Stjórnartíðindi
1986 - B-deild - 1. hluti

Útgáfa 1.1 af rafræna skjalinu

Þetta PDF skjal er hluti afraksturs skönnunar á prentuðum eintökum af Stjórnartíðindum. Markmið þessarar útgáfu er að veita almenningi færi á að eignast sitt eigið eintak af prentuðum Stjórnartíðindum án endurgjalds. Hvorki dómsmálaráðuneytið né önnur stjórnvöld standa að gerð skjals þessa umfram það að hafa útvegað höfundi skjalsins prenteintök af ritinu.

Skjalið er upprunalega birt á vefnum https://urlausnir.is. Þar má finna rafrænar útgáfur hinna bindanna og verða nýrri útgáfur af skjölunum í boði þar.

Takmörkun ábyrgðar

Höfundur skjals þessa afsalar sér allri ábyrgð, að því marki sem lög heimila, vegna beinnar og/eða óbeinnar notkunar skjalsins sjálfs eða afurða sem af því leiðir. Þó stefnt hafi verið að því markmiði að skjalið endurspegli sem best innihald upprunalegu bindanna er hvorki hægt að tryggja né ábyrgjast að það hafi tekist. Framangreint á einnig við um efnislegt innihald prentuðu eintakanna sem skönnuð voru.

Höfundaréttur

Samkvæmt 9. gr. núverandi höfundalaga, nr. 73/1972, njóta landslög og önnur áþekk gögn gerð af opinberri hálfu, ekki verndar höfundalaga.

Hvers kyns höfundarréttur sem höfundur skjalsins gæti hafa skapað sér til handa með skönnuninni sjálfri eða öðru framlagi sínu til sköpunar þess, skal vera meðhöndlaður í samræmi við Creative Commons Zero höfundaleyfið (CC0 1.0 Universal eða síðari útgáfa þess).

Ábendingar

Séu ábendingar um mögulegar úrbætur á skjalinu er hægt að koma þeim á framfæri við höfund þess.

Höfundur skjalsins: Svavar Kjarrval (svavar@kjarrval.is)

STJÓRNARTÍÐINDI

1986

B-DEILD



REYKJAVÍK — 1986
RÍKISPRENTSMIÐJAN GUTENBERG

Útgefandi: Dómsmálaráðuneytið.

Efnisyfirlit

í tímaröð.

Kaflar í efnisyfirlitinu.

Stjórnarráðsbréf, auglýsingar, reglugerðir o. fl.
Reikningar.
Heiðursmerki.
Embætti, sýslanir o. fl.
Sendiherrar og ræðismenn.
Skrá um hlutafélög.
Skrá um samvinnufélög.
Skrá um firmatilkynningar.

Nr.	Dagsetning	Fyrirsögn	Blaðsíðutal
3	2. jan.	Auglýsing um umferð á Akureyri	3
11	2. jan.	Reglugerð um breytingu á reglugerð um aukaframlög úr Jöfnunarsjóði sveitarfélaga, nr. 467 frá 7. ágúst 1981, sbr. reglugerð nr. 138 frá 6. mars 1984 og reglugerð nr. 119 frá 27. febrúar 1985	8
25	2. jan.	Gjaldskrá Hitaveitu Húsavíkur	36—38
30	2. jan.	Reglugerð um gjöld fyrir embættisverk fulltrúa í utanríkisþjónustunni	45—46
4	3. jan.	Auglýsing um umferð í Reykjavík	3—4
6	3. jan.	Reglugerð um breyting á reglugerð nr. 578/1982, um námslán og námsstyrki	4
8	3. jan.	Auglýsing um staðfestingu á breytingu á aðalskipulagi Víkur í Mýrdal	6
9	3. jan.	Auglýsing um staðfestingu á aðalskipulagi Bessastaðahrepps 1984—2004	6—7
17	3. jan.	Gjaldskrá fyrir hundahald í Keflavík, Njarðvík, Grindavík, Miðneshreppi, Gerðahreppi, Vatnsleysustrandarhreppi og Hafnahreppi fyrir árið 1986	23
22	3. jan.	Samþykkt um breytingu á gjaldskrá fyrir heilbrigðiseftirlit á Veturlandssvæði nr. 236/1985	3
13	6. jan.	Reglugerð um menntun, réttindi og skyldur sjúkranuddara	9—10
14	6. jan.	Samþykkt um sorphreinsun í Egilsstaðahreppi	10—11
23	6. jan.	Reglugerð um takmörkun leigubifreiða til mannflutninga í Hveragerði, Árnessýslu og um ráðstöfun atvinnuleyfa	31—33
1	7. jan.	Reglugerð um breytingu á reglugerð nr. 465 27. desember 1985, um stjórn botnfiskveiða 1986	1
2	7. jan.	Reglugerð um gjöld fyrir þjónustu veitta af Ríkismati sjávarafurða	2—3
5	7. jan.	Auglýsing um umferð í Garðakaupstað	4
10	7. jan.	Reglugerð um breytingu á reglugerð um gerð lyfseðla og afgreiðslu lyfja nr. 291/1979	7

Nr.	Dagsetning	Fyrirsögn	Blaðsíðutal
12	7. jan.	Auglýsing um (fjórðu) breytingu auglýsingar um afgreiðslutíma lyfjabúða utan Reykjavíkur nr. 50/1983 ...	8
16	7. jan.	Reglugerð um sölu og meðferð ávana- og fíkniefnia	14—23
18	7. jan.	Reglugerð um breytingu á reglugerð um greiðslur almannatrygginga á lyfjakostnaði nr. 246/1982	24
19	7. jan.	Reglugerð um iðgjöld til slysatrygginga samkvæmt 4. mgr. 36. gr. laga nr. 67/1971, um almannatryggingar, sbr. 5. gr. laga nr. 59/1978	24
7	8. jan.	Reglugerð um starfrækslu jarðstöðva fyrir móttöku sjónvarpsefnis um fjarskiptatungl	5—6
15	8. jan.	Gjaldskrá fyrir póstþjónustu	12—13
20	8. jan.	Gjaldskrá Rafveitu Reyðarfjarðar	25—27
28	8. jan.	Gjaldskrá Hitaveitu Þorlákshafnar	42—44
35	8. jan.	Reglugerð um mjólk og mjólkurvörur	53—72
21	10. jan.	Gjaldskrá Rafveitu Vestmannaeyja	27—30
27	10. jan.	Gjaldskrá Hitaveitu Hafnarhrepps	40—42
26	13. jan.	Gjaldskrá Hitaveitu Seyðisfjarðar	38—40
29	13. jan.	Auglýsing um niðurfellingu framleiðsluforskrifta lyfja	45
24	14. jan.	Gjaldskrá Hitaveitu Mosfellshrepps	34—35
31	14. jan.	Reglugerð um breytingu á reglugerð nr. 673/1980 um gatnagerðargjöld í Njarðvíkurkaupstað	46
49	15. jan.	Gjaldskrá fyrir heilbrigðiseftirlit á Norðurlandssvæði eystra sbr. 6. gr. 7. tl. laga nr. 109/1984	98—99
42	17. jan.	Gjaldskrá fyrir eftirlit með köfunarbúnaði og aðra þjónustu varðandi köfunarmál	85
48	17. jan.	Reglugerð um breyting á reglum um smíði og búnað íslenskra skipa	97
32	20. jan.	Gjaldskrá fyrir íslenskar hafnir	47—51
33	20. jan.	Auglýsing um staðfestingu á aðalskipulagi Tálknafjarðar 1985—2005	51
34	20. jan.	Reglugerð um viðauka við reglugerð fyrir Íslenskar Getraunir nr. 472 13. apríl 1981	52
36	20. jan.	Auglýsing um breytingu á gjaldskrá nr. 157/1985 fyrir heilbrigðiseftirlit á starfssvæði Heilbrigðiseftirlits Eyjafjarðar, samkvæmt 5. gr. 6. tl. laga nr. 109/1984	73
39	20. jan.	Gjaldskrá Hitaveitu Sauðárkróks	79—80
40	20. jan.	Gjaldskrá Rafveitu Eyrarbakka	81—83
50	20. jan.	Auglýsing um breytingu á samþykkt um afgreiðslutíma verslana í Reykjavík o.fl. nr. 137 26. júlí 1971	100
38	21. jan.	Reglugerð um framkvæmd innheimtu sérstaks tímabundins vörugjalds af innlendri framleiðslu á kökum og brauðvörum	78
41	21. jan.	Reglugerð um breyting á reglugerð nr. 453 17. desember 1985, um aukatekjur ríkissjóðs	84
53	21. jan.	Auglýsing um breytingu á gjaldskrá fyrir Hitaveitu Vestmannaeyja nr. 31 2. febrúar 1982 með síðari breytingum	102

Nr.	Dagsetning	Fyrirsögn	Blaðsíðutal
37	22. jan.	Reglugerð um stjórn mjólkurframleiðslunnar verðlagsárið 1985—1986	73—77
52	22. jan.	Reglugerð um niðurfellingu reglugerðar nr. 17 24. janúar 1978, sbr. nr. 23 13. janúar 1983 og nr. 154 10. mars 1983 um takmörkun leigubifreiða í Hafnarfirði og um ráðstöfun atvinnuleyfa	101
44	23. jan.	Gjaldskrá Hitaveitu Bessastaðahrepps	87—89
45	24. jan.	Gjaldskrá Rafveitu Borgarness	89—92
47	24. jan.	Gjaldskrá Rafveitu Hveragerðis	95—97
43	27. jan.	Gjaldskrá Hitaveitu Seltjarnarness	86—87
46	27. jan.	Gjaldskrá Rafveitu Stokkseyrar	92—94
51	28. jan.	Auglýsing um breytingu á gjaldskrá fyrir íslenskar hafnir nr. 32 20. janúar 1986	101
62	28. jan.	Reglur um úthlutun styrkja úr Rannsóknasjóði til að stuðla að nýsköpun í atvinnulífi	115—117
60	30. jan.	Auglýsing um niðurfellingu tolla af gagnavinnsluvélum o. fl.	111
68	30. jan.	Auglýsing um niðurfellingu aðflutningsgjalda og sölugjalds af farsímum	123—124
85	30. jan.	Skipulagsskrá fyrir Minningarsjóð systkinanna Bryndísar Gísladóttur og Braga Þórs Gíslasonar, listmálara	158
54	31. jan.	Reglugerð um Tryggingarsjóð viðskiptabanka	103—105
64	31. jan.	Reglugerð um breytingu á reglugerð nr. 700 28. desember 1981 um vitagjald	120
66	31. jan.	Gjaldskrá fyrir heilbrigðiseftirlit á Vestfjörðum	121—122
83	31. jan.	Reglugerð um leynd og vernd fjarskipta	155—156
63	3. febr.	Gjaldskrá Rafveitu Húsavíkur	117—119
82	3. febr.	Gjaldskrá fyrir landshafnir	151—154
55	4. febr.	Reglugerð um breytingu á reglugerð nr. 371 25. október 1976 um happdrætti dvalarheimilis aldraðra sjómanna	106
56	4. febr.	Samþykkt um breytingu á samþykkt um stjórn Akureyrar nr. 143 29. ágúst 1962	106
61	4. febr.	samþykktir fyrir Tryggingarsjóð sparisjóða	112—115
67	4. febr.	Reglugerð um breytingu á reglugerð nr. 100/1973, um eyðingu svartbaks og hrafns, með áorðnum breytingum	123
86	5. febr.	Skipulagsskrá fyrir Minningarsjóð Elínborgar Sigurðardóttur	159
87	5. febr.	Auglýsing um staðfestingu á breytingu á áður staðfestu aðalskipulagi Reykjavíkur	160
65	6. febr.	Samþykkt um breyting á gjaldskrá fyrir heilbrigðiseftirlit á Akranesi nr. 235/1985	120
79	6. febr.	Auglýsing um staðfestingu á deiliskipulagi Innanbæjar og Fjöru á Akureyri	148
72	7. febr.	Reglur um eftirgjöf gjalda af fjárfestingarvörum til nota við loðdýrarækt	133—136

Nr.	Dagsetning	Fyrirsögn	Blaðsíðutal
84	7. febr.	Auglýsing um takmarkanir á ávísun lækna á amfetamín og nokkur fleiri lyf	157
88	7. febr.	Gjaldskrá fyrir þjónustu loftferðaeftirlits flugmálastjórnar	160—161
89	7. febr.	Reglugerð um breytingu á reglugerð um gerð lyfseðla og afgreiðslu lyfja nr. 291/1979	162
91	7. febr.	Gjaldskrá vegna hundahalds í Borgarneshreppi fyrir 1986	163
92	7. febr.	Gjaldskrá fyrir sorphreinsun í Hveragerði 1986	163
80	10. febr.	Reglugerð um breyting á reglugerð nr. 445/1978, um flokkun eiturefna og hættulegra efna, með síðari breytingum	148
81	10. febr.	Gjaldskrá fyrir afnot flugvalla	149—150
90	10. febr.	Reglugerð um breyting á reglugerð nr. 129/1971 um notkun og bann við notkun tiltekinna eiturefna og hættulegra efna ásamt síðari breytingum	162—163
97	10. febr.	Reglugerð um breytingar á fjallskilareglugerð fyrir Vestur-Húnavatnssýslu nr. 392/1975, sbr. breytingu með reglugerð nr. 329/1976	167—169
69	11. febr.	Reglugerð um Menningarsjóð útvarpsstöðva	124—126
70	11. febr.	Reglugerð um útvarp samkvæmt tímabundnum leyfum	126—131
71	1. febr.	Reglugerð um auglýsingar í útvarpi	131—132
73	12. febr.	Reglugerð um breyting á reglugerð nr. 85 18. febrúar 1983 um Tollskóla ríkisins, veitingu í fastar tollstöður o.fl.	137
74	12. febr.	Gjaldskrá Hitaveitu Suðureyrarhrepps	137—139
75	12. febr.	Gjaldskrá fyrir Fjarhitun Vestmannaeyja	139—141
76	12. febr.	Gjaldskrá fyrir Hitaveitu Laugaráss, Laugarási, Biskupstungum	141—143
78	13. febr.	Auglýsing um gjaldskrá hlutafélagaskrár	147
77	14. febr.	Reglur um ársreikning viðskiptabanka og sparisjóða	143—147
100	14. febr.	Hafnarreglugerð fyrir Sauðárkrókshöfn	173—180
93	17. febr.	Reglugerð um greiðslu barnabóta á árinu 1986 o. fl.	164—165
94	17. febr.	Reglugerð um breyting á reglugerð fyrir Hitaveitu Akureyrar nr. 256/1985	165—166
96	17. febr.	Reglugerð um breytingu á reglugerð fyrir Rafveitu Akureyrar nr. 458/1979	167
142	17. febr.	Gjaldskrá fyrir árlega skoðun á sjósetningarbúnaði gúmmíbáta	290
95	20. febr.	Reglugerð um breyting á reglugerð nr. 406 3. nóvember 1978, um fasteignaskráningu og fasteignamat	166
125	20. febr.	Reglugerð um hænsnahald í búrum	237—239
99	21. febr.	Gjaldskrá Hitaveitu Selfoss	172—173
109	21. febr.	Reglugerð um breytingu á reglugerð um kjarasamninga starfsmanna sveitar- og sýslufélaga nr. 236 frá 9. júní 1976	195—196
127	21. febr.	Erindisbréf fyrir dýralækni fisksjúkdóma, (sbr. lög nr. 61/1985 um breyting á lögum nr. 77/1981 um dýralækna)	241—242

Nr.	Dagsetning	Fyrirsögn	Blaðsíðutal
128	21. febr.	Skipulagsskrá fyrir Styrktarsjóð Soroptimistaklúbbs Reykjavíkur	242—243
110	24. febr.	Reglugerð um breyting á reglugerð nr. 145/1982 um launaskatt	196
111	24. febr.	Gjaldskrá fyrir Hitaveitu Reykjavíkur	197—199
112	24. febr.	Gjaldskrá Orkubús Vestfjarða fyrir hitaveitur	199—200
113	24. febr.	Gjaldskrá Hitaveitu Siglufjarðar	201—202
114	24. febr.	Gjaldskrá Hitaveitu Akureyrar	203—204
115	24. febr.	Gjaldskrá Hitaveitu Egilsstaðahrepps og Fella	204—207
116	24. febr.	Gjaldskrá Hitaveitu Suðurnesja fyrir heitt vatn	207—209
117	24. febr.	Gjaldskrá Rafveitu Hafnarfjarðar	209—213
118	24. febr.	Gjaldskrá Rafmagnsveitna ríkisins	213—219
119	24. febr.	Gjaldskrá Rafmagnsveitu Reykjavíkur	219—224
120	24. febr.	Gjaldskrá Orkubús Vestfjarða fyrir raforku	224—228
121	24. febr.	Gjaldskrá Rafveitu Sauðárkróks	228—230
122	24. febr.	Gjaldskrá Rafveitu Siglufjarðar	230—232
123	24. febr.	Gjaldskrá Rafveitu Akureyrar	232—234
124	24. febr.	Gjaldskrá Hitaveitu Suðurnesja fyrir raforku	234—237
126	24. febr.	Reglugerð um sölu og dreifingu á kartöfluútsæði	240—241
129	24. febr.	Reglugerð um vinnumiðlun	244—251
130	24. febr.	Hafnarreglugerð fyrir Reykjavíkurhöfn	251—260
131	24. febr.	Hafnarreglugerð fyrir Patrekshöfn	260—267
136	24. febr.	Reglugerð um notkun gjaldmæla í leigubifreiðum	280—281
137	24. febr.	Auglýsing um notkun gjaldmæla í leigubifreiðum	282
98	26. febr.	Reglugerð um breytingu á reglugerð nr. 278 1. júlí 1979 fyrir Fiskveiðasjóð Íslands um lánaflokka, sbr. reglugerð nr. 451/1979, reglugerð nr. 331/1980, reglugerð nr. 617/1980, reglugerð nr. 232/1981, reglugerð nr. 628/1981 og reglugerð nr. 213/1985	169—171
107	26. febr.	Auglýsing um undanþágu frá greiðslu söluskatts af fjármögnunarleigu	193—194
134	27. febr.	Reglugerð um þátttöku sveitarfélaga í kostnaði sjúkrasamlaga	278—279
135	27. febr.	Gjaldskrá fyrir leyfi til starfrækslu jarðstöðva fyrir móttöku sjónvarpsefnis um fjarskiptatungl	279
101	28. febr.	Auglýsing um breyting á auglýsingu nr. 680 31. desember 1980, með síðari breytingum, um sérstaka tollmeðferð vegna aðildar Íslands að Fríverslunarsamtökum Evrópu (EFTA) og samnings Íslands við Efnahagsbandalag Evrópu (EBE) og viðbótarbókunar við þann samning vegna aðildar Grikklands að Efnahagsbandalagi Evrópu	181—187
103	28. febr.	Reglugerð um hækkun bóta almannatrygginga	189
105	28. febr.	Reglugerð um breyting á reglugerð nr. 468 20. desember 1985, um innheimtu þinggjalda á árinu 1986	192
141	28. febr.	Gjaldskrá vegna hundahalds í Hveragerðishreppi fyrir árið 1986	289—290

Nr.	Dagsetning	Fyrirsögn	Blaðsíðutal
152	28. febr.	Gjaldskrá vegna hundahalds í Kópavogi fyrir árið 1986 ...	309
154	28. febr.	Gjaldskrá vegna hndahalds í Reykjavík fyrir tímabilið 1. mars 1986 til jafnlengdar næsta ár	320
169	28. febr.	Reglugerð um breyting á ljósmæðrareglugerð nr. 103/1933	344
102	1. mars	Reglugerð um tollafgreiðslugjald	187—189
104	1. mars	Reglugerð um sérstakt gjald af bifreiðum	190—192
106	1. mars	Tilkynning um lækkun á gjaldskrám hitaveitna og rafveitna	193
138	4. mars	Reglur um skipsbækur	282—285
108	5. mars	Auglýsing um ábyrgðartryggingar ökutækja	195
139	5. mars	Reglugerð um grásleppuveiðar	285—287
146	7. mars	Auglýsing um staðfestingu sjávarútvegsráðuneytisins á verðgrundvelli á saltfiskafurðum fyrir framleiðslutímabilið frá 1. febrúar til 31. maí 1986	296—297
147	7. mars	Auglýsing um staðfestingu sjávarútvegsráðuneytisins á verðgrundvelli á freðfiski fyrir framleiðslutímabilið frá 1. febrúar s.l. til 31. maí 1986	297—300
148	7. mars	Auglýsing um staðfestingu sjávarútvegsráðuneytisins á verðgrundvelli á hörpudiski fyrir framleiðslutímabilið frá 1. október 1985 til 31. janúar 1986	300
150	7. mars	Gjaldskrá Hitaveitu Rangæinga	301—303
153	10. mars	Reglugerð um dráttarvélar og hlífabúnað við aflflutning frá þeim	310—320
143	11. mars	Reglugerð um breyting á reglugerð nr. 453 17. desember 1985, um aukatekjur ríkissjóðs	291
144	11. mars	Reglugerð um breyting á reglugerð nr. 104 1. mars 1986 um sérstakt gjald af bifreiðum	292
145	11. mars	Reglur um sumardvalarheimili barna og sumarbúðir	293—295
149	1. mars	Gjaldskrá um greiðslur fyrir aukaverk presta	300—301
151	11. mars	Reglugerð um launaskatt	304—309
157	11. mars	Auglýsing um gjald fyrir starfsleyfi er tölvunefnd veitir samkvæmt 1. mgr. 23. gr. laga um kerfisbundna skráningu á upplýsingar er varða einkamálefni nr. 39/1985 ...	326
156	12. mars	Reglugerð fyrir heimilishjálp á Blönduósi	325—326
163	13. mars	Reglugerð um breytingu á reglugerð um samábyrgð Íslands á fiskiskipum nr. 338/1978	331
155	14. mars	Reglugerð um gatnagerðargjöld í Borgarnesi	321—324
170	14. mars	Auglýsing um umferð í Reykjavík	344
160	17. mars	Reglur um þátttöku ríkisins í kostnaði vegna hjálpartækja fyrir heyrnarskerta	329—330
161	17. mars	Gjaldskrá fyrir þjónustu á vegum Heynar- og talmeinaþjónustu Íslands	330
165	18. mars	Hafnarreglugerð fyrir Stykkishólm	334—340
158	29. mars	Reglugerð um bann við veiðum um páskahelgi og um sérstök línu- og netasvæði út af Suðvesturlandi og Faxaflóa	327

Nr.	Dagsetning	Fyrirsögn	Blaðsíðutal
159	19. mars	Viðauki við reglugerð nr. 327 21. júní 1982	328
162	20. mars	Auglýsing um útvarpsgjald	331
166	20. mars	Skipulagsskrá fyrir sjálfseignarstofnunina „Skátaheimili Landnema“	341—343
171	20. mars	Reglur um eftirgjöf gjalda af fjárfestingarvörum til nota við fiskeldi og hafbeit	345—348
186	20. mars	Gjaldskrá fyrir Hitaveitu Reykjavíkur	365—267
187	20. mars	Gjaldskrá Hitaveitu Mosfellshrepps	367—369
188	20. mars	Gjaldskrá Hitaveitu Akraness og Borgarfjarðar	369—371
189	20. mars	Gjaldskrá Orkubús Vestfjarða fyrir heitaveitur	372—373
190	20. mars	Gjaldskrá Hitaveitu Suðureyrarhrepps	373—375
191	20. mars	Gjaldskrá Hitaveitu Hvammstanga	375—377
192	20. mars	Gjaldskrá Hitaveitu Blönduóss	377—379
193	20. mars	Gjaldskrá Hitaveitu Sauðárkróks	380—381
194	20. mars	Gjaldskrá Hitaveitu Siglufjarðar	382—383
196	20. mars	Gjaldskrá Hitaveitu Ólafsfjarðar	385—386
197	20. mars	Gjaldskrá Hitaveitu Húsavíkur	387—389
200	20. mars	Gjaldskrá fyrir Hitaveitu Flúða og nágrennsi	395—396
201	20. mars	Gjaldskrá fyrir Hitaveitu Laugarass, Laugarási, Biskupstungum	397—398
202	20. mars	Gjaldskrá fyrir Fjarhitun Vestmannaeyja	399—401
203	20. mars	Gjaldskrá Hitaveitu Selfoss	401—402
204	20. mars	Gjaldskrá Hitaveitu Þorlákshafnar	402—404
205	20. mars	Gjaldskrá Hitaveitu Suðurnesja fyir heitt vatn	405—406
206	20. mars	Gjaldskrá Hitaveitu Seltjarnarness	407—408
207	20. mars	Gjaldskrá Rafmagnsveitna ríkisins	408—415
208	20. mars	Gjaldskrá Rafmagnsveitna Reykjavíkur	415—519
209	20. mars	Gjaldskrá Rafveitu Akraness	420—423
210	20. mars	Gjaldskrá Rafveitu Borgarness	423—426
211	20. mars	Gjaldskrá Orkubús Vestfjarða fyrir raforku	426—430
212	20. mars	Gjaldskrá Rafveitu Sauðárkróks	431—432
213	20. mars	Gjaldskrá Rafveitu Siglufjarðar	433—434
214	20. mars	Gjaldskrá Rafveitu Akureyrar	434—436
215	20. mars	Gjaldskrá Rafveitu Húsavíkur	437—439
216	20. mars	Gjaldskrá Rafveitu Vestmannaeyja	439—442
217	20. mars	Gjaldskrá Rafveitu Selfoss	442—445
218	20. mars	Gjaldskrá Rafveitu Eyrarbakka	445—448
219	20. mars	Gjaldskrá Rafveitu Stokkseyrar	448—450
220	20. mars	Gjaldskrá Rafveitu Hveragerðis	451—453
221	20. mars	Gjaldskrá Hitaveitu Suðurnesja fyrir raforku	453—455
222	20. mars	Gjaldskrá Rafveitu Hafnarfjarðar	456—459
164	21. mars	Reglugerð um viðbótargreiðslur fyrir sauðfjárafurðir vegna ársfjórðungslegrar verðhækkunar á birgðum	332—333
167	21. mars	Reglugerð um menntun, réttindi og skyldur læknaritara	343
168	21. mars	Reglugerð um breytingu á reglugerð nr. 210/1981 um iðgjald til slysatrygginga samkvæmt 36. gr. laga nr. 67/1971 um almannatryggingar	344

Nr.	Dagsetning	Fyrirsögn	Blaðsíðutal
179	24. mars	Gjaldskrá fyrir sérstök þjónustustörf Vinnueftirlits ríkisins	359—360
281	24. mars	Auglýsing um umferð á Eyrarbakka	550
172	25. mars	Auglýsing um veitingu leyfis til áætlunarflugs innanlands	348
175	26. mars	Reglugerð um breytingu á reglugerð um gerð lyfseðla og afgreiðslu lyfja nr. 291/1979 með síðari breytingum	355
177	26. mars	Reglugerð um breytingu á reglugerð um ávana- og fíkniefni nr. 16/1986	356
174	1. apríl	Reglur um uppgjör fyrir búvöruframleiðslu á verðlagsárinu 1984/1985, skv. 2. mgr. 9. gr. reglugerðar nr. 465/1983	354
174	1. apríl	Reglugerð um breytingu á reglugerð nr. 578/1982 um námslán og námsstyrki	355
180	2. apríl	Reglugerð um heimilishjálp í Andakílshreppi	361—362
385	2. apríl	Reglugerð um breytingu á reglugerð um vinnumiðlun nr. 129/1986	822
173	3. apríl	Reglugerð um tollfrjálsan farangur ferðamanna og farmanna við komu frá útlöndum, einkasölugjald o. fl.	349—353
181	3. apríl	Reglugerð um breytingu á reglugerð fyrir Vatnsveitu Akureyrar nr. 55 30. apríl 1959	362
182	3. apríl	Auglýsing um breytingu á gjaldskrá fyrir Vatnsveitu Akureyrar nr. 62 9. mars 1972	363
185	3. apríl	Auglýsing um að reglur nr. 80 1. júní 1954 um flutning á ammoniumnítratáburði í skipum falli úr gildi	364
223	4. apríl	Reglugerð um holræsi og holræsagjöld í Höfðahreppi	460—461
195	7. apríl	Gjaldskrá Hitaveitu Akureyrar	384—385
198	8. apríl	Gjaldskrá Hitaveitu Egilsstaðahrepps og Fella	389—392
199	8. apríl	Gjaldskrá fyrir Hitaveitu Hafnarhrepps	393—395
224	9. apríl	Reglugerð fyrir Vatnsveitu Vopnafjarðarhrepps	461—464
178	10. apríl	Reglugerð um breytingu á reglugerð nr. 37 22. janúar 1986 um stjórn mjólkurframleiðslunnar verðlagsárið 1985—1986	357—358
225	12. apríl	Gjaldskrá vegna eftirlits Geislavarna ríkisins fyrir árið 1986	464
184	14. apríl	Auglýsing um hámarkshraða	364
228	15. apríl	Samþykkt fyrir veiðifélag Sandár, Svalbarðshreppi, N-Þingeyjarsýslu	470—471
229	15. apríl	Auglýsing um umferð í Vestmannaeyjum	471
230	16. apríl	Gjaldskrá vegna hundahalds í Mosfellshreppi fyrir árið 1986	471—472
231	18. apríl	Reglugerð um breytingu á reglugerð nr. 480/1983 um iðgjöld atvinnurekenda til að standa straum af kostnaði vegna framkvæmdar laga nr. 46/1980 um aðbúnað, hollustuhætti og öryggi á vinnustöðum	472
226	21. apríl	Reglugerð um innheimtu gjalda til Framleiðsluráðs landbúnaðarins	465—468
233	21. apríl	Reglugerð um breyting á reglugerð nr. 445/1978, um flokkun eiturefna og hættulegra efna með síðari breytingum	474

Nr.	Dagsetning	Fyrirsögn	Blaðsíðutal
234	21. apríl	Reglugerð um breyting á reglugerð nr. 479/1979, um gerð íláta, merkingu og varnaðarmerki varðandi sölu og varðveislu hættulegra efna	475
235	21. apríl	Reglugerð um breyting á regugerð nr. 50/1984 um eiturefni og hættuleg efni í landbúnaði og garðyrkju og útrýmingar meindýra, með breytingu nr. 213/1984	475—476
236	21. apríl	Reglur um breytingu á reglum um garðúðun nr. 222/1984	476
238	21. apríl	Reglugerð um eftirlit með framkvæmd ákvæða laga nr. 85/1968, um eiturefni og hættuleg efni	477—483
239	21. apríl	Reglugerð um breytingu á reglugerð um aukaframlög úr Jöfnunarsjóði sveitarfélaga, nr. 467 frá 7. ágúst 1981, sbr. reglugerð nr. 138 frá 6. mars 1984 um reglugerð nr. 119 frá 27. febrúar 1985	484
241	23. apríl	Gjaldskrá fyrir heilbrigðiseftirlit Austurlandssvæðis sbr. 6. gr. 9. tl. laga nr. 109/1984	485—486
227	25. apríl	Reglugerð um framkvæmd innheimtu sérstaks tímabundins vörugjalds af innlendri framleiðslu á kökum og brauðvörum	469—470
237	25. apríl	Auglýsing um um samstarf um almannavarnir	476
243	25. apríl	Reglugerð um breyting á reglugerð nr. 264, 31. desember 1971, um raforkuvirki, með áorðnum breytingum	488
240	28. apríl	Reglugerð um breyting á reglugerð nr. 278/1977, um Tækniskóla Íslands	484—485
245	28. apríl	Reglugerð um röntgentækna	490—491
244	29. apríl	Reglugerð um styrki eða lán til verkfæra- og tækjakaupa skv. 2. tl. 19. gr. laga nr. 41/1983 um málefni fatlaðra	489—490
246	30. apríl	Auglýsing um staðfestingu á aðalskipulagi Neshrepps utan Ennis 1985—2005	491
249	2. maí	Auglýsing um bann við innflutningi matvæla frá Sovétríkjunum, Póllandi, Búlgaríu, Rúmeníu, Ungverjalandi og Tékkóslóvakíu	492
247	5. maí	Auglýsing um niðurfellingu reglna nr. 234 18. apríl 1980	491
248	5. maí	Samþykkt um breytingu á lögreglusamþykkt fyrir Vestmannaeyjar, nr. 320 18. júlí 1979	492
252	5. maí	Reglur um tollmeðferð sendibifreiða samkvæmt tollskrárnúmeri 87.02.41.	494
232	6. maí	Reglugerð um upptöku ólöglegs sjávarafla	473—474
264	6. maí	Auglýsing um erlenda fjármögnunarleigu (leasing) á tækjum og vélum og lántökur í því sambandi	520—523
266	6. maí	Gjaldskrá Hitaveitu Seyðisfjarðar	526—527
251	7. maí	Auglýsing um breyting á gjaldskrá Rafmagnsveitna ríkisins nr. 207/1986	493—494
255	7. maí	Reglugerð um innheimtu þungaskatts af bifreiðum sem skrásettar eru erlendis og nota annan orkugjafa en bensín	496—499

Nr.	Dagsetning	Fyrirsögn	Blaðsíðutal
265	7. maí	Gjaldskrá Hitaveitu Eyra	524—525
253	12. maí	Reglugerð um breytingu á reglugerð nr. 276/1983 um Flugmálastjórn Íslands	495
254	12. maí	Reglugerð um breytingu á reglugerð nr. 627, 7. september 1983, um lágmarksbúnað loftfara, sbr. reglugerð nr. 396 9. október 1985 um breytingu á henni	496
260	12. maí	Reglugerð um þjóðvegi í kaupstöðum og kauptúnum	502—508
263	12. maí	Reglugerð um lágmarksafkastagetu flugvéla	515—519
268	12. maí	Auglýsing um umferð á Akranesi	528
261	13. maí	Auglýsing um staðfestingu breytingar á áður staðfestu aðalskipulagi Reykjavíkur varðandi landnotkun á svæði, er markast af Ingólfsstræti, Hverfisgötu, Snorrabraut og Skúlagötu og um staðfestingu deiliskipulags sama svæðis	508
262	13. maí	Hafnarregugerð fyrir Breiðdalsvíkurhöfn	509—515
259	14. maí	Reglugerð um bann við veiðum smábáta í júní og netaveiðum fiskiskipa í júlí og ágúst	501
270	14. maí	Auglýsing um staðfestingu sjávarútvegsráðuneytisins á verðgrundvelli á frystum fiskafurðum fyrir framleiðslutímabilið frá 1. febrúar til 31. maí 1986	529
274	14. maí	Gjaldskrá fyrir heilbrigðiseftirlit á Norðurlandssvæði vestra sbr. 6. gr. 5. tl. laga nr. 109/1984	538—540
282	14. maí	Gjaldskrá fyrir Hitaveitu Reykhólahrepps	551
250	16. maí	Reglugerð um bann við togveiðum á Hornbanka og Reykjafjarðarál	493
267	21. maí	Reglugerð um hækkun bóta almannatrygginga	527—528
271	21. maí	Auglýsing um aðalbrautir á þjóðvegum	530
272	21. maí	Auglýsing um hámarkshraða á þjóðvegum	531—532
269	22. maí	Samþykkt um breytingu á samþykkt um gatnagerðargjöld í Kópavogskaupstað nr. 318 frá 23. júní 1981	528
283	29. maí	Samþykkt um breytingu á samþykkt um stjórn Hafnarfjarðarkaupstaðar og fundarsköp bæjarstjórnar nr. 64 5. febrúar 1984 með síðari breytingum	552
284	29. maí	Reglugerð um klíniskar rannsóknir á lyfjum	552—555
296	29. maí	Reglugerð um gatnagerðargjöld á Grenivík, Grýtubakkahreppi í Suður-Þingeyjarsýslu	557—558
275	30. maí	Reglugerð um breyting á reglugerð nr. 453 17. desember 1985, um aukatekjur ríkissjóðs, með síðari breytingum	541
285	30. júní	Reglugerð um gatnagerðargjöld B í Andakílshreppi, Borgarfjarðarsýslu	555—556
276	2. júní	Samþykkt um afgreiðslutíma sölustaða í Ólafsfirði	542—543
353	2. júní	Auglýsing um starfsleyfi fyrir Síldarverksmiðju ríkisins, Reyðarfirði, til framleiðslu á fiskimjöli og lýsi úr bræðslufiski og fiskúrgangi	744—746
278	3. júní	Auglýsing um breyting á gjaldskrá Rafmagnsveitna ríkisins nr. 207/1986	545

Nr.	Dagsetning	Fyrirsögn	Blaðsíðutal
279	3. júní	Gjaldskrá yfir efna- og gerlarannsóknir er Rannsóknastofnun fiskiðanaðarins annast	546—548
277	6. júní	Reglugerð um árstíðabundið verðmiðlunargjald af verði mjólkur til framleiðenda	544—545
280	6. júní	Reglugerð um endurgreiðslu söluskatts af aðföngum fiskvinnslu	549—550
287	9. júní	Reglugerð um bann við togveiðum við Hrollaugseyjar	558
288	9. júní	Skipulagsskrá fyrir kvikmynda- og hljómleikahúsið Bíóhöllina á Akranesi	559—560
303	9. júní	Reglur um verðmætismörk vegna útgáfu EUR. 2 eyðublaðs og sérstaks tollmeðferð smáböggla tl einkaaðila og einkafarangurs ferðamanna samkvæmt fríverslunarsamningum EFTA og EBE	569
308	12. júní	Auglýsing um staðfestingu breytinga á áður staðfestu deiliskipulagi íbúðahverfis við Bergvík, Kjalarneshreppi	586
290	13. júní	Reglugerð um breytingu á reglugerð um sölu og veitingar áfengis, nr. 335 18. maí 1983	562
305	16. júní	Reglugerð um breytingu á reglugerð nr. 469/1985 um gjald fyrir skoðun, skráningu og mælingu skipa o. fl.	572
306	16. júní	Hafnarreglugerð fyrir Þórshafnarhöfn	573—579
307	16. júní	Hafnarreglugerð fyrir Húsavíkurhöfn	579—585
310	16. júní	Reglugerð um breytingu á gjaldskrá og reglum fyir símaþjónustu nr. 420/1985	587
314	16. júní	Reglugerð um breytingu á reglugerð um starfrækslu jarðstöðvar fyrir móttöku sjónvarpsefnis um fjarskiptatungl nr. 7/1986	596
329	16. júní	Reglugerð um skírteini gefin út af flugmálastjórn	633—706
347	16. júní	Auglýsing um starfsleyfi fyrir Síldarvinnsluna hf., Neskaupstað, til að framleiða fiskimjöl og lýsi úr bræðslufiski og fiskúrgangi	733—735
309	18. júní	Auglýsing um erlend lán vegna útflutningsafurða	586—587
311	18. júní	Reglugerð um veitingu lækningaleyfis og sérfræðileyfa	588—594
328	18. júní	Reglugerð um stofnkostnað skv. lögum um málefni fatlaðra nr. 41/1983	630—632
304	20. júní	Reglur um hreindýraveiðar árið 1986	570—572
313	20. júní	Samþykkt um sorphreinsun í Búðahreppi	595—596
319	20. júní	Samþykkt um Breytingu á samþykkt um stjórn Akureyrar nr. 143 frá 29. ágúst 1962 sbr. samþykkt nr. 56 frá 4. febrúar 1986	601—603
312	23. júní	Auglýsing um umferð í Reykjavík	594
348	23. júní	Auglýsing um náttúruvætti	735—736
289	24. júní	Reglugerð um sérstakt jöfnunargjald af innfluttum kartöflum og vörum unnum úr þeim	561
317	25. júní	Auglýsing um útvarpsgjald	600
326	25. júní	Skipulagsskrá fyrir Líknarfélagið Sporið	627—628

Nr.	Dagsetning	Fyrirsögn	Blaðsíðutal
320	27. júní	Reglugerð um hækkun fjárhæða (frítekjumarks) skv. 1. tl. 1. mgr. 19. gr. laga nr. 67/1971, um almannatryggingar	603
315	30. júní	Reglugerð um breytingu á reglugerð um samvinnu og starfsskiptingu milli lögreglustjóra og rannsóknarlögreglu ríkisins nr. 253 29. júní 1977	597
316	30. júní	Reglugerð um ráðstöfun á sérstöku fóðurgjaldi, sem innheimt er skv. reglugerð nr. 259/1985 skv. lögum nr. 46 27. júní 1985, um framleiðslu, verðlagningu og sölu á búvörum, vegna afurða svína og alifugla	597—600
318	30. júní	Auglýsing um takmörkun á upprekstri hrossa og sauðfjár á Grímstungu- og Haukagilsheiðar, Víðidalsfjall og Sauðadal í Austur-Húnavatnssýslu	600
321	30. júní	Reglugerð um lánveitingar Byggingarsjóðs ríkisins	604—618
323	30. júní	Gjaldskrá fyrir prófun búvéla	625
324	30. júní	Gjaldskrá fyrir efnarannsóknir og aðra þjónustu, sem Rannsóknastofnun landbúnaðarins annast	626—627
325	1. júlí	Auglýsing um (fimmtu) breytingu auglýsingar um afgreiðslutíma lyfjabúða utan Reykjavíkur nr. 50/1983	627
327	1. júlí	Reglugerð um breytingu á reglugerð nr. 578/1982 um námslán og námsstyrki	629
330	4. júlí	Auglýsing um staðfestingu á aðalskipulagi Reykjahlíðar í Skútustaðahreppi	706
332	4. júlí	Reglugerð um bann við veiðum smábáta í ágúst 1986	707
333	4. júlí	Reglugerð um breyting á reglugerð nr. 190 8. maí 1978 um Leiklistarskóla Íslands	708
334	7. júlí	Reglugerð um breyting á samþykkt um stjórn bæjarmálefna Kópavogskaupstaðar nr. 276 1. júní 1984	709—910
335	7. júlí	Auglýsing um breyting á samþykkt um stjórn Dalvíkurkaupstaðar og fundarsköp bæjarstjórnar nr. 279 10. september 1974	711—712
337	8. júlí	Auglýsing um umferð í Reykjavík	713—714
331	9. júlí	Auglýsing um breytingar á staðfestu aðalskipulagi Hveragerðishrepps	707
336	10. júlí	Auglýsing um breyting á samþykkt um stjórn bæjarmála Vestmannaeyjabæjar nr. 536 31. ágúst 1982 með síðari breytingum	712—713
341	11. júlí	Reglugerð um eftirlitsgjald vegna lyfjaeftirlits fyrir árið 1986	724—725
340	14. júlí	Reglugerð um breytingu á reglugerð um loðdýrarækt og innflutning loðdýra, nr. 444 22. júlí 1982	724
342	15. júlí	Reglugerð um breyting á reglugerð um slátrun, mat og meðferð sláturafurða, sbr. breytingu með reglugerð nr. 341/1981	726—727
536	17. júlí	Bréf dóms- og kirkjumálaráðuneytisins til sýslumannsins í Suður-Múlasýslu um manntalsþing í Suður-Múlasýslu	1090
343	18. júlí	Reglugerð um Iðnþróunarsjóð	728—731

Nr.	Dagsetning	Fyrirsögn	Blaðsíðutal
344	18. júlí	Samþykkt um forkaupsrétt Svalbarðsstrandarhrepps að fasteignum innan sveitarfélagsins	731
360	18. júlí	Reglugerð um breytingu á hafnarreglugerð fyrir Skagastrandarhöfn nr. 383 29. september 1985	764—765
346	21. júlí	Reglugerð um breytingu á reglugerð nr. 264 31. desember 1971, um raforkuvirki, með áorðnum breytingum	732
354	21. júlí	Auglýsing um breytingu á starfsleyfi fyrir Síldarvinnsluna hf., Neskaupstað, til að framleiða fiskimjöl og lýsi úr bræðslufiski og fiskúrgangi, frá 16. júní 1986	746
374	21. júlí	Fjallskilareglugerð fyrir Borgarfjarðarsýslu og Akraneskaupstað	802—812
339	22. júlí	Reglugerð um búmark og fullvirðisrétt til framleiðslu mjólkur og sauðfjárafurða verðlagsárið 1986—1987	715—723
345	22. júlí	Reglugerð um bann við togveiðum við Vestmannaeyjar	732
349	22. júlí	Reglugerð um þungaskatt	737—741
355	23. júlí	Gjaldskrá vegna starfsleyfisskyldra fyrirtækja samkvæmt reglugerð nr. 390/1985	746—748
357	23. júlí	Reglugerð um Ríkisútvarpið	753—759
393	23. júlí	Reglugerð um svæðisstjórnir málefna fatlaðra	836—841
350	24. júlí	Reglugerð um afnám reglugerðar nr. 13/1986	714
351	24. júlí	Reglugerð um starfsmenntunarsjóð félaga í Kennarasambandi Íslands innan Bandalags kennarafélaga	742—743
356	24. júlí	Reglugerð um öryggisráðstafanir gegn jónandi geislun	749—753
358	25. júlí	Reglugerð um gatnagerðargjöld í Egilsstaðahreppi, Suður-Múlasýslu	759—761
352	28. júlí	Samþykkt um breytingu á samþykkt um stjórn Hafnarfjarðarkaupstaðar og fundarsköp bæjarstjórnar nr. 64 5. febrúar 1974 með síðari breytingum	743
365	28. júlí	Lögreglusamþykkt fyrir Kópavogskaupstað	785—789
366	28. júlí	Starfsleyfi fyrir Síldar- og fiskimjölsverksmiðju Akraness hf., Akranesi, til framleiðslu á fiskimjöli úr fiski og fiskúrgangi	790—792
367	29. júlí	Starfsleyfi fyrir Fiskimjölsverksmiðju Hraðfrystihúss Eskifjarðar til framleiðslu á fiskimjöli og lýsi úr bræðslufiski og fiskúrgangi	792—794
370	30. júlí	Auglýsing um skiptingu Klofningshrepps í Dalasýslu milli Fellsstrandarhrepps og skarðshrepps í sömu sýslu	796
372	31. júlí	Námsskrá fyrir rafverktakanám	797—799
377	31 júlí	Starfsleyfi fyrir Fiskimjöl og lýsi hf., Grindavík, til að framleiða fiskimjöl og lýsi úr fiski og fiskúrgangi	815—817
378	31. júlí	Starfsleyfi fyrir Malbikunarstöðina Hvammsvík hf., Smárahvammi, Garðabæ, til að framleiða malbik	818—819
364	1. ágúst	Gjaldskrá Hitaveitu Suðurnesja fyrir heitt vatn	783—784
368	5. ágúst	Auglýsing um endurgreiðsluhlutfall söluskatts til fiskvinnslufyrirtækja	794
371	6. ágúst	Auglýsing um umferð í Reykjavík	796

Nr.	Dagsetning	Fyrirsögn	Blaðsíðutal
381	6. ágúst	Reglugerð um breytingu á reglugerð nr. 578/1982 um námslán og námsstyrki	820
363	8. ágúst	Gjaldskrá vegna þátttöku almannatrygginga í tannlæknakostnaði samkv. 44. gr. laga nr. 67/1971, um almannatryggingar, með síðari breytingum	773—783
369	11. ágúst	Skipulagsskrá fyrir Afmælissjóð Lionsklúbbs Reykjavíkur	795
389	11. ágúst	Auglýsing um staðfestingu sjávarútvegsráðuneytisins á verðgrundvelli fyrir frystar afurðir fyrir framleiðslutímabilið 1. júní 1986 til 30. september 1986	831—832
390	11. ágúst	Auglýsing um staðfestingu sjávarútvegsráðuneytisins á verðgrundvelli á saltfiskafurðum fyrir framleiðslutímabilið frá 1. apríl til 31. maí 1986	832
388	12. ágúst	Gjaldskrá fyrir leiðsögu við Ísland	830—831
376	15. ágúst	Gjaldskrá Hitaveitu Reykjahlíðar	814—815
380	15. ágúst	Reglugerð um hækkun á bótum almannatrygginga	819
386	15. ágúst	Samþykkt um breytingu á lögreglusamþykkt fyrir Reykjavík, nr. 2 7. janúar 1930	822
379	18. ágúst	Auglýsing um staðfestingu á aðalskipulagi Þingeyrar 1985—2005	819
391	19. ágúst	Samþykkt um afgreiðslutíma verslana á Sauðárkróki	833—834
375	20. ágúst	Reglugerð um breytingu á reglugerð fyrir Íslenskar Getraunir, nr. 472 13. ágúst 1981	813—814
387	22. ágúst	Lögreglusamþykkt fyrir Norður-Ísafjarðarsýslu	823—829
382	25. ágúst	Reglugerð um breyting á reglugerð nr. 629 30. desember 1980, um jöfnunargjald	820
383	29. ágúst	Reglugerð um sérstakt togveiðisvæði í Héraðsflóa	821
384	2. sept.	Reglugerð um bann við togveiðum á Mánáreyjarhrygg	821—822
394	5. sept.	Samþykkt um breytingu á samþykkt um stjórn Akureyrar nr. 143 frá 29. ágúst 1962 sbr. samþykkt nr. 319 frá 20. júní 1986	841
395	5. sept.	Reglugerð um sundnám grunnskóla	842—845
398	5. sept.	Auglýsing um umferð í Reykjavík	847
397	6. sept.	Reglugerð um sérstök togveiðisvæði samkvæmt lögum nr. 97 20. desember 1985	846
396	8. sept.	Reglugerð um bann við veiðum smábáta í október 1986	846
408	12. sept.	Auglýsing um starfsleyfi fyrir fiskeldisstöð Óslax hf. í landi Garðs í Ólafsfirði	871
410	14. sept.	Reglugerð um Stofnun Sigurðar Nordals	873—874
399	15. sept.	Reglugerð um breyting á reglugerð nr. 628 30. desember 1980 um jöfnunargjald með síðari breytingum	847
400	15. sept.	Auglýsing um niðurfellingu tolls af geymavatnshiturum, gegnstreymisvatnshiturum og hitavatnsdunkum	847—848
401	17. sept.	Reglugerð um bann við rækjuveiðum norðaustur af Langanesi	848
402	17. sept.	Reglur um sérfræðileyfi tannlækna	849—850

Nr.	Dagsetning	Fyrirsögn	Blaðsíðutal
422	17. sept.	Reglugerð um breytingu á reglugerð nr. 320/1981 um eftirlit og mat á saltverkaðri síld til útflutnings	889
423	17. sept.	Reglugerð um breytingu á reglugerð nr. 55/1970 um eftirlit og mat á ferskum fiski o. fl.	889
424	17. sept.	Reglugerð um breytingu á reglugerð nr. 177/1985 um búnað og hreinlæti í fiskvinnslustöðvum	890
403	18. sept.	Reglugerð um varnir gegn fisksjúkdómum og heilbrigðiseftirlit með fiskeldisstöðvum	851—859
413	18. sept.	Auglýsing um umferð í Kópavogi	876
404	22. sept.	Fjallskilasamþykkt fyrir Snæfellsness- og Hnappadalssýslu	859—864
407	22. sept.	Reglugerð um breyting á reglugerð nr. 261/1983 um fæðingarorlof, með síðari breytingum	870
409	23. sept.	Reglur um Byggingarsjóð Þjóðarbókhlöðu	872
405	24. sept.	Reglugerð um flokkun og mat á gærum	865—867
406	25. sept.	Reglugerð um stuðning Framleiðnisjóðs landbúnaðarins við nýjar búgreinar, búháttabreytingar og aðra nýbreytni í landbúnaði	868—870
415	26. sept.	Auglýsing um útvarpsgjald	877
425	26. sept.	Samþykkt um hundahald í Bolungarvíkurkaupstað	890—892
412	29. sept.	Auglýsing um umferð í Reykjavík	876
414	29. sept.	Auglýsing um breyting á staðfestri legu vegar um Ölfusárós milli Eyrarbakka og Þorlákshafnarvegar	877
416	29. sept.	Auglýsing um staðfestingu á breyting á aðalskipulagi Reykjavíkur	877
417	29. sept.	Reglugerð fyrir Hitaveitu Ytri Torfustaðahrepps	878—879
418	29. sept.	Reglugerð Hitaveitu Mosfellshrepps	880—886
419	1. okt.	Reglugerð um innheimtu framleiðslugjalds af mjólk umfram verðábyrgð ríkissjóðs á verðlagsárinu 1985—1986	886—887
454	2. okt.	Gjaldskrá Rafveitu Hveragerðis	927—929
420	6. okt.	Samþykkt um breytingu á lögreglusamþykkt fyrir Eyjafjarðarsýslu, nr. 155 30. júní 1943	888
426	6. okt.	Gjaldskrá fyrir hundahald í Bolungarvíkurkaupstað fyrir tímabilið 1. ágúst 1986 til 1. mars 1987	892
421	8. okt.	Reglugerð um breyting á reglugerð nr. 353/1984, um Orðabók Háskólans	888
437	9. okt.	Skipulagsskrá fyrir Minningarsjóð Guðlaugar Bjargar Pálsdóttur	903—904
429	14. okt.	Reglugerð um lánasjóð nemenda sjómannaskólanna	894
439	14. okt.	Samþykkt um hundahald á Laugarvatni, Árnessýslu	906
427	16. okt.	Auglýsing um leyfi til áætlunarflugs	893
428	17. okt.	Auglýsing um gjaldskrá hlutafélagaskrár	893
431	17. okt.	Gjaldskrá Hitaveitu Egilsstaðahrepps og Fella	897—900
432	17. okt.	Reglugerð um söluskatt af bátum	900—901
433	17. okt.	Reglugerð um breyting á reglugerð nr. 486/1982 um söluskatt, með síðari breytingum	901

Nr.	Dagsetning	Fyrirsögn	Blaðsíðutal
434	17. okt.	Auglýsing um staðfestingu sjávarútvegsráðuneytisins á verðgrundvelli á frystri rækju í skel fyrir framleiðslutímabilið frá 20. október til 31. desember 1986	902
435	17. okt.	Auglýsing um staðfestingu sjávarútvegsráðuneytisins á verðgrundvelli á frystum hörpudiski fyrir framleiðslutímabilið frá 1. september þar til annað verður ákveðið	902
436	17. okt.	Reglur um breyting á reglum nr. 229. 30. apríl 1981, um tímabundinn tollfrjálsan innflutning bifreiða og bifhjóla sem skrásett eru erlendis, sbr. reglur nr. 548 2. september 1982	903
442	17. okt.	Reglugerð um (3.) breytingu á reglugerð um greiðslur almannatrygginga á lyfjakostnaði nr. 246/1982	908
444	17. okt.	Reglugerð um breytingu á reglugerð um gerð lyfseðla og afgreiðslu lyfja nr. 291/1979	909
455	17. okt.	Reglugerð um breytingu (2.) á reglugerð um ávana- og fíkniefni nr. 16/ 1986	929
430	20. okt.	Gjaldskrá Hitaveitu Blönduóss	895—896
438	20. okt.	Samþykkt um forkaupsrétt Súðavíkurhrepps að fasteignum innan Súðavíkurhrepps	905
452	22. okt.	Reglugerð um breytingu á reglugerð nr. 274 frá 29. ágúst 1974 um hámarksfjölda leigubifreiða til vöruflutninga á félagssvæði Vörubílstjórafélags Norðfjarðar	924
453	22. okt.	Gjaldskrá Hitaveitu Hveragerðis	925—926
440	24. okt.	Auglýsing um sameiningu Hrófbergshrepps í Strandasýslu við Hólmavíkurhrepp í sömu sýslu	907
441	27. okt.	Reglugerð um afnám banns við togveiðum við Vestmannaeyjar	907
443	27. okt.	Auglýsing um (sjöttu) breytingu auglýsingar um afgreiðslutíma lyfjabúða utan Reykjavíkur nr. 50/1983	908
445	29. okt.	Reglugerð um fullvirðisrétt til framleiðslu sauðfjárafurða verðlagsárið 1987—1988	909—913
449	29. okt.	Reglur Frímerkja- og póstsögusjóðs	922—923
459	29. okt.	Skipulagsskrá fyrir Fauna, stofnun áhugamanna um náttúruvernd og dýralíf	938—939
450	30. okt.	Reglugerð um aflamark helstu botnfisktegunda 1987	923
451	30. okt.	Reglugerð um breytingu á reglugerð nr. 289 24. júní 1986, um sérstakt jöfnunargjald af innfluttum kartöflum og vörum unnum úr þeim	924
456	30. okt.	Samþykkt fyrir Veiðifélag Vesturhóps og Línakradals, V-Húnavatnssýslu	930
447	31. okt.	Reglugerð um sérstakt línu- og netasvæði út af Faxaflóa	921
448	31. okt.	Reglugerð um breytingu á reglugerð um ökukennslu, próf ökumanna o. fl. nr. 787 13. desember 1983	921—922
461	3. nóv.	Samþykkt um búfjárhald í Reykjavík	940—941
460	5. nóv.	Auglýsing um breytingu á reglugerð um gatnagerðargjöld í Eskifjarðarkaupstað nr. 267 26. júní 1985	939—940

Nr.	Dagsetning	Fyrirsögn	Blaðsíðutal
462	6. nóv.	Auglýsing um breytingu á grunnfjárhæðum skv. 4. og 6. gr., sbr. 22. gr. laga nr. 83/1984 um erfðafjárskatt	941
467	6. nóv.	Gjaldskrá Hitaveitu Bessastaðahrepps	950—951
457	7. nóv.	Reglugerð um mat og flokkun á kartöflum og gulrófum	931—936
458	7. nóv.	Auglýsing um takmarkanir á innflutningi matvæla frá Sovétríkjunum, Póllandi, Búlgaríu, Rúmeníu, Ungverjalandi og Tékkóslóvakíu	937
471	10. nóv.	Reglugerð fyrir Vatnsveitu Austur-Landeyjahrepps	966—968
463	12. nóv.	Auglýsing um staðfestingu sjávarútvegsráðuneytisins á verðgrundvelli á saltfiskafurðum fyrir framleiðslutímabilið frá 1. júní til 31. desember 1986	942—943
464	12. nóv.	Auglýsing um staðfestingu sjávarútvegsráðuneytisins á verðgrundvelli á frystri rækju fyrir framleiðslutímabilið frá 1. október til 31. janúar 1987	943
465	12. nóv.	Auglýsing um staðfestingu sjávarútvegsráðuneytisins á verðgrundvelli á freðfiski fyrir framleiðslutímabilið frá 1. júní s.l. til 31. desember 1986	944—946
469	14. nóv.	Auglýsing um staðfestingu á aðalskipulagi Bíldudals	952
470	14. nóv.	Reglugerð fyrir Seðlabanka Íslands	953—966
468	17. nóv.	Reglugerð um sérstakt línu- og netasvæði suður af Reykjanesskaga	952
472	17. nóv.	Reglugerð um breytingu á reglugerð um veitingu lögreglustarfs, lögregluskóla o. fl., nr. 660 27. nóvember 1981	968
488	18. nóv.	Reglugerð fyrir talnagetraunir Íslenskrar Getspár	946—949
473	18. nóv.	Samþykkt um afgreiðslutíma verslana á Egilsstöðum	969—970
474	18. nóv.	Auglýsing um nýtt fasteignamat	970
475	18. nóv.	Skipulagsskrá fyrir Sauðfjárverndina	971—972
481	18. nóv.	Prófreglugerð fyrir skipstjórnarnám	977—980
503	18. nóv.	Reglugerð um sjúkraflutninga	1014
504	18. nóv.	Reglugerð um menntun, réttindi og skyldur sjúkraflutningamanna	1015—1016
476	21. nóv.	Reglugerð um skráningargjald og árgjald sérlyfja á Sérlyfjaskrá	972
479	26. nóv.	Gjaldskrá fyrir Hitaveitu Laugaráss, Laugarási, Biskupstungum	974—975
478	27. nóv.	Reglugerð um breytingu á reglugerð um Ríkisútvarpið nr. 357/1986	973
480	27. nóv.	Gjaldskrá fyrir þjónustu Veðurstofu Íslands	976
483	29. nóv.	Reglugerð um kosningu Æskulýðsráðs ríkisins	981—982
539	30. nóv.	Auglýsing um umferð á Akranesi	1092
477	1. des.	Reglugerð um hækkun á bótum almannatrygginga	973
482	1. des.	Auglýsing um breyting á reglugerð um gatnagerðargjöld á Grenivík, Grýtubakkahreppi, í Suður-Þingeyjarsýslu nr. 296 29. maí 1986	981
484	1. des.	Skipulagsskrá fyrir Styrktarsjóð Hlaðvarpans	982—983

Nr.	Dagsetning	Fyrirsögn	Blaðsíðutal
490	1. des.	Reglugerð um breytingu á byggingarreglugerð nr. 292 16. maí 1979, með síðari beytingum	988
493	1. des.	Reglur um merkingu skipa	991—992
502	1. des.	Reglugerð um tannverndarsjóð	1013
489	2. des.	Reglugerð um breyting á reglugerð nr. 343 19. september 1978 um Verðjöfnunarsjóð fiskiðnaðarins	988
492	2. des.	Reglugerð um breytingu á reglugerð nr. 137/1979 fyrir Fósturskóla Íslands	990
485	3. des.	Skipulagsskrá fyrir Tækjakaupa- og vísindarannsóknasjóð lyflækningadeildar Landsspítalans	983—984
487	3. des.	Reglugerð um breytingu á reglugerð nr. 23 6. janúar 1986 um takmörkun leigubifreiða til mannflutninga í Hveragerði, Árnessýslu og um ráðstöfun atvinnuleyfa	986
488	3. des.	Reglugerð um vitagjald	987
494	3. des.	Reglugerð um hafnamál	993—998
495	3. des.	Gjaldskrá fyrir íslenskar hafnir	998—1002
496	3. des.	Gjaldskrá fyrir landshafnir	1002—1006
499	3. des.	Samþykkt um forkaupsrétt Akranesskaupstaðar að fasteignum á svokölluðum Breiðarsvæði innan Akraneskaupstaðar	1011—1012
486	4. des.	Skipulagsskrá fyrir Menningarsjóð Mjólkursamsölunnar í Reykjavík	985—986
500	4. des.	Samþykkt um breytingu á samþykkt um stjórn hreppsmálefna Blönduósshrepps nr. 622/1983	1012
491	6. des.	Reglugerð um stofnun rannsóknastöðu í fornleifafræði við Þjóðminjasafn Íslands í minningu dr. Kristjáns Eldjárns	989
501	9. des.	Auglýsing um umferð í Egilsstaðakauptúni	1012—1013
508	10. des.	Reglugerð um iðgjöld til slysatrygginga samkvæmt 4. mgr. 36. gr. laga nr. 67/1971, um almannatryggingar, sbr. 5. gr. laga nr. 59/1978	1020
517	12. des.	Reglur um fjárhagslegan aðskilnað stofnlánasjóða og veðdeilda skattskyldra innlánsstofnana frá öðrum deildum þeirra	1062
506	15. des.	Reglugerð um störf undanþágunefndar framhaldsskóla	1081—1019
507	15. des.	Reglugerð um störf undanþágunefndar grunnskóla	1019—1020
525	15. des.	Skipulagsskrá fyrir Sagnfræðisjóð dr. Björns Þorsteinssonar	1075—1076
519	16. des.	Auglýsing um umferð á Sauðárkróki	1068
535	16. des.	Arðskrá fyrir Veiðifélag Vatnsdalsár	1089—1090
520	17. des.	Reglugerð um gjöld fyrir vörumerki o.fl.	1069
521	17. des.	Reglugerð um B-gatnagerðargjöld í Hrísey	1070—1071
522	17. des.	Reglugerð um gjöld fyrir einkaleyfi o. fl.	1071—1072
511	18. des.	Reglugerð um útvarp samkvæmt tímabundnum leyfum	1044—1049
512	18. des.	Reglugerð um auglýsingar í útvarpi	1049—1050
505	19. des.	Gjaldskrá Hitaveitu Akraness og Borgarfjarðar	1016—1018

Nr.	Dagsetning	Fyrirsögn	Blaðsíðutal
514	19. des.	Reglugerð um breytingar á reglugerðum um greiðslu sjúkratryggðra samkvæmt lögum um almannatryggingar	1055—1056
510	22. des.	Auglýsing um útvarpsgjald	1043
518	22. des.	Reglugerð um stjórn botnfiskveiða 1987	1063—1068
523	22. des.	Auglýsing um breyting á reglum nr. 72 7. febrúar 1986, um eftirgjöf gjalda af fjárfestingarvörum til nota við loðdýrarækt	1072—1073
524	22. des.	Bæjarnöfn o. fl.	1074—1075
532	22. des.	Auglýsing um staðfestingu á breytingu á aðalskipulagi Hafnarfjarðar	1087
533	22. des.	Auglýsing um staðfestingu á deiliskipulagi iðnaðarsvæðis í Hellnahrauni í Hafnarfirði	1087
534	22. des.	Skipulagsskrá fyrir minningarsjóð Jóns Ólafs Guðmundssonar	1088
513	23. des.	Reglugerð um aukatekjur ríkissjóðs	1051—1054
515	23. des.	Reglugerð um bensíngjald	1056—1057
615	23. des.	Reglugerð um þungaskatt	1057—1062
537	23. des.	Bréf dóms- og kirkjumálaráðuneytisins til sýslumannsins í Skagafjarðarsýslu um manntalsþing í Skagafjarðarsýslu	1090
509	29. des.	Gjaldskrá og reglur fyrir símaþjónustu	1021—1043
528	29. des.	Auglýsing um breytingu á gjaldskrám Rafmagnsveitna ríkisins og Orkubús Vestfjarða	1081
529	29. des.	Auglýsing um breytingu á gjaldskrám rafveitna	1082—1083
530	29. des.	Auglýsing um breytingu á gjaldskrám hitaveitna	1083
531	29. des.	Reglugerð um gjöld fyrir skoðun, skráningu, mælingu skipa o. fl.	1084—1087
545	29. des.	Auglýsing um starfsleyfi fyrir Fiskimjölsverksmiðju Einars Sigurðssonar (F.E.S.), Vestmannaeyjum	1099—1101
526	30. des.	Gjaldskrá Hitaveitu Suðurnesja fyrir heitt vatn	1077—1078
527	30. des.	Gjaldskrá Hitaveitu Suðurnesja fyrir raforku	1079—1081
538	30. des.	Reglugerð um hækkun bóta almannatrygginga	1091
541	30. des.	Reglugerð um skoðunargjald ökutækja	1095
542	30. des.	Auglýsing um umferð í Reykjavík	1096
544	30. des.	Auglýsing um starfsleyfi fyrir Fiskimjölsverksmiðju Vestmannaeyja (F.I.V.E.), Vestmannaeyjum	1097—1099
546	30. des.	Auglýsing um starfsleyfi fyrir Fiskimjölsverksmiðju Hornafjarðar hf., Höfn, Hornafirði	1101—1103
547	30. des.	Auglýsing um starfsleyfi fyrir Hraðfrystistöð Þórshafnar hf., fiskimjölsverksmiðju; Þórshöfn	1103—1105
549	30. des.	Skipulagsskrá fyrir sjóð Heklu hf. til minningar um hjónin Rannveigu Ingimarsdóttur og Sigfús Bjarnason, sem stofnuðu heildverslunina Heklu hf.	1107—1108
540	31. des.	Reglugerð um dómsmálagjöld o. fl.	1092—1094
543	31. des.	Auglýsing um umferð á Selfossi	1096
549	31. des.	Reglugerð um innheimtu þinggjalda á árinu 1987	1106

Nr.	Fyrirsögn	Blaðsíðutal
	Reikningar.	
57	Reikningur Söfnunarsjóðs Íslands árið 1983	107—109
58	Reikningur Söfnunarsjóðs Íslands árið 1984	108—109
59	Reikningur Söfnunarsjóðs Íslands árið 1985	110—111
132	Reikningur Iðnlánasjóðs fyrir árið 1983	267—271
133	Reikningur Iðnlánasjóðs fyrir árið 1984	272—277
140	Reikningur Minningargjafasjóðs Landspítalans	287—289
183	Reikningur Líknarsjóðs Margrétar Árnadóttur, Alviðru, fyrir árið 1985	363
242	Reikningur Kjarnfóðursjóðs 1985	487—488
256	Reikningur Þjóðhátíðarsjóðs 1985	499
257	Reikningur Samgöngubótasjóðs Páls Jónssonar árið 1984	500
258	Reikningur Gullbrúðkaupssjóðs Bjarna amtmanns Þorsteinssonar og frú Þórunnar Hannesdóttur árið 1984	500—501
273	Reikningur Iðnlánasjóðs fyrir árið 1985	532—538
291	Reikningur yfir tekjur og gjöld Styrktarsjóðs Christianskonungs X. og Alexandrine drottningar, árið 1985	563
292	Reikningur yfir tekjur og gjöld styrktarsjóðs þeirra,sem bíða tjón af jarðeldum, fyrir árið 1985	563
293	Reikningur yfir tekjur og gjöld Minningarsjóðs Vestur-Ísafjarðarsýslu, fyrir árið 1985	564
294	Reikningur Gullbrúðkaupssjóðs Bjarna amtmanns Þorsteinssonar og frú Þórunnar Hannesdóttur árið 1985	564
295	Reikningur yfir tekjur og gjöld Grímseyjarsjóðs W.Fiske, fyrir árið 1985	565
296	Reikningur yfir tekjur og gjöld Styrktarsjóðs W.Fischers, fyrir árið 1985	565
297	Reikningur yfir tekjur og gjöld Minningarsjóðs hjónanna Steinunnar Sighvatsdóttur og Magnúsar Ólafssonar, fyrir árið 1985	566
298	Reikningur Samgöngubótasjóðs Páls Jónssonar árið 1985	566
299	Reikningur yfir tekjur og gjöld sjóðsins Stígs, fyrir árið 1985	567
300	Reikningur yfir tekjur og gjöld Minningarsjóðs Jóhanns Jóhannessonar og Sigurbjargar Guðnadóttur, fyrir árið 1985	567
301	Reikningur yfir tekjur og gjöld Styrktarsjóðs Gísla Jóns Nikulássonar, fyrir árið 1985	568
302	Reikningur yfir Styrktarsjóð Þórarins Tulinius, fyrir árið 1985	568

Nr.	Fyrirsögn	Blaðsíðutal
322	Reikningur Fiskveiðasjóðs Íslands, fyrir árið 1985	619—625
338	Reikningur fyrir sjóðinn Gerðuminning	714
359	Reikningur Lánasjóðs sveitarfélaga fyrir árið 1985	762—764
361	Reikningur Framkvæmdasjóðs Íslands árið 1985	765—770
362	Reikningur Bjargráðasjóðs fyrir árið 1984	770—772
373	Reikningur Bjargráðasjóðs fyrir árið 1985	799—801
392	Reikningur Innheimtustofnunar sveitarfélaga	835
411	Reikningur Jöfnunarsjóðs sveitarfélaga 1985	874—876
446	Reikningur Útvegsbanka Íslands, fyrir árið 1985	914—920
497	Reikningur Lífeyrissjóðs bænda 1985	1006—1008
498	Reikningur Félagsstofnunar stúdenta 1. júní 1985 til 31. maí 1986	1009—1011
550	**Heiðursmerki Fálkaorðunnar**	1109—1111
551	**Embætti, sýslanir**	1112—1136
552	**Sendiherrar og ræðismenn**	1136—1138
553	**Skrá um hlutafélagatilkynningar sem birtust í Lögbirtingablaði 1986**	1139—1143
554	**Skrá um firmatilkynningar sem birtust í Lögbirtingablaði 1986**	1144—1165
555	**Skrá um samvinnufélagatilkynningar sem birtust í Lögbirtingablaði 1986**	1165

Yfirlit

eftir málaflokkum.

Nr.	Dagsetning	Fyrirsögn	Blaðsíðutal
		Aðflutningsgjöld, sjá Skattamál, tollamál.	
		Akranes.	
65	6. febr.	Samþykkt um breyting á gjaldskrá fyrir heilbrigðiseftirlit á Akranesi nr. 235/1985	120
134	27. febr.	Reglugerð um þátttöku sveitarfélaga í kostnaði sjúkrasamlaga	278—279
188	20. mars	Gjaldskrá Hitaveitu Akraness og Borgarfjarðar	369—371
209	20. mars	Gjaldskrá Rafveitu Akraness	420—423
268	12. maí	Auglýsing um umferð á Akranesi	528
288	9. júní	Skipulagsskrá fyrir kvikmynda- og hljómleikahúsið Bíóhöllina á Akranesi	559—560
366	28. júlí	Starfsleyfi fyrir Síldar- og fiskimjölsverksmiðju Akraness hf., Akranesi, til framleiðslu á fiskimjöli úr fiski og fiskúrgangi	790—792
374	21. júlí	Fjallskilareglugerð fyrir Borgarfjarðarsýslu og Akraneskaupstað	802—812
499	3. des.	Samþykkt um forkaupsrétt Akranesskaupstaðar að fasteignum á svokölluðu Breiðarsvæði innan Akranesskaupstaðar	1011—1012
505	19. des.	Gjaldskrá Hitaveitu Akraness og Borgarfjarðar	1016—1018
539	30. nóv.	Auglýsing um umferð á Akranesi	1092
		Akureyri.	
3	2. jan.	Auglýsing um umferð á Akureyri	3
56	4. febr.	Samþykkt um breytingu á samþykkt um stjórn Akureyrar nr. 143 29. ágúst 1962	106
79	6. febr.	Auglýsing um staðfestingu á deiliskipulagi Innbæjar og Fjöru á Akureyri	148
94	17. febr.	Reglugerð um breytingu á reglugerð fyrir Hitaveitu Akureyrar nr. 256/1985	165—166
96	17. febr.	Reglugerð um breytingu á reglugerð fyrir Rafveitu Akureyrar nr. 458/1979	167
114	24. febr.	Gjaldskrá Hitaveitu Akureyrar	203—204
123	24. febr.	Gjaldskrá Rafveitu Akureyrar	232—234
134	27. febr.	Reglugerð um þátttöku sveitarfélaga í kostnaði sjúkrasamlaga	278—279

Nr.	Dagsetning	Fyrirsögn	Blaðsíðutal
181	3. apríl	Reglugerð um breytingu á reglugerð fyrir Vatnsveitu Akureyrar nr. 55 30. apríl 1959	362
182	3. apríl	Auglýsing um breytingu á gjaldskrá fyrir Vatnsveitu Akureyrar nr. 62 9. mars 1972	363
193	7. apríl	Gjaldskrá Hitaveitu Akureyrar	384—392
214	20. mars	Gjaldskrá Rafveitu Akureyrar	434—436
260	12. maí	Reglugerð um þjóðvegi í kaupstöðum og kauptúnum	502—508
319	20. júní	Samþykkt um breytingu á samþykkt um stjórn Akureyrar nr. 143 frá 29. ágúst 1962 sbr. samþykkt nr. 56 frá 4. febrúar 1986	601—603
394	5. sept	Samþykkt um breytingu á samþykkt um stjórn Akureyrar nr. 143 frá 29. ágúst 1962 sbr. samþykkt nr. 319 frá 20. júní 1986	841
		Almannatryggingar.	
18	7. jan.	Reglugerð um breytingu á reglugerð um greiðslur almannatrygginga á lyfjakostnaði nr. 246/1982	24
19	7. jan.	Reglugerð um iðgjöld til slysatrygginga samkvæmt 4. mgr. 36. gr. laga nr. 67/1971, um almannatryggingar, sbr. 5. gr. laga nr. 59/1978	24
103	28. febr.	Reglugerð um hækkun bóta almannatrygginga	189
134	27. febr.	Reglugerð um þátttöku sveitarfélaga í kostnaði sjúkrasamlaga	278—279
168	21. mars	Reglugerð um breytingu á reglugerð nr. 201/1981 um iðgjald til slysatrygginga samkvæmt 36. gr. laga nr. 67/1971 um almannatryggingar	344
267	21. maí	Reglugerð um hækkun bóta almannatrygginga	527—528
320	27. júní	Reglugerð um hækkun fjárhæða (frítekjumarks) skv. 1. tl. 1. mgr. 19. gr. laga nr. 67/1971, um almannatryggingar	603
363	8. ágúst	Gjaldskrá vegna þátttöku almannatrygginga í tannlæknakostnaði samkv. 44. gr. laga nr. 67/1971, um almannatryggingar, með síðari breytingum	773—783
380	15. ágúst	Reglugerð um hækkun á bótum almannatrygginga	819
407	22. sept.	Reglugerð um breyting á reglugerð nr. 261/1983 um fæðingarorlof, með síðari breytingum	870
442	17. okt.	Reglugerð um (3.) breytingu á reglugerð um greiðslur almannatrygginga á lyfjakostnaði nr. 246/1982	908
477	1. des.	Reglugerð um hækkun á bótum almannatrygginga	973
508	10. des.	Reglugerð um iðgjöld til slysatrygginga samkvæmt 4. mgr. 36. gr. laga nr. 67/1971, um almannatryggingar, sbr. 5. gr. laga nr. 59/1978	1020
514	19. des.	Reglugerð um breytingar á reglugerðum um greiðslu sjúkratryggðra samkvæmt lögum um almannatryggingar	1055—1056
538	30. des.	Reglugerð um hækkun bóta almannatrygginga	1091

Nr.	Dagsetning	Fyrirsögn	Blaðsíðutal
		Almannavarnir.	
237	25. apríl	Auglýsing um samstarf um almannavarnir	476
		Atvinnuleysi, sjá Félagsmál; Vinnumiðlun.	
		Atvinnuréttindi.	
13	6. jan.	Reglugerð um menntun, réttindi og skyldur sjúkranuddara	326
167	21. mars	Reglugerð um menntun, réttindi og skyldur læknaritara	343
172	25. mars	Auglýsing um veitingu leyfis til áætlunarflugs innanlands	348
243	25. apríl	Reglugerð um breyting á reglugerð nr. 264, 31. desember 1971, um raforkuvirki, með áorðnum breytingum	488
245	28. apríl	Reglugerð um röntgentækna	490—491
311	18. júní	Reglugerð um veitingu lækningaleyfis og sérfræðileyfa	588—594
329	16. júní	Reglugerð um skírteini gefin út af flugmálastjórn	633—706
346	21. júlí	Reglugerð um breytingu á reglugerð nr. 264 31. desember 1971, um raforkuvirki, með áorðnum breytingum	732
350	24. júlí	Reglugerð um afnám reglugerðar nr. 13/1986	741
402	17. sept.	Reglur um sérfræðileyfi tannlækna	849—850
504	18. nóv.	Reglugerð um menntun, réttindi og skyldur sjúkraflutningamanna	1015—1016
		Atvinnustarfsemi.	
62	28. jan.	Reglur um úthlutun styrkja úr Rannsóknasjóði til að stuðla að nýsköpun í atvinnulífinu	115—117
70	11. febr.	Reglugerð um útvarp samkvæmt tímabundnum leyfum	126—131
157	11. mars	Auglýsing um gjald fyrir starfsleyfi er tölvunefnd veitir samkvæmt 1. mgr. 23. gr. laga um kerfisbundna skráningu á upplýsingum er varða einkamálefni nr. 39/1985	326
264	6. maí	Auglýsing um erlenda fjármögnunarleigu (leasing) á tækjum og vélum og lántökur í því sambandi	520—523
347	16. júní	Auglýsing um starfsleyfi fyrir Síldarvinnsluna hf., Neskaupstað, til að framleiða fiskimjöl og lýsi úr bræðslufiski og fiskúrgangi	733—735
353	2. júní	Auglýsing um starfsleyfi fyrir Síldarverksmiðju ríkisins, Reyðarfirði, til framleiðslu á fiskimjöli og lýsi úr bræðslufiski og fiskúrgangi	744—746
354	21. júlí	Auglýsing um breytingu á starfsleyfi fyrir Síldarvinnsluna hf., Neskaupstað, til að framleiða fiskimjöl og lýsi úr bræðslufiski og fiskúrgangi, frá 16. júní 1986	746
355	23. júlí	Gjaldskrá vegna starfsleyfisskyldra fyrirtækja samkvæmt reglugerð nr. 390/1985	746—748
367	29. júlí	Starfsleyfi fyrir Fiskimjölsverksmiðju hraðfrystihúss Eskifjarðar til framleiðslu á fiskimjöli og lýsi úr bræðslufiski og fiskúrgangi	792—794
368	5. ágúst	Auglýsing um endurgreiðsluhlutfall söluskatts til fiskvinnslufyrirtækja	794

Nr.	Dagsetning	Fyrirsögn	Blaðsíðutal
377	31. júlí	Starfsleyfi fyrir Fiskimjöl og lýsi hf., Grindavík, til að framleiða fiskimjöl og lýsi úr fiski og fiskúrgangi	815—817
378	31. júlí	Starfsleyfi fyrir Malbikunarstöðina Hvammsvík hf., Smárahvammi, Garðabæ, til að framleiða malbik	818—819
408	12. sept.	Auglýsing um starfsleyfi fyrir fiskeldisstöð Óslax hf. í landi Garðs í Ólafsfirði	871
544	30. des.	Auglýsing um starfsleyfi fyrir Fiskimjölsverksmiðju Vestmannaeyja (F.I.V.E.), Vestmannaeyjum	1097—1099
545	29. des.	Auglýsing um starfsleyfi fyrir Fiskimjölsverksmiðju Einars Sigurðssonar (F.E.S.), Vestmannaeyjum	1099—1101
546	30. des.	Auglýsing um starfsleyfi fyrir Fiskimjölsverksmiðju Hornafjarðar hf., Höfn, Hornafirði	1101—1103
547	30. des.	Auglýsing um starfsleyfi fyrir Hraðfrystistöð Þórshafnar hf., fiskimjölsverksmiðju, Þórshöfn	1103—1105
		Auglýsingar.	
71	11. febr.	Reglugerð um auglýsingar í útvarpi	131—132
512	18. des.	Reglugerð um auglýsingar í útvarpi	1049—1050
		Austur-Skaftafellssýsla, sjá Skaftafellssýslur.	
		Áfengismál.	
173	3. apríl	Reglugerð um tollfrjálsan farangur ferðamanna og farmanna við komu frá útlöndum, einkasölugjald o. fl.	349—353
290	13. júní	Reglugerð um breytingu á reglugerð um sölu og veitingar áfengis, nr. 335 18. maí 1983	562
		Árnessýsla.	
23	6. jan.	Reglugerð um takmörkun leigubifreiða til mannflutninga í Hveragerði, Árnessýslu og um ráðstöfun atvinnuleyfa	31—33
28	8. jan.	Gjaldskrá Hitaveitu Þorlákshafnar	42—44
40	20. jan.	Gjaldskrá Rafveitu Eyrarbakka	81—83
46	27. jan.	Gjaldskrá Rafveitu Stokkseyrar	92—94
47	24. jan.	Gjaldskrá Rafveitu Hveragerðis	95—97
76	12. febr.	Gjaldskrá fyrir Hitaveitu Laugaráss, Laugarási, Biskupstungum	141—143
82	3. febr.	Gjaldskrá fyrir landshafnir	151—154
92	7. febr.	Gjaldskrá fyrir sorphreinsun í Hveragerði 1986	163
134	27. febr.	Reglugerð um þátttöku sveitarfélaga í kostnaði sjúkrasamlaga	278—279
141	28. febr.	Gjaldskrá vegna hundahalds í Hveragerðishreppi fyrir árið 1986	289—290
200	20. mars	Gjaldskrá fyrir Hitaveitu Flúða og nágrennis	395—396
201	20. mars	Gjaldskrá fyrir Hitaveitu Laugaráss, Laugarási, Biskupstungum	397—398
204	20. mars	Gjaldskrá Hitaveitu Þorlákshafnar	402—404

Nr.	Dagsetning	Fyrirsögn	Blaðsíðutal
218	20. mars	Gjaldskrá Rafveitu Eyrarbakka	445—448
219	20. mars	Gjaldskrá Rafveitu Stokkseyrar	448—450
220	20. mars	Gjaldskrá Rafveitu Hveragerðis	451—453
260	12. maí	Reglugerð um þjóðvegi í kaupstöðum og kauptúnum	502—508
265	7. maí	Gjaldskrá Hitaveitu Eyra	524—525
281	24. mars	Auglýsing um umferð á Eyrarbakka	550
331	9. júlí	Auglýsing um breytingar á staðfestu aðalskipulagi Hveragerðishrepps	707
414	29. sept.	Auglýsing um breyting á staðfestri legu vegar um Ölfusárós milli Eyrarbakka og Þorlákshafnarvegar	877
439	14. okt.	Samþykkt um hundahald á Laugarvatni, Árnessýslu	906
453	22. okt.	Gjaldskrá Hitaveitu Hveragerðis	925—926
454	2. okt.	Gjaldskrá Rafveitu Hveragerðis	927—929
479	26. nóv.	Gjaldskrá fyrir Hitaveitu Laugaráss, Laugarási, Biskupstungum	974—975
487	3. des	Reglugerð um breytingu á reglugerð nr. 23 6. janúar 1986 um takmörkun leigubifreiða til mannflutninga í Hveragerði, Árnessýslu og um ráðstöfun atvinnuleyfa	986
496	3. des.	Gjaldskrá fyrir landshafnir	1002—1006

Ávana- og fíkniefni, sjá Lyf.

Bankamál.

54	31. jan.	Reglugerð um Tryggingasjóð viðskiptabanka	103—105
61	4. febr.	Samþykktir fyrir Tryggingarsjóð sparisjóða	112—115
77	14. febr.	Reglur um ársreikning viðskiptabanka og sparisjóða	143—147
264	6. maí	Auglýsing um erlenda fjármögnunarleigu (leasing) á tækjum og vélum og lántökur í því sambandi	526—527
470	14. nóv.	Reglugerð fyrir Seðlabanka Íslands	953—966
517	12. des.	Reglur um fjárhagslegan aðskilnað stofnlánasjóða og veðdeilda skattskyldra innlánsstofnana frá öðrum deildum þeirra	1062

Barðastrandarsýsla.

33	20. jan.	Auglýsing um staðfestingu á aðalskipulagi Tálknafjarðar 1985—2005	51
131	24. febr.	Hafnarreglugerð fyrir Patrekshöfn	260—267
134	27. febr.	Reglugerð um þátttöku sveitarfélaga í kostnaði sjúkrasamlaga	278—279
260	12. maí	Reglugerð um þjóðvegi í kaupstöðum og kauptúnum	502—508
282	14. maí	Gjaldskrá fyrir Hitaveitu Reykhólahrepps	551
469	14. nóv.	Auglýsing um staðfestingu á aðalskipulagi Bíldudals	952

Barnavernd.

145	11. mars	Reglur um sumardvalarheimili barna og sumarbúðir	293—295
512	18. des.	Reglugerð um auglýsingar í útvarpi	1049—1050

Nr.	Dagsetning	Fyrirsögn	Blaðsíðutal
		Bátaábyrgðarfélög, sjá Siglingar, skip; Tryggingar.	
		Bifreiðagjöld, sjá Skattamál, tollamál; Ökutæki.	
		Bolungarvík.	
134	27. febr.	Reglugerð um þátttöku sveitarfélaga í kostnaði sjúkrasamlaga	278—279
260	12. maí	Reglugerð um þjóðvegi í kaupstöðum og kauptúnum	502—508
425	26. sept.	Samþykkt um hundahald í Bolungarvíkurkaupstað	890—892
426	6. okt.	Gjaldskrá fyrir hundahald í Bolungarvíkurkaupstað fyrir tímabilið 1. ágúst 1986 til 1. mars 1987	892
		Borgarfjarðarsýsla, sjá Mýra- og Borgarfjarðarsýsla.	
		Botnvörpuveiðar, sjá Landhelgismál; Sjávarútvegur.	
		Bókasöfn, sjá Menntamál; Söfn.	
		Búfjárhald, sjá Landbúnaður.	
		Búnaðarmál, sjá Landbúnaður.	
		Byggingarmál.	
490	1. des.	Reglugerð um breytingu á byggingarreglugerð nr. 292 16. maí 1979 með síðari breytingum	988
		Bæjanöfn.	
524	22. des.	Bæjanöfn o. fl	1074—1075
		Bæjarstjórnir, sjá Sveitarstjórnarmál.	
		Börn, sjá Barnavernd.	
		Dalasýsla.	
134	27. febr.	Reglugerð um þátttöku sveitarfélaga í kostnaði sjúkrasamlaga	278—279
260	12. maí	Reglugerð um þjóðvegi í kaupstöðum og kauptúnum	502—508
370	30. júlí	Auglýsing um skiptingu Klofningshrepps í Dalasýslu milli Fellsstrandarhrepps og Skarðshrepps í sömu sýslu	796
		Dalvík.	
134	27. febr.	Reglugerð um þátttöku sveitarfélaga í kostnaði sjúkrasamlaga	278—279

Nr.	Dagsetning	Fyrirsögn	Blaðsíðutal
260	12. maí	Reglugerð um þjóðvegi í kaupstöðum og kauptúnum	502—508
335	7. júlí	Auglýsing um breyting á samþykkt um stjórn Dalvíkurkaupstaðar og fundarsköp bæjarstjórnar nr. 279 10. september 1974	711—712
		Dómsmál.	
536	17. júlí	Bréf dóms- og kirkjumálaráðuneytisins til sýslumannsins í Suður-Múlasýslu um manntalsþing í Suður-Múlasýslu ..	1090
537	23. des.	Bréf dóms- og kirkjumálaráðuneytisins til sýslumannsins í Skagafjarðarsýslu um manntalsþing í Skagafjarðarsýslu	1090
540	31. des.	Reglugerð um dómsmálagjöld o.fl.	1092—1094
		Dýralæknar, sjá Landbúnaður.	
		Dýravernd.	
125	20. febr.	Reglugerð um hænsnahald í búrum	237—239
		Efnahagsráðstafanir.	
106	1. mars	Tilkynning um lækkun á gjaldskrám hitaveitna og rafveitna	193
		Einkaleyfi.	
522	17. des.	Reglugerð um gjöld fyrir einkaleyfi o. fl.	1071—1072
		Einkamálefni.	
83	31. jan.	Reglugerð um leynd og vernd fjarskipta	155—156
157	11. mars	Auglýsing um gjald fyrir starfsleyfi er tölvunefnd veitir samkvæmt 1. mgr. 23. gr. laga um kerfisbundna skráningu á upplýsingum er varða einkamálefni nr. 39/1985 ..	326
		Eiturefni, sjá Heilbrigðismál.	
		Embættismenn, sjá Opinberir starfsmenn.	
		Erfðaréttur.	
462	6. nóv.	Auglýsing um breytingu á grunnfjárhæðum skv. 4. og 6. gr., sbr. 22. gr. laga nr. 83/1984 um erfðafjárskatt	941
		Erlend lán.	
309	18. júní	Auglýsing um erlend lán vegna útflutningsafurða	586—587
		Eskifjörður.	
241	23. apríl	Gjaldskrá fyrir heilbrigðiseftirlit Austurlandssvæðis sbr. 6. gr. 9. tl. laga nr. 109/1984	485—486

Nr.	Dagsetning	Fyrirsögn	Blaðsíðutal
260	12. maí	Reglugerð um þjóðvegi í kaupstöðum og kauptúnum	502—508
367	29. júlí	Starfsleyfi fyrir Fiskimjölsverksmiðju Hraðfrystihúss Eskifjarðar til framleiðslu á fiskimjöli og lýsi úr bræðslufiski og fiskúrgangi	792—794
460	5. nóv.	Auglýsing um breytingu á reglugerð um gatnagerðargjöld í Eskifjarðarkaupstað nr. 267 26. júní 1985	939—940
		Eyjafjarðarsýsla.	
36	20. jan.	Auglýsing um breytingu á gjaldskrá nr. 157/1985 fyrir heilbrigðiseftirlit á starfssvæði Heilbrigðiseftirlits Eyjafjarðar, samkvæmt 5. gr. 6. tl. laga nr. 109/1984	73
134	27. febr.	Reglugerð um þátttöku sveitarfélaga í kostnaði sjúkrasamlaga	278—279
260	12. maí	Reglugerð um þjóðvegi í kaupstöðum og kauptúnum	502—508
420	6. okt.	Samþykkt um breytingu á lögreglusamþykkt fyrir Eyjafjarðarsýslu, nr. 155 30. júní 1943	888
521	17. des.	Reglugerð um B-gatnagerðargjöld í Hrísey	1070—1071
		Fasteignir.	
95	20. febr.	Reglugerð um breyting á reglugerð nr. 406 3. nóvember 1978, um fasteignaskráningu og fasteignamat	166
474	18. nóv.	Auglýsing um nýtt fasteignamat	970
490	1. des.	Reglugerð um breytingu á byggingareglugerð nr. 292 16. maí 1979, með síðari breytingum	988
499	3. des.	Samþykkt um forkaupsrétt Akranesskaupstaðar að fasteignum á svokölluðu Breiðarsvæði innan Akranesskaupstaðar.	1011—1012
		Fatlaðir, sjá Félagsmál, Heilbrigðismál.	
		Ferðamál.	
173	3. apríl	Reglugerð um tollfrjálsan farangur ferðamanna og farmanna við komu frá útlöndum, einkasölugjald o.fl	349—353
303	9. júní	Reglur um verðmætismörk vegna útgáfu EUR.2 eyðublaðs og sérstaka tollmeðferð smáböggla til einkaaðila og einkafarangurs ferðamanna samkvæmt fríverslunarsamningum EFTA og EBE	569
		Félagsmál.	
93	17. febr.	Reglugerð um greiðslu barnabóta á árinu 1986 o. fl.	164—165
129	24. febr.	Reglugerð um vinnumiðlun	244—251
156	12. mars	Reglugerð fyrir heimilishjálp á Blönduósi	325—326
179	24. mars	Gjaldskrá fyrir sérstök þjónustustörf Vinnueftirlits ríkisins	359—360
180	2. apríl	Reglugerð um heimilishjálp í Andakílshreppi	361—362
244	29. apríl	Reglugerð um styrki eða lán til verkfæra- og tækjakaupa skv. 2. tl. 19. gr. laga nr. 41/1983 um málefni fatlaðra	489—490

Nr.	Dagsetning	Fyrirsögn	Blaðsíðutal
328	18. júní	Reglugerð um stofnkostnað skv. lögum um málefni fatlaðra nr.41/1983	630—632
385	2. apríl	Reglugerð um breytingu á reglugerð um vinnumiðlun nr. 129/1986	822
393	23. júlí	Reglugerð um svæðisstjórnir málefna fatlaðra	836—841

Fiskirækt, sjá Veiði, friðun.

Fiskveiðar, sjá Sjávarútvegur.

Fjallskil, sjá Landbúnaður.

Fjarskipti.

7	8. jan.	Reglugerð um starfrækslu jarðstöðva fyrir móttöku sjónvarpsefnis um fjarskiptatungl	5—6
68	30. jan.	Auglýsing um niðurfellingu aðflutningsgjalda og sölugjalds af farsímum	123—124
70	11. febr.	Reglugerð um útvarp samkvæmt tímabundnum leyfum	126—131
71	11. febr.	Reglugerð um auglýsingar í útvarpi	131—132
83	31. jan.	Reglugerð um leynd og vernd fjarskipta	155—156
135	27. febr.	Gjaldskrá fyrir leyfi til starfrækslu jarðstöðva fyrir móttöku sjónvarpsefnis um fjarskiptatungl	279
310	16. júní	Reglugerð um breytingu á gjaldskrá og reglum fyrir símaþjónustu nr. 420/1985	587
314	16. júní	Reglugerð um breytingu á reglugerð um starfrækslu jarðstöðva fyrir mótttöku sjónvarpsefnis um fjarskiptatungl nr. 7/1986	596
509	29. des.	Gjaldskrá og reglur fyrir símaþjónustu	1021—1043

Fjármögnunarleiga.

107	26. febr.	Auglýsing um undanþágu frá greiðslu söluskatts af fjármögnunarleigu	193—194
264	6. maí	Auglýsing um erlenda fjármögnunarleigu (leasing) á tækjum og vélum og lántökur í því sambandi	520—523

Flugmál.

81	10. febr.	Gjaldskrá fyrir afnot flugvalla	149—150
88	7. febr.	Gjaldskrá fyrir þjónustu loftferðaeftirlits flugmálastjórnar	160—161
172	25. mars	Auglýsing um veitingu leyfis til áætlunarflugs innanlands	348
253	12. maí	Reglugerð um breytingu á reglugerð nr. 276/1983 um Flugmálastjórn Íslands	495
254	12. maí	Reglugerð um breytingu á reglugerð nr. 627, 7. september 1983, um lágmarksbúnað loftfara, sbr. reglugerð nr. 396 9. október 1985 um breytingu á henni	496
263	12. maí	Reglugerð um lágmarksafkastagetu flugvéla	515—519
329	16. júní	Reglugerð um skírteini gefin út af flugmálastjórn	633—706
427	16. okt.	Auglýsing um leyfi til áætlunarflugs	893

Nr.	Dagsetning	Fyrirsögn	Blaðsíðutal
		Forkaupsréttur, sjá Kaupréttur, forkaupsréttur.	
		Fólksflutningar, sjá Ökutæki.	
		Fólkvangur, sjá Náttúrurannsóknir, náttúruvernd.	
		Friðlýsing, sjá Náttúrurannsóknir, náttúruvernd; Veiði, friðun.	
		Friðun, sjá Veiði, friðun.	
		Garðakaupstaður.	
5	7. jan.	Auglýsing um umferð í Garðakaupstað	4
134	27. febr.	Reglugerð um þátttöku sveitarfélaga í kostnaði sjúkrasamlaga	278—279
260	12. maí	Reglugerð um þjóðvegi í kaupstöðum og kauptúnum	502—508
		Gatnagerðargjöld, sjá Tekjustofnar sveitarfélaga.	
		Geislavarnir ríkisins, sjá Öryggismál.	
		Getraunir, sjá Happdrætti.	
		Gjaldeyrismál.	
264	6. maí	Auglýsing um erlenda fjármögnunarleigu (leasing) á tækjum og vélum og lántökur í því sambandi	520—523
309	18. júní	Auglýsing um erlend lán vegna útflutningsafurða	586—587
		Grindavík, sjá Suðurnes.	
		Gullbringusýsla, sjá Suðurnes.	
		Hafnarfjörður.	
52	22. jan	Reglugerð um niðurfellingu reglugerðar nr. 17 24. janúar 1978, sbr. nr. 23 13. janúar 1983 og nr. 154 10. mars 1983 um takmörkun leigubifreiða í Hafnarfirði og um ráðstöfun atvinnuleyfa	101
117	24. febr.	Gjaldskrá Rafveitu Hafnarfjarðar	209—213
134	27. febr.	Reglugerð um þátttöku sveitarfélaga í kostnaði sjúkrasamlaga	278—279
222	20. mars	Gjaldskrá Rafveitu Hafnarfjarðar	456—459
260	12. maí	Reglugerð um þjóðvegi í kaupstöðum og kauptúnum	502—508
283	29. maí	Samþykkt um breytingu á samþykkt um stjórn Hafnarfjarðarkaupstaðar og fundarsköp bæjarstjórnar nr. 64 5. febrúar 1974 með síðari breytingum	552

Nr.	Dagsetning	Fyrirsögn	Blaðsíðutal
352	28. júlí	Samþykkt um breytingu á samþykkt um stjórn Hafnarfjarðarkaupstaðar og fundarsköp bæjarstjórnar nr. 64 5. febrúar 1974 með síðari breytingum	743
532	22. des.	Auglýsing um staðfestingu á breytingu á aðalskipulagi Hafnarfjarðar	1087
533	22. des.	Auglýsing um staðfestingu á deiliskipulagi iðnaðarsvæðis í Hellnahrauni í Hafnarfirði	1087
		Hafnir.	
32	20. jan.	Gjaldskrá fyrir íslenskar hafnir	47—51
51	28. jan.	Auglýsing um breytingu á gjaldskrá fyrir íslenskar hafnir nr. 32 20. janúar 1986	101
64	31. jan.	Reglugerð um breytingu á reglugerð nr. 700 28. desember 1981 um vitagjald	120
82	3. febr.	Gjaldskrá fyrir landshafnir	151—154
100	14. febr.	Hafnarreglugerð fyrir Sauðárkrókshöfn	173—180
130	24. febr.	Hafnarreglugerð fyrir Reykjavíkurhöfn	251—260
131	24. febr.	Hafnarreglugerð fyrir Patrekshöfn	260—267
165	18. mars	Hafnarreglugerð fyrir Stykkishólm	334—340
262	13. maí	Hafnarreglugerð fyrir Breiðdalsvíkurhöfn	509—515
306	16. júní	Hafnarreglugerð fyrir Þórshafnarhöfn	573—579
307	16. júní	Hafnarreglugerð fyrir Húsavíkurhöfn	579—585
360	18. júlí	Reglugerð um breytingu á hafnarreglugerð fyrir Skagastrandarhöfn nr. 383 29. september 1985	764—765
488	3. des.	Reglugerð um vitagjald	987
494	3. des.	Reglugerð um hafnamál	993—998
495	3. des.	Gjaldskrá fyrir íslenskar hafnir	998—1002
496	3. des.	Gjaldskrá fyrir landshafnir	1002—1006
		Happdrætti.	
34	20. jan.	Reglugerð um viðauka við reglugerð fyrir Íslenskar Getraunir nr. 472 13. apríl 1981	52
55	4. febr.	Reglugerð um breytingu á reglugerð nr. 371 25. október 1976 um happdrætti dvalarheimilis aldraðra sjómanna	106
375	20. ágúst	Reglugerð um breytingu á reglugerð fyrir Íslenskar Getraunir, nr. 472 13. ágúst 1981	813—814
466	18. nóv.	Reglugerð fyrir talnagetraunir Íslenskrar Getspár	946—949
		Háskóli Íslands.	
410	14. sept.	Reglugerð um Stofnun Sigurðar Nordals	873—874
421	8. okt.	Reglugerð um breytingu á reglugerð nr. 353/1984, um Orðabók Háskólans	888
		Heiðursmerki.	
		Heiðursmerki Fálkaorðunnar	1109—1111

Nr.	Dagsetning	Fyrirsögn	Blaðsíðutal
		Heilbrigðiseftirlit, sjá Heilbrigðismál.	
		Heilbrigðismál.	
10	7. jan.	Reglugerð um breytingu á reglugerð um gerð lyfseðla og afgreiðslu lyfja nr. 291/1979	7
12	7. jan.	Auglýsing um (fjórðu) breytingu auglýsingar um afgreiðslutíma lyfjabúða utan Reykjavíkur nr. 50/1983	8
13	6. jan.	Reglugerð um menntun, réttindi og skyldur sjúkranuddara	9—10
14	6. jan.	Samþykkt um sorphreinsun í Egilsstaðahreppi	110—11
16	7. jan.	Reglugerð um sölu og meðferð ávana- og fíkniefna	14—23
18	7. jan.	Reglugerð um breytingu á reglugerð um greiðslur almannatrygginga á lyfjakostnaði nr. 246/1982	24
22	3. jan.	Samþykkt um breytingu á gjaldskrá fyrir heilbrigðiseftirlit á Vesturlandssvæði nr. 236/1985	30
29	13. jan.	Auglýsing um niðurfellingu framleiðslu forskriftalyfja	45
35	8. jan.	Reglugerð um mjólk og mjólkurvörur	53—72
36	20. jan.	Auglýsing um breytingu á gjaldskrá nr. 157/1985 fyrir heilbrigðiseftirlit á starfssvæði Heilbrigðiseftirlits Eyjafjarðar samkvæmt 5. gr. 6. tl. laga nr. 109/1984	73
49	15. jan.	Gjaldskrá fyrir heilbrigðiseftirlit á Norðurlandssvæði eystra sbr. 6. gr. 7. tl. laga nr. 109/1984	98—99
65	6. febr.	Samþykkt um breyting á gjaldskrá fyrir heilbrigðiseftirlit á Akranesi nr. 235/1985	120
66	31. jan.	Gjaldskrá fyrir heilbrigðiseftirlit á Vestfjörðum	121—122
80	10. febr.	Reglugerð um breyting á reglugerð nr. 445/1978, um flokkun eiturefna og hættulegra efna, með síðari breytingum	148
84	7. febr.	Auglýsing um takmarkanir á ávísun lækna á amfetamín og nokkur fleiri lyf	1157
89	7. febr.	Reglugerð um breytingu á reglugerð um gerð lyfseðla og afgreiðslu lyfja nr. 291/1979	162
90	10. febr.	Reglugerð um breyting á reglugerð nr. 129/1971 um notkun og bann við notkun tiltekinna eiturefna og hættulegra efna ásamt síðari breytingum	162—163
92	7. febr.	Gjaldskrá fyrir sorphreinsun í Hveragerði 1986	163
134	27. febr.	Reglugerð um þátttöku sveitarfélaga í kostnaði sjúkrasamlaga	278—279
160	17. mars	Reglur um þátttöku ríkisins í kostnaði vegna hjálpartækja fyrir heyrnarskerta	329—330
161	17. mars	Gjaldskrá fyrir þjónustu á vegum Heyrnar- og talmeinaþjónustu Íslands	330
167	21. mars	Reglugerð um menntun, réttindi og skyldur læknaritara	343
169	28. febr.	Reglugerð um breyting á ljósmæðrareglugerð nr. 103/1933	344
175	26. mars	Reglugerð um breytingu á reglugerð um gerð lyfseðla og afgreiðslu lyfja nr. 291/1979 með síðari breytingum	1355

Nr.	Dagsetning	Fyrirsögn	Blaðsíðutal
177	26. mars	Reglugerð um breytingu á reglugerð um ávana- og fíkniefni nr. 16/1986	356
225	12. apríl	Gjaldskrá vegna eftirlits Geislavarna ríkisins fyrir árið 1986	464
233	21. apríl	Reglugerð um breyting á reglugerð nr. 445/1978, um flokkun eiturefna og hættulegra efna með síðari breytingum	474
234	21. apríl	Reglugerð um breyting á reglugerð nr. 479/1979, um gerð íláta, merkingu og varnaðarmerki varðandi sölu og varðveislu hættulegra efna	475
235	21. apríl	Reglugerð um breyting á reglugerð nr. 50/1984 um eiturefni og hættuleg efni í landbúnaði og garðyrkju og útrýmingar meindýra, með breytingu nr. 213/1984	475—476
236	21. apríl	Reglur um breytingu á reglum um garðúðun nr. 222/1984	476
238	21. apríl	Reglugerð um eftirlit með framkvæmd ákvæða laga nr. 85/1968 um eiturefni og hættuleg efni	477—483
241	23. apríl	Gjaldskrá fyrir heilbrigðiseftirlit Austurlandssvæðis sbr. 6. gr. 9. tl. laga nr. 109/1984	485—486
244	29. apríl	Reglugerð um styrki eða lán til verkfæra- og tækjakaupa skv. 2. tl. 19. gr. laga nr. 41/1983 um málefni fatlaðra	489—490
245	28. apríl	Reglugerð um röntgentækna	490—491
249	2. maí	Auglýsing um bann við innflutningi matvæla frá Sovétríkjunum, Póllandi, Búlgaríu, Rúmeníu, Ungverjalandi og Tékkóslóvakíu	492
274	14. maí	Gjaldskrá fyrir heilbrigðiseftirlit á Norðurlandssvæði vestra sbr. 6. gr. 5. tl. laga nr. 109/1984	538—540
284	29. maí	Reglugerð um klíniskar rannsóknir á lyfjum	552—555
311	18. júní	Reglugerð um veitingu lækningaleyfis og sérfræðileyfa	588—594
313	20. júní	Samþykkt um sorphreinsun í Búðahreppi	595—596
325	1. júlí	Auglýsing um (fimmtu) breytingu auglýsingar um afgreiðslutíma lyfjabúða utan Reykjavíkur nr. 50/1983	627
328	18. júní	Reglugerð um stofnkostnað skv. lögum um málefni fatlaðra nr. 41/1983	630—632
329	16. júní	Reglugerð um skírteini gefin út af flugmálastjórn	633—706
341	11. júlí	Reglugerð um eftirlitsgjald vegna lyfjaeftirlits fyrir árið 1986	724—725
350	24. júlí	Reglugerð um afnám reglugerðar nr. 13/1986	741
356	24. júlí	Reglugerð um öryggisráðstafanir gegn jónandi geislun	749—753
363	8. ágúst	Gjaldskrá vegna þátttöku almannatrygginga í tannlæknakostnaði samkv. 44. gr. laga nr. 67/1971, um almannatryggingar, með síðari breytingum	773—783
393	23. júlí	Reglugerð um svæðisstjórnir málefna fatlaðra	1836—841
402	17. sept.	Reglur um sérfræðileyfi tannlækna	849—850
442	17. okt.	Reglugerð um (3.) breytingu á reglugerð um greiðslur almannatrygginga á lyfjakostnaði nr. 246/1982	908
443	27. okt.	Auglýsing um (sjöttu) breytingu auglýsingar um afgreiðslutíma lyfjabúða utan Reykjavíkur nr. 50/1983	908

Nr.	Dagsetning	Fyrirsögn	Blaðsíðutal
444	17. okt.	Reglugerð um breytingu á reglugerð um gerð lyfseðla og afgreiðslu lyfja nr. 291/1979	909
455	17. okt.	Reglugerð um breytingu (2.) á reglugerð um ávana- og fíkniefni nr. 16/1986	929
458	7. nóv.	Auglýsing um takmarkanir á innflutningi matvæla frá Sovétríkjunum, Póllandi, Búlgaríu, Rúmeníu, Ungverjalandi og Tékkóslóvakíu	937
485	3. des.	Skipulagsskrá fyrir Tækjakaupa- og vísindarannsóknasjóð lyflækningadeildar Landsspítalans	983—984
502	1. des.	Reglugerð um tannverndarsjóð	1013
503	18. nóv.	Reglugerð um sjúkraflutninga	1014
504	18. nóv.	Reglugerð um menntun, réttindi og skyldur sjúkraflutningamanna	1015—1016
514	19. des.	Reglugerð um breytingar á reglugerðum um greiðslu sjúkratryggðra samkvæmt lögum um almannatryggingar	1055—1056

Heimilishjálp, heimilisþjónusta, sjá Félagsmál.

Hitaveitur, jarðhiti.

24	14. jan.	Gjaldskrá Hitaveitu Mosfellshrepps	134—35
25	2. jan.	Gjaldskrá Hitaveitu Húsavíkur	36—38
26	13. jan.	Gjaldskrá Hitaveitu Seyðisfjarðar	38—40
27	10. jan.	Gjaldskrá Hitaveitu Hafnarhrepps	40—42
28	8. jan.	Gjaldskrá Hitaveitu Þorlákshafnar	42—44
39	20. jan.	Gjaldskrá Hitaveitu Sauðárkróks	79—80
43	27. jan.	Gjaldskrá Hitaveitu Seltjarnarness	86—87
44	23. jan.	Gjaldskrá Hitaveitu Bessastaðahrepps	87—89
74	12. febr.	Gjaldskrá Hitaveitu Suðureyrarhrepps	137—139
75	12. febr.	Gjaldskrá fyrir Fjarhitun Vestmannaeyja	139—141
76	12. febr.	Gjaldskrá fyrir Hitaveitu Laugaráss, Laugarási, Biskupstungum	141—143
94	17. febr.	Reglugerð um breytingu á reglugerð fyrir Hitaveitu Akureyrar nr. 256/1985	165—166
99	21. febr.	Gjaldskrá Hitaveitu Selfoss	172—173
106	1. mars	Tilkynning um lækkun á gjaldskrám hitaveitna og rafveitna	193
111	24. febr.	Gjaldskrá fyrir Hitaveitu Reykjavíkur	197—199
112	24. febr.	Gjaldskrá Orkubús Vestfjarða fyrir hitaveitur	199—200
113	24. febr.	Gjaldskrá Hitaveitu Siglufjarðar	201—202
114	24. febr.	Gjaldskrá Hitaveitu Akureyrar	203—204
115	24. febr.	Gjaldskrá Hitaveitu Egilsstaðahrepps og Fella	1204—207
116	24. febr.	Gjaldskrá Hitaveitu Suðurnesja fyrir heitt vatn	207—209
150	7. mars	Gjaldskrá Hitaveitu Rangæinga	301—303
186	20. mars	Gjaldskrá fyrir Hitaveitu Reykjavíkur	365—367
187	20. mars	Gjaldskrá Hitaveitu Mosfellshrepps	367—369
188	20. mars	Gjaldskrá Hitaveitu Akraness og Borgarfjarðar	369—371
189	20. mars	Gjaldskrá Orkubús Vestfjarða fyrir hitaveitur	372—373

Nr.	Dagsetning	Fyrirsögn	Blaðsíðutal
190	20. mars	Gjaldskrá Hitaveitu Suðureyrarhrepps	373—375
191	20. mars	Gjaldskrá Hitaveitu Hvammstanga	375—377
192	20. mars	Gjaldskrá Hitaveitu Blönduóss	377—379
193	20. mars	Gjaldskrá Hitaveitu Sauðárkróks	380—381
194	20. mars	Gjaldskrá Hitaveitu Siglufjarðar	382—383
195	7. apríl	Gjaldskrá Hitaveitu Akureyrar	384—385
196	20. mars	Gjaldskrá Hitaveitu Ólafsfjarðar	385—386
197	20. mars	Gjaldskrá Hitaveitu Húsavíkur	387—389
198	8. apríl	Gjaldskrá Hitaveitu Egilsstaðahrepps og Fella	389—392
199	8. apríl	Gjaldskrá fyrir Hitaveitu Hafnarhrepps	393—395
200	20. mars	Gjaldskrá fyrir Hitaveitu Flúða og nágrennis	395—396
201	20. mars	Gjaldskrá fyrir Hitaveitu Laugaráss, Laugarási, Biskupstungum	1397—398
202	20. mars	Gjaldskrá fyrir Fjarhitun Vestmannaeyja	399—401
203	20. mars	Gjaldskrá Hitaveitu Selfoss	401—402
204	20. mars	Gjaldskrá Hitaveitu Þorlákshafnar	402—404
205	20. mars	Gjaldskrá Hitaveitu Suðurnesja fyrir heitt vatn	405—406
206	20. mars	Gjaldskrá Hitaveitu Seltjarnarness	407—408
265	7. maí	Gjaldskrá Hitaveitu Eyra	524—525
266	6. maí	Gjaldskrá Hitaveitu Seyðisfjarðar	526—527
282	14. maí	Gjaldskrá fyrir Hitaveitu Reykhólahrepps	551
364	1. ágúst	Gjaldskrá Hitaveitu Suðurnesja fyrir heitt vatn	783—784
376	15. ágúst	Gjaldskrá Hitaveitu Reykjahlíðar	814—815
417	29. sept.	Reglugerð fyrir Hitaveitu Ytri Torfustaðahrepps	878—879
418	29. sept.	Reglugerð Hitaveitu Mosfellshrepps	880—886
430	20. okt.	Gjaldskrá Hitaveitu Blönduóss	895—896
431	17. okt.	Gjaldskrá Hitaveitu Egilsstaðahrepps og Fella	897—900
453	22. okt.	Gjaldskrá Hitaveitu Hveragerðis	925—926
467	6. nóv.	Gjaldskrá Hitaveitu Bessastapahrepps	950—951
479	26. nóv.	Gjaldskrá fyrir Hitaveitu Laugaráss, Laugarási, Biskupstungum	974—975
505	19. des.	Gjaldskrá Hitaveitu Akraness og Borgarfjarðar	1016—1018
526	30. des.	Gjaldskrá Hitaveitu Suðurnesja fyrir heitt vatn	1077—1078
530	29. des.	Auglýsing um breytingu á gjaldskrám hitaveitna	1083

Hlutafélög.

78	13. febr.	Auglýsing um gjaldskrá hlutafélagaskrár	147
428	17. okt.	Auglýsing um gjaldskrá hlutafélagaskrár	893

Hollustuhættir, sjá Heilbrigðismál; Matvælaeftirlit; Umhverfisvernd.

Holræsi, sjá Vatnamál.

Hreindýraveiðar, sjá Veiði, friðun.

Nr.	Dagsetning	Fyrirsögn	Blaðsíðutal
		Hreppaskipting, hreppamörk.	
370	30. júlí	Auglýsing um skiptingu Klofningshrepps í Dalasýslu milli Fellsstrandarhrepps og Skarðshrepps í sömu sýslu	796
440	24. okt.	Auglýsing um sameiningu Hrófbergshrepps í Strandasýslu við Hólmavíkurhrepp í sömu sýslu	907
		Hundar.	
17	3. jan.	Gjaldskrá fyrir hundahald í Keflavík, Njarðvík, Grindavík, Miðneshreppi, Gerðahreppi, Vatnsleysustrandarhreppi og Hafnahreppi fyrir árið 1986	23
91	7. febr.	Gjaldskrá vegna hundahalds í Borgarneshreppi fyrir 1986	163
141	28. febr.	Gjaldskrá vegna hundahalds í Hveragerðishreppi fyrir árið 1986	289—290
152	28. febr.	Gjaldskrá vegna hundahalds í Kópavogi fyrir árið 1986 ...	309
154	28. febr.	Gjaldskrá vegna hundahalds í Reykjavík fyrir tímabilið 1. mars 1986 til jafnlengdar næsta ár	1320
230	16. apríl	Gjaldskrá vegna hundahalds í Mosfellshreppi fyrir árið 1986	471—472
425	26. sept.	Samþykkt um hundahald í Bolungarvíkurkaupstað	890—892
426	6. okt.	Gjaldskrá fyrir hundahald í Bolungarvíkurkaupstað fyrir tímabilið 1. ágúst 1986 til 1. mars 1987	892
439	14. okt.	Samþykkt um hundahald á Laugarvatni, Árnessýslu	906
		Húnavatnssýsla.	
97	10. febr.	Reglugerð um breytingar á fjallskilareglugerð fyrir Vestur-Húnavatnssýslu nr. 392/1975, sbr. breytingu með reglugerð nr. 329/1976	167—169
134	27. febr.	Reglugerð um þátttöku sveitarfélaga í kostnaði sjúkrasamlaga	278—279
156	12. mars	Reglugerð fyrir heimilishjálp á Blönduósi	325—326
191	20. mars	Gjaldskrá Hitaveitu Hvammstanga	375—377
192	20. mars	Gjaldskrá Hitaveitu Blönduóss	377—379
260	12. maí	Reglugerð um þjóðvegi í kaupstöðum og kauptúnum	502—508
318	30. júní	Auglýsing um takmörkun á upprekstri hrossa og sauðfjár á Grímstungu- og Haukagilsheiðar, Víðidalsfjall og Sauðadal í Austur-Húnavatnssýslu	600
360	18. júlí	Reglugerð um breytingu á hafnarreglugerð fyrir Skagastrandarhöfn nr. 383 29. september 1985	764—765
417	29. sept.	Reglugerð fyrir Hitaveitu Ytri Torfustaðahrepps	878—879
430	20. okt.	Gjaldskrá Hitaveitu Blönduóss	895—896
456	30. okt.	Samþykkt fyrir Veiðifélag Vesturhóps og Línakradals, V-Húnavatnssýslu	930
500	4. des.	Samþykkt um breytingu á samþykkt um stjórn hreppsmálefna Blönduósshrepps nr. 622/1983	1012
535	16. des.	Arðskrá fyrir Veiðifélag Vatnsdalsár	1089—1090

Nr.	Dagsetning	Fyrirsögn	Blaðsíðutal
		Húsavík.	
25	2. jan.	Gjaldskrá Hitaveitu Húsavíkur	36—38
63	3. febr.	Gjaldskrá Rafveitu Húsavíkur	117—119
134	27. febr.	Reglugerð um þátttöku sveitarfélaga í kostnaði sjúkrasamlaga	278—279
197	20. mars	Gjaldskrá Hitaveitu Húsavíkur	387—389
215	20. mars	Gjaldskrá Rafveitu Húsavíkur	437—439
260	12. maí	Reglugerð um þjóðvegi í kaupstöðum og kauptúnum	502—508
307	16. júní	Hafnarreglugerð fyrir Húsavíkurhöfn	579—585
		Húsnæðismál.	
321	30. júní	Reglugerð um lánveitingar Byggingarsjóðs ríkisins	604—618
		Höfn, Hornafirði.	
260	12. maí	Reglugerð um þjóðvegi í kaupstöðum og kauptúnum	502—508
546	30. des.	Auglýsing um starfsleyfi fyrir Fiskimjölsverksmiðju Hornafjarðar hf., Höfn, Hornafirði	1101—1103
		Iðnaðarmál.	
343	18. júlí	Reglugerð um Iðnþróunarsjóð	728—731
489	2. des.	Reglugerð um breyting á reglugerð nr. 343 19. september 1978 um Verðjöfnunarsjóð fiskiðnaðarins	988
		Innflutningsmál.	
101	28. febr.	Auglýsing um breyting á auglýsingu nr. 680 31. desember 1980, með síðari breytingum, um sérstaka tollmeðferð vegna aðildar Íslands að Fríverslunarsamtökum Evrópu (EFTA) og samnings Íslands við Efnahagsbandalag Evrópu (EBE) og viðbótarbókunar við þann samning vegna aðildar Grikklands að Efnahagsbandalagi Evrópu	181—187
102	1. mars	Reglugerð um tollafgreiðslugjald	187—189
249	2. maí	Auglýsing um bann við innflutningi matvæla frá Sovétríkjunum, Póllandi, Búlgaríu, Rúmeníu, Ungverjalandi og Tékkóslóvakíu	492
264	6. maí	Auglýsing um erlenda fjármögnunarleigu (leasing) á tækjum og vélum og lántökur í því sambandi	520—523
451	30. okt.	Reglugerð um breytingu á reglugerð nr. 289 24. júní 1986, um sérstakt jöfnunargjald af innfluttum kartöflum og vörum unnum úr þeim	924
		Innheimta opinberra gjalda, sjá Skattamál, tollamál.	
		Ísafjarðarkaupstaður.	
134	27. febr.	Reglugerð um þátttöku sveitarfélaga í kostnaði sjúkrasamlaga	278—279
260	12. maí	Reglugerð um þjóðvegi í kaupstöðum og kauptúnum	502—508

Nr.	Dagsetning	Fyrirsögn	Blaðsíðutal
		Ísafjarðarsýslur.	
74	12. febr.	Gjaldskrá Hitaveitu Suðureyrarhrepps	137—139
134	27. febr.	Reglugerð um þátttöku sveitarfélaga í kostnaði sjúkrasamlaga	278—279
190	20. mars	Gjaldskrá Hitaveitu Suðureyrarhrepps	373—375
260	12. maí	Reglugerð um þjóðvegi í kaupstöðum og kauptúnum	502—508
379	18. ágúst	Auglýsing um staðfestingu á aðalskipulagi Þingeyrar 1985—2005	819
387	22. ágúst	Lögreglusamþykkt fyrir Norður-Ísafjarðarsýslu	823—829
438	20. okt.	Samþykkt um forkaupsrétt Súðavíkurhrepps að fasteignum innan Súðavíkurhrepps	905
		Íþróttamál.	
34	20. jan.	Reglugerð um viðauka við reglugerð fyrir Íslenskar Getraunir nr. 472 13. apríl 1981	52
395	5. sept.	Reglugerð um sundnám grunnskóla	842—845
		Jarðhiti, sjá Hitaveitur, jarðhiti.	
		Kaupréttur, forkaupsréttur.	
344	18. júlí	Samþykkt um forkaupsrétt Svalbarðsstrandarhrepps að fasteignum innan sveitarfélagsins	731
438	20. okt.	Samþykkt um forkaupsrétt Súðavíkurhrepps að fasteignum innan Súðavíkurhrepps	905
499	3. des.	Samþykkt um forkaupsrétt Akranesskaupstaðar að fasteignum á svokölluðu Breiðasvæði innan Akranesskaupstaðar	1011—1012
		Keflavík, sjá Suðurnes.	
		Kennarar, sjá Menntamál.	
		Kirkjumál.	
149	11. mars	Gjaldskrá um greiðslur fyrir aukaverk presta	300—301
		Kjarasamningar, sjá Launamál.	
		Kjósarsýsla.	
9	3. jan.	Auglýsing um staðfestingu á aðalskipulagi Bessastaðahrepps 1984—2004	16—7
24	14. jan.	Gjaldskrá Hitaveitu Mosfellshrepps	34—35
44	23. jan.	Gjaldskrá Hitaveitu Bessastaðahrepps	87—89
134	27. febr.	Reglugerð um þátttöku sveitarfélaga í kostnaði sjúkrasamlaga	278—279
187	20. mars	Gjaldskrá Hitaveitu Mosfellshrepps	367—369

Nr.	Dagsetning	Fyrirsögn	Blaðsíðutal
230	16. apríl	Gjaldskrá vegna hundahalds í Mosfellshreppi fyrir árið 1986	471—472
260	12. maí	Reglugerð um þjóðvegi í kaupstöðum og kauptúnum	502—508
308	12. júní	Auglýsing um staðfestingu breytinga á áður staðfestu deiliskipulagi íbúðahverfis við Bergvík, Kjalarneshreppi	586
418	29. sept.	Reglugerð Hitaveitu Mosfellshrepps	880—886
467	6. nóv.	Gjaldskrá Hitaveitu Bessastaðahrepps	950—951
		Kópavogur.	
134	27. febr.	Reglugerð um þátttöku sveitarfélaga í kostnaði sjúkrasamlaga	278—279
152	28. febr.	Gjaldskrá vegna hundahalds í Kópavogi fyrir árið 1986	309
260	12. maí	Reglugerð um þjóðvegi í kaupstöðum og kauptúnum	502—508
269	22. maí	Samþykkt um breytingu á samþykkt um gatnagerðargjöld í Kópavogskaupstað nr. 318 frá 23. júní 1981	528
334	7. júlí	Reglugerð um breyting á samþykkt um stjórn bæjarmálefna Kópavogskaupstaðar nr. 276 1. júní 1984	709—710
365	28. júlí	Lögreglusamþykkt fyrir Kópavogskaupstað	785—789
413	18. sept.	Auglýsing um umferð í Kópavogi	876
		Landbúnaður.	
35	8. jan.	Reglugerð um mjólk og mjólkurvörur	53—72
37	22. jan.	Reglugerð um stjórn mjólkurframleiðslunnar verðlagsárið 1985—1986	73—77
72	7. febr.	Reglur um eftirgjöf gjalda af fjárfestingarvörum til nota við loðdýrarækt	133—136
97	10. febr.	Reglugerð um breytingar á fjallskilareglugerð fyrir Vestur-Húnavatnssýslu nr. 392/1975, sbr. breytingu með reglugerð nr. 329/1976	167—169
125	20. febr.	Reglugerð um hænsnahald í búrum	237—239
126	24. febr.	Reglugerð um sölu og dreifingu á kartöfluútsæði	240—241
127	21. febr.	Erindisbréf fyrir dýralækni fisksjúkdóma, (sbr. lög nr. 61/1985 um breyting á lögum nr. 77/1981 um dýralækna)	241—242
153	10. mars	Reglugerð um dráttarvélar og hlífabúnað við aflflutning frá þeim	310—320
164	21. mars	Reglugerð um viðbótargreiðslur fyrir sauðfjárafurðir vegna ársfjórðungslegrar verðhækkunar á birgðum	332—333
171	20. mars	Reglur um eftirgjöf gjalda af fjárfestingarvörum til nota við fiskeldi og hafbeit	345—348
174	1. apríl	Reglur um uppgjör fyrir búvöruframleiðslu á verðlagsárinu 1984/1985, skv. 2. mgr. 9. gr. reglugerðar nr. 465/1983	354
178	10. apríl	Reglugerð um breytingu á reglugerð nr. 37 22. janúar 1986 um stjórn mjólkurframleiðslunnar verðlagsárið 1985—1986	357—358
226	21. apríl	Reglugerð um innheimtu gjalda til Framleiðsluráðs landbúnaðarins	465—468

Nr.	Dagsetning	Fyrirsögn	Blaðsíðutal
235	21. apríl	Reglugerð um breyting á reglugerð nr. 50/1984 um eiturefni og hættuleg efni í landbúnaði og garðyrkju og útrýmingar meindýra, með breytingu nr. 213/1984	475—476
236	21. apríl	Reglur um breytingu á reglum um garðúðun nr. 222/1984	476
277	6. júní	Reglugerð um árstíðabundið verðmiðlunargjald af verði mjólkur til framleiðenda	544—545
289	24. júní	Reglugerð um sérstakt jöfnunargjald af innfluttum kartöflum og vörum unnum úr þeim	561
316	30. júní	Reglugerð um ráðstöfun á sérstöku fóðurgjaldi, sem innheimt er skv. reglugerð nr. 259/1985 skv. lögum nr. 46 27. júní 1985, um framleiðslu, verðlagningu og sölu á búvörum, vegna afurða svína og alifugla	597—600
318	30. júní	Auglýsing um takmörkun á upprekstri hrossa og sauðfjár á Grímstungu- og Haukagilsheiðar, Víðidalsfjall og Sauðadal í Austur-Húnavatnssýslu	600
323	30. júní	Gjaldskrá fyrir prófun búvéla	625
324	30. júní	Gjaldskrá fyrir efnarannsóknir og aðra þjónustu, sem Rannsóknastofnun landbúnaðarins annast	626—627
339	22. júlí	Reglugerð um búmark og fullvirðisrétt til framleiðslu mjólkur og sauðfjárafurða verðlagsárið 1986—1987	715—723
340	14. júlí	Reglugerð um breytingu á reglugerð um loðdýrarækt og innflutning loðdýra, nr. 444 22. júlí 1982	724
342	15. júlí	Reglugerð um breyting á reglugerð um slátrun, mat og meðferð sláturafurða, sbr. breytingu með reglugerð nr. 341/1981	726—727
374	21. júlí	Fjallskilareglugerð fyrir Borgarfjarðarsýslu og Akraneskaupstað	802—812
403	18. sept.	Reglugerð um varnir gegn fisksjúkdómum og heilbrigðiseftirlit með fiskeldisstöðvum	851—859
404	22. sept.	Fjallskilareglugerð fyrir Snæfellsness- og Hnappadalssýslu	859—864
405	24. sept.	Reglugerð um flokkun og mat á gærum	865—867
406	25. sept.	Reglugerð um stuðning Framleiðnisjóðs landbúnaðarins við nýjar búgreinar, búháttabreytingar og aðra nýbreytni í landbúnaði	868—870
419	1. okt.	Reglugerð um innheimtu framleiðslugjalds af mjólk umfram verðábyrgð ríkissjóðs á verðlagsárinu 1985—1986	886—887
445	29. okt.	Reglugerð um fullvirðisrétt til framleiðslu sauðfjárafurða verðlagsárið 1987—1988	909—913
451	30. okt.	Reglugerð um breytingu á reglugerð nr. 289 24. júní 1986, um sérstakt jöfnunargjald af innfluttum kartöflum og vörum unnum úr þeim	924
457	7. nóv.	Reglugerð um mat og flokkun á kartöflum og gulrófum	931—936
461	3. nóv.	Samþykkt um búfjárhald í Reykjavík	940—941
475	18. nóv.	Skipulagsskrá fyrir Sauðfjárverndina	971—972
523	22. des.	Auglýsing um breyting á reglum nr. 72 7. febrúar 1986, um eftirgjöf gjalda af fjárfestingarvörum til nota við loðdýrarækt	1072—1073

Nr.	Dagsetning	Fyrirsögn	Blaðsíðutal
		Landhelgismál.	
139	5. mars	Reglugerð um grásleppuveiðar	285—287
158	19. mars	Reglugerð um bann við veiðum um páskahelgi og um sérstök línu- og netasvæði út af Suðvesturlandi og Faxaflóa	327
159	19. mars	Viðauki við reglugerð nr. 327 21. júní 1982	328
250	16. maí	Reglugerð um bann við togveiðum á Hornbanka og Reykjafjarðarál	493
259	14. maí	Reglugerð um bann við veiðum smábáta í júní og netaveiðum fiskiskipa í júlí og ágúst	501
287	9. júní	Reglugerð um bann við togveiðum við Hrollaugseyjar	558
332	4. júlí	Reglugerð um bann við veiðum smábáta í ágúst 1986	707
345	22. júlí	Reglugerð um bann við togveiðum við Vestmannaeyjar	732
383	29. ágúst	Reglugerð um sérstakt togveiðisvæði í Héraðsflóa	821
384	2. sept.	Reglugerð um bann við togveiðum á Mánáreyjarhrygg	821—822
396	8. sept.	Reglugerð um bann við veiðum smábáta í október 1986	846
397	6. sept.	Reglugerð um sérstök togveiðisvæði samkvæmt lögum nr. 97 20. desember 1985	846
401	17. sept.	Reglugerð um bann við rækjuveiðum norðaustur af Langanesi	848
441	27. okt.	Reglugerð um afnám banns við togveiðum við Vestmannaeyjar	907
447	31. okt.	Reglugerð um sérstakt línu- og netasvæði út af Faxaflóa	921
468	17. nóv.	Reglugerð um sérstakt línu- og netasvæði suður af Reykjanesskaga	952

Landssíminn, sjá Fjarskipti.

		Launamál.	
109	21. febr.	Reglugerð um breytingu á reglugerð um kjarasamninga starfsmanna sveitar- og sýslufélaga nr. 236 frá 9. júní 1976	195—196
110	24. febr.	Reglugerð um breyting á reglugerð nr. 145/1982, um launaskatt	196
149	11. mars	Gjaldskrá um greiðslur fyrir aukaverk presta	300—301
151	11. mars	Reglugerð um launaskatt	304—309
407	22. sept.	Reglugerð um breyting á reglugerð nr. 261/1983 um fæðingarorlof, með síðari breytingum	870

Leigubifreiðar, sjá Ökutæki.

Leiklist, sjá Menntamál.

Ljósmæður, sjá Heilbrigðismál.

Loðdýrarækt, sjá Landbúnaður.

Nr.	Dagsetning	Fyrirsögn	Blaðsíðutal
		Loftför, sjá Flugmál.	
		Lyf.	
10	7. jan.	Reglugerð um breytingu á reglugerð um gerð lyfseðla og afgreiðslu lyfja nr. 291/1979	7
12	7. jan.	Auglýsing um (fjórðu) breytingu auglýsingar um afgreiðslutíma lyfjabúða utan Reykjavíkur nr. 50/1983	8
16	7. jan.	Reglugerð um sölu og meðferð ávana- og fíkniefna	14—23
18	7. jan.	Reglugerð um breytingu á reglugerð um greiðslur almannatrygginga á lyfjakostnaði nr. 246/1982	24
29	13. jan.	Auglýsing um niðurfellingu framleiðslu forskriftalyfja	45
84	7. febr.	Auglýsing um takmarkanir á ávísun lækna á amfetamín og nokkur fleiri lyf	157
89	7. febr.	Reglugerð um breytingu á reglugerð um gerð lyfseðla og afgreiðslu lyfja nr. 291/1979	162
175	26. mars	Reglugerð um breytingu á reglugerð um gerð lyfseðla og afgreiðslu lyfja nr. 291/1979 með síðari breytingum	355
177	26. mars	Reglugerð um breytingu á reglugerð um ávana- og fíkniefni nr. 16/1986	356
284	29. maí	Reglugerð um klínískar rannsóknir á lyfjum	552—555
325	1. júlí	Auglýsing um (fimmtu) breytingu auglýsingar um afgreiðslutíma lyfjabúða utan Reykjavíkur nr. 50/1983	627
341	11. júlí	Reglugerð um eftirlitsgjald vegna lyfjaeftirlits fyrir árið 1986	724—725
442	17. okt.	Reglugerð um (3.) breytingu á reglugerð um greiðslur almannatrygginga á lyfjakostnaði nr. 246/1982	908
443	23. okt.	Auglýsing um (sjöttu) breytingu auglýsingar um afgreiðslutíma lyfjabúða utan Reykjavíkur nr. 50/1983	908
444	17. okt.	Reglugerð um breytingu á reglugerð um gerð lyfseðla og afgreiðslu lyfja nr. 291/1979	909
455	17. okt.	Reglugerð um (2.) breytingu á reglugerð um ávana- og fíkniefni nr. 16/1986	929
476	21. nóv.	Reglugerð um skráningargjald og árgjald sérlyfja á Sérlyfjaskrá	972
		Læknar, sjá Atvinnuréttindi; Heilbrigðismál.	
		Læknaritarar, sjá Atvinnuréttindi; Heilbrigðismál.	
		Lögreglumálefni.	
248	5. maí	Samþykkt um breytingu á lögreglusamþykkt fyrir Vestmannaeyjar, nr. 320 18. júlí 1979	492
315	30. júní	Reglugerð um breytingu á reglugerð um samvinnu og starfsskiptingu milli lögreglustjóra og rannsóknarlögreglu ríkisins, nr. 253 29. júní 1977	597
365	28. júlí	Lögreglusamþykkt fyrir Kópavogskaupstað	785—789

Nr.	Dagsetning	Fyrirsögn	Blaðsíðutal
386	15. ágúst	Samþykkt um breytingu á lögreglusamþykkt fyrir Reykjavík, nr. 2 7. janúar 1930	822
387	22. ágúst	Lögreglusamþykkt fyrir Norður-Ísafjarðarsýslu	823—829
420	6. okt.	Samþykkt um breytingu á lögreglusamþykkt fyrir Eyjafjarðarsýslu, nr. 155 30. júní 1943	888
472	17. nóv.	Reglugerð um breytingu á reglugerð um veitingu lögreglustarfs, lögregluskóla o. fl., nr. 660 27. nóvember 1981	968
		Matvælaeftirlit.	
35	8. jan.	Reglugerð um mjólk og mjólkurvörur	53—72
249	2. maí	Auglýsing um bann við innflutningi matvæla frá Sovétríkjunum, Póllandi, Búlgaríu, Rúmeníu, Ungverjalandi og Tékkóslóvakíu	492
422	17. sept.	Reglugerð um breytingu á reglugerð nr. 320/1981 um eftirlit og mat á saltverkaðri síld til útflutnings	889
423	17. sept.	Reglugerð um breytingu á reglugerð nr. 55/1970 um eftirlit og mat á ferskum fiski o. fl.	889
424	17. sept.	Reglugerð um breytingu á reglugerð nr. 177/1985 um búnað og hreinlæti í fiskvinnslustöðvum	890
458	7. nóv.	Auglýsing um takmarkanir á innflutningi matvæla frá Sovétríkjunum, Póllandi, Búlgaríu, Rúmeníu, Ungverjalandi og Tékkóslóvakíu	937
		Mengun, sjá Náttúrurannsóknir, náttúruvernd; Umhverfisvernd.	
		Menntamál.	
6	3. jan.	Reglugerð um breyting á reglugerð nr. 578/1982, um námslán og námsstyrki	4
69	11. febr.	Reglugerð um Menningarsjóð útvarpsstöðva	124—126
73	12. febr.	Reglugerð um breyting á reglugerð nr. 85 18. febrúar 1983 um Tollskóla ríkisins, veitingu í fastar tollstöður o. fl.	137
167	21. mars	Reglugerð um menntun, réttindi og skyldur læknaritara	343
176	2. apríl	Reglugerð um breytingu á reglugerð nr. 578/1982 um námslán og námsstyrki	355
240	28. apríl	Reglugerð um breyting á reglugerð nr. 278/1977, um Tækniskóla Íslands	484—485
327	1. júlí	Reglugerð um breytingu á reglugerð nr. 578/1982 um námslán og námsstyrki	629
333	4. júlí	Reglugerð um breyting á reglugerð nr. 190 8. maí 1978 um Leiklistarskóla Íslands	708
350	24. júlí	Reglugerð um afnám reglugerðar nr. 13/1986	741
351	24. júlí	Reglugerð um starfsmenntunarsjóð félaga í Kennarasambandi Íslands innan Bandalags kennarafélaga	742—743

Nr.	Dagsetning	Fyrirsögn	Blaðsíðutal
357	23. júlí	Reglugerð um Ríkisútvarpið	753—759
372	31. júlí	Námsskrá fyrir rafverktakanám	797—799
381	6. ágúst	Reglugerð um breytingu á reglugerð nr. 578/1982 um námslán og námsstyrki	820
395	5. sept.	Reglugerð um sundnám grunnskóla	842—845
409	23. sept.	Reglur um Byggingarsjóð Þjóðarbókhlöðu	872
410	14. sept.	Reglugerð um Stofnun Sigurðar Nordals	873—874
421	8. okt.	Reglugerð um breyting á reglugerð nr. 353/1984, um Orðabók Háskólans	17888
429	14. okt.	Reglugerð um lánasjóð nemenda sjómannaskólanna	894
448	31. okt.	Reglugerð um breytingu á reglugerð um ökukennslu, próf ökumanna o. fl. nr. 787 13. desember 1983	921—922
478	27. nóv.	Reglugerð um breytingu á reglugerð um Ríkisúvarpið nr. 357/1986	973
481	18. nóv.	Prófreglugerð fyrir skipstjórnarnám	977—980
486	4. des.	Skipulagsskrá fyrir Menningarsjóð Mjólkursamsölunnar í Reykjavík	985—986
491	6. des.	Reglugerð um stofnun rannsóknastöðu í fornleifafræði við Þjóðminjasafn Íslands í minningu dr. Kristjáns Eldjárns	989
492	2. des.	Reglugerð um breytingu á reglugerð nr. 137/1979 fyrir Fósturskóla Íslands	990
504	18. nóv.	Reglugerð um menntun, réttindi og skyldur sjúkraflutningamanna	1015—1016
506	15. des.	Reglugerð um störf undanþágunefndar framhaldsskóla	1018—1019
507	15. des.	Reglugerð um störf undanþágunefndar grunnskóla	1019—1020

Mjólkurvörur, sjá Landbúnaður.

Múlasýslur.

14	6. jan.	Samþykkt um sorphreinsun í Egilsstaðahreppi	10—11
20	8. jan.	Gjaldskrá Rafveitu Reyðarfjarðar	25—27
115	24. febr.	Gjaldskrá Hitaveitu Egilsstaðahrepps og Fella	204—207
134	27. febr.	Reglugerð um þátttöku sveitarfélaga í kostnaði sjúkrasamlaga	278—279
198	8. apríl	Gjaldskrá Hitaveitu Egilsstaðahrepps og Fella	389—392
224	9. apríl	Reglugerð fyrir Vatnsveitu Vopnafjarðarhrepps	461—464
241	23. apríl	Gjaldskrá fyrir heilbrigðiseftirlit Austurlandssvæðis sbr. 6. gr. 9. tl. laga nr. 109/1984	485—486
260	12. maí	Reglugerð um þjóðvegi í kaupstöðum og kauptúnum	502—508
262	13. maí	Hafnarreglugerð fyrir Breiðdalsvíkurhöfn	509—515
313	20. júní	Samþykkt um sorphreinsun í Búðahreppi	595—596
353	2. júní	Auglýsing um starfsleyfi fyrir Síldarverksmiðju ríkisins, Reyðarfirði, til framleiðslu á fiskimjöli og lýsi úr bræðslufiski og fiskúrgangi	744—746
358	25. júlí	Reglugerð um gatnagerðargjöld í Egilsstaðahreppi, Suður-Múlasýslu	759—761

Nr.	Dagsetning	Fyrirsögn	Blaðsíðutal
431	17. okt.	Gjaldskrá Hitaveitu Egilsstaðahrepps og Fella	897—900
473	18. nóv.	Samþykkt um afgreiðslutíma verslana á Egilsstöðum	969—970
501	9. des.	Auglýsing um umferð í Egilsstaðakauptúni	1012—1013
536	17. júlí	Bréf dóms- og kirkjumálaráðuneytisins til sýslumannsins í Suður-Múlasýslu um manntalsþing í Suður-Múlasýslu	1090
		Mýra- og Borgarfjarðarsýsla.	
45	24. jan.	Gjaldskrá Rafveitu Borgarness	89—92
91	7. febr.	Gjaldskrá vegna hundahalds í Borgarneshreppi fyrir 1986	163
134	27. febr.	Reglugerð um þátttöku sveitarfélaga í kostnaði sjúkrasamlaga	278—279
155	14. mars	Reglugerð um gatnagerðargjöld í Borgarnesi	321—324
180	2. apríl	Reglugerð um heimilishjálp í Andakílshreppi	361—362
188	20. mars	Gjaldskrá Hitaveitu Akraness og Borgarfjarðar	369—371
210	20. mars	Gjaldskrá Rafveitu Borgarness	423—426
260	12. maí	Reglugerð um þjóðvegi í kaupstöðum og kauptúnum	502—508
285	30. maí	Reglugerð um gatnagerðargjöld B í Andakílshreppi, Borgarfjarðarsýslu	555—556
374	21. júlí	Fjallskilareglugerð fyrir Borgarfjarðarsýslu og Akraneskaupstað	802—812
505	19. des.	Gjaldskrá Hitaveitu Akraness og Borgarfjarðar	1016—1018
		Mælitæki.	
136	24. febr.	Reglugerð um notkun gjaldmæla í leigubifreiðum	280—281
137	24. febr.	Auglýsing um notkun gjaldmæla í leigubifreiðum	282
		Námslán og -styrkir, sjá Menntamál.	
		Náttúrurannsóknir, náttúruvernd.	
348	23. júní	Auglýsing um náttúruvætti	735—736
459	29. okt.	Skipulagsskrá fyrir Fauna, stofnun áhugamanna um náttúruvernd og dýralíf	938—939
		Neskaupstaður.	
134	27. febr.	Reglugerð um þátttöku sveitarfélaga í kostnaði sjúkrasamlaga	278—279
241	23. apríl	Gjaldskrá fyrir heilbrigðiseftirlit Austurlandssvæðis sbr. 6. gr. 9. tl. laga nr. 109/1984	485—486
260	12. maí	Reglugerð um þjóðvegi í kaupstöðum og kauptúnum	502—508
347	16. júní	Auglýsing um starfsleyfi fyrir Síldarvinnsluna hf., Neskaupstað, til að framleiða fiskimjöl og lýsi úr bræðslufiski og fiskúrgangi	733—735
354	21. júlí	Auglýsing um breytingu á starfsleyfi fyrir Síldarvinnsluna hf., Neskaupstað, til að framleiða fiskimjöl og lýsi úr bræðslufiski og fiskúrgangi, frá 16. júní 1986	746

Nr.	Dagsetning	Fyrirsögn	Blaðsíðutal
452	22. okt.	Reglugerð um breytingu á reglugerð nr. 274 frá 29. ágúst 1974 um hámarksfjölda leigubifreiða til vöruflutninga á félagssvæði Vörubílstjórafélags Norðfjarðar	924

Neytendavernd, sjá Matvælaeftirlit; Útvarp; Öryggismál.

Njarðvíkurkaupstaður, sjá Suðurnes.

Norður-Múlasýsla, sjá Múlasýslur.

Opinberir starfsmenn.

73	12. febr.	Reglugerð um breyting á reglugerð nr. 85 18. febrúar 1983 um Tollskóla ríkisins, veitingu í fastar tollstöður o. fl. ..	137
109	21. febr.	Reglugerð um breytingu á reglugerð um kjarasamninga starfsmanna sveitar- og sýslufélaga nr. 236 frá 9. júní 1976.	195—196
149	11. mars	Gjaldskrá um greiðslur fyrir aukaverk presta	300—301

Orður, sjá Heiðursmerki.

Orkuveitur, sjá Raforkumál; Hitaveitur, jarðhiti.

Orlof, sjá Launamál.

Ólafsfjörður.

134	27. febr.	Reglugerð um þátttöku sveitarfélaga í kostnaði sjúkrasamlaga	278—279
196	20. mars	Gjaldskrá Hitaveitu Ólafsfjarðar	385—386
260	12. maí	Reglugerð um þjóðvegi í kaupstöðum og kauptúnum	502—508
276	2. júní	Samþykkt um afgreiðslutíma sölustaða í Ólafsfirði	542—543
408	12. sept.	Auglýsing um starfsleyfi fyrir fiskeldisstöð Óslax hf. í landi Garðs í Ólafsfirði	871

Ólafsvík.

260	12. maí	Reglugerð um þjóðvegi í kaupstöðum og kauptúnum	502—508

Póstmál.

15	8. jan.	Gjaldskrá fyrir póstþjónustu	112—13
449	29. okt.	Reglur Frímerkja- og póstsögusjóðs	922—923

Prestar, sjá Kirkjumál.

Rafmagnsveitur ríkisins, sjá Raforkumál, Ríkisstofnanir.

Nr.	Dagsetning	Fyrirsögn	Blaðsíðutal
		Raforkumál.	
20	8. jan.	Gjaldskrá Rafveitu Reyðarfjarðar	25—27
21	10. jan.	Gjaldskrá Rafveitu Vestmannaeyja	27—30
40	20. jan.	Gjaldskrá Rafveitu Eyrarbakka	81—83
45	24. jan.	Gjaldskrá Rafveitu Borgarness	89—92
46	27. jan.	Gjaldskrá Rafveitu Stokkseyrar	92—94
47	24. jan.	Gjaldskrá Rafveitu Hveragerðis	95—97
63	3. febr.	Gjaldskrá Rafveitu Húsavíkur	117—119
96	17. febr.	Reglugerð um breytingu á reglugerð fyrir Rafveitu Akureyrar nr. 458/1979	167
106	1. mars	Tilkynning um lækkun á gjaldskrám hitaveitna og rafveitna	193
117	24. febr.	Gjaldskrá Rafveitu Hafnarfjarðar	209—213
118	24. febr.	Gjaldskrá Rafmagnsveitna ríkisins	213—219
119	24. febr.	Gjaldskrá Rafmagnsveitu Reykjavíkur	219—224
120	24. febr.	Gjaldskrá Orkubús Vestfjarða fyrir raforku	224—228
121	24. febr.	Gjaldskrá Rafveitu Sauðárkróks	228—230
122	24. febr.	Gjaldskrá Rafveitu Siglufjarðar	230—232
123	24. febr.	Gjaldskrá Rafveitu Akureyrar	232—234
124	24. febr.	Gjaldskrá Hitaveitu Suðurnesja fyrir raforku	234—237
207	20. mars	Gjaldskrá Rafmagnsveitna ríkisins	408—415
208	20. mars	Gjaldskrá Rafmagnsveitu Reykjavíkur	415—419
209	20. mars	Gjaldskrá Rafveitu Akraness	420—423
210	20. mars	Gjaldskrá Rafveitu Borgarness	423—426
211	20. mars	Gjaldskrá Orkubús Vestfjarða fyrir raforku	426—430
212	20. mars	Gjaldskrá Rafveitu Sauðárkróks	431—432
213	20. mars	Gjaldskrá Rafveitu Siglufjarðar	433—434
214	20. mars	Gjaldskrá Rafveitu Akureyrar	434—436
215	20. mars	Gjaldskrá Rafveitu Húsavíkur	437—439
216	20. mars	Gjaldskrá Rafveitu Vestmannaeyja	439—442
217	20. mars	Gjaldskrá Rafveitu Selfoss	442—445
218	20. mars	Gjaldskrá Rafveitu Eyrarbakka	445—448
219	20. mars	Gjaldskrá Rafveitu Stokkseyrar	448—450
220	20. mars	Gjaldskrá Rafveitu Hveragerðis	451—453
221	20. mars	Gjaldskrá Hitaveitu Suðurnesja fyrir raforku	453—455
222	20. mars	Gjaldskrá Rafveitu Hafnarfjarðar	456—459
243	25. apríl	Reglugerð um breyting á reglugerð nr. 264, 31. desember 1971, um raforkuvirki, með áorðnum breytingum	488
251	7. maí	Auglýsing um breyting á gjaldskrá Rafmagnsveitna ríkisins nr. 207/1986	493—494
278	3. júní	Auglýsing um breyting á gjaldskrá Rafmagnsveitna ríkisins nr. 207/1986	545
346	21. júlí	Reglugerð um breytingu á reglugerð nr. 264 31. desember 1971, um raforkuvirki, með áorðnum breytingum	732
372	31. júlí	Námsská fyrir rafverktakanám	797—799
454	2. okt.	Gjaldskrá Rafveitu Hveragerðis	927—929

Nr.	Dagsetning	Fyrirsögn	Blaðsíðutal
527	30. des.	Gjaldskrá Hitaveitu Suðurnesja fyrir raforku	1079—1081
528	29. des.	Auglýsing um breytingu á gjaldskrám Rafmagnsveitna ríkisins og Orkubús Vestfjarða	1081
529	29. des.	Auglýsing um breytingu á gjaldskrám rafveitna	1082—1083
		Rangárvallasýsla.	
134	27. febr.	Reglugerð um þátttöku sveitarfélaga í kostnaði sjúkrasamlaga	278—279
150	7. mars	Gjaldskrá Hitaveitu Rangæinga	301—303
260	12. maí	Reglugerð um þjóðvegi í kaupstöðum og kauptúnum	502—508
471	10. nóv.	Reglugerð fyrir Vatnsveitu Austur-Landeyjahrepps	966—968
		Rannsóknir.	
62	28. jan.	Reglur um úthlutun styrkja úr Rannsóknasjóði til að stuðla að nýsköpun í atvinnulífinu	115—117
279	3. júní	Gjaldskrá yfir efna- og gerlarannsóknir er Rannsóknastofnun fiskiðnaðarins annast	546—548
324	30. júní	Gjaldskrá fyrir efnarannsóknir og aðra þjónustu, sem Rannsóknastofnun landbúnaðarins annast	626—627
		Reikningar.	
57		Reikningur Söfnunarsjóðs Íslands árið 1983	107—108
58		Reikningur Söfnunarsjóðs Íslands árið 1984	108—109
59		Reikningur Söfnunarsjóðs Íslands árið 1985	110—111
132		Reikningur Iðnlánasjóðs fyrir árið 1983	267—271
133		Reikningur Iðnlánasjóðs fyrir árið 1984	272—277
140		Reikningur Minningargjafasjóðs Landspítalans	287—289
183		Reikningur Líknarsjóðs Margrétar Árnadóttur, Alviðru, fyrir árið 1985	363
242		Reikningur Kjarnfóðursjóðs 1985	487—488
256		Reikningur Þjóðhátíðarsjóðs 1985	499
257		Reikningur Samgöngubótasjóðs Páls Jónssonar árið 1984	500
258		Reikningur Gullbrúðkaupssjóðs Bjarna amtmanns Þorsteinssonar og frú Þórunnar Hannesdóttur árið 1984	500—501
273		Reikningur Iðnlánasjóðs fyrir árið 1985	532—538
291		Reikningur yfir tekjur og gjöld Styrktarsjóðs Christians konungs X. og Alexandrine drottningar, árið 1985	563
292		Reikningur yfir tekjur og gjöld styrktarsjóðs þeirra sem bíða tjón af jarðeldum, fyrir árið 1985	563
293		Reikningur yfir tekjur og gjöld Minningarsjóðs Vestur-Ísafjarðarsýslu, fyrir árið 1985	564
294		Reikningur Gullbrúðkaupssjóðs Bjarna amtmanns Þorsteinssonar og frú Þórunnar Hannesdóttur árið 1985	564
295		Reikningur yfir tekjur og gjöld Grímseyjarsjóðs W. Fiske, fyrir árið 1985.	565
296		Reikningur yfir tekjur og gjöld Styrktarsjóðs W. Fischers, fyrir árið 1985.	565

Nr.	Dagsetning	Fyrirsögn	Blaðsíðutal
297		Reikningur yfir tekjur og gjöld Minningarsjóðs hjónanna Steinunnar Sighvatsdóttur og Magnúsar Ólafssonar, fyrir árið 1985	566
298		Reikningur Samgöngubótasjóðs Páls Jónssonar árið 1985	566
299		Reikningur yfir tekjur og gjöld sjóðsins Stígs, fyrir árið 1985	567
300		Reikningur yfir tekjur og gjöld Minningarsjóðs Jóhanns Jóhannessonar og Sigurbjargar Guðnadóttur, fyrir árið 1985	567
301		Reikningur yfir tekjur og gjöld Styrktarsjóðs Gísla Jóns Nikulássonar, fyrir árið 1985	568
302		Reikningur yfir Styrktarsjóð Þórarins Tulinius, fyrir árið 1985	568
322		Reikningur Fiskveiðasjóðs Íslands, fyrir árið 1985	619—625
338		Reikningur fyrir sjóðinn Gerðuminning	714
359		Reikningur Lánasjóðs sveitarfélaga fyrir árið 1985	762—764
361		Reikningur Framkvæmdasjóðs Íslands árið 1985	765—770
362		Reikningur Bjargráðasjóðs fyrir árið 1984	770—772
373		Reikningur Bjargráðasjóðs fyrir árið 1985	799—801
392		Reikningur Innheimtustofnunar sveitarfélaga	835
411		Reikningur Jöfnunarsjóðs sveitarfélaga 1985	874—876
446		Reikningur Útvegsbanka Íslands, fyrir árið 1985	914—920
497		Reikningur Lífeyrissjóðs bænda 1985	1006—1008
498		Reikningur Félagsstofnunar stúdenta 1. júní 1985 til 31. maí 1986	1009—1011
		Reykjavík.	
4	3. jan.	Auglýsing um umferð í Reykjavík	3—4
50	20. jan.	Auglýsing um breytingu á samþykkt um afgreiðslutíma verslana í Reykjavík o.fl. nr. 137 26. júlí 1971	100
87	5. febr.	Auglýsing um staðfestingu á breytingu á áður staðfestu aðalskipulagi Reykjavíkur	160
111	24. febr.	Gjaldskrá fyrir Hitaveitu Reykjavíkur	197—199
119	24. febr.	Gjaldskrá Rafmagnsveitu Reykjavíkur	219—224
130	24. febr.	Hafnarreglugerð fyrir Reykjavíkurhöfn	251—260
134	27. febr.	Reglugerð um þátttöku sveitarfélaga í kostnaði sjúkrasamlaga	278—279
154	28. febr.	Gjaldskrá vegna hundahalds í Reykjavík fyrir tímabilið 1. mars 1986 til jafnlengdar næsta ár	320
170	14. mars	Auglýsing um umferð í Reykjavík	344
186	20. mars	Gjaldskrá fyrir Hitaveitu Reykjavíkur	365—367
208	20. mars	Gjaldskrá Rafmagnsveitu Reykjavíkur.	415—419
260	12. maí	Reglugerð um þjóðvegi í kaupstöðum og kauptúnum	502—508
261	13. maí	Auglýsing um staðfestingu breytingar á áður staðfestu aðalskipulagi Reykjavíkur varðandi landnotkun á svæði, er markast af Ingólfsstræti, Hverfisgötu, Snorrabraut og Skúlagötu og um staðfestingu deiliskipulags sama svæðis	508

Nr.	Dagsetning	Fyrirsögn	Blaðsíðutal
312	23. júní	Auglýsing um umferð í Reykjavík	594
337	8. júlí	Auglýsing um umferð í Reykjavík	713—714
371	6. ágúst	Auglýsing um umferð í Reykjavík	796
386	15. ágúst	Samþykkt um breytingu á lögreglusamþykkt fyrir Reykjavík nr. 2 7. janúar 1930	822
398	5. sept.	Auglýsing um umferð í Reykjavík	847
412	29. sept.	Auglýsing um umferð í Reykjavík	876
416	29. sept.	Auglýsing um staðfestingu á breyting á aðalskipulagi Reykjavíkur	877
461	3. nóv.	Samþykkt um búfjárhald í Reykjavík	940—941
542	30. des.	Auglýsing um umferð í Reykjavík	1096

Ríkisstarfsmenn, sjá Opinberir starfsmenn.

Ríkisstofnanir.

2	7. jan.	Reglugerð um gjöld fyrir þjónustu veitta af Ríkismati sjávarafurða	2—3
54	31. jan.	Reglugerð um Tryggingarsjóð viðskiptabanka	103—105
61	4. febr.	Samþykktir fyrir Tryggingarsjóð sparisjóða	112—115
73	12. febr.	Reglugerð um breyting á reglugerð nr. 85 18. febrúar 1983 um Tollskóla ríkisins, veitingu í fastar tollstöður o. fl.	137
118	24. febr.	Gjaldskrá Rafmagnsveitna ríkisins	213—219
162	20. mars	Auglýsing um útvarpsgjald	331
179	24. mars	Gjaldskrá fyrir sérstök þjónustustörf Vinnueftirlits ríkisins	359—360
279	3. júní	Gjaldskrá yfir efna- og gerlarannsóknir er Rannsóknastofnun fiskiðnaðarins annast	546—548
317	25. júní	Auglýsing um útvarpsgjald	600
415	26. sept.	Auglýsing um útvarpsgjald	877
480	27. nóv.	Gjaldskrá fyrir þjónustu Veðurstofu Íslands	976
510	22. des.	Auglýsing um útvarpsgjald	1043

Röntgentæknar, sjá Atvinnuréttindi; Heilbrigðismál.

Samgöngumál, sjá Ferðamál; Flugmál; Hafnir; Siglingar, skip; Umferðarmál; Vegamál; Ökutæki.

Sauðárkrókur.

39	20. jan.	Gjaldskrá Hitaveitu Sauðárkróks	79—80
100	14. febr.	Hafnarreglugerð fyrir Sauðárkrókshöfn	173—180
121	24. febr.	Gjaldskrá Rafveitu Sauðárkróks	228—230
134	27. febr.	Reglugerð um þátttöku sveitarfélaga í kostnaði sjúkrasamlaga	278—279
193	20. mars	Gjaldskrá Hitaveitu Sauðárkróks	380—381
212	20. mars	Gjaldskrá Rafveitu Sauðárkróks	431—432
260	12. maí	Reglugerð um þjóðvegi í kaupstöðum og kauptúnum	502—508
391	19. ágúst	Samþykkt um afgreiðslutíma verslana á Sauðárkróki	833—834
519	16. des.	Auglýsing um umferð á Sauðárkróki	1068

Nr.	Dagsetning	Fyrirsögn	Blaðsíðutal
		Selfoss.	
99	21. febr.	Gjaldskrá Hitaveitu Selfoss	172—173
134	27. febr.	Reglugerð um þátttöku sveitarfélaga í kostnaði sjúkrasamlaga	278—279
203	20. mars	Gjaldskrá Hitaveitu Selfoss	401—402
217	20. mars	Gjaldskrá Rafveitu Selfoss	442—445
260	12. maí	Reglugerð um þjóðvegi í kaupstöðum og kauptúnum	502—508
543	31. des.	Auglýsing um umferð á Selfossi	1096
		Seltjarnarnes.	
43	27. jan.	Gjaldskrá Hitaveitu Seltjarnarness	86—87
134	27. febr.	Reglugerð um þátttöku sveitarfélaga í kostnaði sjúkrasamlaga	278—279
206	20. mars	Gjaldskrá Hitaveitu Seltjarnarness	407—408
260	12. maí	Reglugerð um þjóðvegi í kaupstöðum og kauptúnum	502—508
		Seyðisfjörður.	
26	13. jan.	Gjaldskrá Hitaveitu Seyðisfjarðar	38—40
134	27. febr.	Reglugerð um þátttöku sveitarfélaga í kostnaði sjúkrasamlaga	278—279
241	23. apríl	Gjaldskrá fyrir heilbrigðiseftirlit Austurlandssvæðis sbr. 6. gr. 9. tl. laga nr. 109/1984	485—486
260	12. maí	Reglugerð um þjóðvegi í kaupstöðum og kauptúnum	502—508
266	6. maí	Gjaldskrá Hitaveitu Seyðisfjarðar	526—527
		Siglingar, skip.	
32	20. jan.	Gjaldskrá fyrir íslenskar hafnir	47—51
42	17. jan.	Gjaldskrá fyrir eftirlit með köfunarbúnaði og aðra þjónustu varðandi köfunarmál	85
48	17. jan.	Reglugerð um breyting á reglum um smíði og búnað íslenskra skipa	97
51	28. jan.	Auglýsing um breytingu á gjaldskrá fyrir íslenskar hafnir nr. 32 20. janúar 1986	101
64	31. jan.	Reglugerð um breytingu á reglugerð nr. 700 28. desember 1981 um vitagjald	120
138	4. mars	Reglur um skipsbækur	282—285
142	17. febr.	Gjaldskrá fyrir árlega skoðun á sjósetningarbúnaði gúmmíbáta	290
163	13. mars	Reglugerð um breytingu á reglugerð um samábyrgð Íslands á fiskiskipum nr. 338/1978	331
173	3. apríl	Reglugerð um tollfrjálsan farangur ferðamanna og farmanna við komu frá útlöndum, einkasölugjald o. fl.	349—353
185	3. apríl	Auglýsing um að reglur nr. 80 1. júní 1954 um flutning á ammoniumnítratáburði í skipum falli úr gildi	364
305	16. júní	Reglugerð um breytingu á reglugerð nr. 469/1985 um gjald fyrir skoðun, skráningu og mælingu skipa o. fl.	572

Nr.	Dagsetning	Fyrirsögn	Blaðsíðutal
388	12. ágúst	Gjaldskrá fyrir leiðsögu við Ísland	830—831
432	17. okt.	Reglugerð um söluskatt af bátum	900—901
481	18. nóv.	Prófreglugerð fyrir skipstjórnarnám	977—980
493	1. des.	Reglur um merkingu skipa	991—992
531	29. des.	Reglugerð um gjöld fyrir skoðun, skráningu, mælingu skipa o. fl.	1084—1087
		Siglufjörður.	
113	24. febr.	Gjaldskrá Hitaveitu Siglufjarðar	201—202
122	24. febr.	Gjaldskrá Rafveitu Siglufjarðar	230—234
134	27. febr.	Reglugerð um þátttöku sveitarfélaga í kostnaði sjúkrasamlaga	278—279
194	20. mars	Gjaldskrá Hitaveitu Siglufjarðar	382—383
213	20. mars	Gjaldskrá Rafveitu Siglufjarðar	433—434
260	12. maí	Reglugerð um þjóðvegi í kaupstöðum og kauptúnum	502—508
		Símamál, sjá Fjarskipti.	
		Sjávarútvegur.	
1	7. jan.	Reglugerð um breytingu á reglugerð nr. 465 27. desember 1985 um stjórn botnfiskveiða 1986	1
2	7. jan.	Reglugerð um gjöld fyrir þjónustu veitta af Ríkismati sjávarafurða	2—3
98	26. febr.	Reglugerð um breytingu á reglugerð nr. 278 1. júlí 1979 fyrir Fiskveiðasjóð Íslands um lánaflokka, sbr. reglugerð nr. 451/1979, reglugerð nr. 331/1980, reglugerð nr. 617/1980, reglugerð nr. 232/1981, reglugerð nr. 628/1981 og reglugerð nr. 213/1985	169—171
139	5. mars	Reglugerð um grásleppuveiðar	285—287
146	7. mars	Auglýsing um staðfestingu sjávarútvegsráðuneytisins á verðgrundvelli á saltfiskafurðum fyrir framleiðslutímabilið frá 1. febrúar til 31. mars 1986	296—297
147	7. mars	Auglýsing um staðfestingu sjávarútvegsráðuneytisins á verðgrundvelli á freðfiski fyrir framleiðslutímabilið frá 1. febrúar s.l. til 31. maí 1986	297—300
148	7. mars	Auglýsing um staðfestingu sjávarútvegsráðuneytisins á verðgrundvelli á hörpudiski fyrir framleiðslutímabilið frá 1. október 1985 til 31. janúar 1986	300
158	19. mars	Reglugerð um bann við veiðum um páskahelgi og um sérstök línu- og netasvæði út af Suðvesturlandi og Faxaflóa	327
159	19. mars	Viðauki við reglugerð nr. 327 21. júní 1982	328
232	6. maí	Reglugerð um upptöku ólöglegs sjávarafla	473—474
250	16. maí	Reglugerð um bann við togveiðum á Hornbanka og Reykjafjarðarál	17493

Nr.	Dagsetning	Fyrirsögn	Blaðsíðutal
259	14. maí	Reglugerð um bann við veiðum smábáta í júní og netaveiðum fiskiskipa í júlí og ágúst	501
270	14. maí	Auglýsing um staðfestingu sjávarútvegsráðuneytisins á verðgrundvelli á frystum fiskafurðum fyrir framleiðslutímabilið frá 1. febrúar til 31. maí 1986	529
279	3. júní	Gjaldskrá yfir efna- og gerlarannsónir er Rannsóknastofnun fiskiðnaðarins annast	546—548
280	6. júní	Reglugerð um endurgreiðslu söluskatts af aðföngum fiskvinnslu	549—550
287	9. júní	Reglugerð um bann við togveiðum við Hrollaugseyjar	558
332	4. júlí	Reglugerð um bann við veiðum smábáta í ágúst 1986	707
345	22. júlí	Reglugerð um bann við togveiðum við Vestmannaeyjar	732
368	5. ágúst	Auglýsing um endurgreiðsluhlutfall söluskatts til fiskvinnslufyrirtækja	794
383	29. ágúst	Reglugerð um sérstakt togveiðisvæði í Héraðsflóa	821
384	2. sept.	Reglugerð um bann við togveiðum á Mánáreyjarhrygg	821—822
389	11. ágúst	Auglýsing um staðfestingu sjávarútvegsráðuneytisins á verðgrundvelli fyrir frystar afurðir fyrir framleiðslutímabilið 1. júní 1986 til 30. september 1986	1831—832
390	11. ágúst	Auglýsing um staðfestingu sjávarútvegsráðuneytisins á verðgrundvelli á saltfiskafurðum fyrir framleiðslutímabilið frá 1. apríl til 31. maí 1986	832
396	8. sept.	Reglugerð um bann við veiðum smábáta í október 1986	846
397	6. sept.	Reglugerð um sérstök togveiðisvæði samkvæmt lögum nr. 97 20. desember 1985	846
401	17. sept.	Reglugerð um bann við rækjuveiðum norðaustur af Langanesi	848
422	17. sept.	Reglugerð um breytingu á reglugerð nr. 320/1981 um eftirlit og mat á saltverkaðri síld til útflutnings	889
423	17. sept.	Reglugerð um breytingu á reglugerð nr. 55/1970 um eftirlit og mat á ferskum fiski o. fl.	889
424	17. sept.	Reglugerð um breytingu á reglugerð nr. 177/1985 um búnað og hreinlæti í fiskvinnslustöðvum	890
429	14. okt.	Reglugerð um lánasjóð nemenda sjómannaskólanna	894
434	17. okt.	Auglýsing um staðfestingu sjávarútvegsráðuneytisins á verðgrundvelli á frystri rækju í skel fyrir framleiðslutímabilið frá 20. október til 31. desember 1986	902
435	17. okt.	Auglýsing um staðfestingu sjávarútvegsráðuneytisins á verðgrundvelli á frystum hörpudiski fyrir framleiðslutímabilið frá 1. september þar til annað verður ákveðið	902
441	27. okt.	Reglugerð um afnám banns við togveiðum við Vestmannaeyjar	907
447	31. okt.	Reglugerð um sérstakt línu- og netasvæði út af Faxaflóa	921
450	30. okt.	Reglugerð um aflamark helstu botnfisktegunda 1987	923

Nr.	Dagsetning	Fyrirsögn	Blaðsíðutal
463	12. nóv.	Auglýsing um staðfestingu sjávarútvegsráðuneytisins á verðgrundvelli á saltfiskafurðum fyrir framleiðslutímabilið frá 1. júní til 31. desember 1986	942—943
464	12. nóv.	Auglýsing um staðfestingu sjávarútvegsráðuneytisins á verðgrundvelli á frystri rækju fyrir framleiðslutímabilið frá 1. október til 31. janúar 1987	943
465	12. nóv.	Auglýsing um staðfestingu sjávarútvegsráðuneytisins á verðgrundvelli á freðfiski fyrir framleiðslutímabilið frá 1. júní s.l. til 31. desember 1986	944—946
468	17. nóv.	Reglugerð um sérstakt línu- og netasvæði suður af Reykjanesskaga	952
481	18. nóv.	Prófreglugerð fyrir skipstjórnarnám	977—980
489	2. des.	Reglugerð um breyting á reglugerð nr. 343 19. september 1978 um Verðjöfnunarsjóð fiskiðnaðarins	988
518	22. des.	Reglugerð um stjórn botnfiskveiða 1987	1063—1068
		Sjóðir.	
11	2. jan.	Reglugerð um breytingu á reglugerð um aukaframlög úr Jöfnunarsjóði sveitarfélaga, nr. 467 frá 7. ágúst 1981, sbr. reglugerð nr. 138 frá 6. mars 1984 og reglugerð nr. 119 frá 27. febrúar 1985	8
54	31. jan.	Reglugerð um Tryggingarsjóð viðskiptabanka	103—105
62	28. jan.	Reglur um úthlutun styrkja úr Rannsóknasjóði til að stuðla að nýsköpun í atvinnulífinu	115—117
66	20. mars	Skipulagsskrá fyrir sjálfseignarstofnunina „Skátaheimili Landnema“	341—343
69	11. febr.	Reglugerð um Menningarsjóð útvarpsstöðva	124—126
85	30. jan.	Skipulagsskrá fyrir Minningarsjóð systkinanna Bryndísar Gísladóttur og Braga Þórs Gíslasonar, listmálara	158
86	5. febr.	Skipulagsskrá fyrir Minningarsjóð Elínborgar Sigurðardóttur	159
98	26. febr.	Reglugerð um breytingu á reglugerð nr. 278 1. júlí 1979 fyrir Fiskveiðasjóð Íslands um lánaflokka, sbr. reglugerð nr. 451/1979, reglugerð nr. 331/1980, reglugerð nr. 617/1980, reglugerð nr. 232/1981, reglugerð nr. 628/1981 og reglugerð nr. 213/1985	169—171
128	21. febr.	Skipulagsskrá fyrir Styrktarsjóð Soroptimistaklúbbs Reykjavíkur	242—243
239	21. apríl	Reglugerð um breytingu á reglugerð um aukaframlög úr Jöfnunarsjóði sveitarfélaga, nr. 467 frá 7. ágúst 1981, sbr. reglugerð nr. 138 frá 6. mars 1984 og reglugerð nr. 119 frá 27. febrúar 1985	484
288	9. júní	Skipulagsskrá fyrir kvikmynda- og hljómleikahúsið Bíóhöllina á Akranesi	559—560
326	25. júní	Skipulagsskrá fyrir Líknarfélagið Sporið	627—628

Nr.	Dagsetning	Fyrirsögn	Blaðsíðutal
351	24. júlí	Reglugerð um starfsmenntunarsjóð félaga í Kennarasambandi Íslands innan Bandalags kennarafélaga	742—743
369	11. ágúst	Skipulagsskrá fyrir Afmælissjóð Lionsklúbbs Reykjavíkur	795
406	25. sept.	Reglugerð um stuðning Framleiðnisjóðs landbúnaðarins við nýjar búgreinar, búháttabreytingar og aðra nýbreytni í landbúnaði	868—870
409	23. sept.	Reglur um Byggingarsjóð Þjóðarbókhlöðu	872
437	9. okt.	Skipulagsskrá fyrir Minningarsjóð Guðlaugar Bjargar Pálsdóttur	903—904
449	29. okt.	Reglur Frímerkja- og Póstsögusjóðs	922—923
459	29. okt.	Skipulagsskrá fyrir Fauna, stofnun áhugamanna um náttúruvernd og dýralíf	938—939
475	18. nóv.	Skipulagsskrá fyrir Sauðfjárverndina	971—972
484	1. des.	Skipulagsskrá fyrir Styrktarsjóð Hlaðvarpans	982—983
485	3. des.	Skipulagsskrá fyrir Tækjakaupa- og vísindarannsóknasjóð lyflækningadeildar Landsspítalans	983—984
486	4. des.	Skipulagsskrá fyrir Menningarsjóð Mjólkursamsölunnar í Reykjavík	985—986
502	1. des.	Reglugerð um tannverndarsjóð	1013
525	15. des.	Skipulagsskrá fyrir Sagnfræðisjóð dr. Björns Þorsteinssonar	1075—1076
534	22. des.	Skipulagsskrá fyrir minningarsjóð Jóns Ólafs Guðmundssonar	1088
549	30. des.	Skipulagsskrá fyrir sjóð Heklu hf. til minningar um hjónin Rannveigu Ingimundardóttur og Sigfús Bjarnason, sem stofnuðu heildverslunina Heklu hf.	1107—1108

Sjúkranuddarar, sjá Atvinnuréttindi; Heilbrigðismál.

Sjúkrasamlög, sjá Almannatryggingar.

Skaftafellssýslur.

8	3. jan.	Auglýsing um staðfestingu á breytingu á aðalskipulagi Víkur í Mýrdal	16
27	10. jan.	Gjaldskrá Hitaveitu Hafnarhrepps	40—42
134	27. febr.	Reglugerð um þátttöku sveitarfélaga í kostnaði sjúkrasamlaga	278—279
199	8. apríl	Gjaldskrá fyrir Hitaveitu Hafnarhrepps	393—395
260	12. maí	Reglugerð um þjóðvegi í kaupstöðum og kauptúnum	502—508

Skagafjarðarsýsla.

134	27. febr.	Reglugerð um þátttöku sveitarfélaga í kostnaði sjúkrasamlaga	278—279
223	4. apríl	Reglugerð um holræsi og holræsagjöld í Höfðahreppi	460—461
260	12. maí	Reglugerð um þjóðvegi í kaupstöðum og kauptúnum	502—508
537	23. des.	Bréf dóms- og kirkjumálaráðuneytisins til sýslumannsins í Skagafjarðarsýslu um manntalsþing í Skagafjarðarsýslu	1090

Nr.	Dagsetning	Fyrirsögn	Blaðsíðutal
		Skattamál, tollamál.	
38	21. jan.	Reglugerð um framkvæmd innheimtu sérstaks tímabundins vörugjalds af innlendri framleiðslu á kökum og brauðvörum	78
41	21. jan.	Reglugerð um breyting á reglugerð nr. 453 17. desember 1985, um aukatekjur ríkissjóðs	84
60	30. jan.	Auglýsing um niðurfellingu tolla af gagnavinnsluvélum o. fl.	111
64	31. jan.	Reglugerð um breytingu á reglugerð nr. 700 28. desember 1981 um vitagjald	120
68	30. jan.	Auglýsing um niðurfellingu aðflutningsgjalda og sölugjalds af farsímum	123—124
69	11. febr.	Reglugerð um Menningarsjóð útvarpsstöðva	124—126
72	7. febr.	Reglur um eftirgjöf gjalda af fjárfestingarvörum til nota við loðdýrarækt	133—136
73	12. febr.	Reglugerð um breyting á reglugerð nr. 85 18. febrúar 1983 um Tollskóla ríkisins, veitingu í fastar tollstöður o. fl.	137
93	17. febr.	Reglugerð um greiðslu barnabóta á árinu 1986 o. fl.	164—165
101	28. febr.	Auglýsing um breyting á auglýsingu nr. 680 31. desember 1980, með síðari breytingum, um sérstaka tollmeðferð vegna aðildar Íslands að Fríverslunarsamtökum Evrópu (EFTA) og samnings Íslands við Efnahagsbandalag Evrópu (EBE) og viðbótarbókunar við þann samning vegna aðildar Grikklands að Efnahagsbandalagi Evrópu	181—187
104	1. mars	Reglugerð um sérstakt gjald af bifreiðum	190—192
105	28. febr.	Reglugerð um breyting á reglugerð nr. 468 20. desember 1985, um innheimtu þinggjalda á árinu 1986	192
107	26. febr.	Auglýsing um undanþágu frá greiðslu söluskatts af fjármögnunarleigu	193—194
110	24. febr.	Reglugerð um breyting á reglugerð nr. 145/1982, um launaskatt	196
135	27. febr.	Gjaldskrá fyrir leyfi til starfrækslu jarðstöðva fyrir móttöku sjónvarpsefnis um fjarskiptatungl	279
143	11. mars	Reglugerð um breyting á reglugerð nr. 453 17. desember 1985, um aukatekjur ríkissjóðs	291
144	11. mars	Reglugerð um breyting á reglugerð nr. 104 1. mars 1986 um sérstakt gjald af bifreiðum	292
151	11. mars	Reglugerð um launaskatt	304—309
157	11. mars	Auglýsing um gjald fyrir starfsleyfi er tölvunefnd veitir samkvæmt 1. mgr. 23. gr. laga um kerfisbundna skráningu á upplýsingum er varða einkamálefni nr. 39/1985	326
162	20. mars	Auglýsing um útvarpsgjald	331
171	20. mars	Reglur um eftirgjöf gjalda af fjárfestingarvörum til nota við fiskeldi og hafbeit	345—348
173	3. apríl	Reglugerð um tollfrjálsan farangur ferðamanna og farmanna við komu frá útlöndum, einkasölugjald o. fl.	349—353

Nr.	Dagsetning	Fyrirsögn	Blaðsíðutal
227	25. apríl	Reglugerð um framkvæmd innheimtu sérstaks tímabundins vörugjalds af innlendri framleiðslu á kökum og brauðvörum	469—470
247	5. maí	Auglýsing um niðurfellingu reglna nr. 234 18. apríl 1980	491
252	5. maí	Reglur um tollmeðferð sendibifreiða samkvæmt tollskrárnúmeri 87.02.41	494
255	7. maí	Reglugerð um innheimtu þungaskatts af bifreiðum sem skrásettar eru erlendis og nota annan orkugjafa en bensín	496—499
275	30. maí	Reglugerð um breyting á reglugerð nr. 453 17. desember 1985, um aukatekjur ríkissjóðs, með síðari breytingum	541
280	6. júní	Reglugerð um endurgreiðslu söluskatts af aðföngum fiskvinnslu	549—550
289	24. júní	Reglugerð um sérstakt jöfnunargjald af innfluttum kartöflum og vörum unnum úr þeim	561
303	9. júní	Reglur um verðmætismörk vegna útgáfu EUR.2 eyðublaðs og sérstaka tollmeðferð smáböggla til einkaaðila og einkafarangurs ferðamanna samkvæmt fríverslunarsamningum EFTA og EBE	569
305	16. júní	Reglugerð um breytingu á reglugerð nr. 469/1985 um gjald fyrir skoðun, skráningu og mælingu skipa o. fl.	572
316	30. júní	Reglugerð um ráðstöfun á sérstöku fóðurgjaldi, sem innheimt er skv. reglugerð nr. 259/1985 skv. lögum nr. 46 27. júní 1985, um framleiðslu, verðlagningu og sölu á búvörum, vegna afurða svína og alifugla	597—600
317	25. júní	Auglýsing um útvarpsgjald	600
341	11. júlí	Reglugerð um eftirlitsgjald vegna lyfjaeftirlits fyrir árið 1986	724—725
349	22. júlí	Reglugerð um þungaskatt	737—741
368	5. ágúst	Auglýsing um endurgreiðsluhlutfall söluskatts til fiskvinnslufyrirtækja	794
382	25. ágúst	Reglugerð um breyting á reglugerð nr. 628 30. desember 1980, um jöfnunargjald	820
399	15. sept.	Reglugerð um breyting á reglugerð nr. 628 30. desember 1980 um jöfnunargjald með síðari breytingum	847
400	15. sept.	Auglýsing um niðurfellingu tolls af geymavatnshiturum, gegnstreymisvatnshiturum og hitavatnsdunkum	847—848
415	26. sept.	Auglýsing um útvarpsgjald	877
419	1. okt.	Reglugerð um innheimtu framleiðslugjalds af mjólk umfram verðábyrgð ríkissjóðs á verðlagsárinu 1985—1986	886—887
432	17. okt.	Reglugerð um söluskatt af bátum	900—901
433	17. okt.	Reglugerð um breyting á reglugerð nr. 486/1982 um söluskatt, með síðari breytingum	901
436	17. okt.	Reglur um breyting á reglum nr. 229 30. apríl 1981, um tímabundinn tollfrjálsan innflutning bifreiða og bifhjóla sem skrásett eru erlendis, sbr. reglur nr. 548 2. september 1982	903

Nr.	Dagsetning	Fyrirsögn	Blaðsíðutal
462	6. nóv.	Auglýsing um breytingu á grunnfjárhæðum skv. 4. og 6. gr., sbr. 22. gr. laga nr. 83/1984 um erfðafjárskatt	941
476	21. nóv.	Reglugerð um skráningargjald og árgjald sérlyfja á Sérlyfjaskrá	972
488	3. des.	Reglugerð um vitagjald	987
510	22. des.	Auglýsing um útvarpsgjald	1043
513	23. des.	Reglugerð um aukatekjur ríkissjóðs	1051—1054
515	23. des.	Reglugerð um bensíngjald	1056—1057
516	23. des.	Reglugerð um þungaskatt	1057—1062
517	12. des.	Reglur um fjárhagslegan aðskilnað stofnlánasjóða og veðdeilda skattskyldra innlánsstofnana frá öðrum deildum þeirra	1062
523	22. des.	Auglýsing um breyting á reglum nr. 72 7. febrúar 1986, um eftirgjöf gjalda af fjárfestingarvörum til nota við loðdýrarækt	1072—1073
540	31. des.	Reglugerð um dómsmálagjöld o. fl.	1092—1094
541	30. des.	Reglugerð um skoðunargjald ökutækja	1095
548	31. des.	Reglugerð um innheimtu þinggjalda á árinu 1987	1106

Skemmtanaskattur, sjá Skattamál, tollamál.

Skip, sjá Siglingar, skip.

Skipulagsmál.

8	3. jan.	Auglýsing um staðfestingu á breytingu á aðalskipulagi Víkur í Mýrdal	6
9	3. jan.	Auglýsing um staðfestingu á aðalskipulagi Bessastaðahrepps 1984—2004	6—7
33	20. jan.	Auglýsing um staðfestingu á aðalskipulagi Tálknafjarðar 1985—2005	51
79	6. febr.	Auglýsing um staðfestingu á deiliskipulagi Innbæjar og Fjöru á Akureyri	148
87	5. febr.	Auglýsing um staðfestingu á breytingu á áður staðfestu aðalskipulagi Reykjavíkur	160
246	30. apríl	Auglýsing um staðfestingu á aðalskipulagi Neshrepps utan Ennis 1985—2005	491
261	13. maí	Auglýsing um staðfestingu breytingar á áður staðfestu aðalskipulagi Reykjavíkur varðandi landnotkun á svæði, er markast af Ingólfsstræti, Hverfisgötu, Snorrabraut og Skúlagötu og um staðfestingu deiliskipulags sama svæðis	508
308	12. júní	Auglýsing um staðfestingu breytinga á áður staðfestu deiliskipulagi íbúðahverfis við Bergvík, Kjalarneshreppi	586
330	4. júlí	Auglýsing um staðfestingu á aðalskipulagi Reykjahlíðar í Skútustaðahreppi	706
331	9. júlí	Auglýsing um breytingar á staðfestu aðalskipulagi Hveragerðishrepps	707

Nr.	Dagsetning	Fyrirsögn	Blaðsíðutal
379	18. ágúst	Auglýsing um staðfestingu á aðalskipulagi Þingeyrar 1985—2005	819
416	29. sept.	Auglýsing um staðfestingu á breyting á aðalskipulagi Reykjavíkur	877
469	14. nóv.	Auglýsing um staðfestingu á aðalskipulagi Bíldudals	952
532	22. des.	Auglýsing um staðfestingu á breytingu á aðalskipulagi Hafnarfjarðar	1087
533	22. des.	Auglýsing um staðfestingu á deiliskipulagi iðnaðarsvæðis í Hellnahrauni í Hafnarfirði	1087

Skipulagsskrár, sjá Sjóðir.

Skólar, sjá Menntamál.

Snæfellsness- og Hnappadalssýsla.

82	3. febr.	Gjaldskrá fyrir landshafnir	151—154
134	27. febr.	Reglugerð um þátttöku sveitarfélaga í kostnaði sjúkrasamlaga	278—279
165	18. mars	Hafnarreglugerð fyrir Stykkishólm	334—340
246	30. apríl	Auglýsing um staðfestingu á aðalskipulagi Neshrepps utan Ennis 1985—2005	491
260	12. maí	Reglugerð um þjóðvegi í kaupstöðum og kauptúnum	502—508
404	22. sept.	Fjallskilasamþykkt fyrir Snæfellsness- og Hnappadalssýslu	859—864
496	3. des.	Gjaldskrá fyrir landshafnir	1002—1006

Sorphreinsun, sjá Heilbrigðismál.

Sparisjóðir, sjá Bankamál.

Strandasýsla.

134	27. febr.	Reglugerð um þátttöku sveitarfélaga í kostnaði sjúkrasamlaga	278—279
440	24. okt.	Auglýsing um sameiningu Hrófbergshrepps í Strandasýslu við Hólmavíkurhrepp í sömu sýslu	907

Suður-Múlasýsla, sjá Múlasýslur.

Suðurnes.

17	3. jan.	Gjaldskrá fyrir hundahald í Keflavík, Njarðvík, Grindavík, Miðneshreppi, Gerðahreppi, Vatnsleysustrandarhreppi og Hafnahreppi fyrir árið 1986	23
31	14. jan.	Reglugerð um breytingu á reglugerð nr. 673/1980 um gatnagerðargjöld í Njarðvíkurkaupstað	46
82	3. febr.	Gjaldskrá fyrir landshafnir	151—154
116	24. febr.	Gjaldskrá Hitaveitu Suðurnesja fyrir heitt vatn	207—209
124	24. febr.	Gjaldskrá Hitaveitu Suðurnesja fyrir raforku	234—237

Nr.	Dagsetning	Fyrirsögn	Blaðsíðutal
134	27. febr.	Reglugerð um þátttöku sveitarfélaga í kostnaði sjúkrasamlaga	278—279
205	20. mars	Gjaldskrá Hitaveitu Suðurnesja fyrir heitt vatn	405—406
221	20. mars	Gjaldskrá Hitaveitu Suðurnesja fyrir raforku	453—455
260	12. maí	Reglugerð um þjóðvegi í kaupstöðum og kauptúnum	502—508
364	1. ágúst	Gjaldskrá Hitaveitu Suðurnesja fyrir heitt vatn	783—784
377	31. júlí	Starfsleyfi fyrir Fiskimjöl og lýsi hf., Grindavík, til að framleiða fiskimjöl og lýsi úr fiski og fiskúrgangi	815—817
496	3. des.	Gjaldskrá fyrir landshafnir	1002—1006
526	30. des.	Gjaldskrá Hitaveitu Suðurnesja fyrir heitt vatn	1077—1078
527	30. des.	Gjaldskrá Hitaveitu Suðurnesja fyrir raforku	1079—1081

Sund, sjá Íþróttamál.

Sveitarstjórnarmál.

56	4. febr.	Samþykkt um breytingu á samþykkt um stjórn Akureyrar nr. 143 29. ágúst 1962	106
109	21. febr.	Reglugerð um breytingu á reglugerð um kjarasamninga starfsmanna sveitar- og sýslufélaga nr. 236 frá 9. júní 1976	195—196
134	27. febr.	Reglugerð um þátttöku sveitarfélaga í kostnaði sjúkrasamlaga	278—279
283	29. maí	Samþykkt um breytingu á samþykkt um stjórn Hafnarfjarðarkaupstaðar og fundarsköp bæjarstjórnar nr. 64 5. febrúar 1974 með síðari breytingum	552
319	20. júní	Samþykkt um breytingu á samþykkt um stjórn Akureyrar nr. 143 frá 29. ágúst 1962 sbr. samþykkt nr. 56 frá 4. febrúar 1986	601—603
334	7. júlí	Reglugerð um breyting á samþykkt um stjórn bæjarmálefna Kópavogskaupstaðar nr. 276 1. júní 1984	709—710
335	7. júlí	Auglýsing um breyting á samþykkt um stjórn Dalvíkurkaupstaðar og fundarsköp bæjarstjórnar nr. 279 10. september 1974	711—712
336	10. júlí	Auglýsing um breyting á samþykkt um stjórn bæjarmála Vestmannaeyjabæjar nr. 536 31. ágúst 1982 með síðari breytingum	712—713
352	28. júlí	Samþykkt um breytingu á samþykkt um stjórn Hafnarfjarðarkaupstaðar og fundarsköp bæjarstjórnar nr. 64 5. febrúar 1974 með síðari breytingum	743
370	30. júlí	Auglýsing um skiptingu Klofningshrepps í Dalasýslu milli Fellsstrandarhrepps og Skarðshrepps í sömu sýslu	796
394	5. sept	Samþykkt um breytingu á samþykkt um stjórn Akureyrar nr. 143 frá 29. ágúst 1962 sbr. samþykkt nr. 319 frá 20. júní 1986	841

Nr.	Dagsetning	Fyrirsögn	Blaðsíðutal
440	24. okt.	Auglýsing um sameiningu Hrófbergshrepps í Strandasýslu við Hólmavíkurhrepp í sömu sýslu	907
500	4. des.	Samþykkt um breytingu á samþykkt um stjórn hreppsmálefna Blönduósshrepps nr. 622/1983	1012

Söfn, sjá Menntamál.

Söluskattur, sjá Skattamál, tollamál.

Tannlækningar, sjá Heilbrigðismál.

Tekjustofnar sveitarfélaga.

11	2. jan.	Reglugerð um breytingu á reglugerð um aukaframlög úr Jöfnunarsjóði sveitarfélaga, nr. 467 frá 7. ágúst 1981, sbr. reglugerð nr. 138 frá 6. mars 1984 og reglugerð nr. 119 frá 27. febrúar 1985	8
31	14. jan.	Reglugerð um breytingu á reglugerð nr. 673/1980 um gatnagerðargjöld í Njarðvíkurkaupstað	46
155	14. mars	Reglugerð um gatnagerðargjöld í Borgarnesi	321—324
239	21. apríl	Reglugerð um breytingu á reglugerð um aukaframlög úr Jöfnunarsjóði sveitarfélaga, nr. 467 frá 7. ágúst 1981, sbr. reglugerð nr. 138 frá 6. mars 1984 og reglugerð nr. 119 frá 27. febrúar 1985	484
269	22. maí	Samþykkt um breytingu á samþykkt um gatnagerðargjöld í Kópavogskaupstað nr. 318 frá 23. júní 1981	528
285	30. maí	Reglugerð um gatnagerðargjöld B í Andakílshreppi, Borgarfjarðarsýslu	555—556
286	29. maí	Reglugerð um gatnagerðargjöld á Grenivík, Grýtubakkahreppi í Suður-Þingeyjarsýslu	557—558
358	25. júlí	Reglugerð um gatnagerðargjöld í Egilsstaðahreppi, Suður-Múlasýslu	759—761
460	5. nóv.	Auglýsing um breytingu á reglugerð um gatnagerðargjöld í Eskifjarðarkaupstað nr. 267 26. júní 1985	939—940
482	1. des.	Auglýsing um breyting á reglugerð um gatnagerðargjöld á Grenivík, Grýtubakkahreppi í Suður-Þingeyjarsýslu nr. 286 29. maí 1986	981
521	17. des.	Reglugerð um B-gatnagerðargjöld í Hrísey	1070—1071

Tollar, sjá Skattamál, tollamál.

Tollskóli ríkisins.

73	12. febr.	Reglugerð um breyting á reglugerð nr. 85 18. febrúar 1983 um Tollskóla ríkisins, veitingu í fastar tollstöður o. fl.	137

Nr.	Dagsetning	Fyrirsögn	Blaðsíðutal
		Tryggingar.	
19	7. jan.	Reglugerð um iðgjöld til slysatrygginga samkvæmt 4. mgr. 36. gr. laga nr. 67/1971 um almannatryggingar, sbr. 5. gr. laga nr. 59/1978	24
108	5. mars	Auglýsing um ábyrgðartryggingar ökutækja	95
163	13. mars	Reglugerð um breytingu á reglugerð um samábyrgð Íslands á fiskiskipum nr. 338/1978	331
		Tölvur.	
60	30. jan.	Auglýsing um niðurfellingu tolla af gagnavinnsluvélum o. fl.	111
157	11. mars	Auglýsing um gjald fyrir starfsleyfi er tölvunefnd veitir samkvæmt 1. mgr. 23. gr. laga um kerfisbundna skráningu á upplýsingum er varða einkamálefni nr. 39/1985	326
		Umferðarmál.	
3	2. jan.	Auglýsing um umferð á Akureyri	3
4	3. jan.	Auglýsing um umferð í Reykjavík	3—4
5	7. jan.	Auglýsing um umferð í Garðakaupstað	4
170	14. mars	Auglýsing um umferð í Reykjavík	344
184	14. apríl	Auglýsing um hámarkshraða	364
229	15. apríl	Auglýsing um umferð í Vestmannaeyjum	471
268	12. maí	Auglýsing um umferð á Akranesi	528
271	21. maí	Auglýsing um aðalbrautir á þjóðvegum	530
272	21. maí	Auglýsing um hámarkshraða á þjóðvegum	531—532
281	24. mars	Auglýsing um umferð á Eyrarbakka	550
312	23. júní	Auglýsing um umferð í Reykjavík	594
337	8. júlí	Auglýsing um umferð í Reykjavík	713—714
371	6. ágúst	Auglýsing um umferð í Reykjavík	796
398	5. sept.	Auglýsing um umferð í Reykjavík	847
412	29. sept.	Auglýsing um umferð í Reykjavík	876
413	18. sept.	Auglýsing um umferð í Kópavogi	876
448	31. okt.	Reglugerð um breytingu á reglugerð um ökukennslu, próf ökumanna o. fl. nr. 787 13. desember 1983	921—922
501	9. des.	Auglýsing um umferð í Egilsstaðakauptúni	1012—1013
519	16. des.	Auglýsing um umferð á Sauðárkróki	1068
539	30. nóv.	Auglýsing um umferð á Akranesi	1092
542	30. des.	Auglýsing um umferð í Reykjavík	1096
543	31. des.	Auglýsing um umferð á Selfossi	1096
		Umhverfisvernd.	
347	16. júní	Auglýsing um starfsleyfi fyrir Síldarvinnsluna hf., Neskaupstað, til að framleiða fiskimjöl og lýsi úr bræðslufiski og fiskúrgangi	733—735

Nr.	Dagsetning	Fyrirsögn	Blaðsíðutal
353	2. júní	Auglýsing um starfsleyfi fyrir Síldarverksmiðju ríkisins, Reyðarfirði, til framleiðslu á fiskimjöli og lýsi úr bræðslufiski og fiskúrgangi	744—746
354	21. júlí	Auglýsing um breytingu á starfsleyfi fyrir Síldarvinnsluna hf., Neskaupstað, til að framleiða fiskimjöl og lýsi úr bræðslufiski og fiskúrgangi, frá 16. júní 1986	746
366	28. júlí	Starfsleyfi fyrir Síldar- og fiskimjölsverksmiðju Akraness hf., Akranesi, til framleiðslu á fiskimjöli úr fiski og fiskúrgangi	790—792
367	29. júlí	Starfsleyfi fyrir Fiskimjölsverksmiðju Hraðfrystihúss Eskifjarðar til framleiðslu á fiskimjöli og lýsi úr bræðslufiski og fiskúrgangi	792—794
377	31. júlí	Starfsleyfi fyrir Fiskimjöl og lýsi hf., Grindavík, til að framleiða fiskimjöl og lýsi úr fiski og fiskúrgangi	815—817
378	31. júlí	Starfsleyfi fyrir Malbikunarstöðina Hvammsvík hf., Smárahvammi, Garðabæ, til að framleiða malbik	818—819
408	12. sept.	Auglýsing um starfsleyfi fyrir fiskeldisstöð Óslax hf. í landi Garðs í Ólafsfirði	871
		Utanríkismál.	
30	2. jan.	Reglugerð um gjöld fyrir embættisverk fulltrúa í utanríkisþjónustunni	45—46
249	2. maí	Auglýsing um bann við innflutningi matvæla frá Sovétríkjunum, Póllandi, Búlgaríu, Rúmeníu, Ungverjalandi og Tékkóslóvakíu	492
458	7. nóv.	Auglýsing um takmarkanir á innflutningi matvæla frá Sovétríkjunum, Póllandi, Búlgaríu, Rúmeníu, Ungverjalandi og Tékkóslóvakíu	937
		Útflutningur.	
264	6. maí	Auglýsing um erlenda fjármögnunarleigu (leasing) á tækjum og vélum og lántökur í því sambandi	520—523
309	18. júní	Auglýsing um erlend lán vegna útflutningsafurða	586—587
422	17. sept.	Reglugerð um breytingu á reglugerð nr. 320/1981 um eftirlit og mat á saltverkaðri síld til útflutnings	889
		Útvarp.	
69	11. febr.	Reglugerð um Menningarsjóð útvarpsstöðva	124—126
70	11. febr.	Reglugerð um útvarp samkvæmt tímabundnum leyfum	126—131
71	11. febr.	Reglugerð um auglýsingar í útvarpi	131—132
162	20. mars	Auglýsing um útvarpsgjald	331
317	25. júní	Auglýsing um útvarpsgjald	600
357	23. júlí	Reglugerð um Ríkisútvarpið	753—759
415	26. sept.	Auglýsing um útvarpsgjald	877
478	27. nóv.	Reglugerð um breytingu á reglugerð um Ríkisútvarpið nr. 357/1986	973

Nr.	Dagsetning	Fyrirsögn	Blaðsíðutal
510	22. des.	Auglýsing um útvarpsgjald	1043
511	18. des.	Reglugerð um útvarp samkvæmt tímabundnum leyfum	1044—1049
512	18. des.	Reglugerð um auglýsingar í útvarpi	1049—1050
		Vatnamál.	
53	21. jan.	Auglýsing um breytingu á gjaldskrá fyrir Vatnsveitu Vestmannaeyja nr. 31 2. febrúar 1982 með síðari breytingum	102
181	3. apríl	Reglugerð um breytingu á reglugerð fyrir Vatnsveitu Akureyrar nr. 55 30. apríl 1959	362
182	3. apríl	Auglýsing um breytingu á gjaldskrá fyrir Vatnsveitu Akureyrar nr. 62 9. mars 1972	363
223	4. apríl	Reglugerð um holræsi og holræsagjöld í Höfðahreppi	460—461
224	9. apríl	Reglugerð fyrir Vatnsveitu Vopnafjarðarhrepps	461—464
471	10. nóv.	Reglugerð fyrir Vatnsveitu Austur-Landeyjahrepps	966—968
		Vatnsveitur, sjá Vatnamál.	
		Vátryggingar, sjá Tryggingar.	
		Vegamál.	
260	12. maí	Reglugerð um þjóðvegi í kaupstöðum og kauptúnum	502—508
271	21. maí	Auglýsing um aðalbrautir á þjóðvegum	530
272	21. maí	Auglýsing um hámarkshraða á þjóðvegum	531—532
414	29. sept.	Auglýsing um breyting á staðfestri legu vegar um Ölfusárós milli Eyrarbakka og Þorlákshafnarvegar	877
		Veiði, friðun.	
67	4. febr.	Reglugerð um breytingu á reglugerð nr. 100/1973, um eyðingu svartbaks og hrafns, með áorðnum breytingum	123
228	15. apríl	Samþykkt fyrir veiðifélag Sandár, Svalbarðshreppi, N-Þingeyjarsýslu	470—471
304	20. júní	Reglur um hreindýraveiðar árið 1986	570—572
403	18. sept.	Reglugerð um varnir gegn fisksjúkdómum og heilbrigðiseftirlit með fiskeldisstöðvum	851—859
456	30. okt.	Samþykkt fyrir Veiðifélag Vesturhóps og Línakradals, V-Húnavatnssýslu	930
535	16. des.	Arðskrá fyrir Veiðifélag Vatnsdalsár	1089—1090
		Verðjöfnun, sjá Verðlagsmál; Verslun.	
		Verðlagsmál.	
11	2. jan.	Reglugerð um breytingu á reglugerð um aukaframlög úr Jöfnunarsjóði sveitarfélaga, nr. 467 frá 7. ágúst 1981, sbr. reglugerð nr. 138 frá 6. mars 1984 og reglugerð nr. 119 frá 27. febrúar 1985	8

Nr.	Dagsetning	Fyrirsögn	Blaðsíðutal
37	22. jan.	Reglugerð um stjórn mjólkurframleiðslunnar verðlagsárið 1985—1986	73—77
38	21. jan.	Reglugerð um framkvæmd innheimtu sérstaks tímabundins vörugjalds af innlendri framleiðslu á kökum og brauðvörum	78
106	1. mars	Tilkynning um lækkun á gjaldskrám hitaveitna og rafveitna	193
164	21. mars	Reglugerð um viðbótargreiðslur fyrir sauðfjárafurðir vegna ársfjórðungslegrar verðhækkunar á birgðum	332—333
174	1. apríl	Reglur um uppgjör fyrir búvöruframleiðslu á verðlagsárinu 1984/1985, skv. 2. mgr. 9. gr. reglugerðar nr. 465/1983	354
178	10. apríl	Reglugerð um breytingu á reglugerð nr. 37 22. janúar 1986 um stjórn mjólkurframleiðslunnar verðlagsárið 1985—1986	357—358
226	21. apríl	Reglugerð um innheimtu gjalda til Framleiðsluráðs landbúnaðarins	465—468
227	25. apríl	Reglugerð um framkvæmd innheimtu sérstaks tímabundins vörugjalds af innlendri framleiðslu á kökum og brauðvörum	469—470
277	6. júní	Reglugerð um árstíðabundið verðmiðlunargjald af verði mjólkur til framleiðenda	544—545
419	1. okt.	Reglugerð um innheimtu framleiðslugjalds af mjólk umfram verðábyrgð ríkissjóðs á verðlagsárinu 1985—1986	886—887
451	30. okt.	Reglugerð um breytingu á reglugerð nr. 289 24. júní 1986, um sérstakt jöfnunargjald af innfluttum kartöflum og vörum unnum úr þeim	924
515	23. des.	Reglugerð um bensíngjald	1056—1057

Verndun fiskimiða, sjá Landhelgismál; Sjávarútvegur.

Verslun.

12	7. jan.	Auglýsing um (fjórðu) breytingu auglýsingar um afgreiðslutíma lyfjabúða utan Reykjavíkur nr. 50/1983	8
50	20. jan.	Auglýsing um breytingu á samþykkt um afgreiðslutíma verslana í Reykjavík o.fl. nr. 137 26. júlí 1971	100
126	24. febr.	Reglugerð um sölu og dreifingu á kartöfluútsæði	240—241
276	2. júní	Samþykkt um afgreiðslutíma sölustaða í Ólafsfirði	542—543
325	1. júlí	Auglýsing um (fimmtu) breytingu auglýsingar um afgreiðslutíma lyfjabúða utan Reykjavíkur nr. 50/1983	627
391	19. ágúst	Samþykkt um afgreiðslutíma verslana á Sauðárkróki	833—834
443	23. okt.	Auglýsing um (sjöttu) breytingu auglýsingar um afgreiðslutíma lyfjabúða utan Reykjavíkur nr. 50/1983	908
473	18. nóv.	Samþykkt um afgreiðslutíma verslana á Egilsstöðum	969—970

Vestmannaeyjar.

21	10. jan.	Gjaldskrá Rafveitu Vestmannaeyja	27—30
53	21. jan.	Auglýsing um breytingu á gjaldskrá fyrir Vatnsveitu Vestmannaeyja nr. 31 2. febrúar 1982 með síðari breytingum	102

Nr.	Dagsetning	Fyrirsögn	Blaðsíðutal
75	12. febr.	Gjaldskrá fyrir Fjarhitun Vestmannaeyja	139—141
134	27. febr.	Reglugerð um þátttöku sveitarfélaga í kostnaði sjúkrasamlaga	278—279
202	20. mars	Gjaldskrá fyrir Fjarhitun Vestmannaeyja	399—401
216	20. mars	Gjaldskrá Rafveitu Vestmannaeyja	439—442
229	15. apríl	Auglýsing um umferð í Vestmannaeyjum	471
248	5. maí	Samþykkt um breytingu á lögreglusamþykkt fyrir Vestmannaeyjar, nr. 320 18. júlí 1979	492
260	12. maí	Reglugerð um þjóðvegi í kaupstöðum og kauptúnum	502—508
336	10. júlí	Auglýsing um breyting á samþykkt um stjórn bæjarmála Vestmannaeyjabæjar nr. 536 31. ágúst 1982 með síðari breytingum	712—713
345	22. júlí	Reglugerð um bann við togveiðum við Vestmannaeyjar	732
441	27. okt.	Reglugerð um afnám banns við togveiðum við Vestmannaeyjar	907
544	30. des.	Auglýsing um starfsleyfi fyrir Fiskimjölsverksmiðju Vestmannaeyja (F.I.V.E.), Vestmannaeyjum	1097—1099
545	29. des.	Auglýsing um starfsleyfi fyrir Fiskimjölsverksmiðju Einars Sigurðssonar (F.E.S.), Vestmannaeyjum	1099—1101

Vestur-Skaftafellssýsla, sjá Skaftafellssýslur.

Viðskiptamál, sjá Innflutningsmál; Verðlagsmál; Verslun; Útflutningur; Erlend lán.

Vinnumiðlun.

129	24. febr.	Reglugerð um vinnumiðlun	244—251
385	2. apríl	Reglugerð um breytingu á reglugerð um vinnumiðlun nr. 129/1986	822

Vinnustaðir, sjá Öryggismál.

Vitamál, sjá Hafnir.

Vörumerki.

520	17. des.	Reglugerð um gjöld fyrir vörumerki o.fl.	1069

Þingeyjarsýslur.

134	27. febr.	Reglugerð um þátttöku sveitarfélaga í kostnaði sjúkrasamlaga	278—279
228	15. apríl	Samþykkt fyrir veiðifélag Sandár, Svalbarðshreppi, N-Þingeyjarsýslu	470—471
260	12. maí	Reglugerð um þjóðvegi í kaupstöðum og kauptúnum	502—508
286	29. maí	Reglugerð um gatnagerðargjöld á Grenivík, Grýtubakkahreppi í Suður-Þingeyjarsýslu	557—558
306	16. júní	Hafnarreglugerð fyrir Þórshafanarhöfn	573—579
330	4. júlí	Auglýsing um staðfestingu á aðalskipulagi Reykjahlíðar í Skútustaðahreppi	706

Nr.	Dagsetning	Fyrirsögn	Blaðsíðutal
344	18. júlí	Samþykkt um forkaupsrétt Svalbarðsstrandarhrepps að fasteignum innan sveitarfélagsins	731
376	15. ágúst	Gjaldskrá Hitaveitu Reykjahlíðar	814—815
482	1. des.	Auglýsing um breyting á reglugerð um gatnagerðargjöld á Grenivík, Grýtubakkahreppi í Suður-Þingeyjarsýslu nr. 286 29. maí 1986	981
547	30. des.	Auglýsing um starfsleyfi fyrir Hraðfrystistöð Þórshafnar hf., fiskimjölsverksmiðju, Þórshöfn	1103—1105

Þjóðgarðar, sjá Náttúrurannsóknir, náttúruvernd.

Þungaskattur, sjá Skattamál, tollamál.

Æskulýðsmál.

483	29. nóv.	Reglugerð um kosningu Æskulýðsráðs ríkisins	981—982

Ökutæki.

19	7. jan.	Reglugerð um iðgjöld til slysatrygginga samkvæmt 4. mgr. 36. gr. laga nr. 67/1971, um almannatryggingar, sbr. 5. gr. laga nr. 59/1978	24
23	6. jan.	Reglugerð um takmörkun leigubifreiða til mannflutninga í Hveragerði, Árnessýslu og um ráðstöfun atvinnuleyfa	31—33
52	22. jan	Reglugerð um niðurfellingu reglugerðar nr. 17 24. janúar 1978, sbr. nr. 23 13. janúar 1983 og nr. 154 10. mars 1983 um takmörkun leigubifreiða í Hafnarfirði og um ráðstöfun atvinnuleyfa	101
104	1. mars	Reglugerð um sérstakt gjald af bifreiðum	190—192
108	5. mars	Auglýsing um ábyrgðartryggingar ökutækja.	195
136	24. febr.	Reglugerð um notkun gjaldmæla í leigubifreiðum	280—281
137	24. febr.	Auglýsing um notkun gjaldmæla í leigubifreiðum	282
144	11. mars	Reglugerð um breyting á reglugerð nr. 104 1. mars 1986 um sérstakt gjald af bifreiðum	292
247	5. maí	Auglýsing um niðurfellingu reglna nr. 234 18. apríl 1980	491
252	5. maí	Reglur um tollmeðferð sendibifreiða samkvæmt tollskrárnúmeri 87.02.41	494
255	7. maí	Reglugerð um innheimtu þungaskatts af bifreiðum sem skrásettar eru erlendis og nota annan orkugjafa en bensín	496—499
349	22. júlí	Reglugerð um þungaskatt	737—741
436	17. okt.	Reglur um breyting á reglum nr. 229 30. apríl 1981, um tímabundinn tollfrjálsan innflutning bifreiða og bifhjóla sem skrásett eru erlendis, sbr. reglur nr. 548 2. september 1982	903
448	31. okt.	Reglugerð um breytingu á reglugerð um ökukennslu, próf ökumanna o. fl. nr. 787 13. desember 1983	921—922

Nr.	Dagsetning	Fyrirsögn	Blaðsíðutal
452	22. okt.	Reglugerð um breytingu á reglugerð nr. 274 frá 29. ágúst 1974 um hámarksfjölda leigubifreiða til vöruflutninga á félagssvæði Vörubílstjórafélags Norðfjarðar	924
487	3. des	Reglugerð um breytingu á reglugerð nr. 23 6. janúar 1986 um takmörkun leigubifreiða til mannflutninga í Hveragerði, Árnessýslu og um ráðstöfun atvinnuleyfa	986
516	23. des.	Reglugerð um þungaskatt	1057—1062
541	30. des.	Reglugerð um skoðunargjald ökutækja	1095
		Öryggiseftirlit, sjá Öryggismál.	
		Öryggismál.	
42	17. jan.	Gjaldskrá fyrir eftirlit með köfunarbúnaði og aðra þjónustu varðandi köfunarmál	85
48	17. jan.	Reglugerð um breyting á reglum um smíði og búnað íslenskra skipa	97
90	10. febr.	Reglugerð um breyting á reglugerð nr. 129/1971 um notkun og bann við notkun tiltekinna eiturefna og hættulegra efna ásamt síðari breytingum	162—163
138	4. mars	Reglur um skipsbækur	282—285
153	10. mars	Reglugerð um dráttarvélar og hlífabúnað við aflflutning frá þeim	310—320
225	12. apríl	Gjaldskrá vegna eftirlits Geislavarna ríkisins fyrir árið 1986	464
231	18. apríl	Reglugerð um breytingu á reglugerð nr. 480/1983 um iðgjöld atvinnurekenda til að standa straum af kostnaði vegna framkvæmdar laga nr. 46/1980 um aðbúnað, hollustuhætti og öryggi á vinnustöðum	472
234	21. apríl	Reglugerð um breyting á reglugerð nr. 479/1979, um gerð íláta, merkingu og varnaðarmerki varðandi sölu og varðveislu hættulegra efna	475
237	25. apríl	Auglýsing um samstarf um almannavarnir	476
238	21. apríl	Reglugerð um eftirlit með framkvæmd ákvæða laga nr. 85/1968 um eiturefni og hættuleg efni	477—483
249	2. maí	Auglýsing um bann við innflutningi matvæla frá Sovétríkjunum, Póllandi, Búlgaríu, Rúmeníu, Ungverjalandi og Tékkóslóvakíu	492
254	12. maí	Reglugerð um breytingu á reglugerð nr. 627, 7. september 1983, um lágmarksbúnað loftfara, sbr. reglugerð nr. 396 9. október 1985 um breytingu á henni	496
323	30. júní	Gjaldskrá fyrir prófun búvéla	625
356	24. júlí	Reglugerð um öryggisráðstafanir gegn jónandi geislun	749—753
458	7. nóv.	Auglýsing um takmarkanir á innflutningi matvæla frá Sovétríkjunum, Póllandi, Búlgaríu, Rúmeníu, Ungverjalandi og Tékkóslóvakíu	937
531	29. des.	Reglugerð um gjöld fyrir skoðun, skráningu, mælingu skipa o.fl.	1084—1087

Skrá

nafna og orða

Helstu skammstafanir sem notaðar eru í skránni:

augl. = auglýsing
br. = breyting
gjsk. = gjaldskrá
r. = reglur
rg. = reglugerð
rkn. = reikningur
stj.bréf = stjórnarráðsbréf
sþ. = samþykkt

Tölur sem upp eru gefnar á eftir atriðisorðum eru blaðsíðutöl.

A

Adólf Adólfsson, 1125.
Aðalbrautir á þjóðvegum, augl., 530.
Aðalskipulag, augl.: Bessastaðahreppur, 6—7; Bíldudalur, 952; Hafnarfjörður, br., 1087; Hveragerðishreppur, br., 707; Neshreppur utan Ennis, 491; Reykjahlíð í Skútustaðahreppi, 706; Reykjavík, br., 160, 508, 877; Tálknafjörður, 51; Vík í Mýrdal, br., 6; Þingeyri, 819.
Aðalsteinn Sigurðsson, 1120.
Aðbúnaður á vinnustöðum, framkvæmd laga, rg., br., 472.
Aðflutningsgjöld: bifreiðar, niðurfelling, augl., 491; farsímar, niðurfelling, augl., 123—124.
Aðföng fiskvinnslu, endurgreiðsla söluskatts, rg., 549—550.
Afgreiðsla lyfja, rg., br., 7, 162, 355, 909.
Afgreiðslutími: lyfjabúðir, augl., br., 8, 627, 908; verslanir, Ólafsfjörður, sþ., 542—543; Egilsstaðir, sþ., 969—970; Reykjavík, br., augl., 100; Sauðárkrókur, sþ., 833—834.
Aflamark helstu botnfisktegunda, rg., 923.
Agnes M. Sigurðardóttir, 1135.
Akranes, fjallskilareglugerð, 802— 812; forkaupsréttur, sþ., 1011—1012; hafnarsjóður, gjsk., 47—51, 998— 1002; br., 101; heilbrigðiseftirlit, gjsk., br., sþ., 120; hitaveita, gjsk., 369—371, 1016—1018; rafveita, gjsk., 420—423; skipulagsskrá, 559—560; starfsleyfi, 790—792; umferð, augl., 528, 1092; sjúkrasamlag, rg., 278—279; þjóðvegir, rg., 504.
Akureyri, deiliskipulag, augl., 148; hafnarsjóður, gjsk., 47—51, 998— 1002; br., 101; hitaveita, gjsk., 203—204, 384—392; rg., br., 165—166; rafveita, gjsk., 232—234, 434—436; rg., br., 167; sjúkrasamlag, 278—279; stjórn, sþ., br., 106, 601—603, 841; umferð, augl., 3; vatnsveita, gjsk., br., augl., 363; rg., br., 362; rg., þjóðvegir, rg., 506.
Alda Möller, 1131.
Alexandrine drottning, styrktarsjóður, rkn., 563.
Ali, Benyoucex Baba, 1131.
Allan Vagn Magnússon, 1118.
Almannatryggingar, frítekjumark, rg., br., 603; hækkun bóta, rg., 189, 527—528, 819, 973, 1091; lyfjakostnaður, rg., br., 24, 908; sjúkratryggðir, rg., br., 1055—P1056; slysatryggingar, rg., 24, 1020; br., 344.
Almannavarnir, samstarf, augl., 476.
Anand, Roap Krishan, 1136.
Andakílshreppur, gatnagerðargjöld, rg., 555— 556; heimilishjálp, rg., 361—362.
Andrea E. Andrésdóttir, 1128.
Andrés Magnússon,1120, 1135.
Anna Björg Halldórsdóttir, 1127.
Anna Kristjánsdóttir, 1131.
Anna M. Björnsdóttir, 1119.
Anna Mýrdal Helgadóttir, 1123.
Anna Sesselja Þórisdóttir, 1125.
Anna Sverrisdóttir, 1125.
Anna Theodóra Gunnarsdóttir, 1131.
Anton Bjarnason, 1133.
Appelros, Hans Peter Mikael, 1127.

Arinbjörn Kolbeinsson, 1116, 1120.
Arnarstapi, hafnarsjóður, gjsk., 47—51, 998—1002; br., 101.
Arnbjörn Hjörleifur Arnbjörnsson, 1114.
Arnlaugur Bergsson, 1113.
Arthur Löve, 1128.
Atli Árnason, 1123.
Atli Eyjólfsson, 1113.
Atli Þór Ólason, 1127.
Atvinnubifreiðastjórar: aðflutningsgjöld, brottfall reglna, augl., 491.
Atvinnuleyfi, Hafnarfjörður, rg., 101; Hverageröi og Árnessýsla, rg., 31—33; br., 986.
Atvinnurekendur, hollustuhætti og öryggi á vinnustöðum, iðgjöld, rg., br., 472.
Auðunn Svavar Sigurðsson, 1121.
Auður Gestsdóttir, 1119.
Auður Guðjónsdóttir, 1113.
Auður Sigurðardóttir, 1113.
Auglýsingar í útvarpi, rg., 131— 132, 1049—1050.
Aukatekjur ríkissjóðs, rg., 1051— 1054; br., 84, 291, 541.
Austur—Barðastrandarsýsla, sjúkrasamlag, rg., 278—279.
Austur—Húnavatnssýsla, sjúkrasamlag, rg., 278—279; upprekstur hrossa og sauðfjár, augl., 600;.
Austur—Landeyjahreppur, vatnsveita, rg., 966—968.
Austurlandssvæði, heilbrigðiseftirlit, gjsk., 485—486.
Austur—Skaftafellssýsla, sjúkrasamlag, rg., 278—279.
Axel Finnur Sigurðsson, 1122.

Á

Ábyrgðartryggingar ökutækja, augl., 195.
Áfengi, sala og veitingar, rg., br., 562.
Ágúst Jónsson, 1127.
Ágúst Kvaran, dr., 1129.
Árnessýsla, leigubifreiðir, rg., 31—33; br., 986; sjúkrasamlag, rg., 278—279.
Árni Jón Geirsson, 1135.
Árni Jónsson, 1122.
Árni Kolbeinsson, 1115, 1116.
Árni Mathiesen, 1120.
Árni S. Gunnarsson, 1125.
Árný Elíasdóttir, 1119.
Ásdís J. Rafnar, 1134.
Ásdís Karlsdóttir, 1113.
Ásdís Kristjánsdóttir, 1113.
Ásgeir Ásgeirsson, 1134.
Ásgeir Bragason, 1126.
Ásgeir Gunnar Ásgeirsson, 1117.
Ásgeir Magnússon, 1113.
Ásgeir Pétur Ásgeirsson, 1115.
Ásmundur Jónasson, 1121.
Ávana— og fíkniefni, rg., br., 356, 929; sala og meðferð, rg., 14— 23.
Áætlunarflug: augl., 348; 893.

B

Bakkafjörður, hafnarsjóður, gjsk., 47—51, 998—1002; br., 101.
Baldur Jónsson, 1115.
Baldur Pétursson, 1119.
Baldur Rafn Sigurðsson, 1129.
Baldur Tumi Baldursson, 1134.
Baldvin Þ. Kristjánsson, 1119.
Barbitz, Morten, 1114.
Barnabætur, rg., 164—165.
Bátar, söluskattur, rg., 900—901.
Benedikt Bragason, 1113.
Benedikt Ó. Sveinsson, 1134.
Benedikt Þórðarson, 1126.
Bensíngjald, rg., 1056—1057.
Bergsteinn Gizurarson, 1128.
Bernharð Haraldsson, 1113.
Berný Marvinsdóttir, 1131.
Bessastaðahreppur, aðalskipulag, augl., 6—7; hitaveita, gjsk., 87— 89, 950—951; þjóðvegir, rg., 503.
Bessi Skírnisson, 1130.
Bifhjól innflutningur, r., br., 903.
Bifreiðar: aðflutningsgjöld, augl., 491, innflutningur, r., br., 903; sérstakt gjald, rg., 190—192; br., 292; þungaskattur, rg., 496—499;
Birgir Jakobsson, 1123.
Birgir Logi Björnsson, 1122.
Birgir Snæbjörnsson, sr., 1130.
Birgir Thorlacius, 1117.
Birna Jónsdóttir, 1112.
Bíldudalur, aðalskipulag, augl., 952; hafnarsjóður, gjsk., 47—51, 998—1002; br., 101; þjóðvegir, rg., 505.

Bjargráðasjóður, rkn., 770—772, 799—801.
Bjarki Þórarinsson, 1127.
Bjarni Kristinn Bjarnason, 1125.
Bjarni Ólafsson, 1118.
Bjarni Stefánsson, 1135.
Bjarni Stefánsson, 1117.
Bjarni Torfason, 1131.
Bjarni Valtýsson, 1113.
Bjarni Vilhjálmsson, 1109.
Bjartmar Kristjánsson, sr., 1125.
Björgvin Bjarnason, 1120.
Björgvin Jósteinsson, 1116.
Björgvin Þorsteinsson, 1134.
Björn Bergsson, 1113.
Björn Geir Leifsson, 1115.
Björn Guðmundsson, 1109.
Björn Gunnarsson, 1133.
Björn H. Jónsson, 1130.
Björn Líndal, 1127.
Björn Sigurðsson, 1114.
Björn Sveinbjörnsson, 1123.
Björn Tryggvason, 1125.
Blanquer, Juan José Campus, 1132, 1138.
Blönduós, hafnarsjóður, gjsk., 47—51, 998—1002; br., 101; heimilishjálp, rg., 325—326; hitaveita, gjsk., 377—379, 895—896; þjóðvegir, rg., 505.
Blönduósshreppur, stjórn hreppsmálefna, sþ., br., 1012.
Bogi Jónsson, 1121.
Bogi Nilsson, 1132.
Bolungarvík, hafnarsjóður, gjsk., 47—51, 998—1002; br., 101; hundahald, sþ., 890—892; gjsk., 892; sjúkrasamlag, rg., 278—279; þjóðvegir, rg., 505.
Borgarfjörður, fjallskilareglugerð, rg., 802—812; hafnarsjóður, gjsk., 47—51, 998— 1002; br., 101, hitaveita, gjsk., 369—371, 1016—1018; sjúkrasamlag, rg., 278—279.
Borgarnes, gatnagerðargjöld, rg., 321—324; hafnarsjóður, gjsk., 47—51, 998—1002; br., 101; rafveita, gjsk., 89—92, 423—426; þjóðvegir, rg., 504.
Borgarneshreppur, hundahald, gjsk., 163.
Borghildur Blöndal, 1113.
Botnfisktegundir, aflamark, rg., 923.
Botnfiskveiðar, stjórn, rg., 1063—1068; br., rg., 1.
Bragi Benediktsson, sr., 1128.
Brauðvörur, vörugjald, rg., 78, 469—470.
Breiðdalsvík, hafnarsjóður, rg., 509—515; gjsk., 47—51, 998— 1002; br., 101; þjóðvegir, rg., 508.
Brement, Pamela, 1111.
Brjánn Árni Bjarnason, 1126.
Brosius, Fernand, 1111.
Brynleifur Jónsson, 1113.
Burgess, John Nol Llywelyn, 1117.
Búðahreppur, sorphreinsun, sþ., 595—596.
Búðakauptún, hafnarsjóður, gjsk., 47—51, 998—1002; br., 101.
Búðardalur, þjóðvegir, rg., 504.
Búfjárhald í Reykjavík, sþ., 940— 941.
Búháttabreytingar, rg., 868—870.
Búlgaría, innflutningur matvæla, augl., 492; 937.
Búmark, rg., 715—723.
Búvélar, gjsk., 625.
Búvöruframleiðsla, r., 354.
Byggingarreglugerð, rg., br., 988.
Byggingarsjóðir: ríkisins, lánveitingar, rg., 604—618; Þjóðarbókhlöðu, r., 872.
Bæjanöfn, 1074—1075.
Bæjarmálefni, stjórn, Kópavogskaupstaður, rg., br., 709—710; Vestmannaeyjabær, augl., br., 712—713..
Bæjarstjórnir: Dalvík, augl., br., 711—712; Hafnarfjörður, sþ., br., 552, 743.
Böðvar Bragason, 1122.
Börn, sumardvalarheimili, r., 293— 295.

C

Cassata, Sighvatur B., 1121.
Chapman, Mark F., 1137.
Charlotte, Josephine, stórhertogafrú af Lúxemborg, 1110.
Christian konungur X., styrktarsjóður, rkn., 563.
Chowdhury, A. A., 1137.
Clifford Ásmundur Marteinsson, 1131. 1137.
Cooke, Lawrence John, 1127, 1137.
Cowling, Peter James, 1130, 1137.

D

Dalla Þórðardóttir, sr., 1129.
Dalvík, fundarsköp bæjarstjórnar, augl., br., 711—712; hafnarsjóður, gjsk., 47—

51, 998— 1002; br., 101; sjúkrasamlag, rg., 278—279; stjórn, augl., br., 711—712; þjóðvegir, rg., 506.
Daníel Sigmundsson, 1109.
Davíð Erlingsson, 1112.
Davíð Oddsson, 1109.
Deiliskipulag, Akureyri, augl., 148; Hafnarfjörður, augl., 1087; Kjalarneshreppur, augl., br., 586; Reykjavík, augl., 508.
Dinsmen, Utstun, 1137.
Djúpivogur, hafnarsjóður, gjsk., 47—51, 998—1002; br., 101; þjóðvegir, rg., 508.
Dómsmálagjöld, rg., 1092—1094.
Dráttarvélar, rg., 310—320.
Drífa Pálsdóttir, 1120.
Droplaug Sveinbjörnsdóttir, 1119.
Dýralæknir, erindisbréf, 241—242.

E

EBE, fríverzlunarsamningar, r., 569, sérstök tollmeðferð, augl., br., 181—187.
Efnarannsóknir: fiskiðnaður, gjsk., 546—548; landbúnaður, gjsk., 626—627.
EFTA, fríverzlunarsamningar, r., 569.
Eftirgjöf gjalda, fiskeldi og hafbeit, r., 345—348; loðdýrarækt, r., 133— 136; br., augl., 1072—1073.
Eftirlit: fiskur, rg., br., 889; köfunarbúnaður, gjsk., 85; saltverkuð síld, rg., br., 889.
Eggert Bjarni Ólafsson, 1114.
Eggert Jónsson, 1127.
Egilsstaðir: afgreiðslutími verslana, sþ., 969—970; gatnagerðargjöld, rg., 759—761; hitaveita, gjsk., 204—207, 389—392, 897—900; sorphreinsun, sþ., 10—11; umferð, augl., 1012—1013; þjóðvegir, rg., 507.
Einar G. Guðlaugsson, 1133.
Einar Kristjánsson, 1109.
Einar Kristleifsson, 1123.
Einar Ólafsson, 1125.
Einar Óskarsson, 1113.
Einar Sigurjónsson, 1122, 1124.
Einar Stefánsson, 1124.
Einkafarangur ferðamanna, sérstök tollmeðferð, r., 569.
Einkaleyfi, gjöld, rg., 1071—1072.
Einkamálefni, skráning upplýsinga, augl., 326.
Einkasölugjald, rg., 349—353.
Eiríkur Björnsson, 1109, 1119.
Eiríkur Jónsson, 1126.
Eiríkur Þorgeirsson, 1134.
Eiturefni, eftirlit, rg., 477—483; flokkun, rg., br., 148, 474; í landbúnaði og garðyrkju, rg., br., 475—476; notkun, rg., br., 162—163.
Elfa Ágústsdóttir, 1124.
Elín Aradóttir, 1109.
Elín Pálsdóttir Flygenring, 1130.
Elísabet J. Sólbergsdóttir, 1130.
Elísabet Valtýsdóttir, 1113.
Elvar Örn Unnsteinsson, 1119.
Embættisverk utanríkisþjónustu, rg., 45—46.
Erfðafjárskattur, augl., br., 941.
Erla Elíasdóttir, 1110.
Erla Jónsdóttir, 1133, 1136.
Erla Svanhvít Árnadóttir, 1126.
Erlendur Konráðsson, 1114.
Erna Hildur Gunnarsdóttir, 1113.
van Erven Dorens, Robert Eduard, 1130, 1137.
Eskifjörður, gatnagerðargjöld, augl., br., 939—940; hafnarsjóður, gjsk., 47—51, 998—1002; br., 101; heilbrigðiseftirlit, gjsk., 485—486; starfsleyfi, 792—794; þjóðvegir, rg., 507.
EUR.2—eyðublað, r., 569.
Eyðing svartbaks og hrafns, rg., br., 123.
Eygló Halldórsdóttir, 1121.
Eyjafjörður, heilbrigðiseftirlit, augl., 73.
Eyjólfur Guðmundsson, 1118.
Eyjólfur Þorbjörn Haraldsson, 1116.
Eyrar, hitaveita, gjsk., 524—525.
Eyrarbakki, rafveita, gjsk., 81—83, 445—448; umferð, augl., 550; þjóðvegir, rg., 502.
Eysteinn Þorvaldsson, 1124.
Eyþór Björgvinsson, 1123.

F

Farmenn, tollfrjáls varningur, rg., 349—353.
Farsímar, niðurfelling aðflutningsgjalda og sölugjalds, augl., 123—124.
Fasteignamat, rg., br., 166; augl., 970.
Fasteignaskráning, rg., br., 166.

Felix Valsson, 1126.
Fellsstrandarhreppur, skipting Klofningshrepps, augl., 796.
Ferðamenn: einkafarangur, tollmeðferð, r., 569; tollfrjáls varningur, rg., 349—353.
Ferskur fiskur, rg., br., 889.
Félagsstofnun stúdenta, rkn., 1009—1011.
Filipas, Cornelia, 1137.
Fiskafurðir, verðgrundvöllur, augl., 529.
Fiskeldi, eftirgjöf gjalda, r., 345—348.
Fiskeldisstöðvar: heilbrigðiseftirlit, rg., 851—859; starfsleyfi, augl., 871.
Fiskimjöl og lýsi, framleiðsla úr fiski og fiskúrgangi, starfsleyfi: Fiskimjöl og lýsi hf., Grindavík, 815—817; Fiskimjölsverksmiðja Einars Sigurðssonar, Vestmannaeyjum, augl., 1099—1101; Fiskimjölsverksmiðja Hornafjarðar, Höfn, Hornafirði, augl., 1101—1103; Fiskimjölsverksmiðja Hraðfrystihúss Eskifjarðar, Eskifirði, 792—794; Fiskimjölsverksmiðja Vestmannaeyja, Vestmannaeyjum, augl., 1097—1099; Hraðfrystistöð Þórshafnar, Þórshöfn, augl., 1103—1105; Síldar— og fiskimjölsverksmiðja Akraness hf., Akranesi, 790— 792; Síldarverksmiðja ríkisins, Reyðarfirði, augl., 744—746; Síldarvinnslan hf., Neskaupstað, augl., 733—735; br., 746.
Fiskiskip: bann við netaveiðum, rg., 501; samábyrgð Íslands, rg., br., 331.
Fisksjúkdómar, erindisbréf dýralæknis, 241—242; varnir, rg., 851—859.
Fiskveiðasjóður Íslands, rkn., 619—625; rg., br., 169—171.
Fiskvinnsla, endurgreiðsla söluskatts, rg., 549—550.
Fiskvinnslufyrirtæki, endurgreiðsluhlutfall söluskatts, augl., 794.
Fiskvinnslustöðvar, búnaður og hreinlæti, rg., br., 890.
Fjallskil: a) reglugerðir: Borgarfjarðarsýsla og Akranesskaupst., rg., 802—812; Vestur—Húnavatnssýsla, rg., br., 167—169; b) samþykkt: Snæfellsness- og Hnappadalssýsla, 859—864;
Fjarhitun Vestmannaeyja, gjsk., 139—141, 399—401.
Fjarskiptatungl, sjónvarpsefni, rg., 5—6; br., rg., 596; leyfi, gjsk., 279.
Fjarskipti, leynd og vernd, rg., 155—156.
Fjármögnunarleiga, augl., 193—194, 520—523;
Flateyri, hafnarsjóður, gjsk., 47— 51, 998—1002; br., 101; þjóðvegir, rg., 505.
Flóki Kristinsson, sr., 1120.
Flugmálastjórn Íslands, rg., br., 495; loftferðaeftirlit, gjsk., 160— 161; útgáfa skírteina, rg., 633— 706.
Flugvellir, afnot, gjsk., 149—150.
Flugvélar, lágmarksafkastageta, rg., 515—519.
Flutningur ammoníumnítratáburðar í skipum, augl., 364.
Flúðir, hitaveita, gjsk., 395—396.
Forkaupsréttur, sþ., Akranesskaupstaður, 1011— 1012; Súðavíkurhreppur, 905; Svalbarðsstrandarhreppur, 731.
Fornleifafræði, rg., 989.
Forskriftalyf, augl., 45.
Fóðurgjald vegna afurða svína og alifugla, rg., 597—600.
Fósturskóli Íslands, rg., br., 990.
Framhaldsskólar, undanþágunefnd, rg., 1018— 1019.
Framkvæmdasjóður Íslands, rkn., 765—770.
Framleiðnisjóður landbúnaðarins, rg., 868—870.
Framleiðsluráð landbúnaðarins, innheimta gjalda, rg., 465—468; verðmiðlun, rg., 544—545.
Frantz, Germain, 1110.
Freðfiskur, verðgrundvöllur, augl., 297—300, 944—946.
Friðjón Guðröðarson, 1124.
Friðjón Þórðarson, 1112, 1126.
Friðrika Gestsdóttir, 1112, 1118.
Friðrik E. Yngvason, 1126.
Friðrik Sigurbergsson, 1121.
Friðrik Steinn Kristjánsson, 1128.
Friðrik S. Þorvaldsson, 1113.
Friðrik Vagn Guðjónsson, 1120.
Frímerkja— og póstsögusjóður, r., 922—923.
Fríverslunarsamningar EFTA og EBE, tollmeðferð, augl., br., 181—187 verðmætismörk, r., 569.
Fullvirðisréttur, sauðfjárafurðir, rg., 715—723, 909—913.

Fundarsköp, Dalvík, augl., br., 711—712; Hafnarfjörður, sþ., br., 552, 743.
Fæðingarorlof, rg., br., 870.

G

Gagnavinnsluvélar, niðurf. tolla, augl., 111.
Garðabær, framleiðsla malbiks, starfsleyfi, 818—819; sjúkrasamlag, rg., 278—279; þjóðvegir, rg., 503.
Garðar Briem, 1130.
Garðar Guðmundsson, 1118.
Garðúðun, r., br., 476.
Garðyrkja, eiturefni og hættuleg efni, rg., br., 475—476.
Garshol, Per Oscar, 1128, 1138.
Gatnagerðargjöld, Andakílshreppur, B—, rg., 555— 556; Borgarnes, rg., 321—324; Egilsstaðahreppur, rg., 759— 761; Eskifjarðarkaupstaður, augl., br., 939—940; Grenivík, Grýtubakkahreppi, rg., 557—558; br., augl., 981; Hrísey, B—, rg., 1070—1071; Kópavogskaupstaður, sþ., br., 528; Njarðvíkurkaupstaður, rg., br., 46.
Gegnstreymisvatnshitarar, augl., 847—848.
Geir Borg, 1138.
Geir H. Guðmundsson, 1134.
Geir Hlíðberg Guðmundsson, 1128.
Geislavarnir ríkisins, eftirlit, gjsk., 464.
Geislun, rg., 749—753.
Georg Kristinn Lárusson, 1133.
Gerðahreppur, hundahald, gjsk., 23.
Gerður Jónsdóttir, 1117.
Gerlarannsóknir, gjsk., 546—548.
Gestur Þorgrímsson, 1119.
Gibson, Ross L., 1119.
Gizur Gottskálksson, 1123.
Gísli Baldur Garðarsson, 1124.
Gísli Baldursson, 1130.
Gísli Ellert Sigurhansson, 1113.
Gísli Jónasson, 1134.
Gísli Jón Nikulásson, styrktarsjóður, rkn., 568.
Gísli Ragnarsson, 1113.
Gísli Vigfússon, 1124.
Gísli Þórörn Júlíusson, 1132.
Gmoser, Gerhard, 1136.
Grásleppuveiðar, rg., 285—287.
Grenivík, gatnagerðargjöld, rg., 557—558; br., augl., 981; hafnarsjóður, gjsk., 47—51, 998— 1002; br., 101; þjóðvegir, rg., 506.
Grétar Björn Sigurðsson, 1120.
Grétar Hrafn Harðarson, 1125.
Grindavík, framleiðsla fiskimjöls og lýsis, starfsleyfi, 815—817; hafnarsjóður, gjsk., 47—51, 998— 1002; br., 101; hundahald, gjsk., 23; þátttaka í kostnaði sjúkrasamlags, rg., 278—279; þjóðvegir, rg., 502.
Grímsey, hafnarsjóður, gjsk., 47— 51, 998—1002; br., 101.
Grímseyjarsjóður W. Fiske, rkn., 565.
Grímstunguheiði, upprekstur hrossa og sauðfjár, augl., 600.
Grundarfjörður, hafnarsjóður, gjsk., 47—51, 998—1002; br., 101; þjóðvegir, rg., 504.
Grundartangi, hafnarsjóður, gjsk., 47—51, 998—1002; br., 101.
Grunnskólar, undanþágunefnd, rg., 1019—1020; sundnám, rg., 842—845.
Guðbjörg Anna Þorvarðardóttir, 1120.
Guðbjörn Björnsson, 1129.
Guðjón Baldursson, 1124.
Guðjón Kristinsson, 1124.
Guðjón Magnússon, 1117.
Guðjón St. Marteinsson, 1122.
Guðjón Sveinn Valgeirsson, 1119.
Guðlaugur Ketilsson, 1113.
Guðmundur Arason, 1121.
Guðmundur Ágústsson, 1114.
Guðmundur B. Jóhannsson, 1114.
Guðmundur Björgvinsson, 1122.
Guðmundur Björnsson, 1126, 1132.
Guðmundur Geirsson, 1124.
Guðmundur Guðmundsson, 1110, 1131.
Guðmundur Ingvi Sverrisson, 1123.
Guðmundur Jón Elíasson, 1115.
Guðmundur Jón Guðjónsson, 1116.
Guðmundur Ólafsson, 1125.
Guðmundur Rúnarsson, 1132.
Guðmundur Sigurðsson, 1112, 1117, 1126, 1127.
Guðmundur Stefán Dalberg, 1128.
Guðmundur Viggósson, 1131.
Guðmundur V. Karlsson, 1113.

Guðmundur Örn Einarsson, 1112, 1126.
Guðný Björnsdóttir, 1126.
Guðný Lilliendahl, 1124.
Guðný Sigurgísladóttir, 1113.
Guðrún Bjartmarsdóttir, 1113.
Guðrún Erlendsdóttir, 1131.
Guðrún Erna Baldvinsdóttir, 1121.
Guðrún Gunnarsdóttir, 1115.
Guðrún Jóhanna Guðmundsdóttir, 1127.
Guðrún Jónasdóttir, 1113.
Guðrún Marta Torfadóttir, 1112.
Guðrún Marteinsdóttir, 1119.
Guðrún Ólafsdóttir, 1117.
Guðrún Rósa Sigurðardóttir, 1119.
Guðrún Vigdís Jónsdóttir, 1133.
Gullbrúðkaupssjóður Bjarna amtmanns Þorsteinssonar og frú Þórunnar Hafsteinsdóttur, rkn., 500—501, 564.
Gulrófur, mat og flokkun, rg., 931— 936.
Gunnar E. Hauksson, 1133.
Gunnar Friðriksson, 1135.
Gunnar Gunnarsson, 1113.
Gunnar H. Gunnlaugsson, 1118.
Gunnar Jónasson, 1130, 1135.
Gunnar Rafn Sigurbjörnsson, 1114.
Gunnar S. Birgisson, 1131.
Gunnar Sigurðsson, 1115.
Gunnar Thors, 1127.
Gúmmíbátar, gjsk., 290.
Gyða Jóhannsdóttir, 1113.
Gylfi Árnason, 1118.
Gylfi Gautur Pétursson, 1129.
Gærur, flokkun og mat, rg., 865— 867.

H

Haarder, Bertel, 1111.
Hafbeit, r., 345—348.
Haferkamp, Hans Herman, 1136.
Hafliði P. Gíslason, 1130.
Hafnahreppur, hundahald, gjsk., 23.
Hafnarfjörður, aðalskipulag, augl., br., 1087; deiliskipulag, augl., 1087; hafnarsjóður, gjsk., 47—51, 998— 1002, br., augl., 101; leigubifreiðar rg., 101; rafveita, gjsk., 209—213, 456—459; stjórn og fundarsköp bæjarstjórnar, sþ., br., 552, 743; sjúkrasamlag, rg., 278—279; þjóðvegir, rg., 503.
Hafnarhreppur, hitaveita, gjsk., 40—42, 393—395.
Hafnamál, rg., 993—998.
Hafnarreglugerð, Húsavíkurhöfn, 579—585; Skagastrandarhöfn, rg., br., 764—765.
Hafnarsjóðir, gjsk., Akranes, 47— 51, 998—1002; br., augl., 101; Akureyri, 47—51, 998—1002; br., 101; Arnarstapi, 47—51, 998— 1002; br., 101; Bakkafjörður, 47— 51, 998—1002; br., 101; Bíldudalur, 47—51, 998—1002; br., 101; Blönduós, 47—51, 998— 1002; br., 101; Bolungarvík, 47— 51, 998—1002; br., 101; Borgarfjarðarhreppur, 47—51, 998—1002; br., 101; Borgarnes, 47—51, 998—1002; br., 101; Breiðdalsvík, 47—51, 998—1002; br., 101; rg., 509—515; Búðakauptún, 47—51, 998— 1002; br., 101; Dalvík, 47—51, 998—1002; br., 101; Djúpivogur, 47—51, 998—1002; br., 101; Eskifjörður, 47—51, 998—1002; br., 101; Flateyri, 47—51, 998— 1002; br., 101; Grenivík, 47—51, 998—1002; br., 101; Grindavík, 47—51, 998—1002; br., 101; Grímsey, 47—51, 998—1002; br., 101; Grundarfjörður, 47—51, 998—1002; br., 101; Grundartangi, 47—51, 998— 1002; br., 101; Hafnarfjörður, 47—51, 998—1002; br., 101; Hafnarkauptún, 47—51, 998— 1002; br., 101; Hofsós, 47—51, 998—1002; br., 101; Hólmavík, 47—51, 998—1002; br., 101; Hrísey, 47—51, 998—1002; br., 101; Húsavík, 47—51, 998— 1002; br., 101; rg., 579—585; Hvammstangi, 47—51, 998—1002; br., 101; Ísafjörður, 47—51, 998—1002; br., 101; Kópasker, 47—51, 998—1002; br., 101; Landshöfn, Keflavík, Njarðvík, 151—154, 1002—1006; Landshöfn, Rifi, 151—154, 1002—1006; Landshöfn, Þorlákshöfn, 151—154, 1002—1006; Miðneshreppur, 47—51, 998—1002; br., 101; Neskaupstaður, 47—51, 998—1002; br., 101; Ólafsfjörður, 47— 51, 998—1002; br., 101; Ólafsvík, 47—51, 998—1002; br., 101; Patrekshöfn, 47—51,

998— 1002; br., 101; rg., 260—267; Raufarhöfn, 47—51, 998—1002; br., 101; Reyðarfjörður, 47—51, 998—1002; br., 101; Reykhólar, 47—51, 998—1002; br., 101; Reykjavík, 47—51, 998—1002; br., 101; rg., 251—260; Sandgerði, 47—51, 998—1002; br., 101; Sauðárkrókur, 47—51, 998—1002; br., 101; rg., 173— 180; Seyðisfjörður, 47—51, 998— 1002; br., 101; Siglufjörður, 47— 51, 998—1002; br., 101; Skagaströnd, 47—51, 998—1002; br., 101; rg., br., 764—765; Stykkishólmur, 47—51, 998— 1002; br., 101; rg., 334—340; Stöðvarfjörður, 47—51, 998— 1002; br., 101; Suðureyri, 47— 51, 998—1002; br., 101; Súðavík, 47—51, 998—1002; br., 101; Svalbarðseyri, 47—51, 998—1002; br., 101; Tálknafjörður, 47—51, 998—1002; br., 101; Tjörnes, 47—51, 998—1002; br., 101; Vestmannaeyjar, 47—51, 998—1002; br., 101; Vogar, 47—51, 998—1002; br., 101; Vopnafjörður, 47—51, 998— 1002; br., 101; Þingeyri, 47—51, 998—1002; br., 101; Þórshöfn, 47—51, 998—1002; br., 101; rg., 573—579; Örlygshöfn, 47—51, 998—1002; br., 101.
Hafrún Friðriksdóttir, 1130.
Halla Bergs, 1135.
Halldóra Ólafsdóttir, 1115.
Halldór Arnórsson, 1128.
Halldór Halldórsson, 1115, 1120, 1121.
Halldór J. Kristjánsson, 1116.
Halldór Jónsson, 1114, 1121, 1122, 1128.
Halldór Kristinsson, 1124.
Halldór Reynisson, 1135.
Hallgrímur B. Geirsson, 1122.
Hallgrímur Fr. Hallgrímsson, 1109.
Hallgrímur Magnússon, 1128.
Hallur Þorgils Sigurðsson, 1129, 1135.
Hallvarður Helgi Einvarðsson, 1131.
Hambro, Rupert N., 111.
Hanna Kristín Stefánsdóttir, 1117.
Hanna María Pétursdóttir, sr., 1116.
Hanna María Siggeirsdóttir, 1123.
Hannes Finnbogason, 1123.
Hannes Sigmarsson, 1133.
Hannes Þórarinsson, 1135.
Hannes Örn Blandon, 1132.
Hansen, Lars, 1124.
Happdrætti D. A. S., rg., br., 106.
Haraldur Bjarnason, 1133.
Haraldur Dungal, 1114.
Haraldur Hauksson, 1124.
Haukagilsheiði, upprekstur hrossa og sauðfjár, augl., 600.
Haukur Valdimarsson, 1124, 1133.
Hálfdán Einarsson, 1109.
Hámarkshraði, augl., 364; 531—532.
Heilbrigðiseftirlit, Akranes, gjsk., sþ., br., 120; Austurlandssvæði, gjsk., 485—486; Eyjafjörður, gjsk., augl., br., 73; með fiskeldisstöðvum, rg., 851—859; Norðurlandssvæði eystra, gjsk., 98—99; Norðurlandssvæði vestra, gjsk., 538—540; Vestfirðir, gjsk., 121—122; Vesturlandssvæði, gjsk., sþ., br., 30.
Heimilishjálp, Andakílshreppur, rg., 361—362; Blönduós, rg., 325—326.
Helga Bachmann, 1109.
Helga Sigurjónsdóttir, 1113.
Helga Skúladóttir, 1116.
Helgi Gíslason, 1110, 1131, 1138.
Helgi Guðbergsson, 1123.
Helgi Guðmundsson, 1113.
Helgi Ingólfur Jónsson, 1118.
Helgi J. Halldórsson, 1113.
Helgi Kristbjarnarson, 1131.
Hella, þjóðvegir, rg., 502.
Hellissandur, þjóðvegir, rg., 504.
Hervör Þorvaldsdóttir, 1134.
Herzlin, dr. Frank, 1111.
Heyrnar— og talmeinaþjónusta Íslands, gjsk., 330.
Heyrnarskertir, hjálpartæki, r., 329—330.
Hildur Gísladóttir, 1120.
Hildur Harðardóttir, 1131.
Hildur Þuríður Tómasdóttir, 1125.
Hilmar Baldursson, 1117.
Hitavatnsdunkar, niðurf. tolls, augl., 847—848.

Hitaveita Suðurnesja, raforka, gjsk., 234—237, 453—455, 1079— 1081.
Hitaveitur, gjsk., Akranes og Borgarfjörður, 369—371, 1016— 1018; Akureyri, 203—204, 384— 385; rg., br., 165—166; Bessastaðahreppur, 87—89, 950—951; Blönduós, 377—379, 895—896; Egilsstaðahreppur og Fella, 204—207, 389—392, 897— 900; Eyrar, 524—525; Flúðir, 395—396; Hafnarhreppur, 40— 42, 393—395; Húsavík, 36—38, 387—389; Hvammstangi, 375— 377; Hveragerði, 925—926; Laugarás, 141—143, 397—398, 974—975; Mosfellshreppur, 34—35, 367—369; rg., 880—886; Orkubú Vestfjarða, 199—200, 372—373; Ólafsfjörður, 385—386; Rangæingar, 301—303; Reykhólahreppur, 551; Reykjahlíð, 814—815; Reykjavík, 197—200, 365—367; Sauðárkrókur, 79—80, 380—381; Selfoss, 172—173, 401—402; Seltjarnarnes, 86—87, 407—408; Seyðisfjörður, 38—40, 526—527; Siglufjörður, 201—202, 382—383; Suðureyrarhreppur, 137—139, 373—375; Suðurnes, 207—209, 405—406, 783—784, 1077—1078; Ytri Torfustaðahreppur, rg., 878— 879; Þorlákshöfn, 42—44, 402—404, lækkun gjsk., tilk., 193; gjsk., br., augl., 1083.
Hjalti Geir Kristjánsson, 1109.
Hjalti Kristjánsson, 1121.
Hjalti P. Þorvarðarson, 1113.
Hjalti Zóphóníasson, 1123.
Hjálpartæki fyrir heyrnarskerta, r., 329—330.
Hjördís Harðardóttir, 1119, 1127.
Hjördís Hulda Jónsdóttir, 1129.
Hjörtur G. Gíslason, 1119.
Hjörtur Magni Jóhannsson, 1134.
Hjörtur Sigurðsson, 1125.
Hjörtur Þór Hauksson, 1133.
Hlífabúnaður, dráttarvélar, rg., 310—320.
Hlutafélagaskrá, gjsk., augl., 147, 893.
Hlynur Þorsteinsson, 1133.
Hofsós, hafnarsjóður, gjsk., 47— 51, 998—1002; br., 101; þjóðvegir, rg., 506.
Hollustuhættir á vinnustöðum, rg., br., 472.
Holræsi, Höfðahreppur, rg., 460—461.
Hornafjörður, hafnarsjóður, gjsk., 47—51, 998—1002; br., 101.
Hólmavík, hafnarsjóður, gjsk., 47— 51, 998—1002; br., 101; þjóðvegir, rg., 505.
Hrafn, eyðing, rg., br., 123.
Hrafn Pálsson, 1121.
Hreindýraveiðar, r., 570—572.
Hreppsmálefni Blönduósshrepps, stjórn, sþ., br., 1012.
Hrísey, gatnagerðargjöld, rg., 1070—1071; hafnarsjóður, gjsk., 47—51, 998—1002; br., 101; þjóðvegir, rg., 506.
Hross, takmörkun á upprekstri í A.-Húnavatnssýslu, augl., 600.
Hróbjartur Jónatansson, 1122.
Hróðmar Helgason, 1124, 1126.
Hrólfur Kjartansson, 1112.
Hundahald, Bolungarvík, sþ., 890—892; gjsk., 892; Borgarneshreppur, gjsk., 163; Gerðahreppur, gjsk., 23; Grindavík, gjsk., 23; Hafnahreppur, gjsk., 23; Hveragerðishreppur, gjsk., 289— 290; Keflavík, gjsk., 23; Kópavogur, gjsk., 309; Laugarvatn, sþ., 906; Miðneshreppur, gjsk., 23; Mosfellshreppur, gjsk., 471—472; Njarðvík, gjsk., 23; Reykjavík, gjsk., 320; Vatnsleysustrandarhreppur, gjsk., 23.
Hussein, Hassan Sheikh, 1136.
Huydecoper, Jonkheer Jan L. R., 1111.
Húnbogi Þorsteinsson, 1114.
Húsavík, hafnarsjóður, gjsk., 47— 51, 998—1002; br., 101; rg., 579—585; hitaveita, gjsk., 36— 38, 387—389; rafveita, gjsk., 117—119, 437—439; þátttaka í kostnaði sjúkrasamlags, rg., 278—279; þjóðvegir, rg., 506.
Hvammstangi, hafnarsjóður, gjsk., 47—51, 998—1002; br., 101; hitaveita, gjsk., 375—377; þjóðvegir, rg., 505.

Hverageröi, hitaveita, gjsk., 925— 926; rafveita, gjsk., 95—97, 451— 453, 927—929; sorphreinsun, gjsk., 163; leigubifreiðir, rg., 31—33; br., 986; þjóðvegir, rg., 502.
Hverageröishreppur, aðalskipulag, augl., br., 707; hundahald, gjsk., 289—290.
Hvolsvöllur, þjóðvegir, rg., 502.
Hænsni, rg., 237— 239.
Hættuleg efni, rg., 477—483; flokkun, rg., br., 148, 474; í landbúnaði og garðyrkju, rg., br., 475—476; merking, rg., br., 475; notkun, rg., br., 162—163.
Höfðahreppur, holræsi og —gjöld, rg., 460—461.
Hörður Björnsson, 1120.

I

Iðgjöld: atvinnurekenda, aðbúnaður, hollustuhættir og öryggi á vinnustöðum, frkv. laga, rg., br., 472; til slysatrygginga, rg., 24, 1020; br., 344.
Iðnlánasjóður, rkn., 267—271, 272—277, 532—538.
Iðnþróunarsjóður, rg., 728—731.
Indriði Þorkelsson, 1112.
Inga Björnsdóttir, 1114.
Inga Jakobína Arnardóttir, 1130.
Ingibjörg Hilmarsdóttir, 1130.
Ingibjörg Kristín Benediktsdóttir, 1120.
Ingibjörg Sigurðardóttir, 1113.
Ingibjörg Thorarensen, 1109.
Ingi Bogi Bogason, 1113.
Ingi Guðjónsson, 1120.
Ingimar Ingimarsson, 1131.
Ingimundur Kr. Guðjónsson, 1116.
Ingimundur Pálsson, 1112.
Ingiríður Sigurðardóttir, 1135.
Ingi Sigurðsson, 1135.
Ingólfur G. Ingólfsson, 1129.
Ingólfur Guðmundsson, 1115.
Ingólfur Þórisson, 1132.
Ingvar J. Rögnvaldsson, 1118.
Ingvar Teitsson, 1134.
Ingvar Þóroddson, 1121, 1127.
Ingvi Þór Bjarnason, 1132.
Innflutningur: bifreiðir, bifhjól, r., br., 903; loðdýr, rg., br., 724; matvæli, augl., 492; 937.
Innheimtustofnun sveitarfélaga, rkn., 835.
Innlánsstofnanir, r., 1062.

Í

Ísafjörður, hafnarsjóður, gjsk., 47— 51, 998—1002; br., 101; sjúkrasamlag, rg., 278—279; þjóðvegir, rg., 505.
Ísberg, Lea Marjatta Päivätie, 1117.
Íslenzkar getraunir, rg., 52; rg., br., 813—814.
Íslenzk Getspá, rg., 946—949.

J

Jacquillat, Jean—Pierre, 1110.
Jakob Yngvasson, 1130.
Jakob Jakobsson, 1110.
Jakob Jónsson, 1112.
Jakob Úlfarsson, 1122.
Jarðeldar, styrktarsjóður, rkn., 563.
Jarðstöðvar, rg., 5—6; br., rg., 596; gjsk., 279.
Jean stórhertogi af Lúxemborg, 1110.
Jejonie, Peter Yousuf, 1136.
Jin, Chon Yong, 1136.
Jonkman, Pieter Jan Hans, 1136.
Jóhanna Lárusdóttir, 1122.
Jóhann Einvarðsson, 1112, 1126.
Jóhannes Björnsson, 1135.
Jóhannes Finnur Skaftason, 1116.
Jóhannes F. Skaftason, 1117.
Jóhannes Guðmundsson, 1128.
Jóhann Guðmundsson, 1124, 1127.
Jóhann P. Malmquist, 1135.
Jóhann Valtýsson, 1132.
Jón Aðalsteinn Kristinsson, 1131.
Jónas Finnbogason, 1113.
Jónas Hallgrímsson, 1115.
Jónatan Sveinsson, 1132, 1133, 1134.
Jón Árni Jónsson, 1112.
Jón Árni Sigurðsson, sr., 1120.
Jón Ásgeir Sigurðsson, 1117.
Jón Baldursson, 1123.

Jón Benediktsson, 1114.
Jón Bergsson, 1117.
Jón Björnsson, 1121.
Jón Egilsson, 1110.
Jón Erlendsson, 1133.
Jón Eyjólfur Jónsson, 1135.
Jón G. Ásgeirsson, 1131.
Jón G. Snædal, 1118.
Jón Gunnar Zoga, 1123.
Jón Hrafnkelsson, 1127.
Jónína Vala Kristinsdóttir, 1119.
Jón Jónsson, 1110.
Jón Karlsson, 1127.
Jón Magnússon, 1109, 1117.
Jón Sigurgeirsson, 1130.
Jón Skúlason, 1128.
Jón Snædal, 1114.
Jón Steinar Jónsson, 1118.
Jón Thors, 1123.
Jón Torfi Jónasson, 1117.
Jón úr Vör Jónsson, 1110.
Jón Vilberg Högnason, 1129, 1134.
Jón Þ. Hallgrímsson, 1120.
Jón Þorsteinsson, 1118.
Jón Þór Sverrisson, 1112, 1127.
Júlíus B. Georgsson, 1117, 1122.
Júlíus Valsson, 1114.
Jöfnunargjald, rg., br., 820, 847;, rg., 561; br., 924.
Jöfnunarsjóður sveitarfélaga, aukaframlög, rg., br., 8, 484.

K

Kahn, Naveed A., 1130, 1137.
Kandil, Hassan Samy Youssex, 1136.
Karl Ágúst Úlfarsson, 1115.
Karl Finsen Jóhannson, 1119.
Karl Guðmundsson, 1119.
Karl Kortsson, dr., 1109.
Karl Kristjánsson, 1121.
Karl Ólafsson, 1132.
Karl Torfi Esrason, 1131.
Kartöflur: jöfnunargjald, rg., 561; br., 924; mat og flokkun, rg., 931—936, sala og dreifing, rg., 240—241.
Kasel, Jean—Jacques, 1110.
Kári Stefánsson, 1133.
Keflavík, hundahald, gjsk., 23; sjúkrasamlag, rg., 278—279; þjóðvegir, rg., 503.
Kjalarneshreppur, deiliskipulag, augl., br., 586.
Kjarasamningar, rg., br., 195—196.
Kjarnfóðursjóður, rkn., 487—488.
Kjartan Aðalsteinsson, 1123.
Kjartan B. Örvar, 1124.
Kjartan Hreinsson, 1124.
Kjartan Jónas Kjartansson, 1120.
Kjartan Jónsson, 1112.
Kjartan Júlíusson, 1115.
Kjartan Þorkelsson, 1116.
Kjósarsýsla, sjúkrasamlag, rg., 278—279.
Konráð S. Konráðsson, 1129.
Kópasker, hafnarsjóður, gjsk., 47— 51, 998—1002; br., 101.
Kópavogur, bæjarmálefni, rg., br., 709—710; gatnagerðargjöld, sþ., br., 528; hundahald, gjsk., 309; lögreglusamþykkt, 785—789; umferð, augl., 876; sjúkrasamlag, rg., 278—279; þjóðvegir, rg., 503.
Krassavin, Igor N., 1137.
Kristinn Elis Eyjólfsson, 1121.
Kristinn F. Árnason, 1132.
Kristinn Finnbogason, 1112, 1126.
Kristinn Hóseasson, 1134.
Kristinn Pétur Benediktsson, 1131.
Kristinn Sigvaldason, 1115.
Kristinn Tómasson, 1127.
Kristín Halla Jónsdóttir, 1119.
Kristín H. Pétursdóttir, 1118.
Kristín Jónsdóttir, 1113.
Kristín Pálsdóttir, 1113.
Kristín Sigurðardóttir, 1113.
Kristján Árnason, 1118.
Kristján Sigurðsson, 1127.
Kristján Torfason, 1132.
Kristján Valur Ingólfsson, 1134.
Kristján Þórðarson, 1135.
Kristleifur Kristjánsson, 1115.
Kristmundur Ásmundsson, 1129.
Köfunarbúnaður, gjsk., 85.
Kökur, vörugjald, rg., 78, 469—470.

L

Landshafnir, gjsk., Keflavík og Njarðvík, 151—154, 1002—1006; Rif, 151—154, 1002—1006; Þorlákshöfn, 151—154, 1002—1006.
Larsen, Oscar, 1128, 1138.
Larson, Rut Bäklund, 1111.
Laugarás, hitaveita, gjsk., 141— 143, 397—398, 974—975.
Laugarvatn, hundahald, sþ., 906.
Launaskattur, rg., 304—309; br., 196.
Lára G. Hansdóttir, 1128.
Lárus Halldórsson, 1131.
Lárus Jón Karlsson, 1115.
Lárus Ragnarsson, 1116.
Lárus Ögmundsson, 1125.
Leiðsaga við Ísland, gjsk., 830— 831.
Leigubifreiðir, gjaldmælar, augl., 282; rg., 280—281; hámarksfjöldi, rg., br., 924; takmörkun, rg., 101; rg., 31—33; br., 986.
Leiklistarskóli Íslands, rg., br., 708.
Lemaitre, Henri, 1136.
Leo Eiríkur Löve, 1130.
Lilja Ólafsdóttir, 1131.
Lindström, Bert, 1111.
Lífeyrissjóður bænda, rkn., 1006— 1008.
Línu- og netasvæði, Reykjanesskagi, rg., 952; Faxaflói, rg., 327, 921; Suðvesturland, rg., 327.
Ljósmæður, rg., br., 344.
Loðdýrarækt, r., 133—136; rg., br., 724; br., augl., 1072—1073.
Loftferðaeftirlit, gjsk., 160—161.
Loftför, búnaður, rg., br., 496.
Logi Jónsson, 1131.
Lundholm, Gösta Christian, 1110.
Lyfjabúðir, afgreiðslutími, augl., br., 8, 627, 908.
Lyfjaeftirlit, eftirlitsgjald, rg., 724— 725.
Lyfjakostnaður, almannatryggingar, rg., br., 24, 908.
Lyfseðlar, rg., br., 7, 162, 355, 909.
Læknar, augl., 157.
Læknaritarar, rg., 343.
Lækningaleyfi, rg., 588— 594.
Lögreglusamþykkt, Eyjafjarðarsýsla, sþ., br., 888; Kópavogskaupstaður, 785—789; Norður—Ísafjarðarsýsla, 823— 829; Reykjavík, sþ., br., 822; Vestmannaeyjar, sþ., br., 492.
Lögregluskóli, rg., br., 968.

M

Magnús B. Einarsson, 1135.
Magnús Böðvarsson, 1118.
Magnús E. Guðjónsson, 1110.
Magnús Geirsson, 1120.
Magnús Jónsson, 1110.
Magnús Ólafsson, 1112, 1129.
Magnús Ólafsson, minningarsjóður, rkn., 566.
Magnús Magnússon, 1110.
Magnús Skúlason, 1116.
Mäkelä, Hannu, 1111.
Manntalsþing, Skagafjarðarsýsla, stj.bréf, 1090; Suður—Múlasýsla, stj.bréf., 1090.
Marciacq, Ramón Ricardo Pasos, 1136.
Margrét Árnadóttir, 1116.
Margrét Árnadóttir, líknarsjóður, rkn., 363.
Margrét Birna Andrésdóttir, 1125.
Margrét María Þórðardóttir, 1116.
Margrét Pétursdóttir, 1113.
Margrét Rósa Grímsdóttir, 1135.
Margrét Snorradóttir, 1115.
Margrét Traustadóttir, 1125.
Markús Sigurbjörnsson, 1118.
Marteinn Magnússon, 1120.
Mat, ferskur fiskur, rg., br., 889; gærur, rg., 865—867; kartöflur og gulrófur, rg., 931—936; saltverkuð síld, rg., br., 889; sláturafurðir, rg., br., 726—727.
Matos, Roy Chaderton, 1137.
Matthías Halldórsson, 1112.
Matthías Kjeld, 1118.
Matvæli, augl., 492; 937.
May, Claude, 1111.
Mayer, Ronald, 1111.
Málefni fatlaðra, tækjakaup, rg., 489—490; stofnkostnaður, rg., 630—632; svæðisstjórnir, rg., 836—841.

Málfríður Þórarinsdóttir, 1117.
Máni Fjalarsson, 1132.
McInnis, Melvin Gordon, 1115.
Meindýr, rg., br., 475— 476.
Miðneshreppur, hundahald, gjsk., 23.
Mignon, Leandre, 1111.
Mikael M. Karlsson, 1133, 1134.
Minningargjafasjóður Landspítalans, rkn., 287—289.
Minningarsjóðir: Elínborgar Sigurðardóttur, skipulagsskrá, 159; Guðlaugar Bjargar Pálsdóttur, skipulagsskrá, 903— 904; hjónanna Steinunnar Sighvatsdóttur og Magnúsar Ólafssonar, rkn., 566; Jóhanns Jóhannessonar og Sigurbjargar Guðnadóttur, rkn., 567; Jóns Ólafs Guðmundssonar, skipulagsskrá, 1088; systkinanna Bryndísar Gísladóttur og Braga Þórs Gíslasonar, listmálara, skipulagsskrá, 158; Vestur- Ísafjarðarsýslu, rkn., 564.
Mjólk, rg., 53—72; búmark, r., 715—723; framleiðslugjald, rg., 886—887; verðmiðlunargjald, rg., 544—545.
Mjólkurframleiðsla, stjórn, rg., 73—77; br., rg., 357—358.
Mosfellshreppur, hitaveita, gjsk., 34—35, 367—369; rg., 880—886; hundahald, gjsk., 471—472.
Mosfellssveit, þjóðvegir, rg., 504.
Mostafa, Niazi Ibrahim, 1110.
Mýra- og Borgarfjarðarsýsla, sjúkrasamlag, rg., 278—279.
Möller, sr. Dag Monrad, 1111.

N

Nakabe, Raijiro, 1110.
Námslán og námsstyrkir, rg., br., 4, 355, 629, 820.
Námsskrá, rafverktakanám, 797—799.
Náttúruvætti, augl., 735—736.
Neshreppur, aðalskipulag, augl., 491.
Neskaupstaður, br., 746; hafnarsjóður, gjsk., 47—51, 998—1002; br., 101; leigubifreiðir, rg., br., 924; sjúkrasamlag, rg., 278—279; starfsleyfi, augl., 733—735; þjóðvegir, rg., 507.
Neuman, Emile, 1110.
Neumann, Helmut, 1110.
Nielsen, Leif Hede, 1110.
Njarðvík, gatnagerðargjöld, rg., br., 46; hafnarsjóður, sjá Keflavík og Njarðvík; hundahald, gjsk., 23; sjúkrasamlag, rg., 278—279; þjóðvegir, rg., 503.
Nordlund, William W., 1111.
Nunes, Luis José de Oliveira, 1137.
Nýsköpun í atvinnulífinu, r., 115—117; í landbúnaði, rg. 868—870.

O

Oddur Einarsson, 1131.
Oddur Ólason, 1123.
Orðabók Háskólans, rg., br., 888.
Orkubú Vestfjarða, hitaveitur, gjsk., 199—200, 372—373; raforka, gjsk., 224—228, 426— 430; br., augl., 1081.
Ottó Guðjónsson, 1118.

Ó

Ólafsfjörður, afgreiðslutími sölustaða, sþ., 542—543; fiskeldisstöð, starfsleyfi, augl., 871; hafnarsjóður, gjsk., 47—51, 998—1002; br., 101; hitaveita, gjsk., 385—386; sjúkrasamlag, rg., 278—279; þjóðvegir, rg., 506.
Ólafsvík, hafnarsjóður, gjsk., 47— 51, 998—1002; br., 101; þjóðvegir, rg., 504.
Ólafur Björnsson, 1109.
Ólafur Einarsson, 1122.
Ólafur F. Magnússon, 1114, 1126.
Ólafur Garðarsson, 1126.
Ólafur Guðjónsson, 1115.
Ólafur Gústafsson, 1124.
Ólafur H. Oddsson, 1130.
Ólafur I. Jónsson, 1113.
Ólafur K. Ólafsson, 1118.
Ólafur Kristófer Ólafsson, 1134.
Ólafur M. Håkansson, 1134.
Ólafur Sigurðsson, 1129.
Ólafur Stefánsson, 1135.
Ólafur Steingrímsson, 1126.
Ólafur St. Sigurðsson, 1125.
Ólafur Þórir Sigurjónsson, 1116, 1124.

Óli Sverrir Sigurjónsson, 1124.
Ólöf Kristín Ólafsdóttir, 1114.
Ólöglegur sjávarafli, upptaka, rg., 473—474.
Ómar Ragnarsson, 1114.
Ósa Knútsdóttir, 1113.
Óskar E. Guðjónsson, 1112.
Óskar Einarsson, 1124.
Óslax hf., fiskeldisstöð, starfsleyfi, augl., 871.
Óttar Guðmundsson, 1120.
Óttar Ólafsson, 1113.

P

Patreksfjörður, hafnarsjóður, gjsk., 47—51, 998—1002; br., 101; rg., 260—267, þjóðvegir, rg., 504.
Páll Björnsson, 1125.
Páll G. Ásmundsson, 1121.
Páll Guðmundsson, 1121.
Páll Þorgeirsson, 1116.
Páll Þórhallsson, 1115.
Péres, Alberto Dennys Guzán, 1137.
Pétur Bjarnason, 1129.
Pétur Guðgeirsson, 1120.
Pétur Guðmundsson, 1126.
Pétur Hauksson, 1123.
Pétur I. Pétursson, 1129.
Pétur Sigurðsson, 1112, 1126.
Pétur Thorsteinsson, 1127.
Pind, Jørgen, 1121.
Poos, Jacques F., 1110.
Póstþjónusta, gjsk., 12—13.
Prestar, gjsk., 300—301.

Q

Quevedo—Toro, Alberto, 1128, 1137.

R

Rafmagnsveita Reykjavíkur, gjsk., 219—224, 415—419.
Rafmagnsveitur ríkisins, gjsk., 213—219; 408—415; br., augl., 493—494, 545, 1081.
Raforkuvirki, rg., br., 488, 732.
Rafveitur, lækkun gjsk., tilk., 193; gjsk., br., augl., 1082—1083.
Rafveitur, gjsk., Akranes, 420— 423; Akureyri, 232—234, 434— 436; rg., br., 167; Borgarnes, 89—92, 423—426; Eyrarbakki, 81—83, 445—448; Hafnarfjörður, 209—213, 456—459; Húsavík, 117—119, 437—439; Hveragerði, 95—97, 451—453, 927—929; Reyðarfjörður, 25—27; Sauðárkrókur, 228—230, 431— 432; Selfoss, 442—445; Siglufjörður, 230—232, 433—434; Stokkseyri, 92—94, 448—450; Vestmannaeyjar, 27—30, 439— 442.
Rafverktakanám, námsskrá, 797— 799.
Ragnar Árnason, 1119.
Ragnar Borg, 1138.
Ragnheiður Briem, 1135.
Ragnhildur Benediktsdóttir, 1125.
Ragnhildur Hjaltadóttir, 1122.
Ragnhildur Steinbach, 1116.
Rangárvallasýsla, hitaveita, gjsk., 301—303; sjúkrasamlag, rg., 278—279.
Rannsóknalögregla ríkisins, rg., br., 597.
Rannsóknasjóður, r., 115—117.
Rannsóknastofnun fiskiðnaðarins, gjsk., 546—548.
Rannsóknastofnun landbúnaðarins, efnarannsóknir, gjsk., 626—627.
Rannsóknir á lyfjum, rg., 552—555.
Rannveig Jóhannsdóttir, 1119.
Rannveig Pálsdóttir, 1126.
Rasquin, Gérard, 1110.
Raufarhöfn, hafnarsjóður, gjsk., 47—51, 998—1002; br., 101; þjóðvegir, rg., 506.
Reuter, Jacques, 1110.
Reyðarfjörður, hafnarsjóður, gjsk., 47—51, 998—1002; br., 101; rafveita, gjsk., 25—27; starfsleyfi, augl., 744—746; þjóðvegir, rg., 507.
Reykhólar, hafnarsjóður, gjsk., 47—51, 998—1002; br., 101, hitaveita, gjsk., 551
Reykjahlíð, aðalskipulag, augl., 706; hitaveita, gjsk., 814—815; þjóðvegir, rg., 506.
Reykjavík, aðalskipulag, augl., br., 160,

508, 877; afgreiðslutími verslana, augl., br., 100; búfjárhald, sþ., 940—941; deiliskipulag, augl., 508; hafnarsjóður, gjsk., 47—51, 998— 1002; br., 101; rg., 251—260; hitaveita, gjsk., 197—199, 365— 367; hundahald, gjsk., 320; lögreglusamþykkt, sþ., br., 822; rafmagnsveita, gjsk., 219—224, 415—419; sjúkrasamlag, rg., 278—279; umferð, augl., 3—4, 344, 594, 713—714, 796, 847, 876, 1096; þjóðvegir, rg., 503—504.
Reynir Axelsson, dr., 1129.
Reynir Karlsson, 1130.
Rif, landshöfn, gjsk., 151—154, 1002—1006; þjóðvegir, rg., 504.
Rigney, Lían, 1136.
Ríkismat sjávarafurða, gjöld, rg., 2—3.
Ríkissjóður, aukatekjur, rg., 1051— 1054; br., 84, 291, 541.
Ríkisútvarpið, rg., 753—759; br., 973.
Róbert Melax, 1135.
Rósa Þorsteinsdóttir, 1110.
Ruoro, Samuel Stevenson, 1137.
Rúmenía, innflutningur matvæla, augl., 492; 937.
Rækja: verðgrundvöllur, augl.,902, 943.
Röntgentæknar, rg., 490—491.

S

Safiullah, K. M., 1137.
Saltfiskafurðir, verðgrundvöllur, augl., 296—297, 832, 942—943.
Samábyrgð Íslands, rg., br., 331.
Sameining Hrófbergshrepps við Hólmavíkurhrepp, augl., 907.
Samgöngubótasjóður Páls Jónssonar, rkn., 500, 566.
Sandgerði, hafnarsjóður, gjsk., 47—51, 998—1002; br., 101; þjóðvegir, rg., 503.
Sauðárkrókur, afgreiðslutími verslana, sþ., 833—834; hafnarsjóður, gjsk., 47—51, 998— 1002; br., 101; rg., 173—180; hitaveita, gjsk., 79—80, 380— 381; rafveita, gjsk., 228—230, 431—432; sjúkrasamlag, rg., 278—279; umferð, augl., 1068; þjóðvegir, rg., 506.
Sauðfé, upprekstur, augl., 600.
Sauðfjárafurðir, fullvirðisréttur, rg., 715—723, 909— 913; viðbótargreiðslur, rg., 332— 333.
Scaglia, Giuseppe, 1136.
Schubrig, dr. Cornelia, 1111.
Seðlabanki Íslands, rg., 953—966.
Selfoss, hitaveita, gjsk., 172—173, 401—402; rafveita, gjsk., 442— 445; umferð, augl., 1096; þjóðvegir, rg., 502.
Seltjarnarnes, hitaveita, gjsk., 86—87, 407—408; sjúkrasamlag, rg., 278—279; þjóðvegir, rg., 504.
Senanayake, Robert P., 1114.
Sendibifreiðar, tollmeðferð, r., 494.
Seyðisfjörður, hafnarsjóður, gjsk., 47—51, 998—1002; br., 101; heilbrigðiseftirlit, gjsk., 485—486; hitaveita, gjsk., 38—40, 526— 527; sjúkrasamlag, rg., 278—279; þjóðvegir, rg., 507.
Sérlyf, rg., 972.
Sigfinnur Þorleifsson, 1117.
Sigfús Arnar Ólafsson, 1122.
Sigfús Þór Nikulásson, 1134.
Sighvatur Birgir Emilsson, sr., 1119.
Sighvatur Karlsson, 1133.
Siglufjörður, hafnarsjóður, gjsk., 47—51, 998—1002; br., 101; hitaveita, gjsk., 201—202, 382— 383; rafveita, 230—234, 433— 434; sjúkrasamlag, rg., 278—279; þjóðvegir, rg., 506.
Sigríður Berglind Ásgeirsdóttir, 1128.
Sigríður Hugrún Ríkharðsdóttir, 1117.
Sigríður Ingvarsdóttir, 1128.
Sigríður Jósefsdóttir, 1122.
Sigrún Harðardóttir, 1113.
Sigrún Karlsdóttir, 1128.
Sigrún Sveinsdóttir, 1122.
Sigurborg Daðadóttir, 1124.
Sigurður Andrés Þóroddson, 1128.
Sigurður Árni Þórðarson, 1116, 1131.
Sigurður Baldursson, 1132.

Sigurður Bjarnason, 1125, 1136.
Sigurður Einarsson, 1138.
Sigurður Eiríksson, 1117, 1133.
Sigurður E. Sigurðsson, 1123.
Sigurður Georgsson, 1129.
Sigurður Gizurarson, 1122.
Sigurður Guðmundsson, 1132.
Sigurður Halldórsson, 1118, 1122.
Sigurður Helgason, 1118, 1130.
Sigurður Helgason, Ph.D., 1114.
Sigurður Helgi Guðjónsson, 1129.
Sigurður Malmquist Albertsson, 1123.
Sigurður M. Magnússon, 1126.
Sigurður R. Gunnlaugsson, 1129.
Sigurður Sigursveinsson, 1113.
Sigurður Ægisson, sr., 1123.
Sigurður Örn Hektorsson, 1122.
Sigurgeir Jónsson, 1129, 1131.
Sigurgeir Már Jónsson, 1116.
Sigurgísli Ingimarsson, 1112.
Sigurjóna Símonardóttir, 1115.
Sigurjón Páll Högnason, 1128.
Sigurjón Rist, 1110.
Sigurjón Sigurðsson, 1120.
Sigursteinn Gunnarsson, 1127.
Sigurveig Pétursdóttir, 1130.
Sigurveig Þóra Sigurðardóttir, 1116.
Síld, eftirlit og mat, rg., br., 889.
Símaþjónusta, gjsk. og r., 1021— 1043; br., 587.
Sjóðir, Gerðuminning, rkn., 714; Stígur, rkn., 567.
Sjómannaskólarnir, rg., 894.
Sjónvarpsefni, rg., 5—6; br., gjsk., 279, rg., 596;.
Sjósetningarbúnaður gúmmíbáta, gjsk., 290.
Sjúkraflutningamenn, rg., 1015— 1016.
Sjúkraflutningar, rg., 1014.
Sjúkranuddarar, rg., 326; rg., 741.
Sjúkrasamlög, rg., 278—279.
Sjúkratryggðir, greiðsla, rg., br., 1055—1056.
Skagafjarðarsýsla, manntalsþing, stj.bréf, 1090; sjúkrasamlag, rg., 278—279.
Skagaströnd, hafnarsjóður, gjsk., 47—51, 998—1002; br., 101; rg., br., 764—765; þjóðvegir, rg., 505.
Skarðshreppur, skipting Klofningshrepps, augl., 796.
Skip, merking, r., 991—992; skoðun, skráning og mæling, rg., 1084—1087; br., 572 smíði og búnaður, rg., br., 97.
Skipsbækur, r., 282—285.
Skipstjórnarnám, 977—980.
Skipulagsskrár: Afmælissjóður Lionsklúbbs Reykjavíkur, 795; Fauna, stofnun áhugamanna um náttúruvernd og dýralíf, 938—939; kvikmynda— og hljómleikahúsið Bíóhöllin, Akranesi, 559—560; Líknarsjóðurinn Sporið, 627— 628; Menningarsjóður Mjólkursamsölunnar í Reykjavík, 985—986; Minningarsjóður Elínborgar Sigurðardóttur, 159; Minningarsjóður Guðlaugar Bjargar Pálsdóttur, 903—904; Minningarsjóður Jóns Ólafs Guðmundssonar, 1088; Minningarsjóður systkinanna Bryndísar Gísladóttur og Braga Þórs Gíslasonar, listmálara, 158; Sagnfræðisjóður dr. Björns Þorsteinssonar, 1075—1076; Sauðfjárverndin, 971—972; sjálfseignarstofnunin :Skátaheimili Landnema:, 341—343; sjóður Heklu hf. til minningar um hjónin Rannveigu Ingimundardóttur og Sigfús Bjarnason, 1107—1108; Styrktarsjóður Soroptimistaklúbbs Reykjavíkur, 242—243; Styrktarsjóður Hlaðvarpans, 982—983; Tækjakaupa- og vísindarannsóknasjóður lyflækningadeildar Landspítalans, 983—984.
Skoðunargjald ökutækja, rg., 1095.
Skúli Bjarnason, 1121.
Skúli Pálsson, 1109.
Sláturafurðir, meðferð, rg., br., 726—727.
Slysatryggingar, iðgjöld, rg., 24, 1020; br., 344.
Smábátar, bann við veiðum, í júní, rg., 501; í ágúst, rg., 707; í október, rg., 846.

Smith, dr. Carsten, 1111.
Smíði og búnaður íslenskra skipa, rg., br., 97.
Snjólaug Thomson, 1111.
Snædís Gunnlaugsdóttir, 1128.
Snæfellsness- og Hnappadalssýsla, fjallskilareglugerð, 859—864; sjúkrasamlag, rg., 278—279.
Song, Sung Han, 1136.
Sorphreinsun, Búðahreppur, sþ., 595—596; Egilsstaðahreppur, 10—11; Hveragerði, gjsk., 163.
Sovétríkin, innflutningur matvæla, augl., 492; augl., 937.
Sólveig Guðmundsdóttir, 1130.
Sólveig Jóhannsdóttir, 1113.
Sólveig Lára Guðmundsdóttir, 1129.
Sólveig Ögmundsdóttir, 1118.
Sparisjóðir, ársrkn., r., 143—147; tryggingarsjóður, sþ., 112—115.
Srinivasan, Venkataram, 1126, 1137.
Starfsleyfi, fiskeldisstöð Óslax hf., Ólafsfirði, augl., 871, Fiskimjöl og lýsi hf., Grindavík, 815—817; Fiskimjölsverksmiðja Einars Sigurðssonar, Vestmannaeyjum, augl., 1099—1101; Fiskimjölsverksmiðja Hornafjarðar, Höfn, Hornafirði, augl., 1101—1103; Fiskimjölsverksmiðja Hraðfrystihúss Eskifjarðar, Eskifirði, 792—794; Fiskimjölsverksmiðja Vestmannaeyja, Vestmannaeyjum, augl., 1097— 1099; Hraðfrystistöð Þórshafnar, Þórshöfn, augl., 1103—1105; Malbikunarstöðin Hvammsvík hf., Garðabæ, 818—819; Síldarverksmiðja ríkisins, Reyðarfirði, augl., 744—746; Síldarvinnslan hf., Neskaupstað, augl., 733—735, br., 746; veiting tölvunefndar, gjald, augl., 326.
Starfsleyfisskyld fyrirtæki, gjsk., 746—748.
Starfsmenntunarsjóður rg., 742—743.
Stathatos, Stephano G., 1136.
Stefán Andrésson, 1113.
Stefán Björnsson, 1130.
Stefán B. Matthíasson, 1132.
Stefán B. Sigurðsson, 1112, 1136.
Stefán Finnsson, 1133.
Stefán G. Sigurkarlsson, 1119.
Stefán H. Jóhannesson, 1132, 1136.
Stefán Jónsson, 1115.
Stefán Skjaldarson, 1118.
Stefán Steinsson, 1121.
Stefán Valgeirsson, 1112, 1126.
Stefnir Svanur Guðnason, 1126.
Steinar Matthíasson, 1113.
Steinn Auðunn Jónsson, 1117.
Steinn Jónsson, 1118.
Steinunn G. H. Jónsdóttir, 1124.
Stokkseyri, rafveita, gjsk., 92—94, 448—450; þjóðvegir, rg., 502.
Strandasýsla, sjúkrasamlag, rg., 278—279.
Strandberg, Holger, 1133, 1138.
Stroud, Daniel G. R., 1110.
Stykkishólmur, hafnarsjóður, gjsk., 47—51, 998—1002; br., 101; rg., 334—340; þjóðvegir, rg., 504.
Styrktarsjóðir, Christians konungs X. og Alexandrine drottningar, rkn., 563; Gísla Jóns Nikulássonar, rkn., 568; Hlaðvarpans, skipulagsskrá, 982—983; Soroptimistaklúbbs Reykjavíkur, skipulagsskrá, 242—243; W. Fischers, rkn., 565; þeirra sem bíða tjón af jarðeldum, rkn., 563; Þórarins Tulinius, rkn., 568.
Stöðvarfjörður, hafnarsjóður, gjsk., 47—51, 998—1002; br., 101; þjóðvegir, rg., 507.
Suðureyri, hafnarsjóður, gjsk., 47—51, 998—1002; br., 101; hitaveita, gjsk., 137—139, 373— 375; þjóðvegir, rg., 505.
Suður-Múlasýsla, manntalsþing, stj.bréf, 1090; sjúkrasamlag, rg., 278—279.
Suðurnes, hitaveita, gjsk., 207—209, 405—406, 783— 784, 1077—1078; raforka, gjsk., 234—237.
Sumarbúðir, r., 293—295.
Sundnám, rg., 842— 845.
Súðavík, hafnarsjóður, gjsk., 47— 51, 998—1002; br., 101; þjóðvegir, rg., 505.
Súðavíkurhreppur, forkaupsréttur, sþ., 905.
Svalbarðseyri, hafnarsjóður, gjsk., 47—51, 998—1002; br., 101.

Svandís Ólafsdóttir, 1119.
Svanhvít Egilsdóttir, 1111.
Svartbakur, rg., br., 123.
Svavar Sigmundsson, 1116.
Sveinbjörn Gizurarson, 1135.
Sveinbjörn Sveinbjörnsson, 1132.
Sveinn Eldon, 1132, 1136.
Sveinn Magnússon, 1118.
Sveitarfélög, innheimtustofnun, rkn., 835; jöfnunarsjóður, rg., br., 8, 484; rkn., 874—876; kjarasamningar, rg., br., 195—196; lánasjóður, rkn., 762—764.
Sverrir Harðarson, 1119.
Sæmundur Guðmundsson, 1125.
Söfnunarsjóður Íslands, rkn., 107— 108, 108—109, 110—111.
Söluskattur: rg., br., 901; bátar, rg., 900—901; fjármögnunarleigur, augl., 193—194; fiskvinnsla, rg., 549— 550; augl., 794.

T

Talnagetraunir Íslenzkrar Getspár, rg., 946—949.
Tanja Þorsteinsson, 1133.
Tannlæknar, r., 849—850.
Tannverndarsjóður, rg., 1013.
Tálknafjörður, aðalskipulag, augl., 51; hafnarsjóður, gjsk., 47—51, 998—1002; Pbr., 101; þjóðvegir, rg., 504.
Tékkóslóvakía, innflutningur matvæla, augl., 492; 937.
Tjörnes, hafnarsjóður, gjsk., 47— 51, 998—1002; br., 101.
Tollafgreiðslugjald, rg., 187—189.
Tollfrjáls innflutningur, bifreiðar og bifhjól, r., br., 903; varningur, rg., 349— 353.
Tollmeðferð, sendibifreiðar, r., 494; smábögglar og einkafarangur, r., 569; vegna aðildar Íslands að EFTA og samnings Íslands við EBE, augl., br., 181— 187.
Tollskóli ríkisins, rg., br., 137.
Tollskrá, augl., 491.
Torfi Kristjánsson, 1121.
Tómas Guðmundsson, 1134.
Trausti Sigurlaugsson, 1109.
Trausti Valdimarsson, 1121.
Tryggingarsjóðir sparisjóða, sþ., 112—115; viðskiptabanka, rg., 103—105.
Tryggvi Viggósson, 1124.
Tscuchuiya, Jyoshihiko, 1111.
Turk, Sleiman, 1128, 1137.
Tækjakaup, fatlaðir, rg., 489—490.
Tækniskóli Íslands, rg., br., 484— 485.
Tölvunefnd, augl., 326.

U

Uggi Þ. Agnarsson, 1134.
Umferð, augl., Akranes, 528, 1092; Akureyri, 3; Egilsstaðakauptún, 1012—1013; Eyrarbakki, 550; Garðakaupstaður, 4; Kópavogur, 876; Reykjavík, 3— 4, 344, 594, 713—714, 796, 847, 876, 1096; Sauðárkrókur, 1068; Selfoss, 1096; Vestmannaeyjar, 471.
Undanþágunefnd, framhaldsskóla, rg., 1018—1019; grunnskóla, rg., 1019—1020.
Ungverjaland, innflutningur matvæla, augl., 492; 937.
Unnur B. Pétursdóttir, 1118.
Unnur Gunnarsdóttir, 1133.
Unnur Halldórsdóttir, 1109.
Unnur Steina Björnsdóttir, 1128.
Upplýsingar er varða einkamálefni, augl., 326.
Upprekstur hrossa og sauðfjár í A.-Húnavatnssýslu, augl., 600.
Upptaka ólöglegs sjávarafla, rg., 473—474.
Utanríkisþjónustan, rg., 45—46.

Ú

Útflutningsafurðir, augl., 586—587.
Útrýming meindýra, rg., br., 475—476.
Útvarp, auglýsingar, rg., 131—132, 1049—1050; rg., 126—131.
Útvarpsgjald, augl., 331, 600, 877, 1043.
Útvegsbanki Íslands, rkn., 914— 920.

V

Valborg Sigurðardóttir, 1109.
Valdimar Hreiðarsson, sr., 1125.

Valdimar Indriðason, 1112, 1126.
Valur Þór Marteinsson, 1132.
Varnaðarmerki, hættuleg efni,.rg., br., 475.
Vatnsleysustrandarhreppur, hundahald, gjsk., 23.
Vatnsveitur, Akureyri, gjsk., br., augl., 363; rg., br., 362; Austur- Landeyjahreppur, rg., 966—968; Vestmannaeyjar, gjsk., br., augl., 102; Vopnafjarðarhreppur, rg., 461— 464.
Veðurstofa Íslands, gjsk., 976.
Veiðar, grásleppa, rg., 285—287.
Veiðibann, a) línu— og netasvæði: Faxaflói, rg., 921; Reykjanesskagi, rg., 952; Suðvesturland og Faxaflói, rg., 327; b) smábátar, ágúst, rg., 707; júní, rg., 501; október, rg., 846; c) netaveiðar fiskiskipa, rg., 501; d) rækjuveiðar, rg., 848; e) togveiðar, Hornbanki og Reykjafjarðaráll, rg., 493; Hrollaugseyjar, rg., 558; Mánáreyjarhryggur, rg., 821— 822; Vestmannaeyjar, rg., 732; afnám banns, rg., 907; f) páskahelgi, rg., 327.
Veiðifélög: Sandá, Svalbarðshreppi, sþ., 470—471; Vatnsdalsá, arðskrá, 1089—1090; Vesturhóp og Línakradalur, sþ., 930.
Veigar Ísak Ólafsson, 1114, 1116.
Verðgrundvöllur, augl., freðfiskur, 297—300, 944—946; fryst rækja, 943; fryst rækja í skel, 902; frystar afurðir, 529; 831—832; hörpudiskur, 300; 902; saltfiskafurðir, 296—297, 832, 942—943.
Verðjöfnunargjald raforkusala, tilk., 193.
Verðjöfnunarsjóður fiskiðnaðarins, rg., br., 988.
Verðmiðlunargjald, mjólk, rg., 544—545.
Verðmætismörk EUR.2—eyðublað, r., 569.
Verkfæra- og tækjakaup, fatlaðir, rg., 489—490.
Vestfirðir, heilbrigðiseftirlit, gjsk., 121—122; Orkubú, gjsk., 199—200, gjsk., 224—228, 372—373;,426—430; br., augl., 1081.
Vestmannaeyjar, fjarhitun, gjsk., 139—141, 399—401; hafnarsjóður, gjsk., 47—51, 998—1002; br., 101; lögreglusamþ., sþ., br., 492; rafveita, gjsk., 27—30, 439—432; sjúkrasamlag, rg., 278—279; starfsleyfi, augl., 1097—1099, 1099—1101; stjórn bæjarmála, augl., br., 712—713; togveiðar, rg., 732; 907; umferð, augl., 471; vatnsveita, gjsk., br., augl., 102; þjóðvegir, rg., 502.
Vestur-Barðastrandarsýsla, sjúkrasamlag, rg., 278—279.
Vestur-Húnavatnssýsla, fjallskilareglugerð, rg., br., 167— 169; sjúkrasamlag, rg., 278—279.
Vesturlandssvæði, heilbrigðiseftirlit, gjsk., sþ., br., 30.
Vestur-Skaftafellssýsla, sjúkrasamlag, rg., 278—279.
Viðar Ásmundsson Olsen, 1122.
Viðskiptabankar, rkn., r., 143— 147; tryggingasjóður, rg., 103— 105.
Vigdís Hansdóttir, 1127.
Vigfús Magnússon, 1123.
Vilhelm H. Lúðvíksson, 1121.
Vilhelmína Haraldsdóttir, 1114.
Vinke, Eugene, 1130, 1137.
Vinnueftirlit ríkisins, rg., 359—360.
Vinnumiðlun, rg., 244—251; br. 822.
Vinnustaðir, aðbúnaður, hollustuhættir og öryggi, rg., br., 472.
Vitagjald, rg., 987; br., 120.
Vík í Mýrdal, aðalskipulag, augl., br., 6; þjóðvegir, rg., 502.
Vogar, hafnarsjóður, gjsk., 47—51, 998—1002; br., 101; þjóðvegir, rg., 503.
Vopnafjörður, hafnarsjóður, gjsk., 47—51, 998—1002; br., 101; vatnsveita, rg., 461—464, þjóðvegir, rg., 507.
Vöruflutningar, hámarksfjöldi leigubifreiða á Norðfirði, rg., br., 924.
Vörugjald, br. auðvörur, rg., 78, 469—470.
Vörumerki, gjöld, rg., 1069.

W

Wagner, Jean, 1110, 1136.
Wijewardene, Ranjit S., 1114.
Winquist, Per Olof, 1128, 1137.

Y

Yngvi Ólafsson, 1116.
Yngvi Þór Árnason, 1135.
Yoder, Lísa Karen, 1117.
Ytri—Torfustaðahreppur, hitaveita, rg., 878 879.

Ý

Ýr Logadóttir, 1119.

Þ

Þingeyjarsýsla, sjúkrasamlag, rg., 278—279.
Þingeyri, aðalskipulag, augl., 819; hafnarsjóður, gjsk., 47—51, 998— 1002; br., 101; þjóðvegir, rg., 505.
Þinggjöld, innheimta, rg., br., 192, 1106.
Þjóðhátíðarsjóður, rkn., 499.
Þjóðminjasafn Íslands, rannsóknastaða í fornleifafræði, rg., 989.
Þjóðvegir: aðalbrautir, augl., 530; hámarkshraði, augl., 531—532; í kaupstöðum og kauptúnum, rg., 502—508.
Þorbjörn A. Friðriksson, 1112.
Þorgeir Ingi Njálsson, 1134.
Þorgeir Örlygsson, 1127.
Þorgerður Benediktsdóttir, 1114.
Þorgerður Gísladóttir, 1113.
Þorkell Helgason, Ph.D., 1123.
Þorkell Sigurðsson, 1129.
Þorlákshöfn, hitaveita, gjsk., 42—44, 402—404; landshöfn, gjsk., 151—154, 1002—1006; þjóðvegir, rg., 502.
Þorsteinn J. Halldórsson, 1119.
Þorsteinn Jóhannesson, 1115.
Þorsteinn Þorsteinsson, 1113, 1120.
Þorvaldur Guðmundsson, 1109.
Þorvaldur Veigar Guðmundsson, 1117.
Þórarinn Baldursson, 1128.
Þórarinn Hannesson, 1131.
Þórarinn V. Þórarinsson, 1127.
Þóra Steingrímsdóttir, 1121.
Þór Axelsson, 1132.
Þórður Björnsson, 1129.
Þórður Gísli Ólafsson, 1116.
Þórður G. Ólafsson, 1124.
Þórður Herbert Eiríksson, 1114.
Þórður Sverrisson, 1135.
Þórður Þórkelsson, 1115.
Þórður Örn Sigurðsson, 1114.
Þórhildur Líndal, 1132.
Þórhildur Sigtryggsdóttir, 1122.
Þórir Bergsson, 1117.
Þórir Oddsson, 1133.
Þórir Vilhjálmur Þórisson, 1125.
Þórshöfn, hafnarsjóður, gjsk., starfsleyfi, augl., 1103—1105; 47—51, 998—1002; br., 101; rg., 573—579; þjóðvegir, rg., 507.
Þórsteinn Ragnarsson, sr., 1120.
Þórunn Bragadóttir, 1112.
Þórunn Hafstein, 1112.
Þór Whitehead, 1133.
Þungaskattur: rg., 737—741, 1057—1062; bifreiðar, rg., 469—499.
Þuríður Halla Árnadóttir, 1122.

Æ.

Æskulýðsráð, rg., 981—982.

Ö.

Ökukennarar, aðflutningsgjöld bifreiða augl., 491; kennsla, rg., br., 921—922.
Ökumenn, próf, rg., br., 921—922.
Ökutæki, ábyrgðartryggingar, augl., 195; skoðunargjald, rg., 1095.
Önundur Björnsson, 1130.
Örlygur Hnefill Jónsson, 1122.
Örn Bárður Jónsson, sr., 1123.
Örn Erlendur Ingason, 1124.
Örn Friðriksson, 1134.
Örn Guðmundsson, 1129.
Örn Orri Einarsson, 1132.
Örn Thorstensen, 1119.
Öryggi á vinnustöðum, rg., br., 472.
Öryggisráðstafanir, geislun, rg., 749—753.

Skrá um útgáfudaga B-deildar 1986.

B	1, nr.	1—12	10. janúar
B	2, nr.	13—34	24. janúar
B	3, nr.	35—41	24. janúar
B	4, nr.	42—50	31. janúar
B	5, nr.	51—52	3. febrúar
B	6, nr.	53—54	4. febrúar
B	7, nr.	55—71	14. febrúar
B	8, nr.	72—80	21. febrúar
B	9, nr.	81—100	28. febrúar
B	10, nr.	101—107	4. mars
B	11, nr.	108—110	7. mars
B	12, nr.	111—142	14. mars
B	13, nr.	143—144	11. mars
B	14, nr.	145—159	21. mars
B	15, nr.	160—161	26. mars
B	16, nr.	162—172	4. apríl
B	17, nr.	173—177	8. apríl
B	18, nr.	178—179	11. apríl
B	19, nr.	179—185	15. apríl
B	20, nr.	186—226	25. apríl
B	21, nr.	227—231	30. apríl
B	22, nr.	2332—249	9. maí
B	23, nr.	250—252	16. maí
B	24, nr.	253—274	30. maí
B	25, nr.	275	3. júní
B	26, nr.	276—279	9. júní
B	27, nr.	280—288	13. júní
B	28, nr.	289—290	26. júní
B	29, nr.	291—314	30. júní
B	30, nr.	315—318	30. júní
B	31, nr.	319—396	10. júlí
B	32, nr.	327—328	10. júlí
B	33, nr.	329—333	15. júlí
B	34, nr.	334—346	25. júlí
B	35, nr.	347—362	6. ágúst
B	36, nr.	363—364	12. ágúst
B	37, nr.	365—374	21. ágúst
B	38, nr.	375—382	29. ágúst
B	39, nr.	383—386	4. september
B	40, nr.	387—401	19. september
B	41, nr.	402—409	1. október
B	42, nr.	410—426	20. október
B	43, nr.	427—446	31. október
B	44, nr.	447—452	7. nóvember
B	45, nr.	453—457	14. nóvember
B	46, nr.	458—469	21. nóvember
B	47, nr.	470—476	27. nóvember
B	48, nr.	477—490	12. desember
B	49, nr.	491—508	22. desember
B	50, nr.	509—525	31. desember
B	51, nr.	526—538	31. desember
B	52, nr.	539—541	5. janúar 1987
B	53, nr.	542—549	21. janúar 1987
B	54, nr.	550—555	30. ágúst 1988

Endurprentað blað.

Leiðréttingar:

Bls. 162, sjá 4. línu: afgreiðslu lyfja nr. 191/1979... les: afgreiðslu lyfja nr. 291/1979.
Bls. 190, sjá 1. línu: Greiða skal ríkissjóð... les: Greiða skal í ríkissjóð...
Bls. 193, sjá 2. gr., 1. línu: tekur einugis til... les: tekur einungis til...
Bls. 240, sjá 7. gr., 1. línu: ...útsæði í smápakningum... les: ... útsæði í smápakkningum...
Bls. 293, sjá 2. gr., 5. liður: Lýsing á ppeldisstarfi... les: Lýsingu á uppeldisstarfi...
Bls. 488, sjá neðstu línu: ...Flygenring. Les: ...Flygenring.
Bls. 529, sjá 17. línu: Verðin miðast við... les: Verðið miðast við...
og 33. línu: Verðin miðist við... les: Verðið miðist við...
Bls. 591, sjá lið XII, 1., a): 1/2 ár á kvennadeild. Les: 2 1/2 ár á kvennadeild.
Bls. 865, sjá efst á síðunni: 24. september 1985. Les: 24. september 1986.
Bls. 865, sjá 2. gr., 3. liður: ...svo ullin líkist fremur stríi en ull. Les: ...svo ullin líkist fremur strýi en ull.
Bls. 888, sjá í 2. línu í fyrirsögn máls nr. 421 ... reglugerð nr. 353/1984. Les: ... reglugerð nr. 353/1983.
Bls. 929, sjá 2. línu í fyrirsögn máls nr. 455 ...breytingu... les: um breytingu...
Bls. 937, sjá 1. gr. 4. línu: ...flytja inn matvæla... Les: flytja inn matvæli ...
Bls. 1000, sjá 18. línu 2. fl.: Gjald kr. 190,60 pr. tonn: Les: ...Gjald kr. 109,60 pr. tonn:
Bls. 1058, sjá í aftasta dálki undir lið: Gjald fyrir hvern ekinn km.: í 4. línu ..7,97. Les: ..6,97 .Og í 8. línu: 9,88. Les: ..8,88.
Bls. 1074, sjá 18. línu: Steinholt á nýju byggðarhverfi í landi Reykja, Torflækjarhreppi. Les: Steinholt á nýju byggðarhverfi í landi Reykja, Torfalækjarhreppi.
Bls. 1095, 5. gr. 2. mgr. 2. lína: 1986: Les: 1985
Bls. 1165, sjá Skrá um samvinnufélagstilkynningar ...vantar nr. málsins. Les: Nr. 555.

Endurprentuð blöð: 605, 735, 907, 932, 989 og XCII, XCIII.

Endurprentað blað.

STJÓRNARTÍÐINDI B 1 — 1986

REGLUGERÐ

um breytingu á reglugerð nr. 465 27. desember 1985, um stjórn botnfiskveiða 1986.

1. gr.

Í stað orðanna „Humar- og reknetabátar“ í 5. lið 1. mgr. 2. gr. komi: Humar- og síldarbátar.

2. gr.

Í stað orðanna „Útgerðarflokkur 5, humar- og reknetabátar“ í 2. mgr. 7. gr. komi orðin: Útgerðarflokkur 5, humar- og síldarbátar.

3. gr.

Á 8. gr. verði eftirtaldar breytingar:

1. Í stað orðanna „Útgerðarflokkur 5, humar- og reknetabátar“ í 1. mgr. 8. gr. komi orðin: Útgerðarflokkur 5, humar- og síldarbátar.

2. Í stað orðanna „Mars — apríl“ í Útgerðarflokk 6, rækjubátar. Suður- og Vesturland í 1. mgr. 8. gr. komi: Mars — ágúst.

3. Útgerðarflokkur 6, rækjubátar, Vestfirðir, Norðurland, í 1. mgr. 8. gr. breytist svo:

Tímabil 1	Tímabil 2	
Janúar — maí	Júní — des.	Samtals
40	65	105

4. Útgerðarflokkur 7, skelbátar, í 1. mgr. 8. gr. breytist svo:

Tímabil 1	Tímabil 2	
Jan. — apríl	Maí — des.	Samtals
30	45	75

4. gr.

Reglugerð þessi er sett samkvæmt ákvæðum laga nr. 97, 20. desember 1985, um stjórn fiskveiða 1986—1987, til að öðlast þegar gildi og birtist til eftirbreytni öllum þeim, sem hlut eiga að máli.

Sjávarútvegsráðuneytið, 7. janúar 1986.

F. h. r.
Árni Kolbeinsson.

Gylfi Gautur Pétursson.

B 1

Ríkisprentsmiðjan Gutenberg

REGLUGERÐ

um gjöld fyrir þjónustu veitta af Ríkismati sjávarafurða.

1. gr.

Ríkismat sjávarafurða skal taka gjald fyrir hæfnisvottorð sem það gefur út til fiskiskipa.

Ríkismatið skal taka gjald fyrir vinnsluleyfi, sem það gefur út til fiskvinnslustöðva.

Vinnslustöðvar og fiskiskip skulu hljóta vinnsluleyfi og hæfnisvottorð að jafnaði einu sinni á ári. Endurtaka má skoðun hvenær sem tilefni er til að mati Ríkismatsins. Komi fram ágallar skal úr þeim bætt og að því búnu gefið út nýtt vinnsluleyfi eða hæfnisvottorð. Greiða skal hálft gjald samkv. 3. og 5. gr. fyrir slík vinnsluleyfi eða hæfnisvottorð.

Ríkismatið skal taka gjald vegna útgáfu útflutningsmatsvottorða.

2. gr.

Ríkismatið skal taka gjald fyrir eftirlit og mat á afurðum þ. m. t. ferskum fiski til útflutnings og störfum sem því tengjast.

Þegar matsmaður hefur lokið störfum hverju sinni samkvæmt 1. mgr., skal hann skrifa vinnuskýrslu með tilgreindum fjölda dag-, eftir- og næturvinnustunda, sem hann hefur unnið og skal vinnuþegi eða trúnaðarmaður hans staðfesta hana með undirskrift sinni. Matsmaður afhendir Ríkismatinu fullfrágengnar vinnuskýrslur sínar.

Ríkismatið reiknar út launakostnað samkvæmt vinnuskýrslum, sem um getur í 2. mgr., eftir launataxta Fiskmatsmannafélags Íslands að viðbættum 100% fyrir launatengd gjöld og ferða- og uppihaldskostnað. Aldrei skal reikna minna en þrjár klst. fyrir þessi störf.

Heimilt er að taka sérstakt yfirtöku- og útflutningsmatsgjald fyrir hverja tunnu grásleppuhrogna í stað launakostnaðar samkvæmt 1. og 2. mgr. samkvæmt nánari ákvörðun ráðuneytisins hverju sinni. Sama máli gegnir um önnur söltuð hrogn. Á sama hátt er heimilt að taka sérstakt gjald fyrir hvern gám, sem fiskur er ísaður í til útflutnings.

Séu gerðar efnagreiningar og/eða gerlaprufur, skulu þær greiddar samkvæmt reikningi.

Útflytjendum og samtökum útflytjenda er skylt að greiða fyrir hönd umbjóðenda sinna reikninga, sem gefnir eru út vegna útgáfu vinnsluleyfa, eftirlits og mats og útgáfu útflutningsmatsvottorða svo og efnagreininga og gerlaprufa.

3. gr.

Fyrir vinnsluleyfi til fiskvinnslustöðva samkv. 2. mgr. 1. gr. skal greiða gjald eins og hér segir:

1. Grásleppustöðvar ..... kr. 1 000,00
2. Saltfisk-, síldarsöltunar- og skreiðarstöðvar ..... kr. 4 000,00
3. Lagmetisverksmiðjur, frystihús þ. m. t. skelfiskvinnslustöðvar og frystitogarar ..... kr. 8 000,00
4. Bráðabirgðavinnsluleyfi/hámarksgildistími 3 mán. Gjaldið skal nema 50% af hverjum gjaldflokki.

4. gr.

Ríkismatið skal innheimta gjald kr. 200,00 vegna afurða hvers framleiðanda á útflutningsmatsvottorði.

5. gr.

Fyrir hæfnisvottorð til fiskiskipa samkv. 1. mgr. 1. gr. skal greiða eins og hér segir:

1. Fiskiskip 1–12 brúttórúml. ..... kr. 1 000,00
2. Fiskiskip 13–20 brúttórúml. ..... kr. 1 200,00
3. Fiskiskip 21–50 brúttórúml. ..... kr. 1 500,00
4. Fiskiskip 51–110 brúttórúml. ..... kr. 2 000,00
5. Fiskiskip 111–200 brúttórúml. ..... kr. 3 000,00
6. Fiskiskip 201–500 brúttórúml. ..... kr. 4 500,00
7. Fiskiskip 501–800 brúttórúml. ..... kr. 6 000,00
8. Fiskiskip 801 brúttórúml. og stærri ..... kr. 7 000,00
9. Bráðabirgðahæfnisvottorð, hámarksgildistími 2 mán. Gjaldið skal nema 50% af hverjum gjaldflokki.

Matsmaður sem gefur út hæfnisvottorð samkvæmt þessari grein skal innheimta gjaldið gegn afhendingu vottorðsins.

6. gr.

Gjöld samkvæmt reglugerð þessari eru lögð á og innheimt samkvæmt heimild í 26. gr. laga nr. 53 30. maí 1984 til að öðlast gildi 10. janúar 1986.

Jafnframt er úr gildi felld reglugerð nr. 101 11. febrúar 1985 svo og reglugerð nr. 360 6. september 1985 um breytingu á þeirri reglugerð.

Sjávarútvegsráðuneytið, 7. janúar 1986.

F.h.r.
Árni Kolbeinsson.

Ingimar Einarsson.

2. janúar 1986 Nr. 3

AUGLÝSING

um umferð á Akureyri.

Að fengnum tillögum bæjarstjórnar Akureyrar og samkvæmt heimild í 65. gr. umferðarlaga nr. 40/1968 hefur verið ákveðið, að bifreiðastöður skuli bannaðar við norðurbrún Gránufélagsgötu á 10 metra kafla vestan Geislagötu.

Ákvæði auglýsingar þessarar taka gildi þegar í stað.

Lögreglustjórinn á Akureyri, 2. janúar 1986.

Elías I. Elíasson.

3. janúar 1986 Nr. 4

AUGLÝSING

um umferð í Reykjavík.

Samkvæmt heimild í 65. gr. umferðarlaga nr. 40, 1968 og að fengnum tillögum borgarráðs hefur eftirfarandi verið ákveðið.

1. Jaðarsel verður aðalbraut, þó þannig að umferð um það víki fyrir umferð um Breiðholtsbraut og Holtasel.

2. Umferð um Álftamýri, Starmýri og húsagötur Safamýrar víki fyrir umferð um Safamýri.
3. Biðskylda verður á Grettisgötu gagnvart umferð um Klapparstíg.
4. Biðskylda verður á Mímisvegi gagnvart umferð um Eiríkisgötu.
5. Stöðvunarskylda verður á tengingu Selásbrautar við Suðurlandsveg gagnvart umferð um Suðurlandsveg.

Ákvæði auglýsingar þessarar taka gildi 15. janúar 1986.

Lögreglustjórinn í Reykjavík, 3. janúar 1986.

Böðvar Bragason.

Nr. 5 7. janúar 1986

AUGLÝSING

um umferð í Garðakaupstað.

Að fengnum tillögum bæjarstjórnar Garðakaupstaðar og samkvæmt heimild í 65. gr. umferðarlaga nr. 40/1968 eru hér með settar eftirfarandi reglur um umferð í Garðakaupstað:

1. Umferð um **Hnoðraholtsbraut** vestan Reykjanesbrautar nýtur forgangs fyrir umferð úr eftirtöldum götum, sem tengjast henni (Hnoðraholtsbraut biðskylda:
Iðnbúð, Smiðsbúð, Ásbúð, Gilsbúð og Bæjargili.
2. Umferð um **Ásgarð** nýtur forgangs fyrir umferð úr götum frá Bitabæ, biðskylda.

Ákvæði auglýsingar þessarar taka gildi 15. janúar 1986.

Lögreglustjórinn í Garðakaupstað, 7. janúar 1986.

Einar Ingimundarson.

Nr. 6

REGLUGERÐ

3. janúar 1986

um breyting á reglugerð nr. 578/1982, um námslán og námsstyrki.

1. gr.

Við 21. gr. staflið a) bætist eftirfarandi setning:
Frá og með desember 1985, skulu lánsviðmiðanir sjóðsins í íslenskum krónum vera jafnháar og á tímabilinu september/nóvember 1985.

2. gr.

Reglugerð þessi öðlast þegar gildi.

Menntamálaráðuneytið, 3. janúar 1986.

Sverrir Hermannsson.

Árni Gunnarsson.

REGLUGERÐ

um starfrækslu jarðstöðva fyrir móttöku sjónvarpsefnis um fjarskiptatungl.

1. gr.

Reglugerð þessi gildir um starfrækslu jarðstöðva til móttöku sjónvarpsefnis, sem flutt er um fjarskiptatungl. Jarðstöð merkir hér hvers konar búnað, sem notaður er til að koma á fjarskiptasambandi um gervitungl.

Reglugerð þessi tekur þó ekki til sendinga frá sjónvarpsgervitunglum sem gagngert eru ætlaðar til að dreifa dagskrá beint til notenda.

2. gr.

Ráðherra gefur út leyfi til einstaklinga til að starfrækja jarðstöðvar til móttöku sjónvarpsefnis fyrir eigin not.

Ráðherra gefur einnig út starfræksluleyfi til aðila, sem dreifa mótteknu sjónvarpsefni innanhúss, þó ekki í atvinnuskyni.

Starfræksluleyfin skulu bundin því skilyrði að umsækjandi hafi aflað sér heimildar rétthafa hinnar tilteknu sjónvarpsrásar um afnot hennar. Leyfi verður einungis veitt að fengnu samþykki eigenda fjarskiptatunglsins og viðurkenningu á því að móttökubúnaðurinn sé í samræmi við setta staðla.

Leyfi samkvæmt þessari grein skulu gilda í 2 ár.

Áður en tekin er afstaða til umsókna um leyfi samkvæmt 1. og 2. mgr. skal leita umsagnar Póst- og símamálastofnunar um erindin.

3. gr.

Seljendur móttökubúnaðar skulu fullvissa sig um að kaupendur og notendur búnaðarins hafi aflað tilskilinna leyfa samkvæmt 2. gr., áður en hann er afhentur.

4. gr.

Umsóknir um leyfi skulu sendar samgönguráðuneytinu.

Umsókn skal fylgja nákvæm lýsing á þeim búnaði sem verður notaður. Móttökubúnaðurinn skal við það miðaður að hann taki einungis á móti þeim sjónvarpsrásum sem umsækjandi hefur tryggt sér afnotarétt á.

5. gr.

Í þeim tilvikum, sem sjónvarpsefni frá fjarskiptatunglum er dreift áfram til almennings um útvarpsdreifikerfi, hvort sem það kann að vera gert á vegum opinberra stofnana eða einkaaðila á sviði sjónvarpsrekstrar, annast Póst- og símamálastofnun móttöku þess og sendingu ef um hana er að ræða.

Gjöld fyrir starfrækslu viðkomandi jarðstöðvar skulu ákveðin með hliðsjón af kostnaði.

Þegar um er að ræða tímabundna móttöku efnis getur stofnunin heimilað viðkomandi aðila að annast móttökuna sjálfur undir eftirliti.

6. gr.

Þeir sem taka á móti sjónvarpsefni frá fjarskiptatunglum eru ábyrgir fyrir greiðslu á afnotagjöldum, sem eigendur gervitunglanna setja upp fyrir aðgang að sendingum þeirra. Póst- og símamálastofnun sér um innheimtu gjaldanna.

7. gr.

Gjöld fyrir starfræksluleyfi samkvæmt 2. gr. reglugerðar þessarar skulu ákveðin með gjaldskrá sem ráðherra setur.

Gjöldin renna í ríkissjóð.

Ennfremur greiðist Póst- og símamálastofnun eftirlitsgjald samkvæmt gjaldskrá.

8. gr.

Brot gegn ákvæðum reglugerðar þessarar varðar viðurlögum samkvæmt 23. gr. laga um fjarskipti.

9. gr.

Reglugerð þessi, sem sett er samkvæmt 9. gr. laga nr. 73 28. maí 1984 um fjarskipti, staðfestist hér með til að öðlast þegar gildi og birtist til eftirbreytni öllum þeim sem hlut eiga að máli.

Samgönguráðuneytið, 8. janúar 1986.

Matthías Bjarnason.

Halldór S. Kristjánsson.

Nr. 8 3. janúar 1986

AUGLÝSING

um staðfestingu á breytingu á aðalskipulagi Víkur í Mýrdal.

Samkvæmt ósk hreppsnefndar Mýrdalshrepps hefur skipulagsstjórn ríkisins hinn 23. október s. l., fallist á og staðfest, sbr. 3. mgr. 19. gr. skipulagslaga nr. 19/1964, breytingu á aðalskipulagi Víkur í Mýrdal.

Breytingin felur í sér að hluti af auðkenndu verslunarsvæði skv. aðalskipulagi milli Víkurbrautar og Sunnubrautar verður íbúðarsvæði og auk þess að svæði undir opinberar byggingar á horni Ránarbrautar og Víkurbrautar verður að hluta verslunarlóð og að hluta svæði undir opinbera starfsemi.

Félagsmálaráðuneytið, 3. janúar 1986.

F. h. r.

Hallgrímur Dalberg.

Þórhildur Líndal.

Nr. 9 3. janúar 1986

AUGLÝSING

um staðfestingu á aðalskipulagi Bessastaðahrepps 1984—2004.

Samkvæmt skipulagslögum nr. 19 21. maí 1964 hefur ráðuneytið hinn 3. janúar 1986 staðfest uppdrátt af aðalskipulagi Bessastaðahrepps 1984—2004 með fyrirvara um skipulag í næsta nágrenni vegamóta Bessastaða- og Álftanesvegar. Deiliskipulag miðbæjarkjarna

verði staðfest sbr. ákvæði 4.4.2. í reglugerð nr. 318/1985 en við gerð þess verði sérstaklega tekið tillit til aðkomunnar að forsetasetrinu á Bessastöðum.

Uppdráttur þessi hefur hlotið þá meðferð sem lög nr. 19/1964 gera ráð fyrir. Hreppsnefnd Bessastaðahrepps hefur samþykkt hann og skipulagsstjórn ríkisins mælt með að hann verði staðfestur með ofangreindum fyrirvara.

Félagsmálaráðuneytið, 3. janúar 1986.

F. h. r.
Hallgrímur Dalberg.

Þórhildur Líndal.

7. janúar 1986 Nr. 10

REGLUGERÐ

um breytingu á reglugerð um gerð lyfseðla og afgreiðslu lyfja nr. 291/1979.

1. gr.

Eftirfarandi töluliðir, 6. gr., b-stafliðar hljóði svo:

„I. Diazepamum. Óheimilt er að ávísa hylkjum, töflum eða skömmtum í stærri einstökum skömmtum en 5 mg og ekki í meira magni en sem svarar 250 mg eða 260 mg af hinu virka efni. (Dæmi: Apozepam, Diazepam, Stesolid, Valium 5 mg 50 töflur eða 130 töflur sömu lyfja í 2 mg styrkleika í óbrotnum pakkningum).

III. Medazepamum. Hámarksmagn á lyfseðli 250 mg eða 300 mg. (Dæmi: Nobrium 25 mg 10 töflur eða Nobrium 5 mg 60 töflur).

IV. Chlordiazepoxidum. Hámarksmagn á lyfseðli 500 mg eða 625 mg. (Dæmi: Klórdíazepoxíð, Librium 5 mg 100 töflur, 10 mg 50 töflur eða 25 mg 25 töflur).

V. Flurazepamum. Hámarksmagn á lyfseðli 1,5 g eða 1,8 g. (Dæmi: Dalmadorm 15 mg 100 hylki eða 30 mg 60 hylki).

XI. Carisoprodolum. Hámarksmagn á lyfseðli 20,0 g eða 21,0 g. (Dæmi: Somadril comp 100 töflur eða Somadril 60 töflur).“

2. gr.

Við 6. gr., b-staflið bætist nýr töluliður XV, er hljóðar svo:

„Oxazepamum. Hámarksmagn á lyfseðli 1,25 eða 1,5 g. (Dæmi: Sobril 25 mg 50 töflur eða Serepax, Sobril 15 mg 100 töflur).“

3. gr.

Reglugerð þessi, sem sett er samkvæmt heimild í 16. gr. lyfjalaga nr. 108/1984, öðlast gildi þegar við birtingu.

Heilbrigðis- og tryggingamálaráðuneytið, 7. janúar 1986.

F. h. r.
Jón Ingimarsson.

Ingolf J. Petersen.

REGLUGERÐ

um breytingu á reglugerð um aukaframlög úr Jöfnunarsjóði sveitarfélaga, nr. 467 frá 7. ágúst 1981, sbr. reglugerð nr. 138 frá 6. mars 1984 og reglugerð nr. 119 frá 27. febrúar 1985.

1. gr.

Ákvæði til bráðabirgða.

Við álagningu útsvara á árinu 1986 telst skilyrði 1. mgr., 3. gr. reglugerðar nr. 467 frá 7. ágúst 1981 fullnægt, þótt útsvar hafi ekki verið innheimt með álagi skv. 4. mgr. 25. gr. laga nr. 73/1980 um tekjustofna sveitarfélaga.

Reglugerð þessi er sett skv. heimild í 47. gr. laga nr. 73/1980 til þess að öðlast gildi þegar í stað.

Félagsmálaráðuneytið, 2. janúar 1986.

Alexander Stefánsson.

Hallgrímur Dalberg.

Nr. 12 7. janúar 1986

AUGLÝSING

um (fjórðu) breytingu auglýsingar um afgreiðslutíma lyfjabúða utan Reykjavíkur nr. 50/1983.

Samkvæmt heimild í reglugerð um afgreiðslutíma lyfjabúða, skal afgreiðslutími eftirtalinna lyfjabúða vera sem hér segir:

	kl.
Apótek Ólafsvíkur	
Mánudaga — föstudaga	10—12:30 og 14—18
Rangár Apótek	
Mánudaga — fimmtudaga	9—12:30 og 14—17:30
Föstudaga	9—12:30 og 14—18:30

Að öðru leyti skal gætt ákvæðis 8. gr. fyrrnefndrar reglugerðar.

Heilbrigðis- og tryggingamálaráðuneytið, 7. janúar 1986.

F. h. r.
Jón Ingimarsson.

Ingolf J. Petersen.

STJÓRNARTÍÐINDI B 2 — 1986

6. janúar 1986 9 Nr. 13

REGLUGERÐ

um menntun, réttindi og skyldur sjúkranuddara.

1. gr.

Rétt til þess að kalla sig sjúkranuddara og starfa sem slíkur hefur sá einn, sem til þess hefur leyfi heilbrigðismálaráðherra.

2. gr.

Leyfi samkvæmt 1. gr. skal veita þeim íslenskum ríkisborgurum, sem lokið hafa prófi frá skólum, sem viðurkenndir eru sem slíkir af heilbrigðisyfirvöldum. Leita skal umsagnar Sjúkranuddarafélags Íslands og landlæknis áður en leyfi er veitt.

3. gr.

Nú uppfyllir umsækjandi skilyrði 2. gr. að öðru leyti en því að hann hefur ekki íslenskt ríkisfang, er þá ráðherra heimilt að veita honum takmarkað eða tímabundið leyfi að fenginni umsögn sömu aðila og um getur í 2. gr.

4. gr.

Ráðherra getur veitt íslenskum ríkisborgurum, sem eru í starfi við gildistöku laganna og hafa starfað í 3 ár samfellt, ótakmarkað starfsleyfi að fenginni umsögn sömu aðila og um getur í 2. gr.

5. gr.

Starfsvettvangur sjúkranuddara er á heilbrigðisstofnunum og eigin stofum. Þeir starfa á eigin ábyrgð en þó eingöngu samkvæmt tilvísun læknis sé um að ræða meðferð í lækninga- eða endurhæfingarskyni.

Starfssvið sjúkranuddara er almennt nudd, með höndum og tækjum, raf- og hitameðferð með geislum, leiðni og streymi, vatnsmeðferð, liðkun liðamóta og vöðva samfara nuddi.

6. gr.

Óheimilt er að ráða til hvers konar sjúkranuddarastarfa aðra en þá, sem hafa starfsleyfi samkvæmt reglugerð þessari.

7. gr.

Sjúkranuddara er skylt að gæta þagmælsku um atriði, sem hann fær vitneskju um í starfi sínu og leynt skulu fara samkvæmt lögum eða eðli máls. Þagnarskyldan helst þótt hann láti af störfum. Sömu reglur skulu gilda um starfsfólk það, sem sjúkranuddari kann að hafa í starfi.

8. gr.

Sjúkranuddara ber að þekkja skyldur sínar, viðhalda þekkingu sinni og tileinka sér nýjungar er varða starfið.

Ríkisprentsmiðjan Gutenberg

9. gr.

Sjúkranuddara er skylt að halda dagbók um þá, er leita til hans og aðrar skýrslur í samræmi við fyrirmæli landlæknis.

10. gr.

Um sjúkranuddara gilda að öðru leyti reglur læknalaga nr. 80/1969.

Reglur læknalaga gilda um viðurlög við brotum í starfi og sviptingu starfsleyfis og endurveitingu starfsréttinda.

11. gr.

Reglugerð þessi, sem sett er samkvæmt lögum nr. 24/1985 um starfsheiti og starfsréttindi heilbrigðisstétta, öðlast gildi þegar við birtingu.

Heilbrigðis- og tryggingamálaráðuneytið, 6. janúar 1986.

Ragnhildur Helgadóttir.

Ingimar Sigurðsson.

Nr. 14 6. janúar 1986

SAMÞYKKT

um sorphreinsun í Egilsstaðahreppi

I. KAFLI

Inngangur.

1. gr.

Egilsstaðahreppur annast eða býður út alla sorphreinsun innan marka kauptúnsins samkvæmt ákvæðum þessarar samþykktar og fer sorphreinsunin fram undir yfirstjórn sveitarfélagsins og eftirliti heilbrigðisnefndar.

II. KAFLI

Hreinsun á sorpi frá íbúðarhúsnæði.

2. gr.

Sérhver íbúðareigandi (eða leigjandi) í Egilsstaðakauptúni er skyldugur að nota þær aðferðir og ílát við sorpgeymslu og hreinsun sem sveitarstjórn ákveður.

Sorpgeymslur skulu vera aðgengilegar fyrir sorphirðumenn og húsráðendur skulu hreinsa snjó frá sorpgeymslum á vetrum og halda greiðfærri leið að þeim svo auðvelt sé að framkvæma hreinsun. Húseigendur skulu kosta kaup sorpgeymsluíláta sinna og viðhald þeirra.

3. gr.

Sorpið sem sett er í sorpílátin má vera allt venjulegt heimilissorp. Ekki má setja í sorppoka mold, möl, grjót, byggingarsorp, gras o. þ. h. Glerbrotum og öðrum oddhvössum hlutum sem hætta er á að skeri eða rífi pokana skal pakkað inn og gengið frá þeim á annan tryggilegan hátt. Pokar mega ekki vera þyngri en svo að auðvelt sé að meðhöndla þá og ekki sé hætta á að þeir rifni. Gæta skal þess að fylla ekki sorppoka meira en svo að auðveldlega megi loka þeim.

4. gr.

Sorphreinsun fer að jafnaði fram einu sinni í viku. Um stórhátíðir skal framkvæma aukahreinsun, eftir því sem við verður komið og þörf kann að vera á. Verði tekið upp sorphreinsunargjald skv. 7. gr., leggur Egilsstaðahreppur til einn sorppoka fyrir hverja íbúð vikulega. Aukapoka má fá keypta í verslunum eða hjá sorphreinsunarmönnum.

5. gr.

Allt það sorp, sem eigi verður látið í poka eða sem hirða þarf örar en samþykkt þessi gerir ráð fyrir, skulu hlutaðeigendur annast sjálfir á eigin kostnað, sé ekki um annað samið.

III. KAFLI

Hreinsun á sorpi frá verslunar- og iðnfyrirtækjum.

6. gr.

Verslunar- og iðnfyrirtækjum og þeim aðilum öðrum, sem hafa með höndum starfsemi sem krefst tíðari og viðameiri sorphreinsunar en um getur hér að framan, ber sjálfum að annast og kosta þá sorphirðu. Allan flutning á vegum einstaklinga og fyrirtækja á sorphauga Egilsstaðahrepps skal framkvæma eftir ströngustu fyrirmælum sveitarstjórnar og heilbrigðisnefndar og skal þrifnaður í hávegum hafður.

IV. KAFLI

Sorphreinsigjald, kvartanir og brot gegn samþykkt þessari.

7. gr.

Almenn sorphirða venjulegs hússorps greiðist af sveitarsjóði, þó skal sveitarstjórn heimilt að leggja á sérstakt sorphreinsunargjald í gjaldskrá, sem heilbrigðisráðherra staðfestir. Slík gjald skal þó aldrei vera hærra en sannanlegur kostnaður við sorphirðu.

8. gr.

Hafi húsráðandi fram að færa kvörtun vegna sorphirðunnar, skal hann koma slíkri kvörtun til hreppsnefndar Egilsstaðahrepps eða heilbrigðisfulltrúa.

9. gr.

Brjóti húsráðandi ákvæði samþykktar þessarar um meðferð og geymslu sorps skulu sorphirðumenn tilkynna það sveitarstjórn eða heilbrigðisfulltrúa, sem gangast þá í því að úr verði bætt. Sorphreinsunarmönnum skal óheimilt að hnýsast í sorppoka eða hirða úr þeim.

10. gr.

Með brot á samþykkt þessari skal farið samkv. lögum nr. 109/1984 um hollustuhætti og heilbrigðiseftirlit.

V. KAFLI

Gildistaka

11. gr.

Ofangreind samþykkt hreppsnefndar Egilsstaðahrepps staðfestist hér með samkvæmt 22. gr. laga nr. 109/1984 um hollustuhætti og heilbrigðiseftirlit, til þess að öðlast gildi við birtingu, hlutaðeigandi til eftirbreytni.

Heilbrigðis- og tryggingamálaráðuneytið, 6. janúar 1986.

F. h. r.
Ingimar Sigurðsson.

Ragnhildur E. Þórðardóttir.

GJALDSKRÁ fyrir póstþjónustu. Gildir frá 1. febrúar 1986.

TEGUND SENDINGAR		Innanlands	Norðurlönd		Önnur lönd í Evrópu		Lönd utan Evrópu	
Hámark stærðar og þyngdar	Þyngdarmörk g	Burðargj. kr.	Alm. burðargj. kr.	[1] Flugburðargj. kr.	Alm. burðargj. kr.	[1] Flugburðargj. kr.	Alm. burðargj. kr.	[1] Flugburðargj. kr.
Bréf.	20	10	10	[2]	12	[2]	12	20
Hámarksstærð:	100	13	13		29		29	58
Lengd + breidd	250	24	24		57		57	159
+ þykkt 900 mm.	500	43	43		110		110	296
Mesta lengd 600 mm.	1000	72	155		191		191	575
Í ströngum:	2000	100	311		311		311	1096
lengd + tvöfalt þvermál 1040 mm.								
Mesta lengd 900 mm.								
Hámarksþyngd 2 kg.								
Lágmarksstærð:								
90 × 140 mm. Í ströngum:								
Lengd + tvöfalt								
þvermál 170 mm.								
Minnsta lengd 100 mm.								
Póstkort.				[2]		[2]		
Mest 105 × 148 mm.		10	10		10		10	12
Minnst 90 × 140 mm.								
Prent.								
Stærð sama og bréfa.	20	10	10	10	10	10	10	12
(Prentkort, sama stærð	100	13	13	13	13	16	13	28
og póstkort).	250	24	24	24	24	28	24	58
Hámarksþyngd 2 kg.	500	43	43	43	43	63	43	114
Bækur þó 5 kg.	1000	72	72	72	72	111	72	218
Burðargjald fyrir prent	2000	100	100	100	100	200	100	441
yfir 1000 g til Norðurl.	3000	150	150	150	150	320	150	565
er sama og fyrir	4000	200	200	200	200	440	200	689
„Önnur lönd."	5000	250	250	250	250	560	250	813
Smápakkar.	100	13	13	13	13	16	13	28
Stærð sama og bréfa.	250	24	24	24	24	28	24	58
Hámarksþyngd 2 kg.	500	43	43	43	43	63	43	114
	1000	72	72	72	72	111	72	218
	2000[6]	100	100	100	100	200	100	441
Innrituð blöð og tímarit.			Um afslátt af burðargjaldi fyrir dagblöð, landsmálablöð og tímarit landssamtaka stéttarfélags og fyrir tímarit og blöð, sem fjalla sérstaklega um bókmenntir og listir eða trúmál, vísast til reglugerðar fyrir póstþjónustu nr. 138/1982, grein 14.4.1.					
Innritunargjald 7500.00 kr.								
Stærð sama og bréfa.								
a) Til umboðsm.	hver							
(minnst 50 eintök	500	5,30						
til hvers í einu).								
Hámarksþ. 20 kg.								
b) Til áskrifenda.								
Minnsta gjald:								
300 eint.								
Hámarksþyngd	100	2,00						
500 g hvert eintak.	200	4,00						
	300	5,90						
	400	7,30						
	500	13,30						

[1]) Samanlagt fluggjald og alm. burðargjald.
[2]) Bréf og póstkort (LC) eru flutt flugleiðis innan Evrópu án sérstaks fluggjalds.
[3]) Umsókn um gjaldeyrisyfirfærslu (ebl. 509) útfyllist við allar greiðslur til útlanda.
[4]) Til útlanda bætist við gjald fyrir símskeyti til viðkomandi lands.
[5]) Póststöðvar gefa upplýsingar um þau lönd sem póstgíró og/eða póstávísanaviðskipti eru við.
[6]) Ekki til allra landa. Nánari upplýsingar veita póststöðvar.
[7]) Gjöld fyrir gíróþjónustu innanlands eru birt í Handbók um gíróþjónustu.

Greiðsla skaðabóta póststjórnarinnar fyrir ábyrgðarsendingar, verðsendingar og böggla innanlands er sem hér segir:

1. Verðbréf og -bögglar: allt að upphæð hins tilgreinda verðs.
2. Ábyrgðarsendingar og almennir bögglar: a. allt að 787 kr. fyrir glataða ábyrgðarsendingu. b. allt að 9033 kr. fyrir böggul, sem glatast eða eyðileggst.

Pósthólfaleiga. Ársleiga eftir stærð: 225, 290 og 350 kr. Leigutími er eitt ár. Leiga greiðist fyrirfram.

TEGUND SENDINGAR	Innanlands	Norðurlönd	Önnur lönd[5])
	Burðargjald krónur [7])	Burðargjald krónur	Burðargjald krónur
Póstgíróþjónusta[3]) (Hámarksupphæð ótakmörkuð)			
Innborganir (ókeypis á eigin reikning)		15	18
Millifærslur á milli póstgíróreikninga		ókeypis	ókeypis
Útborganir (ókeypis í eigin hendur) ..		25	30
Póstávísanir[3]). Hámarksupphæð 100 000 kr. innanlands. Um hámarksupphæð póstávísana til útlanda veita póststöðvarnar upplýsingar			
a) almennar póstávísanir	25	25	30
b) símapóstávísanir	110	25[4])	30[4])
Póstkröfur Hámarksupphæð innanlands sama og póstávísana (100 000 kr.). Með innborgun á póstgíróreikning er hámarksupphæð ótakmörkuð. Burðargjald sendingar eftir tegund.			
a) Með póstávísun	45	45	48
b) Með innborgun á póstgíróreikning	30	30	

TEGUND SENDINGAR	Burðargjald krónur	
Almennir bögglar (innanlands):	Þyngdarmörk kg	Alm. bögglar krónur
Hámark þyngdar og stærðar (lágmarksst. 90 × 140 mm): þyngd 20 kg mest. Lengd + breidd + þykkt 3 m. Mesta lengd 1.50 m. Um burðargj. fyrir böggla til útlanda veita pósthúsin upplýsingar.	5	90
	10	140
	15	205
	20	230

	Rúmfr. broth. krónur
	135
	210
	308
	345

Verðbréf og -bögglar. krónur
Burðargjald sendingar eftir tegund.
Skrásetningargjald 30
Tryggingargjald.
Fyrir hverjar 500 kr. eða minna 30

Blindraprent: Nýtur frígengis innanl. og til útlanda nema fluggj. til útlanda. Hámarksþyngd 7 kg.

Loftbréf: Söluverð 1 króna, auk burðargjalds fyrir almennt bréf af fyrsta þyngdarflokki (12 krónur).
Má senda flugleiðis til allra landa án viðbótargjalds.

Ýmis önnur gjöld.

Ábyrgðargjald ..... 30 krónur

Afturköllun sendingar, breyting á áritun, breyting á póstkröfuupphæð, fyrirspurn um sendingu 20 krónur

Hraðboðagjald: (Útburður bréfa og tilkynningar um böggla með sérstökum sendimanni, þegar eftir komu sendingar á ákvörðunarpósthús). Þar sem daglegur útburður er ..... 70 krónur

Móttökukvittun ..... 12 krónur

Talning í verðbréfi innanlands: 21 króna hver sending.

Alþjóða-svarmerki: Söluverð 30 krónur. Skiptiverð í frímerkjum 12 krónur.

Fyrirframgreiðsla eftir frankóseðli: 21 króna.

Tollmeðferð bréfa, prents og smápakka: 21 króna.

Tollmeðferð böggla: 25 krónur.

Gjald fyrir að búa um böggla á ný: 14 krónur.

Geymslugjald böggla: 25 krónur á dag frá 16. degi eftir komu bögguls á ákvörðunarpósthús.

Afhending ábyrgðarsendingar með móttökukvittun í eigin hendur: Utanlands og innan 12 krónur.

PÓSTFAX-ÞJÓNUSTA

a) Frá póststöð til póststöðvar ..... 110 krónur fyrsta síða
75 krónur hver viðbótarsíða

b) Frá einkatæki til póststöðvar ..... 70 krónur fyrsta síða
45 krónur hver viðbótarsíða

c) Frá póststöð til tækis í einkaeign ..... 95 krónur fyrsta síða
65 krónur hver viðbótarsíða

Gjaldskrá þessi er sett samkvæmt 13. gr. póstlaga nr. 31/1940 svo og samkvæmt 11. gr. laga nr. 36 frá 1977 um stjórn og starfrækslu póst- og símamála og gengur í gildi 1. febrúar 1986. Samtímis fellur úr gildi gjaldskrá fyrir póstþjónustu nr. 254 frá 26. júní 1985.

Samgönguráðuneytið, 8. janúar 1986.

Matthías Bjarnason.

Halldór S. Kristjánsson.

REGLUGERÐ

um sölu og meðferð ávana- og fíkniefna.

1. gr.

Með ávana- og fíkniefnum er átt við í reglugerð þessari lyf og efni, sem talin eru á listum I-IV í „Single Convention on Narcotic Drugs" 30. mars 1961 ásamt viðaukum, og listum I-IV í „Convention on Psychotropic Substances" 19. febrúar 1971 ásamt viðaukum. Ennfremur önnur lyf og efni, sem sannað hefur verið við vísindalega rannsókn, að misnota megi á svipaðan hátt eða hafi lík skaðvænleg áhrif.

Ávana- og fíkniefni eru skráð á lista í fylgiskjali I með reglugerð þessari, og á sú skrá jafnframt við sölt efnanna og hvers konar samsetningar.

2. gr.

Innflutningur, útflutningur, sala, kaup, skipti, afhending, móttaka, framleiðsla, tilbúningur og varsla svo og hvers konar önnur meðferð ávana- og fíkniefni, sem merkt eru „B" í lista með reglugerð þessari, er óheimil á íslensku forráðasvæði.

Ráðherra getur veitt undanþágu frá þessu banni vegna vísindalegra rannsókna eða af öðrum sérstökum orsökum. Nú er reglum eða skilyrðum, sem ráðherra setur um slíkar undanþágur, ekki fullnægt og er ráðherra þá heimilt að nema þegar í stað úr gildi eða takmarka slíkar undanþágur.

3. gr.

Lyfsalar mega flytja inn og út, framleiða, selja og afhenda ávana- og fíkniefni, með þeim takmörkunum, sem kunna að verða gerðar samkvæmt reglugerð þessari eða öðrum ákvæðum.

Lyfjaverslun ríkisins og aðrar lyfjagerðir mega því aðeins flytja inn og út, framleiða og selja í heildsölu ávana- og fíkniefni að þær hafi til þess leyfi ráðherra.

Lyfjaheildsölur mega því aðeins flytja inn og út og selja í heildsölu ávana- og fíkniefni að þær hafi til þess leyfi ráðherra.

Leyfi samkvæmt 2. og 3. málsgrein skulu bundin hverju einstöku lyfi og efni.

Lyfsölum, Lyfjaverslun ríkisins, lyfjagerðum og lyfjaheildsölum er einum heimilt að afhenda ávana- og fíkniefni öðrum aðila, sbr. 7. gr., er leyfi hefur til vörslu, meðferðar eða sölu ávana- og fíkniefna. Þetta ákvæði nær ekki til afhendingar lyfjabúða og annarra er hafa leyfi til lyfjasölu til einstaklinga samkvæmt lyfseðli læknis (dýralæknis, tannlæknis).

Lyfjaverslun ríkisins, lyfjagerðum og lyfjaheildsölum er aðeins heimilt að afhenda ávana- og fíkniefni þeim aðilum, er rétt eiga og leyfi hafa til lyfjasölu hér á landi, svo og sjúkrahúsum, er uppfylla skilyrði, sem sett eru eða sett kunna að verða um meðferð lyfja á sjúkrahúsum.

4. gr.

Þeir, sem hafa leyfi til innflutnings skv. 3. gr. og hyggjast flytja inn ávana- og fíkniefni, hvort sem er í formi hráefnis eða samsetninga er innihalda efni, sem talin eru í fylgiskjali I, skulu sækja um innflutningsleyfi til heilbrigðis- og tryggingamálaráðuneytisins í hvert sinn, áður en pöntun er gerð, sé þess krafist, sjá nánar í fylgiskjali.

Í umsókn skal greina:

1. Nafn og heimilisfang umsækjanda.
2. Nafn og heimilsfang seljanda.

3. Heiti efnis og magn. Ef um samsetningu er að ræða, þá heiti og magn þess ávana- og fíkniefnis, sem er í samsetningunni.
4. Hvernig efnið óskast flutt (í pósti, flugpósti o. s. frv.).
5. Til hverra nota efnið er ætlað (til lækninga, rannsókna o. s. frv.).

5. gr.

Ráðuneytið gefur út innflutningsleyfi. Frumrit og tvö afrit sendast umsækjanda, er sendir frumritið með pöntun sinni til seljanda.

Innflytjandi framvísar tollyfirvöldum, á innflutningsstað, afriti af innflutningsleyfi.

Efni þau, sem hér um ræðir, má ekki tollafgreiða, nema tollyfirvöldum hafi verið framvísað afriti af innflutningsleyfi, og aðeins til þess aðila, sem innflutningsleyfið heimilar. Sendingin skal vera merkt því nafni og heimilisfangi innflytjanda, sem í innflutningsleyfinu greinir. Óheimilt er að nota pósthólf, nafn banka eða annað þess háttar sem heimilisfang. Efnið skal í sendingu vera greinilega áritað því heiti, sem greint er í innflutningsleyfinu, en sá merkimiði má ekki vera á ytri umbúðum.

Jafnskjótt og innflytjandi hefur veitt efninu móttöku, skal hann rita á afrit sitt af innflutningsleyfinu dagsetningu, heiti og magn efnisins, sem hann í raun veitti viðtöku og senda afritið til ráðuneytisins, ásamt afriti af útflutningsleyfi hlutaðeigandi yfirvalda í landi seljanda, ef slíkt afrit hefur fylgt sendingunni.

6. gr.

Innflutningsleyfi gildir að jafnaði í fjóra mánuði nema heilbrigðis- og tryggingamálaráðuneytið heimili annað. Verði innflutningsleyfi ekki notað, skal tilkynna það ráðuneytinu skriflega í síðasta lagi þann dag, er innflutningsleyfið rennur út. Ef um óunnið eða hálfunnið hráefni til lyfjagerðar er að ræða, skal flytja inn heimilað magn í einu lagi.

Sömu ákvæði og að framan greinir um innflutning gilda einnig ef um útflutning er að ræða.

Ákvæði þessi um innflutning og útflutning eiga ekki við um þau ávana- og fíkniefni, sem samkvæmt gildandi reglum skulu vera í lyfjakistum skipa eða loftfara og ekki heldur um þau lyf, sem einstaklingar flytja með sér til eigin nota og þeim hefur verið ávísað á lögmætan hátt og endast mega í allt að 10 daga, ef fyrirmælum læknis er hlítt.

7. gr.

Lyfsalar, héraðslæknar með lyfsölu, dýralæknar með lyfsölu, sjúkrahús, Lyfjaverslun ríkisins, lyfjagerðir og lyfjaheildsölur, sem annast vörslu og meðferð ávana- og fíkniefna samkvæmt reglugerð þessari skulu fylgja ákvæðum um skráningu á afhendingu eftirritunarskyldra lyfja samkvæmt nánari leiðbeiningum þar að lútandi.

Ennfremur skal skrá á sérstök eyðublöð notkun eftirritunarskyldra ávana- og fíkniefna við framleiðslu, rýrnun við framleiðslu og af öðrum orsökum svo sem vegna förgunar.

Útfyllt eyðublöð skulu send Lyfjaeftirliti ríkisins mánaðarlega fyrir 10. dag hvers mánaðar.

Óheimilt er að farga ávana- og fíkniefnum nema í samráði við Lyfjaeftirlit ríkisins og að viðstöddum lyfjaeftirlitsmanni.

8. gr.

Bannað er að afhenda ávana- og fíkniefni sem lyfjasýnishorn. Ráðherra getur veitt undanþágu frá þessu banni vegna vísindalegra rannsókna eða af öðrum sérstökum orsökum.

Aðilar samkvæmt 7. gr. skulu gera ársskýrslur varðandi ávana- og fíkniefni á sérstöku eyðublaði, sem látið er í té af ráðuneytinu. Ennfremur skulu þeir gefa á hverjum tíma þær skýrslur og upplýsingar, sem ráðuneytið telur nauðsynlegar til eftirlits með ávana- og fíkniefnum.

9. gr.

Um mál er rísa kunna vegna brota á reglugerð þessari fer að hætti opinberra mála.

10. gr.

Brot gegn reglugerð þessari varða sektum allt að einni milljón króna, varðhaldi eða fangelsi allt að 6 árum, nema þyngri refsing liggi við samkvæmt lögum. Tilraun og hlutdeild í brotum gegn reglugerð þessari eru refsiverð samkvæmt III. kafla hinna almennu hegningarlaga.

Ávana- og fíkniefni, sem aflað hefur verið á ólögmætan hátt eða eru á annan hátt í ólögmætri vörslu skal gera upptæk til ríkissjóðs. Þá skal og heimilt að gera upptækt til ríkissjóðs andvirði ólögmætrar sölu ávana- og fíkniefna, svo og hvers konar muni, sem notaðir hafa verið eða ætlaðir eru til ólögmætrar meðferðar efnanna.

11. gr.

Reglugerð þessi, sem sett er samkvæmt heimild í 2. gr. laga um ávana- og fíkniefni nr. 65 21. maí 1974 með síðari breytingum, öðlast gildi þegar við birtingu. Jafnframt er úr gildi felld reglugerð um ávana- og fíkniefni nr. 390/1974 með síðari breytingum nr. 159/1979 og nr. 385/1979, einnig ákvæði annarra reglugerða, er fara í bága við reglugerð þessa.

Heilbrigðis- og tryggingamálaráðuneytið, 7. janúar 1986.

F. h. r.
Jón Ingimarsson.

Ingolf. J. Petersen.

Fylgiskjal I.

Skýringar:

B. Efni, sem bönnuð eru á íslensku yfirráðasvæði, sbr. 2. gr. laga um ávana- og fíkniefni, nr. 65 21. maí 1974, með síðari breytingum og 2. gr. þessarar reglugerðar.

N I-IV. Efni talin á fylgiskjölum I-IV með Alþjóðasamningi um ávana- og fíkniefni 1961, með síðari breytingum, sbr. auglýsingu um aðild Íslands að alþjóðasamningi frá 30. mars 1961 um ávana- og fíkniefni nr. 22/1974 og auglýsingu um gildistöku bókunar frá 25. mars 1972 við alþjóðasamning um ávana- og fíkniefni 1961 nr. 16/1975.

P I-IV. Efni talin á fylgiskjölum I-IV með Alþjóðasamningi um ávana- og fíkniefni 1971, með síðari breytingum, sbr. auglýsingu um aðild Íslands að alþjóðasamningi frá 21. febrúar 1971 um ávana- og fíkniefni nr. 23/1974 og auglýsingu um gildistöku alþjóðasamnings frá 21. febrúar 1971 um ávana- og fíkniefni nr. 19/1976.

Öll efni á eftirfarandi lista eru eftirritunarskyld, nema annað sé tekið fram.

EFNI INN — nafn (latneskt)	Alþjóða-samningar N-1961 P-1971 Fsk. I-IV	Inn-/út-flutnings-leyfi krafist	Óheimilt sbr. 2. gr. laga um ávana- og fíkniefni nr. 65/1974 og 2. gr. hér að framan	Undanþágur og athugasemdir
Acetorphinum	N I	x	B	
Acetyldihydrocodeinum	N II + III	x		1)
Acetylmethadolum	N I	x		
Aethallymalum				5)9(3 g))
Alfentanilum	N I	x		
Allobarbitalum				5)9(3 g))
Allylprodinum	N I	x		
Alphacetylmethadolum	N I	x		
Alphameprodinum	N I	x		
Alphamethadolum	N I	x		
Alphaprodinum	N I	x		
Alprazolamum	P IV			5)
Amphepramonum	P IV			
Amobarbitalum	P III			9(3.0 g))
Amphetaminum	P II	x		2)
Anileridinum	N I	x		
Aprobarbitalum				9(3.0 g))
Apronalum				5)9(3 g))
Barbitalum	P IV			5)9(5.0 g))
Benzethidinum	N I	x		
Benzphetaminum	P IV	x		
Benzylmorphinum	N I	x		
Betacetylmethadolum	N I	x		
Betameprodinum	N I	x		
Betamethadolum	N I	x		
Betaprodinum	N I	x		
Bezitramidum	N I	x		
Bromazepamum	P IV			5)
Bufoteninum		x	B	
Buprenorphinum		x		
Camazepamum	P IV			5)
Cannabis	N I + IV	x	B	7)
Cannabis-harpeis	N I + IV	x	B	7)
Carisoprodolum				9(20/21 g #))
Cetobemidonum	N I + IV	x	B	
Chlordiazepoxidum	P IV			5)9(500/625 mg #))
Chlorphenterminum		x	B	
Clobazamum	P IV			5)
Clonazepamum	P IV			5)

EFNI INN — nafn (latneskt)	Alþjóða-samningar N-1961 P-1971 Fsk. I-IV	Inn-/út-flutnings-leyfi krafist	Óheimilt sbr. 2. gr. laga um ávana- og fíkniefni nr. 65/1974 og 2. gr. hér að framan	Undanþágur og athugasemdir
Clonitazenum	N I	x		
Clorazepatum	P IV			5)
Clotiazepamum	P IV			5)
Cloxazolamum	P IV			5)
Coca-blöð	N I	x		
Cocainum	N I	x		8)
Codeinum	N II + III	x		1)10 #)
Codoximum	N I	x		
Cyclobarbitalum	P III			5)9(3.0 g))
Delorazepamum	P IV			5)
Desomorphinum	N I + IV	x	B	
DET*	P I	x	B	
Dexamphetaminum	P II	x		2)
Dextromoramidum	N I	x		
Dextropropoxyphenum	N I + III	x		4)
Diacetylmorphinum sjá Heroin				
Diampromidum	N I	x		
Diazepamum	P IV			5)9(250/260 mg #))
Diethylthiambutenum	N I	x		
Difenoxinum	N I	x		5)
Dihydrocodeinum	N II + III	x		1)
Dihydromorphinum	N I	x		
Dimenoxadolum	N I	x		
Dimepheptanolum	N I	x		
Dimethoxybromo-amphetaminuum (DOB)	P I	x		
Dimethylthiambutenum	N I	x		
Dioxaphetyli butyras	N I	x		
Diphenoxylatum	N I + III	x		3)
Dipipanonum	N I	x		
DMHP*	P I	x	B	
DMT*	P I	x	B	
DOM sjá STP	P I	x	B	
Drotebanolum	N I	x		
Ecgonium	N I	x		
Estazolamum	P IV			5)
Etchlorvynolum	P IV			5)
Ethinamatum	P IV			5)
Ethyl loflazepatum	P IV			5)

EFNI INN — nafn (latneskt)	Alþjóða-samningar N-1961 P-1971 Fsk. I-IV	Inn-/út-flutnings-leyfi krafist	Óheimilt sbr. 2. gr. laga um ávana- og fíkniefni nr. 65/1974 og 2. gr. hér að framan	Undanþágur og athugasemdir
Ethylmethylthiambutenum	N I	x		
Ethylmorphinum	N II + III	x		1)6(1.0 g))
Eticyclidinum sjá PCE	P I	x	B	
Etonitazenum	N I	x		
Etorphinum	N I	x	B	
Etoxeridinum	N I	x		
Fentanylum	N I	x		
Fludiazepamum	P IV			5)
Flunitrazepamum	P IV			5)9(100 mg))
Flurazepamum	P IV			5)9(1.5/1.8 g #))
Folium coca	N I	x		
Furethidinum	N I	x		
Glutethimidum	P III			9(5.0 g))
Halazepamum	P IV			5)
Haloxazolamum	P IV			5)
Heptabarbitalum				5)9(3 g))
Heroin	N I + IV	x	B	
Hexobarbitalum				5)9(5.0 g))
Hydrocodonum	N I	x		
Hydromorphinolum	N I	x		
Hydromorphonum	N I	x		
Hydroxypethidinum	N I	x		
Isomethadonum	N I	x		
Ketazolamum	P IV			5)
Ketobemidon sjá Cetobemidonum				
Lefetaminum sjá SPA	P IV	x	B	
Levomethorphanum	N I	x		
Levomoramidum	N I	x		
Levophenacylmorphanum	N I	x		
Levorphanolum	N I	x		
Loprazolamum	P IV			5)
Lorazepamum	P IV			5)
Lormetazepamum	P IV	x		5)
LDS sjá Lysergidum				
Lysergidum	P I	x	B	

EFNI INN — nafn (latneskt)	Alþjóða-samningar N-1961 P-1971 Fsk. I-IV	Inn-/út-flutnings-leyfi krafist	Óheimilt sbr. 2. gr. laga um ávana- og fíkniefni nr. 65/1974 og 2. gr. hér að framan	Undanþágur og athugasemdir
Mazindolum	P IV	x	B	
Mecloqualonum	P II	x		
Medazepamum	P IV			5)9(250/300 # mg))
Meprobamatum	P IV			9(20 g))
Mescalinum	P I	x	B	
Metazocinum	N I	x		
Methadonum-intermediate	N I	x		
Methamphetaminum	P II	x		2)
Methaqualonum	P II	x		9(3.75 g))
Metharbitalum				5)
Methocarbamolum				5)9(25 g))
Methohexitalum				5)
Methyldesorphinum	N I	x		
Methyldihydromorhinum	N I	x		
Methylenedioxy-amphetaminum (MDA)	P I	x		
Methylphenidatum	P II	x		2)
Methylphenobarbitalum	P IV			5)
Methyptylonum	P IV			5)
Metoponum	N I	x		
Midazolamum				5)9(75 g))
Moramidum-intermediate	N I	x		
Morpheridinum	N I	x		
Morphinum	N I	x		
Morphinum-N-oxidum	N I	x		
Morphinum metobromidum og önnur morfínúrefni með 5-gildu köfnunar-efni	N I	x		
Myrophinum	N I	x		
Nicocodinum	N II + III	x		1)
Nicodicodinum	N II + III	x		1)
Nicomorphinum	N I	x		
Nimetazepamum	P IV			5)
Nitrazepamum	P IV			5)9(250 mg))
Noracymethadolum	N I	x		
Norcodeinum	N II + III	x		1)
Nordazepamum	P IV			
Norlevorphanolum	N I	x		
Normethadonum	N I	x		

EFNI INN — nafn (latneskt)	Alþjóða-samningar N-1961 P-1971 Fsk. I-IV	Inn-/út-flutnings-leyfi krafist	Óheimilt sbr. 2. gr. laga um ávana- og fíkniefni nr. 65/1974 og 2. gr. hér að framan	Undanþágur og athugasemdir
Normorphinum	N I	x		
Norpipanonum	N I	x		
Norpseudoephedrinum		x	B	
Opium	N I	x		
Oxazepamum	P IV			5)9(1.25/1.5 g #))
Oxazolamum	P IV			5)
Oxycodonum	N I	x		
Oxymorphonum	N I	x		
Oxypethidinum		x		
Parahexyl	P I	x	B	
PCE, sjá Eticyclidinum				
PCPY, sjá PHP/ Rolicyclidinum				
Pemolinum		x		2)
Pentazocinum	P III			
Pentobarbitalum	P III			9(3.0 g))
Pethidinum	N I	x		
Pethidinum — intermedidiate, ABC	N I	x		
Phenadoxonum	N I	x		
Phenampromidum	N I	x		
Phenazocinum	N I	x		
Phencyclidinum	P II	x	B	
Phendimetrazinum	P IV	x	B	
Phenmetrazinum	P II	x	B	
Phenobarbitalum	P IV			5)
Phenomorphanum	N I	x		
Phenoperidinum	N I	x		
Phenprobamatum				5)9(40 g))
Phenterminum	P IV	x		
PHP, sjá PCPY/Rolicyclidinum				
Pholcodinum	N II + III	x		1)
Piminodinum	N I	x		
Pinazepamum	P IV			5)
Pipradolum	P IV	x		
Piritramidum	N I	x		
Poppy straw	N I	x		
Prazepamum	P IV			

EFNI INN — nafn (latneskt)	Alþjóða-samningar N-1961 P-1971 Fsk. I-IV	Inn-/út-flutnings-leyfi krafist	Óheimilt sbr. 2. gr. laga um ávana- og fíkniefni nr. 65/1974 og 2. gr. hér að framan	Undanþágur og athugasemdir
Propheptazinum	N I	x		
Properidinum	N I	x		
Propiramum	N II	x		
Propylhexedrinum		x		
Psilocinum	P I	x	B	
Psilocybinum	P I	x	B	
Racemethorphanum	N I	x		
Racemoramidum	N I	x		
Racemorphanum	N I	x		
Rolicyclidinum, sjá PCPY/PHP	P I	x	B	
Secbutabarbitalum				5)9(5 g))
Secobarbitalum	P III			9(3.0 g))
SPA, sjá Lefetaminum				
STP*, sjá DOM				
Sufentanilum	N I	x		
TCP, sjá Tenocyclidinum				
Temazepamum	P IV			5)
Tenocyclidinum	P I	x	B	
Tetrahydrocannabinola	P I	x	B	
Tetrazepamum	P IV			5)
Thebaconum	N I	x		
Thebainum	N I	x		
Thiopentalum				
Tilidinum	N I	x		
Triazolamum	P IV			5)9(30 mg))
Trimeperidinum	N I	x		

Undanþágur og athugasemdir:

1) Innflutnings-/útflutningsleyfi þarf ekki fyrir lyf, er innihalda minna en 100 mg í hverjum afmældum skammti eða minna en 2,5% efnisins.
2) Sjá auglýsingu um takmarkanir á ávísun lækna á amfetamín og nokkur fleiri lyf nr. 293/1978.
3) Ekki þarf innflutnings-/útflutningsleyfi vegna taflna, er innihalda allt að 2,5 mg difenoksílats, ef þær innihalda einnig minnst 25 mcg af atrópínsúlfati í hverri töflu.
4) Ekki þarf að sækja um innflutnings-/útflutningsleyfi sérstaklega vegna lyfja, er innihalda minna en 135 mg dextróprópoxifenbasa í hverri afmældri einingu eða 2,5% efnisins í óskömmtuðu lyfjaformi. Lyfið má hins vegar ekki innihalda nein önnur ávana- og fíkniefni merkt P I — IV á listanum.

5) Undanþegið eftirritunarskyldu.
6) Undanþegið eftirritunarskyldu, ef ávísað magn á lyfseðli fer ekki umfram magn, er getið er í sviga. (Óblandaðir ópíumsdropar, ópíumsendaþarmsstílar og ópíumstöflur eru þó alltaf eftirritunarskyld).
7) Með cannabis og cannabis harpeis er átt við hvers konar galeniskar samsetningar og plöntuhluta.
8) Sjá auglýsingu um bann við vörslu og meðferð ávana- og fíkniefnis nr. 314/1981.
9) Hámarksmagn, sem ávísa má á lyfseðli, er getið í sviga. Sé einnig # í sviganum, merkir það tilvísun í reglugerð um gerð lyfseðla og ávísun lyfja, en þar er að finna nánari skýringar á uppgefnu hámarksmagni.
10) Undanþegið eftirritunarskyldu, ef ávísað magn er minna en 1 g, blandað öðrum virkum efnum.

* Efni, sem ekki hafa fengið INN-nafn.
DET: N,N-diethyltryptaminum.
DMHP: 3-(1,2-dimethylheptyl)-1-hydroxy-7,8,9,10-tetrahydro-6,6,9-trimethyl-6H-di benzo(b,d)-pyranum.
DMT: N,N-dimethyltryptaminum.
DOM/STP: 2-amino-1-(2,5-dimethoxy-4-methyl)-phenylpropanum.

3. janúar 1986 Nr. 17

GJALDSKRÁ

fyrir hundahald í Keflavík, Njarðvík, Grindavík, Miðneshreppi, Gerðahreppi, Vatnsleysustrandarhreppi og Hafnahreppi fyrir árið 1986.

1. gr.

Upphæð gjalds fyrir hundahald fyrir árið 1986 skal vera kr. 4 000,00 fyrir hvern hund sbr. 2. gr. staflið b, í samþykkt nr. 337/1983 um hundahald í Keflavík, Njarðvík, Grindavík, Miðneshreppi, Gerðahreppi, Vatnsleysustrandarhreppi og Hafnahreppi.

2. gr.

Handsömunargjald skv. 3. gr. samþykktar nr. 337/1983 skal vera kr. 4 000,00 í fyrsta sinn, kr. 5 000,00 í annað sinn og kr. 6 000,00 í þriðja sinn.

3. gr.

Ofangreind gjaldskrá Keflavíkur, Njarðvíkur, Grindavíkur, Miðneshrepps, Gerðahrepps, Vatnsleysustrandarhrepps og Hafnahrepps staðfestist hér með samkvæmt 22. gr. laga nr. 109/1984, um hollustuhætti og heilbrigðiseftirlit, til þess að öðlast gildi þegar við birtingu.

Heilbrigðis- og tryggingamálaráðuneytið, 3. janúar 1986.

F. h. r.
Ingimar Sigurðsson.

Ragnhildur E. Þórðardóttir.

REGLUGERÐ

um breytingu á reglugerð um greiðslur almannatrygginga á lyfjakostnaði nr. 246/1982.

1. gr.

Við 2. tl., 2. gr. bætist eftirfarandi stafliður:
„h. Svefnsýki (narcolepsi).“

2. gr.

Reglugerð þessi, sem sett er samkvæmt heimild í lögum um almannatryggingar ásamt síðari breytingum, öðlast gildi þegar við birtingu.

Heilbrigðis- og tryggingamálaráðuneytið, 7. janúar 1986.

F. h. r.
Jón Ingimarsson.

Ingolf J. Petersen.

Nr. 19

REGLUGERÐ

7. janúar 1986

um iðgjöld til slysatrygginga samkvæmt 4. mgr. 36. gr. laga nr. 67/1971, um almannatryggingar, sbr. 5. gr. laga nr. 59/1978.

1. gr.

Eigendur ökutækja og aflvéla, sbr. c-lið 29. gr. laga 67/1971, skulu standa skil á föstu ársiðgjaldi til slysatrygginga sem hér segir:

	Kr.
Vegna bifreiðar	200,00
Vegna bifhjóls	200,00
Vegna reiðhjóls með hjálparvél	200,00
Vegna vélsleða	200,00
Vegna heimilisdráttarvélar	200,00
Vegna rafstöðvar	100,00
Vegna súgþurrkunartækis	100,00
Vegna heyblásara	100,00
Vegna trillubáta	800,00

2. gr.

Vegna nýskráningar skrásetningarskyldra ökutækja skal innheimta ársiðgjöld til þess tíma, er færa skal ökutækið næst til skoðunar skv. gildandi reglum á hverjum tíma.

3. gr.

Reglugerð þessi er sett samkv. heimild í 36. gr. laga 67/1971 sbr. 5. gr. laga 59/1978 um almannatryggingar og tekur gildi frá og með 1. janúar 1986.
Jafnframt er úr gildi felld reglugerð nr. 10/1984 með sama heiti.

Heilbrigðis- og tryggingamálaráðuneytið, 7. janúar 1986.

Ragnhildur Helgadóttir.

Ingimar Sigurðsson.

GJALDSKRÁ

Rafveitu Reyðarfjarðar.

I. GJALDSKRÁRLIÐUR

1. Lýsing.

Rafveita Reyðarfjarðar selur raforku á því verði sem hér segir:

1.1	Fast gjald	F1
	Orkugjald	kr. 11,00 á kWh
1.2	Fast gjald	F1 + F2
	Orkugjald	kr. 6,30 á kWh

2. Notkun til heimilisþarfa.

2.1	Fast gjald	F1 + F3
	Orkugjald	kr. 4,60 á kWh

3. Vélanotkun.

3.1	Fast gjald	F1 + F2
	Orkugjald	kr. 6,30 á kWh
	Lágmarksgjald	18 × F1 á ári
3.2	Aflgjald lágmark 3 kW	kr. 22 218,00 á ári
	Aflgjald frá 3—5 kW	kr. 7 406,00 á kW
	Fast gjald	F1 + F3
	Orkugjald	kr. 1,82 á kWh
3.3	Aflgjald umfram 5 kW	kr. 6 587,00 kW á ári
	Fast gjald	F1 + F3
	Orkugjald	kr. 1,61 á kWh
3.4	Til súgþurrkunar	
	Fast gjald	F1
	Orkugjald	kr. 2,00 á kWh

4. Húshitun.

4.1	Fast gjald	F1 + F4
	Orkugjald	kr. 2,91 á kWh
	Roftími allt að 1 klst. á dag.	

		Taxti I til hitunar á öðru en íbúðarhúsnæði.	Taxti II til hitunar á íbúðarhúsnæði.
4.2	Fast gjald	492,00 kr/kW/ári	7 757,00 kr/ári
	Orkugjald	1,68 kr/kWh	1,00 kr/kWh
	Roftími allt að 3 klst. á dag.		
4.3	Orkugjald	1,12 kr/kWh	0,72 kr/kWh
	Roftími allt að 15 klst. á dag.		

5. Utanhússlýsing.

5.1.	Fast gjald	F1
	Orkugjald	kr. 4,60 kr. á kWh

Skilgreiningar og ýmis ákvæði.

Föst gjöld.

F1 ..... kr. 88,00 á mán.
F2 a) Verslanir, skrifstofur, vinnustofur o.þ.h. ..... kr. 3,33 á m^2 mán.
b) Gangar, geymslur o.þ.h. ..... kr. 1,97 á m^2 mán.
F3 ..... kr. 2 520,00 /ári

Gjaldeiningar eru:

a) Fyrir fjölskylduheimili. Hvert herbergi notað eða ætlað til íbúðar, en ekki ganga, baðherbergi né geymslu. Herbergi 5 m^2 eða minna reiknast hálft, 25 m^2 eða stærra reiknast tvö.
b) Fyrir félagsheimili, skóla gistihús o.þ.h. 20 m^2 mælt innan útveggja.
c) Fyrir fiskvinnslustöðvar, iðnaðar- og iðjuhús o.þ.h. 30 m^2 fyrir vinnslurúm, 40 m^2 fyrir geymslurúm.
d) Fyrir útihús vegna búrekstrar. Fyrstu 50 m^2 eða minna, ein gjaldeining, hverja næstu 100 m^2 ein gjaldeining.

F4 Hvert uppsett kW ..... kr. 492,00 kW á ári.

6. Hitun

Önnur skilyrði fyrir raforkusölu til hitunar.

a) Að notandi setji á sinn kostnað klukkurofa fyrir hitalögnina og kosti viðhald þeirra.
b) Að vélaafla, götulínur og spennar þoli álag að dómi rafveitustjóra.
c) Að hitalagnir, þar með talin öll tæki séu gerð samkvæmt fyrirmælum rafveitunnar, ofnar fasttengdir með sérstökum rofum og hitastillar notaðir.

Ef fasviksstuðull hjá notanda er lægri en 0,8 skal hann gera ráðstafanir á sinn kostnað til þess að hækka fasviksstuðulinn upp í það gildi. Notandi greiðir hærra verð fyrir raforku með fasviksstuðli undir 0,8.

II. OPNUNARGJÖLD

Hafi gjald samkvæmt gjaldskrá þessari eigi verið greitt svo að til lokunar hafi komið fyrir veitu skal taka gjald fyrir enduropnun ..... kr. 900,00

Ef fundin eru óleyfileg eða of stór vör við skoðun skal veitunni lokað og hún ekki opnuð aftur fyrr en notandi hefur greitt ..... kr. 475,00 á skrifstofu rafveitunnar.

III. HEIMTAUGAGJÖLD

Af hverri húsveitu, sem tengd er við rafveituna, skal greiða heimtaugargjald sem hér segir:

Grunngjald af hverri heimtaug ..... kr. 186,00
Auk grunngjalda skal greiða 10% af hverju þús. að ..... kr. 13 400,00
5% af hverju þúsundi sem umfram er af brunabótamati húsa og mannvirkja.

Heimtaugargjald fellur í gjalddaga þegar heimtaugaruppsetningu er lokið eða þegar brunabótamat hefur verið framkvæmt.

Sé lengd jarðlínuheimtaugar meiri en 20 metrar og loftlínu meiri en 60 metrar og gildleiki víra meiri en 3 × 70q, skal húseigandi greiða kostnað af því sem umfram er.

Ef lagðar eru fleiri en ein heimtaug að sama húsi skal greiða allan kostnað af síðari heimtauginni eftir reikningi.

Söluskattur og verðjöfnunargjald eru innifalin í öllum gjaldskrárliðum nema raforku til húshitunar.

Gjaldskrá þessi sem sett er samkvæmt vatnalögum nr. 15 20. júní 1923 og orkulögum nr. 58 29. apríl 1967 staðfestist hér með til að taka þegar gildi og birtist til eftirbreytni öllum sem hlut eiga að máli. Jafnframt er úr gildi felld eldri gjaldskrá sama efnis nr. 39, 17. janúar 1985.

Iðnaðarráðuneytið, 8. janúar 1986.

Albert Guðmundsson.

Guðrún Skúladóttir.

10. janúar 1986 Nr. 21

GJALDSKRÁ

Rafveitu Vestmannaeyja.

I. RAFORKA

Rafveita Vestmannaeyja selur raforku á þann hátt og við því verði sem hér segir:

A. Almenn notkun.

A1 Öll almenn notkun, svo sem heimilsnotkun, lýsing, smávélanotkun og öll önnur notkun ótalin annars staðar.

Orkugjald kr. 4,52 kWh

Fastagjald kr. 1 775,00 a

Þessi liður kemur í stað liða A1, A2, A3, A6, B1, C1 og F1 í fyrri gjaldskrám, og getur verið skráður þannig á reikningum.

C. Afl- og orkumæling.

C2 Um kW-kWh-mæli, enda sé málraun tækja yfir 40 kW.

Aflgjald 7 354,00 kr/kW/a

Orkugjald:

0—2500 kWh/kW 2,33 kr/kWh

2500—4000 kWh/kW 1,48 kr/kWh

Yfir 4000 kWh/kW 0,75 kr/kWh

Mælaleiga samkvæmt gjaldskrá.

Aflgjaldið miðast við mest 15 mínútna meðalálag ársins.

Á tímabilinu 16. maí—15. september er heimilt að leyfa kaupendum að auka aflúttekt sína um allt að 20% án þess að aflgjald hækki.

Sé húshitun innan þessa liðar, sérmæld, þá greiðist ekki verðjöfnunargjald og sölugjald af þeirri orku.

Ofangreindur taxti fylgir kaupverði Rafveitu Vestmannaeyja á rafmagni, þannig að álagning rafveitunnar sé samkvæmt ákvörðun hverju sinni. Orkugjald miðast við, að meðalfasviksstuðull hvers mánaðar hjá kaupanda sé eigi lægri en 0,85. Falli meðalfasviksstuðull niður fyrir þetta gildi skal orkugjald umrædds mánaðar hækka um 2% fyrir hvert hundraðshlutastig eða meirihluta úr stigi, sem meðalfasviksstuðull mánaðarins er lægri en 0,85.

D. Hitun.

D1 Til hitunar á íbúðarhúsnæði (án sölu- og verðjöfnunargjalds).
Orkugjald 1,40 kr/kWh
Niðurgreiðsla ríkissjóðs −0,36 kr/kWh
Til notenda 1,04 kr/kWh
Fastagjald 1 775,00 kr/a

D4 Til hitunar (án sölu- og verðjöfnunargjalds).
Orkugjald 1,40 kr/kWh
Fastagjald 1 775,00 kr/a

Skilyrði fyrir raforkusölu til hitunar eru: Að vélaafl, spennar og götulínar þoli álagið, að dómi rafveitustjóra. Búnaði öllum sé hagað skv. fyrirmælum rafveitustjóra, en kostaður af notanda.

Að lagðar séu fram niðurstöður útreikninga um mesta samtímaafl og ársorkuþörf þess húsrýmis sem hita skal.

F. Önnur raforkunotkun.

F2 Orkugjald 6,54 kr/kWh
Fastagjald 1 775,00 kr/a
til vinnuljósa, vinnuvéla og annarrar notkunar við mannvirkjagerð, svo og breytingar á eldri mannvirkjum.

F5 Aflgjald 14 800,00 kr/kWa
af uppsettu afli til gatna- og hafnarlýsingar. Gjald þetta miðast við taxta C2 og 3600 h. nýtingartíma á ári. Leggi rafveita til búnað til lýsingarinnar og sjái um viðhald hans, greiðir notandi aðrar 14 800,00 kr/kW/a fyrir þá þjónustu.

II. MÆLALEIGA.

Rafveitan leigir mælitæki við því verði sem hér segir:

1.	Einfasa kWh-mælir	300,00 kr/a
2.	Þrífasa kWh-mælir	1 330,00 kr/a
3.	Þrífasa kWh-mælir með straumspennum	2 240,00 kr/a
4.	Þrífasa kW-kWh-mælir	2 240,00 kr/a
5.	Þrífasa kW-kWh-mælir með straumspennum	3 570,00 kr/a

Af öðrum mælitækjum en þeim sem hér eru nefnd, skal ársleiga vera sem næst 20% af verði mælitækjanna.

III. HEIMTAUGAGJÖLD

Heimtaugargjald skal greitt fyrir hverja heimtaug, er tengir húsveitu við veitukerfi Rafveitu Vestmannaeyja. Heimtaugargjaldið skal greitt við umsókn.

Heimtaugar greinast í aðalheimtaugar fyrir fullgerðar húsveitur og bráðabirgða-heimtaugar fyrir byggingastaði.

Aðalheimtaugar.

Heimtaugagjöld fyrir aðalheimtaugar skulu greidd samkvæmt eftirfarandi töflu:

Málstraumur Málraun	Stofngjald kr.	Lengdargjald[1]) kr/m
63 A einfasa	29 000,00	900,00
63 A þrífasa	32 000,00	900,00
100 A þrífasa	50 800,00	1 100,00
200 A þrífasa	105 000,00	1 320,00
315 A þrífasa	159 000,00	Skv. kostnaði
400 A þrífasa	200 000,00	—
710 A þrífasa	364 000,00	—
1200 A þrífasa	618 000,00	—

Bráðabirgðaheimtaugar.

Heimtaugagjöld fyrir bráðabirgðaheimtaugar skulu greidd samkvæmt eftirfarandi töflu:

Málstraumur	Stofngjald	Lengdargjald[1])[2]) Jarðstrengur kr/m
63 A einfasa	5 720,00	900,00
63 A þrífasa	7 970,00	900,00
100 A þrífasa	8 460,00	1 100,00

A merkir málstraum stofnavara í amper.

kVA merkir málraun spennis í kólovoltamper, þegar um sér spennistöð er að ræða.

Séu aðstæður óvenjulegar að því er snertir fjarlægð húsveitu frá veitukerfi eða fyrirhugaða raforkunotkun húsveitunnar, skal heimtaugargjald ákveðast samkvæmt sérstökum samningi hverju sinni. Sé nauðsynlegt að setja upp spennistöð vegna tiltekinnar húsveitu og hún að mestu leyti notuð í þágu þeirrar húsveitu, skal eiganda veitunnar skylt að leggja til húsnæði eða lóð undir stöðina rafveitunni að kostnaðarlausu, og skal hann í öllu hlíta skilmálum rafveitunnar um stærð lóðarinnar og staðsetningu stöðvarinnar. Þegar húsnæði er lagt til skal það fullnægja settum skilyrðum um gerð spennistöðvarhúsa. Eðlilegur kostnaður notanda við gerð húsnæðis fyrir spennistöðina greiðist af rafveitunni (í leiguformi t.d. fyrir lengri tíma) og kemur þannig til frádráttar heimtaugargjaldi.

Þegar aðalheimtaug er að ósk notanda breytt úr loftlínuheimtaug í jarðstrengsheimtaug svo og þegar heimtaug er stækkuð, skal greiða fullt heimtaugargjald fyrir hina nýju heimtaug, að frádregnu hálfu gjaldi hinnar fyrri heimtaugar, hvort tveggja miðað við gildandi gjaldskrá þegar breytingin fer fram.

IV. OPNUNARGJÖLD.

1. Hafi gjald samkvæmt gjaldskrá ekki verið greitt, þannig að beita þurfi reglugerðarákvæðum um lokun, skal greiða fyrir enduropnun kr. 712,00.
2. Ef fundin eru óleyfileg eða of stór vör, skal veitunni tafarlaust lokað og verður hún eigi opnuð fyrr en notandi hefur greitt gjald kr. 712,00
3. Fyrir uppsetningu á viðbótarmælitækjum, breytingar á mælingu svo og aðra þjónustu, sem rafveitan veitir, að ósk notanda, skal greiða gjald kr. 712,00.

---

1) Lengd heimtaugar reiknast 2 m inn fyrir húsvegg á þeim stað, sem rafveitan hefur samþykkt. Eigandi húseignar láti ganga frá röri til ídráttar á heimtaug, sé tengistaður heimtaugarinnar ekki á útvegg.

2) Lengdargjald skal greitt fyrir hvern metra umfram 5 metra innan lóðarmarka í jarðstrengsheimtaug og fyrir hvern stólpa innan lóðarmarka í loftlínuheimtaug.

V. ÝMIS ÁKVÆÐI.

1. Bæjarstjórn er heimilt að hækka eða lækka gjöld þau sem ákveðin eru í I. II og III. kafla þessarar gjaldskrár, um allt að 20%, enda sé breytingin staðfest af iðnaðarráðuneytinu áður en til hennar kemur.
2. Gjaldskrá þessi er miðuð við raforkukaup samkvæmt samningi við Rafmagnsveitur ríkisins. Stöðvist flutningur raforku frá landi í samfleytt einn mánuð eða lengri tíma, hækkar rafmagnsverðið frá gildandi gjaldskrám um allt að 50% fyrir jafnlangan tíma.
3. Heimilt er, með samþykkt stjórnar veitunnar, að selja rafmagn samkvæmt sérstökum samningi.
4. Heimilt er að takmarka eða stöðva notkun tækja, sem valdið geta truflunum á veitukerfinu og/eða óþægindum hjá öðrum notendum.
5. Þegar um sérstakar aðstæður er að ræða, svo sem tímabundna notkun mikils afls eða lágs ársnýtingartíma, getur Rafveita Vestmannaeyja takmarkað val notenda við ákveðna gjaldskrárliði, eða gert sérstaka samninga um skilyrði fyrir tengingu.
6. 25% sölugjald, ásamt 16% verðjöfnunargjaldi til Rafmagnsveitna ríkisins og Orkubús Vestfjarða er innifalið í gjaldskrá þessari, nema annað sé tekið fram.

Gjaldskrá þessi staðfestist hér með samkvæmt vatnalögum nr. 15 20. júní 1923 og orkulögum nr. 58 29. apríl 1967 til að öðlast þegar gildi. Jafnframt er úr gildi felld gjaldskrá sama efnis nr. 12 8. janúar 1985.

Iðnaðarráðuneytið, 10. janúar 1986.

Albert Guðmundsson.

Guðrún Skúladóttir.

Nr. 22

SAMÞYKKT

3. janúar 1986

um breyting á gjaldskrá fyrir heilbrigðiseftirlit á Vesturlandssvæði nr. 236/1985.

1. gr.

Eftirlitsgjöld samkvæmt 5. gr. gjaldskrár nr. 236/1985 verða sem hér segir fyrir árið 1986:

Flokkur I	kr. 5 000
Flokkur II	kr. 10 000
Flokkur III	kr. 19 000
Flokkur IV	kr. 32 000

2. gr.

Ofangreind samþykkt sveitarstjórna á heilbrigðiseftirlitssvæði Vesturlands staðfestist hér með samkvæmt 5. gr. laga nr. 109/1984, um hollustuhætti og heilbrigðiseftirlit til þess að öðlast gildi þegar við birtingu.

Heilbrigðis- og tryggingamálaráðuneytið, 3. janúar 1986.

F. h. r.
Ingimar Sigurðsson.

Ragnhildur E. Þórðardóttir.

REGLUGERÐ

um takmörkun leigubifreiða til mannflutninga í Hveragerði, Árnessýslu og um ráðstöfun atvinnuleyfa.

1. gr.

Tala allt að 8 farþega leigubifreiða til mannflutninga í Hveragerði skal á hverjum tíma miðuð við íbúatölu Hveragerðishrepps þannig að ein leigubifreið komi á hverja 400 íbúa sem lögheimili eiga í Hveragerðishreppi samkvæmt nýjustu skýrslum Hagstofu Íslands.

Þegar rétt hlutföll eru fengin milli tölu leigubifreiða og íbúatölu skal veita atvinnuleyfi í stað hvers leyfis sem losnar svo og vegna fólksfjölgunar eitt leyfi fyrir hverja 400 íbúa.

Atvinnuleyfi skulu að jafnaði veitt frá og með 1. júní ár hvert ef veita skal þau samkvæmt framansögðu.

2. gr.

Við gildistöku reglugerðar þessarar skulu allir þeir sem eru starfandi leigubifreiðastjórar í Hveragerði og gerast meðlimir Leigubifreiðastjórafélags Hveragerðis hafa leyfi til að starfa sem leigubifreiðastjórar, enda hafi þeir sótt um atvinnuleyfi til stjórnar félagsins innan sex mánaða frá gildistöku reglugerðar þessarar, ella fellur réttur þeirra til leyfisins niður.

3. gr.

Enginn bifreiðastjóri má hafa afgreiðslu hjá bifreiðastöð í Hveragerði nema hann hafi öðlast atvinnuleyfi sem leigubifreiðastjóri í Hveragerði. Leyfin skulu tölusett og bundin við nafn leyfishafa. Engum má úthluta meira en einu atvinnuleyfi.

4. gr.

Aðrir leigubifreiðastjórar en þeir sem eru í Leigubifreiðastjórafélagi Hveragerðis hafa ekki atvinnuréttindi þar, nema eftir kvaðningu fyrirfram.

5. gr.

Bifreiðastjóri sem óskar að fá atvinnuleyfi sem leigubifreiðastjóri skal sækja um það á þar til gerðu eyðublaði til Leigubifreiðastjórafélags Hveragerðis. Umsókninni skal fylgja vottorð frá bifreiðastöð í Hveragerði um að umsækjandi geti fengið afgreiðslu. (Þ.e.a.s. ef sveitarstjórn ákveður að leigubifreiðar skuli hafa afgreiðslu á bifreiðastöð.)

Atvinnuleyfin skulu gefin út af tveimur mönnum sem hér eftir eru nefndir úthlutunarmenn í reglugerð þessari.

Skal annar þeirra tilnefndur af stjórn Leigubifreiðastjórafélags Hveragerðis en hinn af ráðherra. Tilnefningin er til þriggja ára í senn.

Úthlutunarmenn skulu líta eftir að ákvæðum laga um leigubifreiðar og reglugerðar þessarar sé fylgt.

Stjórn Leigubifreiðastjórafélags Hveragerðis skal senda úthlutunarmönnum til afgreiðslu umsóknir um atvinnuleyfi og annað sem fyrir þá ber að leggja samkvæmt reglugerð þessari, ásamt rökstuddum tillögum.

Við úthlutun atvinnuleyfa skal að öðru jöfnu starfsaldur bifreiðastjóra við akstur leigubifreiða til mannflutninga lagður til grundvallar þannig að sá sem lengstan starfsaldur hefur sem bifreiðastjóri til mannflutninga, hvar sem er á landinu, gengur fyrir nema sérstakar ástæður mæli gegn því.

Starfstími bifreiðastjóra við akstur sérleyfisbifreiða til mannflutninga telst við aldursflokkun jafngilda akstri smærri bifreiða.

6. gr.

Leyfishafa er heimilt að hafa bifreið sína í afgreiðslu hjá hverri þeirri bifreiðastöð í Hveragerði er hann getur fengið afgreiðslu hjá, enda sé bifreiðastöðin viðurkennd af hreppsnefnd Hveragerðis.

Óheimilt er bifreiðastöð að taka bifreið í afgreiðslu fyrr en viðkomandi bifreiðastjóri hefur lagt fram atvinnuleyfi sitt.

Leyfið skal vera í vörslu stöðvarinnar á meðan leyfishafi hefur þar afgreiðslu.

Nú vill leyfishafi flytja sig á aðra bifreiðastöð og skal hann þá afhenda þeirri bifreiðastöð er hann ekur hjá yfirlýsingu frá þeirri stöð sem hann hyggst flytja á um að hann geti fengið þar afgreiðslu. Síðan skal sú bifreiðastöð sem leyfishafi flytur frá tilkynna Leigubifreiðastjórafélagi Hveragerðis um flutninginn innan 4 daga.

Bifreiðastöð er óheimilt að halda atvinnuleyfi leyfishafa ef hann flytur sig löglega til afgreiðslu á aðra bifreiðastöð.

7. gr.

Leyfishafa er óheimilt að láta atvinnuleyfi sitt af hendi á nokkurn hátt nema til Leigubifreiðastjórafélags Hveragerðis sem tilkynnir það þegar úthlutunarmönnum.

Leyfishafi sem af einhverjum ástæðum getur ekki rekið leigubifreið samkvæmt leyfi sínu eða notað það á annan hátt löglega getur haldið leyfisréttindum sínum í allt að 6 mánuði.

Ef sérstaklega stendur á geta úthlutunarmenn framlengt þennan frest enda óski leyfishafi þess.

Nú notar leyfishafi ekki atvinnuleyfi sitt lengri eða skemmri tíma, en heldur því þó, sbr. 2. mgr. og er þá bifreiðastöð óheimilt að taka annan í afgreiðslu í hans stað á meðan.

Leyfishafi getur misst atvinnuréttindi sín ef hann er fjarverandi tvo mánuði eða lengur án þess að hafa tilkynnt viðkomandi bifreiðastöð fjarveru sína og orsakir hennar. Stöðvarstjóri skal tilkynna fjarveruna til stjórnar Leigubifreiðastjórafélags Hveragerðis en hún ber málið undir úthlutunarmenn sem ákveða hvort svipta skuli leyfishafa atvinnuleyfi eða ekki.

8. gr.

Ef leyfishafa er sagt upp afgreiðslu af gildum ástæðum skal viðkomandi bifreiðastöð afhenda atvinnuleyfi hans formanni Leigubifreiðastjórafélags Hveragerðis samdægurs eða næsta virkan dag.

Leyfið skal vera í vörslu félagsins á meðan leyfishafi er að útvega sér afgreiðslu hjá annarri bifreiðastöð.

Takist leyfishafa ekki að fá afgreiðslu hjá annarri bifreiðastöð innan 30 daga hefur hann fyrirgert rétti sínum til leyfisins og fellur það þá til úthlutunar að nýju nema úthlutunarmenn ákveði annað.

9. gr.

Nú hættir leyfishafi að reka leigubifreið samkvæmt atvinnuleyfi sínu og segir atvinnuleyfinu upp fyrir fullt og allt. Skal hann þá skrá yfirlýsingu þar að lútandi á atvinnuleyfi sitt og bifreiðastöð sú sem hann hefur afgreiðslu hjá síðan afhenda atvinnuleyfið og formanni Leigubifreiðastjórafélags Hveragerðis samdægurs eða næsta virkan dag. Síðan ráðstafa úthlutunarmenn leyfinu samkvæmt reglugerð þessari. Á sama hátt skal skila til Leigubifreiðastjórafélags Hveragerðis atvinnuleyfi sem losnar af öðrum orsökum en um getur í 1. mgr. svo sem við andlát leyfishafa eða ef hann fyrirgerir rétti sínum til leyfisins.

10. gr.

Leyfishafa er óheimilt að láta annan mann en þann sem hefur atvinnuleyfi aka fyrir sig nema í eftirfarandi tilfellum:

a) Ef leyfishafi er veikur.
b) Ef leyfishafi er að vinna í þágu Leigubifreiðastjórafélags Hveragerðis, bifreiðastöðvar þeirrar er reglugerð þessi nær til eða þeirra stofnana verkalýðssamtaka sem Leigubifreiðastjórafélag Hveragerðis á aðild að.
c) Ef leyfishafi deyr getur maki hans haldið atvinnuleyfinu í 3 ár frá andláti hans. Framlengja má slíkt leyfi í allt að 2 ár til viðbótar ef sérstaklega stendur á. Tilkynna skal niðurfellingu slíks leyfis með 6 mánaða fyrirvara.

11. gr.

Vilji leyfishafi öðlast undanþágu samkvæmt 10. gr. skal hann sækja um það skriflega til Leigubifreiðastjórafélags Hveragerðis. Umsókninni skal fylgja vottorð frá bifreiðastöð leyfishafa um að hún samþykki þann ökumann sem leyfishafi vill að aki bifreið sinni.

Leigubifreiðastjórafélagi Hveragerðis er þá heimilt að veita undanþágu og skal hún vera skrifleg, tímabundin og tekið fram hvað í henni felst. Er viðkomandi bifreiðastjóra skylt að bera undanþáguna á sér, er hann er við akstur, og sýna trúnaðarmönnum stéttarfélagsins er þeir æskja þess.

Leigubifreiðastjórafélag Hveragerðis skal halda skrá yfir undanþágur samkvæmt framansögðu.

12. gr.

Á hverri bifreiðastöð skal vera skrá yfir þær bifreiðar sem þar hafa afgreiðslu. Skal skrá þessi fest upp þar sem bifreiðastjórar eiga greiðan aðgang að og tilgreint í henni skrásetningarnúmer bifreiðar, nafn og heimilisfang bifreiðastjóra og eiganda.

13. gr.

Úthlutunarmönnum er heimilt að afturkalla atvinnuleyfi um stundarsakir ef leyfishafi brýtur ákvæði reglugerðar þessarar eða fyrir fullt og allt ef um alvarlegt eða ítrekað brot er að ræða.

Slíkum úrskurðum má áfrýja til samgönguráðuneytisins.

14. gr.

Reglugerð þessi sem sett er samkvæmt lögum um leigubifreiðar, nr. 36 9. maí 1970 staðfestist hér með til að öðlast þegar gildi og birtist til eftirbreytni öllum þeim, sem hlut eiga að máli. Jafnframt fellur úr gildi reglugerð nr. 293 5. október 1973.

Samgönguráðuneytið, 6. janúar 1986.

Matthías Bjarnason.

Ólafur S. Valdimarsson.

GJALDSKRÁ

Hitaveitu Mosfellshrepps

I. KAFLI

1. gr.

Hitaveita Mosfellshrepps selur afnot hitaorku úr hitaveitukerfum þeim, sem gerð hafa verið eða verða gerð í Mosfellssveit og til þeirra húsa, sem fá vatn frá aðfærsluæð, eftir þeim reglum, sem settar eru í gjaldskrá þessari sbr. og reglugerð fyrir Hitaveitu Mosfellshrepps.

2. gr.

Hitaveita Mosfellshrepps lætur hverju húsi, sem er í sambandi við vatnsæðar hennar, í té vatnsmagn, er ætla má að nægi til hitunar á húsinu, enda séu ofnar hússins nægilega stórir að dómi hitaveitunnar.

3. gr.

Vatnsmagn það sem látið er í té samkvæmt 1. og 2. grein er afhent notanda um rennslismæli sem hitaveitan leggur til og annast viðhald á. Mælir þessi skal innsiglaður og er húseiganda/notanda með öllu óheimilt að rjúfa innsigli mælisins.

Hitaveitan mun þó í sérstökum tilfellum afhenda vatnið um stillanlegan hemil, og þá einungis þar sem rennslismæli verður ekki við komið og miðast þá gjald hitaveitunnar fyrir selda orku við það hámark sem hemillinn er stilltur fyrir.

Einungis starfsmenn hitaveitunnar mega breyta stillingu vatnshemils. Hitaveitan breytir stillingu hemils eftir óskum húseiganda fyrstu tvo mánuði, sem hús hans er tengt við hitaveitukerfið, en síðar verður hemilsstillingu að jafnaði einungis breytt einu sinni á ári, 1. desember ár hvert. Hámarksstilling hemils gildir allt árið þótt orkunotkun verði minni hluta úr ári.

II. KAFLI

4. gr.

Gjald fyrir afnot heita vatnsins er sem hér segir:

1. Heitt vatn um rennslismæli:

A. Fyrir hvern rúmmetra vatns	kr. 20,00
Auk þess greiðist mælaleiga fyrir hvern mánuð sem hér segir:	
A. Mælir allt að ¾ tommu	kr. 150,00
B. Mælir 1 tomma til 2 tommur	kr. 330,00
C. Mælir 3 tommur eða stærri	kr. 660,00

2. Heitt vatn um hemil:

A. Fastagjald á mánuði fyrir hvern aðalhemil	kr. 172,00
B. Vatnsgjald	kr. 435,00
á mánuði fyrir hvern mínútulítra á hámarksstillingu hemils, sem skiptist þannig:	
Flutningsgjald	kr. 145,00
Vatnsgjald	kr. 290,00

5. gr.

Hitaveitugjöld skv. 4. gr. verða krafin annan hvern mánuð, og skulu þau greiðast til innheimtumanns eða innheimtustofnunar, sem sveitarstjóri ákveður. Það eru vanskil, ef gjöldin eru ekki að fullu greidd innan 15 daga frá gjalddaga.

III. KAFLI

6. gr.

Heimæðagjald Hitaveitu Mosfellshrepps skal vera sem hér segir, fyrir eina heimæð.

Rúmmál húss. (utanmál m^3)	Heimæðargjald	
Allt að 600 m^3	kr. 81 000,00	
600— 2 000 m^3	kr. 81 000,00 fyrir	600 m^3 + 50,27 pr. m^3 þar yfir
2000— 6 000 m^3	kr. 151 400,00 fyrir	2000 m^3 + 43,55 pr. m^3 þar yfir
6000—10 000 m^3	kr. 325 600,00 fyrir	6000 m^3 + 37,84 pr. m^3 þar yfir
Meira en 10 000 m^3	kr. 477 000,00 fyrir	10000 m^3 + 33,15 pr. m^3 þar yfir

Heimæðargjald skal greiðast áður en heimæð tengist hitakerfi hússins, samkvæmt þágildandi gjaldskrá.

Nú eru fleiri en eitt hitunarkerfi í húsinu með sérstökum hemlum eða mælum frá hitaveitunni og skal þá greiða kr. 6 760.00 aukalega fyrir hvern mæli/hemil.

7. gr.

Gjöld skv. 6. gr. eru miðuð við vísitölu byggingarkostnaðar. Er hitaveitunefnd heimilt að breyta þeim í samræmi við þær breytngar, sem á nefndri vísitölu verða, að fenginni staðfestingu iðnaðarráðuneytisins.

8. gr.

Nú eru leyfð afnot hitaveitunnar til annars en húshitunar, og er þá hitaveitunefnd heimilt að ákveða gjald fyrir þau afnot sérstaklega í hverju tilviki með hliðsjón af gjaldskrá þessari.

9. gr.

Öll gjöld samkvæmt gjaldskrá þessari má taka lögtaki á kostnað gjaldanda.

10. gr.

Hitaveitan hefur rétt til að loka aðrennsli heita vatnsins að húsi eða íbúð húseiganda, sem vanrækir að greiða hitaveitugjöld. Fyrirætlun um lokun ber að tilkynna með 3 daga fyrirvara.

Allan kostnað við lokun og opnun á ný greiðir sá, sem í vanskilum er kr. 560,00 í hvert skipti.

11. gr.

Eftirlitsmanni Hitaveitu Mosfellshrepps skal, hvenær sem er, frjáls aðgangur að öllum hitakerfum, sem tengd eru við hitaveituna. Er húseiganda skylt að hlíta tafarlaust fyrirmælum hans um viðgerðir á bilunum og sérhverjum ráðstöfunum til varnar gegn misnotkun heita vatnsins.

Gjaldskrárbreyting þessi, sem samþykkt er af hreppsnefnd Mosfellshrepps staðfestist hér með samkvæmt orkulögum nr. 58 29. apríl 1967 til að öðlast þegar gildi og birtist til eftirbreytni öllum sem hlut eiga að máli. Jafnframt er úr gildi felld eldri gjaldskrá sama efnis nr. 656, 5. september 1983.

Iðnaðarráðuneytið, 14. janúar 1986.

Albert Guðmundsson.

Guðrún Skúladóttir.

GJALDSKRÁ

Hitaveitu Húsavíkur

I. KAFLI

1. gr.

Hitaveita Húsavíkur selur afnot hitaorku úr hitakerfum þeim, sem gerð hafa verið eða verða gerð í Húsavík og Reykjahreppi eftir þeim reglum, sem settar eru í gjaldskrá þessari sbr. og reglugerð staðfesta 25. maí 1970 um hitaveitu og hitalagnir á Húsavík.

2. gr.

Hitaveita Húsavíkur lætur hverju húsi, sem er í sambandi við vatnsæðar hennar, í té vatnsmagn, er ætla má að nægi til hitunar á húsinu, enda séu ofnar hússins nægilega stórir að dómi hitaveitustjóra.

Hitaveitan lætur setja stillanlegan vatnshemil fyrir hámarksrennsli til hvers upphitunarkerfis og miðast gjald hitaveitunnar fyrir selda orku við það hámark, sem hemillinn er stilltur á.

Hitaveitan lætur húseigendum í té aukahemil, ef þess er óskað.

3. gr.

Einungis starfsmenn hitaveitunnar mega breyta stillingu vatnshemils þess, er um getur í 2. gr. Hitaveitan breytir stillingu hemils eftir óskum húseiganda fyrsta árið, sem hús hans er tengt við hitaveitukerfið, en síðan verður hemilsstillingu að jafnaði einungis breytt einu sinni á ári og skal beiðni um breytingu komið á framfæri við hitaveituna fyrir 1. janúar ár hvert.

Hámarksstilling hemils gildir allt árið, þótt orkunotkun verði minni, hluta úr ári.

II. KAFLI

4. gr.

Gjöld fyrir afnot heita vatnsins eru sem hér segir:

	kr.
a. Fastagjald á mánuði fyrir hvern aðalhemil	150,00
b. Vatnsgjald á mánuði fyrir hvern mínútulítra í hámarksstillingu hemils	343,00
c. Vatnsgjald pr. m^3	21,60

Á gjöld þessi leggst söluskattur skv. gildandi reglum á hverjum tíma.

5. gr.

Vilji notandi fá meira rennsli í kranalögn en er á miðstöðvarkerfi getur hann fengið sérskammtara á kranavatnslögn hjá hitaveitunni. Kranavatnsskammtarar í sambandi við aðalhemil eru af 4 gerðum og gefa þeir eftirfarandi rennslishlutföll milli miðstöðvarkerfis og kranavatnslagnar:

A	1.00/1.0
B	0.95/1.3
C	0.90/1.7
D	0.85/2.8

Vatnsskammtur notanda (gjaldskammtur) er í þessum tilvikum reiknaður 1.0.

6. gr.

Hitaveitugjöld skv. 4. gr. verða krafin annan hvern mánuð og skulu þau greiðast til innheimtumanns eða í Landsbanka Íslands á Húsavík.

Gjalddagi er við útgáfu reiknings. Hafi reikningur eigi verið greiddur innan mánaðar frá útgáfudegi skal greiða hæstu lögleyfðu vanskilavexti af því sem ógreitt er, talið frá og með gjalddaga.

III. KAFLI

7. gr.

Heimæðagjald Hitaveitu Húsavíkur skal vera sem hér segir fyrir eina heimaæð.

a) Fyrir hús, sem hafa olíu-, kola- eða rafmagnskynditæki fyrir 1. október 1970.

	kr.
Hús allt að 300 m^3 að utanmáli	32 600,00
Hús 300—2000 m^3 að utanmáli fyrir 300 m^3	32 600,00
og	36,50
á hvern rúmmetra þar yfir.	
Hús stærri en 2 000 m^3 að utanmáli	94 800,00
fyrir 2 000 m^3 og	27,20
á hvern rúmmetra þar yfir.	

b) Fyrir önnur hús.

Hús allt að 300 m^3 að utanmáli	46 900,00
Hús 300—2 000 m^3 að utanmáli	46 900,00
fyrir 300 m^3 og	42,40
á hvern rúmmetra þar yfir.	
Hús stærri en 2 000 m^3 að utanmáli	119 200,00
fyrir 2 000 m^3 og	36,50
á hvern rúmmetra þar yfir.	
Stofngjald fyrir hvern aðrennslishemil umfram einn á sama inntaki er	4 985,00

c. Sé um óupphitað rými að ræða í atvinnuhúsnæði, svo sem vöruskemmur og því um líkt, skal heimæðargjald einungis reiknað af því rými er hita skal þó sé lágmarksgjald tekið samkvæmt 300 fermetra húsnæði. Verði hið upphitaða rými síðar stækkað þá komi til full gjaldtaka af þeirri aukningu.

8. gr.

Gjöld skv. 7. gr. eru miðuð við vísitölu byggingarkostnaðar. Er hitaveitunefnd heimilt að breyta þeim í samræmi við þær breytingar, sem á nefndri vísitölu verða, að fenginni staðfestingu iðnaðarráðuneytisins hverju sinni.

IV. KAFLI

9. gr.

Nú eru leyfð afnot hitaveitunnar til annars en húshitunar, svo sem heyþurrkunar eða ræktunar og er þá hitaveitunefnd heimilt að ákveða gjald fyrir þau afnot sérstaklega í hverju tilviki með hliðsjón af gjaldskrá þessari.

10. gr.

Öll gjöld samkvæmt gjaldskrá þessari má taka lögtaki á kostnað gjaldanda.

11. gr.

Hitaveita Húsavíkur hefur rétt til að loka aðrennsli heita vatnsins að húsi eða íbúð notanda, sem vanrækir að greiða hitaveitugjöld. Fyrirrætlun um lokun ber að tilkynna með 3 daga fyrirvara.

Allan kostnað við lokun og opnun á ný, greiðir sá sem í vanskilum er, kr. 210,00 í hvert skipti.

12. gr.

Eftirlitsmanni Hitaveitu Húsavíkur skal hvenær sem er frjáls aðgangur að öllum hitakerfum, sem tengd eru við hitaveituna. Er húseiganda skylt að hlíta tafarlaust fyrirmælum hans um viðgerðir á bilunum og sérhverjum ráðstöfunum til varnar gegn misnotkun heita vatnsins.

Gjaldskrá þessi staðfestist hér með samkvæmt orkulögum nr. 58 29. apríl 1967, til þess að öðlast þegar gildi og birtist til eftirbreytni öllum þeim, sem hlut eiga að máli. Jafnframt er úr gildi felld eldri gjaldskrá sama efnis nr. 111 27. febrúar 1985.

Iðnaðarráðuneytið, 2. janúar 1986.

Albert Guðmundsson.

Guðrún Skúladóttir.

Nr. 26 13. janúar 1986

GJALDSKRÁ

Hitaveitu Seyðisfjarðar

I. KAFLI

1. gr.

Hitaveita Seyðisfjarðar selur afnot af heitu vatni úr veitukerfum þeim, sem gerð hafa verið og verða gerð, eftir þeim reglum, sem settar eru í gjaldskrá þessari.

2. gr.

Hitaveita Seyðisfjarðar lætur hverju húsi, sem er í sambandi við vatnsæðar þess, í té vatnsmagn, er ætla má að nægi til fullrar hitunar enda séu ofnar hússins nægilega stórir, að dómi hitaveitunnar. Einnig lætur hitaveitan í té heitt vatn til hitunar neysluvatns.

II. KAFLI

3. gr.

Fyrir afnot heita vatnsins skal greiða samkvæmt orkumæli kr. 0,87 fyrir hverja kílówattstund og jafnframt samkvæmt vatnsmæli kr. 11,29 fyrir hvern rúmmetra vatns.

Hitaveitu Seyðisfjarðar er heimilt að selja heitt vatn samkvæmt vatnsmæli eingöngu.

Gjald fyrir hvern rúmmetra vatns er kr. 86,00.

Þessi gjöld eru miðuð við gjaldskrá Rafmagnsveitna ríkisins frá 1. janúar 1986.

Framangreind hitaveitugjöld má krefja mánaðarlega.

4. gr.

Gjalddagi hitaveitugjalda eru við framvísun reikninga eða tilkynningar um reikningsupphæð. Sé reikningurinn ekki greiddur við fyrstu sýningu, ber gjaldanda að greiða hann, þar sem hitaveitan ákveður. Það eru vanskil, ef gjöldin eru ekki að fullu greidd innan 14 daga frá gjalddaga.

5. gr.

Heimæðagjöld fyrir Hitaveitu Seyðisfjarðar skulu vera sem hér segir:

a) Af öllu húsnæði sem tengist hitaveitu fyrir árslok 1981 og tilheyrir I. áfanga verksins og það húsnæði fyrirhugaðs II. áfanga sem tengist eigi síðar en 6 mán. frá verklokum hans, greiðist heimæðagjöld, sem hér segir:
   Lágmarksgjald fyrir mælagrind og fyrstu 300 rúmmetra húsnæðis kr. 45 600,00.
   Fyrir hvern rúmmetra húsnæðis fram yfir fyrstu 300 m^3 kr. 57,90.

b) Af öllu húsnæði sem síðar tengist viðkomandi áföngum sbr. a) lið greiðast heimæðagjöld, sem hér segir:
   Lágmarksgjald fyrir mælagrind og fyrstu 300 rúmmetra húsnæðis kr. 63 000,00.
   Fyrir hvern rúmmetra húsnæðis fram yfir fyrstu 300 m^3 kr. 85,90.

Við ákvörðun á rúmmálsstærð húsa skal miðað við Fasteignamatsskrá og fyrir hús, sem ekki eru skráð í fasteignamati, skal miðaða við teikningar húsa.

Ekki skal greiða rúmmálsgjald af óupphituðu húsnæði í hluta af húsi, svo sem vöruskemmum og öðru óupphituðu rými fram yfir stærð, sem nemur 300 m^3.

6. gr.

Nú er tengingu heimæðar lokið og er þá heimæðargjaldið gjaldkræft. Þó er heimilt að veita gjaldfrest á hluta heimæðargjalds ef samið er um það á gjalddaga. Í slíkum samningi skal kveðið á um vexti af eftirstöðvum gjaldsins.

7. gr.

Þegar lokað hefur verið fyrir aðrennsli heita vatnsins til notanda vegna vanskila, skal gjald fyrir að opna á ný vera kr. 990,00.

Heimilt er hitaveitunni að krefjast greiðslu þessarar áður en opnað er.

8. gr.

Hitaveitugjöld skv. 5. og 7. gr. í gjaldskránni eru miðuð við vísitölu byggingarkostnaðar. Hitaveitu Seyðisfjarðar er heimilt að hækka orkutaxta í 3. gr. skv. hækkun á rafhitunartaxta c. 1 í gjaldskrá Rafmagnsveitna ríkisins frá 1. janúar 1986. Allar taxta- og gjaldskrárbreytingar skulu hljóta staðfestingu iðnaðarráðuneytisins hverju sinni.

III. KAFLI

9. gr.

Öll gjöld samkvæmt gjaldskrá þessari má taka lögtaki á kostnað húseiganda.

10. gr.

Hitaveita Seyðisfjarðar hefur rétt til að loka aðrennsli heita vatnsins að húsi eða íbúð viðskiptamanns, sem vanrækir að greiða hitaveitugjöld. Heimilt er að loka vatnsrennsli að húsi, sem hitaveitugjöld eru vangreidd af.

Fyrirætlun um að loka, ber að tilkynna með 5 daga fyrirvara.

Eftirlitsmanni Hitaveitu Seyðisfjarðar skal, hvenær sem er, frjáls aðgangur að öllum hemlum, mælum, hitagjöfum og vatnsæðum, sem eru í sambandi við veitukerfi Hitaveitu Seyðisfjarðar. Er húseiganda skylt að hlíta tafarlaust fyrirmælum hans um viðgerðir á bilunum og sérhverjum ráðstöfunum til að koma í veg fyrir misnotkun heita vatnsins.

IV. KAFLI

11. gr.

Gjaldskrá þessi, sem samin er og samþykkt af Hitaveitu Seyðisfjarðar og sett er samkvæmt orkulögum nr. 58 29. apríl 1967, staðfestist hér með til þess að öðlast þegar gildi og birtist til eftirbreytni öllum, sem hlut eiga að máli.

Jafnframt er úr gildi felld eldri gjaldskrá sama efnis nr. 4, 9. janúar 1985.

Iðnaðarráðuneytið, 13. janúar 1986.

Albert Guðmundsson.

Guðrún Skúladóttir.

Nr. 27 10. janúar 1986

GJALDSKRÁ

Hitaveitu Hafnarhrepps.

I. KAFLI

1. gr.

Hitaveita Hafnarhrepps selur afnot af heitu vatni úr veitukerfum þeim, sem gerð hafa verið og verða gerð, eftir þeim reglum, sem settar eru í gjaldskrá þessari.

2. gr.

Hitaveita Hafnarhrepps lætur hverju húsi, sem er í sambandi við vatnsæðar hennar, í té vatnsmagn, er ætla má að nægi til fullrar hitunar, enda séu ofnar hússins nægilega stórir, að dómi hitaveitunnar. Einnig lætur hitaveitan í té heitt vatn til hitunar neysluvatns.

II. KAFLI

3. gr.

Fyrir afnot heita vatnsins skal greiða samkvæmt orkumæli ..... kr. 1,18
fyrir hverja kílówattstund og jafnframt samkvæmt vatnsmæli ..... kr. 15,30
fyrir hvern rúmmetra vatns.

Framantaldir taxtar eru án niðurgreiðslu. Af íbúðarhúsnæði er niðurgreiðsla úr ríkissjóði kr. 0,56 fyir hverja kWst, sem kemur fram sem frádráttartala á viðkomandi reikningi.

Þar til vatnsmælir hefur verið settur upp og ef vatnsmælir bilar, áætlar hitaveitan orkunotkun og vatnsnotkun með hliðsjón af hitaþörf hússins.

Hitaveitan lætur húseigendum í té aukamæla, ef þess er óskað.

4. gr.

Hitaveitan leigir vatnsmæla og annast viðhald þeirra. Leigan fyrir mæli skal greidd jafnhliða gjaldi fyrir afnot heita vatnsins og skal vera fyrir hvern mæli á mánuði:

a) fyrir mæla til og með ¾“ ..... kr. 465,00
b) fyrir mæla 1“—2“ ..... kr. 930,00
c) fyrir mæla stærri en 2“ ..... kr. 1860,00

5. gr.

Hitaveitugjöld samkvæmt 3. og 4. grein verða krafin mánaðarlega, þegar eftir mælisálestur.

Þó er heimilt að láta líða lengri tíma en einn mánuð á milli álestra og fækka gjalddögum.

Óski notandi þess að lesið sé á mælitæki hans utan reglubundins álestrartíma hitaveitunnar og honum gerður sérstakur reikningur, skal hann greiða fyrir það gjald ..... kr. 280,00

6. gr.

Gjalddagi hitaveitugjalda er við framvísun reiknings eða tilkynningar um reikningsupphæð. Sé reikningurinn ekki greiddur við fyrstu sýningu, ber gjaldanda að greiða hann, þar sem hitaveitan ákveður. Það eru vanskil, ef gjöldin eru ekki að fullu greidd innan 14 daga frá gjalddaga.

7. gr.

Heimæðagjöld hitaveitunnar skulu vera sem hér segir fyrir eina heimæð:

Rúmmál húss (utanmál)	Heimæðargjald
Allt að 300 m^3	50 500,00 kr.
300—2 000 m^3	50 500,00 kr. + 55,00 kr./m^3
2 000—6 000 m^3	144 600,00 kr. + 45,50 kr./m^3
6 000—10 000 m^3	327 000,00 kr. + 40,50 kr./m^3
Yfir 10 000 m^3	490 000,00 kr. + 34,00 kr./m^3

Nú eru fleiri en eitt hitunarkerfi í húsinu með sérstökum mælum frá hitaveitunni og skal þá greiða ..... kr. 5 512,00
í aukagjald fyrir hvern mæli umfram þann fyrsta.

Við ákvörðun á rúmmálsstærð húsa skal miða við fasteignaskrá og fyrir hús sem ekki eru skráð í fasteignamati, skal miðað við teikningar húsa.

8. gr.

Nú er tengingu heimæðar lokið og er þá heimaæðargjaldið gjaldkræft. Þó er heimilt að veita gjaldfrest allt að tveim árum ef samið er um það á gjalddaga. Í slíkum samningi skal kveðið á um vexti af eftirstöðvum gjaldsins.

9. gr.

Þegar lokað hefur verið fyrir aðrennsli heita vatnsins til notanda vegna vanskila skal gjald fyrir að opna á ný vera ..... kr. 940,00

Heimilt er hitaveitunni að krefjast greiðslu þessarar áður en opnað er.

10. gr.

Heimæðargjöld samkvæmt 7. gr. eru miðuð við vísitölu byggingarkostnaðar. Orkugjöld og mælaleiga samkvæmt 3. og 4. gr. eru miðuð við húshitunartaxta Rafmagnsveitna ríkisins C.1. eða samsvarandi taxta, en hann er nú óniðurgreiddur ..... kr. 1,63
auk fastagjalds.

Heimilt er að breyta ofangreindum gjöldum í samræmi við þær breytingar sem verða á vísitölu byggingarkostnaðar eða á húshitunartaxta RARIK, enda séu breytingar staðfestar af iðnaðarráðuneytinu hverju sinni.

Miða skal við að kostnaður hitunar húsa með hitaveitu fari ekki fram úr kostnaði hitunar með rafmagni samkvæmt gjaldskrá Rafmagnsveitna ríkisins hverju sinni.

III. KAFLI

11. gr.

Öll gjöld samkvæmt gjaldskrá þessari má taka lögtaki á kostnað húseigenda. Hitaveitan hefur rétt til að loka aðrennsli heita vatnsins að húsi eða íbúð viðskiptamanns, sem vanrækir að greiða hitaveitugjöld.

Fyrirrætlunum um að loka ber að tilkynna með 5 daga fyrirvara.

Eftirlitsmanni hitaveitunnar skal hvenær sem er, frjáls aðgangur að öllum hemlum, mælum, hitagjöfum og vatnsæðum, sem eru í sambandi við veitukerfi hitaveitunnar. Er húseiganda skylt að hlíta tafarlaust fyrirmælum hans um viðgerðir á bilunum og sérhverjum ráðstöfunum til varnar gegn misnotkun heita vatnsins.

Gjaldskrá þessi, sem samin er og samþykkt af hreppsnefnd Hafnarhrepps og sett samkvæmt orkulögum nr. 58, 29. apríl 1967, staðfestist hér með til að ölast þegar gildi, og birtist til eftirbreytni öllum, sem hlut eiga að máli. Jafnframt er úr gildi felld eldri gjaldskrá sama efnis nr. 4 9. janúar 1985.

Iðnaðarráðuneytið, 10. janúar 1986.

Albert Guðmundsson.

Guðrún Skúladóttir.

Nr. 28 8. janúar 1986

GJALDSKRÁ

Hitaveitu Þorlákshafnar.

1. gr.

Hitaveitan selur afnot af heitu vatni (varmaorku) úr veitukerfum sínum eftir þeim reglum sem settar eru í gjaldskrá þessari og reglugerð Hitaveitu Þorlákshafnar.

2. gr.

Hitaveitan lætur hverju húsi, sem tengt er veitukerfi hennar, í té vatnsmagn til neysluvatnsnota og upphitunar, enda séu hitagjafar (ofnar) hússins nægilega stórir að dómi hitaveitunnar.

Einnig selur hitaveitan afnot af heitu vatni til annars en húshitunar og neysluvatnsnota eftir því sem vatnsmagn leyfir og hún telur henta.

3. gr.

Vatnsrennsli að hitunarkerfi og neysluvatnslögn húss skal takmarkað um stillanlega hemla og miðast gjald hitaveitunnar fyrir selda orku við það magn, sem hemill fyrir hitunarkerfi húss er stilltur á, en þegar seld eru önnur afnot vatns, skal nota vatnsmæli og miðast gjaldið þá við hvern rúmmetra vatns.

Hitaveitunni er heimilt að selja neysluvatn samkvæmt vatnsmæli til þeirra húsa sem ekki eru hituð með hitaveitu.

Hitaveitan stillir hemil, sbr. 1. mgr. að ósk notanda og breytir stillingu, ef notandi fer fram á það við hitaveituna.

Hæsta stilling hemils gildir eitt ár í senn miðað við 1. september—31. ágúst, þótt orkunotkun verði minni hluta úr ári.

4. gr.

Fyrir afnot af heitu vatni (varmaorku) úr veitukerfi hitaveitunnar skal greiða orkugjald:

a. Samkvæmt magnhemli ..... kr. 1 144,00
fyrir hvern mínútulítra á mánuði.

b. Samkvæmt vatnsmæli 57,50
fyrir hvern rúmmetra vatns.

Þegar um afnot af heitu vatni er að ræða til annars en húshitunar og/eða neysluvatnsnota, getur hitaveitan vikið frá framangreindu verði og ákveðið gjaldið sérstaklega í hverju tilviki með hliðsjón af gjaldskrá þessari.

5. gr.

Þar sem vatn er selt um hemil til upphitunar afgreiðir hitaveitan kranavatn til heimilisnota án sérstaks orkugjalds að því marki, sem hún telur nægilegt í venjulegum tilvikum og er þá miðað við að ekkert rennsli sé í gegnum hitagjafa (ofna), þegar kranavatn er notað að fullu.

Óski notandi eftir meira kranavatni til heimilisnota en að framan greinir, getur hitaveitan afgreitt það gegn gjaldi, sem nemur 1/30 af orkugjaldi til upphitunar, reiknað af því umframmagni, sem hann fær.

Orkugjald fyrir kranavatn um hemil til heimilisnota í húsum, sem ekki eru hituð með hitaveitu, skal vera 12% af áætluðum hitunarkostnaði með hitaveitu, samkvæmt mati hitaveitunnar. Gjald þetta skal lækka hlutfallslega ef hluti hússins er hitaður með vatni frá hitaveitunni.

Þar til hemill eða vatnsmælir hefur verið settur upp og hemill stilltur og ef hemill eða vatnsmælir bilar, áætlar hitaveitan vatnsnotkunina með hliðsjón af hitaþörf hússins og/eða fyrir notkun.

Hitaveitan stillir hemil, þegar fullur hiti er kominn á vatnið.

6. gr.

Hitaveitugjöld samkvæmt 4. og 5. gr. má krefja mánaðarlega eftir á. Eigi skulu þau krafin sjaldnar en ársfjórðungslega. Séu gjöldin krafin sjaldnar en mánaðarlega er heimilt að krefja hluta þeirra fyrirfram.

Hafi breyting á stillingu hemils í för með sér viðbótargreiðslur fyrir þann hluta ársins, sem liðinn er sbr. 3. gr., er hitaveitunni heimilt að jafna þeirri greiðslu á þá mánuði ársins sem eftir eru.

7. gr.

Heimæðagjöld skal reikna af öllu húsrými á viðkomandi lóð, hvort sem það verður allt tengt veitukerfi hitaveitunnar eða ekki. Þó skal ekki reikna heimæðagjald af búpeningshúsum á jörðum og lögbýlum nema þeim útihúsum sem tengd verða veitukerfinu, en af þeim skal greiða hálft gjald. Heimæðagjöld eru miðuð við þáttöku húseiganda í stofnkostnaði veitukerfis hitaveitunnar.

Heimæðagjald hitaveitunnar skal vera sem hér segir:

a) Af húsnæði sem tengist hitaveitu eftir að það hefur verið tekið í notkun svo og af þeim nýbyggingum sem samþykktar eru fyrir 1. október 1979, skal reikna heimæðagjald samkvæmt eftirfarandi jöfnu:

$$H = 36900 + 40{,}30 \times V$$

Hér táknar heimæðagjald í krónum fyrir hverja heimæð og/eða hemlagrind og V rúmmál (utanmál) viðkomandi húsnæðis í rúmmetrum.

b) Af nýju húsnæði og breytingum og endurbyggingu húsnæðis sem felur í sér stækkun eða breytta notkun, sem samþykkt er eftir 1. október 1979, skal reikna heimæðagjald samkvæmt eftirfarandi jöfnu:

$H = 55500 + 60{,}10 \times V.$

Hér táknar H heimæðagjald í krónum fyrir hverja heimæð og/eða hemlagrind og V rúmmál (utanmál) viðkomandi húsnæðis í rúmmetrum.

8. gr.

Af húsnæði, sem þegar hefur verið tekið í notkun og nýbyggingum sem samþykktar hafa verið fyrir 1. október 1979 gjaldfellur 50% heimæðargjalds, þegar lagning dreifiæðar og götuæðar er hafin. Eftirstöðvar gjaldsins, gjaldfalla þegar heimæð hefur verið lögð inn fyrir húsvegg.

Fyrir íbúðarhús, með þilofnahitun er heimilt að fella niður seinni hluta gjaldsins ef hitunarkerfi hússins er tengt innan 2 ára frá lagningu dreifiæða. Að þeim tíma liðnum gjaldfellur síðari hluti gjaldsins og reiknast þá sem 50% af gildandi heimæðargjaldi fyrir samsvarandi húsnæði.

Af nýju húsnæði og breytingum eða endurbyggingu á húsnæði sem er samþykkt eftir 1. október 1979, gjaldfellur heimæðargjald þegar byggingaleyfi er veitt.

9. gr.

Þegar lokað hefur verið fyrir aðrennsli heita vatnsins til notanda vegna vanskila skal gjald fyrir að opna á ný samsvara orkugjaldi fyrir einn mínútulítra á mánuði.

Heimilt er hitaveitunni að krefjast greiðslu þessarar áður en opnað er.

10. gr.

Gjalddagi hitaveitunnar er við framvísun reiknings eða tilkynningar um reikningsupphæð og skulu gjöldin greidd þar sem hitaveitan ákveður.

Það eru vanskil ef gjöldin eru ekki að fullu greidd innan 14 daga frá gjalddaga.

11. gr.

Hitaveitugjöld samkvæmt gjaldskránni, eru miðuð við vísitölu byggingarkostnaðar.

Hitaveitunni er heimilt að breyta gjöldum samkvæmt gjaldskrá þessari, þó ekki meira en nemur breytingu sem á nefndri vísitölu verður, enda sé breytingin staðfest af iðnaðarráðuneytinu hverju sinni.

Gjaldskrárbreyting þessi sem ákveðin er samkvæmt orkulögum nr. 58 29. apríl 1967, staðfestist hér með til að öðlast þegar gildi og birtist til eftirbreytni öllum þeim, sem hlut eiga að máli. Jafnframt er úr gildi felld eldri gjaldskrá sama efnis nr. 79 7. febrúar 1985.

Iðnaðarráðuneytið, 8. janúar 1986.

Albert Guðmundsson.

Guðrún Skúladóttir.

AUGLÝSING

um niðurfellingu framleiðsluforskrifta lyfja.

Frá og með 1. apríl 1985 var framleiðsla neðantalinna forskriftalyfja óheimil:
Injectable adrenalini 0,1% NORD.
Injectable pethidini 5% NORD.
Frá og með 1. júlí 1985 var framleiðsla neðantalinna forskriftalyfja óheimil:
Cremor hydrocortisoni DAK 63.
Injectable theophyllamini, allir styrkleikar, NORD.
Injectable suxamethoni NORD.
Tablettae coffeini phenazoni DD 63.
Ungventum hydrocortisoni NORD.
Ungventum topicini NORD.
Ungventum topicini cum hydrocortisono DD 63.
Heimilt var að afgreiða viðkomandi lyf í smásölu til og með 31. desember 1985.
Frá og með 1. janúar 1986 er framleiðsla neðantalinna forskriftalyfja óheimil:
Emulsio paraffini NORD.
Injectable calcii borogluconatis vet. NORD.
Oculoguttae chloramphenicoli NORD.
Suppositoria meclozini NORD.
Tablettae meclozini NORD.
Vaselinum sterilisatum NORD.
Heimilt er að selja viðkomandi lyf í smásölu til og með 30. júní 1986.
Frá og með 1. apríl 1986 er framleiðsla neðantalinna forskriftalyfja óheimil:
Oculoguttae viscosae DAK.
Heimilt er að afgreiða viðkomandi lyf í smásölu til og með 30. september 1986.

Heilbrigðis- og tryggingamálaráðuneytið, 13. janúar 1986.

F. h. r.
Jón Ingimarsson.

Ingolf J. Pedersen.

2. janúar 1986 Nr. 30

REGLUGERÐ

um gjöld fyrir embættisverk fulltrúa í utanríkisþjónustunni.

1. gr.

Fyrir útgáfu vegabréfa og staðfestingaráritanir í sendiráðum eða ræðisskrifstofum Íslands skal greiða eftirfarandi gjöld:

	kr.
1. Fyrir útgáfu vegabréfa til handhafa á aldrinum 18—66 ára	1 000,00
2. Fyrir útgáfu vegabréfa til annarra	300,00
3. Fyrir staðfestingaráritun í vegabréf eða önnur persónuskilríki	200,00
4. Fyrir að staðfesta undirskriftir stjórnvalda og einstaklinga („legalisering"), hvert skjal	200,00

2. gr.

Upphæð gjalds skv. 1. gr. skal rituð í vegabréfið eða á skjalið. Jafnframt skal gefa út sérstaka kvittun fyrir gjaldinu og rita á hana fyrir hvað gjaldið er innheimt.

3. gr.

Gjöld þau, sem innheimt eru skv. reglugerð þessari, renna í ríkissjóð, nema þau gjöld, sem kjörræðismenn innheimta, en þau renna til þeirra sjálfra. Gjöldin ber að greiða í mynt hlutaðeigandi ríkis í samræmi við skráð gengi Seðlabanka Íslands. Við útreikninginn er heimilt að jafna upphæðina.

4. gr.

Reglugerð þessa skal prenta á íslensku og ensku og skal hún liggja frammi í íslenskum sendiráðum og ræðisskrifstofum.

5. gr.

Reglugerð þessi er sett skv. 17. gr. laga nr. 39, 16. apríl 1971 um utanríkisþjónustu Íslands og öðlast hún gildi hinn 1. febrúar 1986. Jafnframt fellur þá úr gildi reglugerð um gjöld til utanríkisráðuneytisins frá 14. janúar 1984.

Utanríkisráðuneytið, 2. janúar 1986.

Geir Hallgrímsson.

Ingvi S. Ingvarsson.

Nr. 31 14. janúar 1986

REGLUGERÐ

um breytingu á reglugerð nr. 673/1980 um gatnagerðargjöld í Njarðvíkurkaupstað.

1. gr.

Við 2. gr. bætist ný málsgrein er verði 5. mgr. svohljóðandi:

Af gróðurhúsum á íbúðarhúsalóðum og sólskýlum sem standa upp við vegg íbúðarhúss reiknast ekki gatnagerðargjald, enda séu þak og veggir úr gagnsæju efni og uppfylli ekki einangrunarkröfur íbúðarhúsa.

Reglugerð þessi sem samin er og samþykkt af bæjarstjórn Njarðvíkur staðfestist hér með samkvæmt lögum nr. 51/1974 um gatnagerðargjöld til að öðlast gildi þegar í stað.

Félagsmálaráðuneytið, 14. janúar 1986.

F. h. r.

Hallgrímur Dalberg.

Þórhildur Líndal.

GJALDSKRÁ

fyrir íslenskar hafnir.

I. KAFLI

Gildissvið.

1. gr.

Gjaldskrá þessi gildir fyrir allar hafnir sem hafnalög ná til.

II. KAFLI

Um hafnargjöld.

2. gr.

Við útreikning hafnargjalda af skipum skal alltaf talið í heilum rúmlestum en sleppa brotum. Rúmlestatala skips reiknast eins og hún er mest skráð á mælibréf skips.

3. gr.

Af öllum skipum skal greiða hafnargjöld til hafnarsjóðs ef þau koma inn fyrir takmörk hafnarinnar.

Lestagjöld.

4. gr.

Af öllum skipum skal greiða lestagjald, kr. 2,70 á brúttórúmlest. Af innlendum fiskiskipum þó ekki oftar en tvisvar í mánuði.

Af strandferðaskipum skal greiða hálft lestagjald.

Undanþegin greiðslu lestagjalds eru herskip, varðskip og skip, sem gerð eru út til vísindalegra rannsókna, svo og skip sem leita hafnar vegna sjóskaða eða til að láta í land sjúka menn eða látna, svo fremi þau hljóti ekki aðra þjónustu.

Bryggjugjöld.

5. gr.

Af öllum skipum sem leggjast við bryggju eða hafnarbakka skal greiða kr. 1,35 á brúttórúmlest fyrir hvern sólarhring eða hluta úr sólarhring sem skipið liggur bundið.

Fiskiskip greiða þetta gjald eigi oftar en 10 sinnum í mánuði.

Heimilt er að taka lesta- og bryggjugjald af fiskiskipum í heimahöfn sem ársfjórðungsgjald kr. 56,70 á brúttórúmlest þó aldrei minna en ¼ af árlegu legugjaldi fyrir trillur.

Legugjald fyrir trillur (skemmtibáta) ákveðst af hafnarstjórn sbr. 11. gr. hafnalaga 1. tl. e.

Skip þau er getur í síðustu mgr. 4. gr. eru undanþegin bryggjugjaldi.

Vörugjöld.

6. gr.

Vörugjald skal greiða af öllum vörum sem fluttar eru af skipsfjöl á land eða úr landi á skipsfjöl, eða úr einu skipi í annað, innan takmarka hafnarinnar, þó með þeim undantekningum, er síðar getur.

7. gr.

Fyrir vörur sem samkvæmt farmskrá skips eru ákveðnar til annarrar hafnar, innlendar eða erlendar, en eru látnar á land um stundarsakir, skal aðeins greitt vörugjald þegar vörurnar eru fluttar í land.

Undanþegnar þessu gjaldi eru vörur sem látnar eru á land um stundarsakir vegna skemmda á skipi.

8. gr.

Af vörum sem fluttar eru á skip og fara eiga til annarra hafna innanlands greiðist hálft vörugjald.

9. gr.

Um vörugjald af flutningi ferjuskipa skal semja við ferjueiganda sem innheimtir gjaldið ásamt flutningsgjaldi og stendur skil á því til hafnarinnar.

10. gr.

Þessar vörur eru algjörlega undanþegnar vörugjaldi:

a) Umbúðir sem endursendar eru.
b) Kol, olía, vistir og aðrar nauðsynjar skipa til eigin notkunar.

11. gr.

Vörugjald skal reikna eftir þyngd eða verðmæti, með umbúðum og af hverri sendingu sérstaklega.

Fara skal eftir farmskrá skipa við útreikning vörugjalds. Skipstjóra eða afgreiðslumanni skips er skylt að láta gjaldkera hafnarinnar í té eftirrit af farmskrá.

Sé engri farmskrá til að dreifa skal skipstjóri gefa drengskaparvottorð um vörumagn sem fermt hefur verið eða affermt úr skipi hans. Þyki hafnarstjóra ástæða til getur hann hvenær sem er látið ákveða vörumagnið á þann hátt sem hann telur hentugast. Reynist vörumagnið vera meira en upp er gefið greiðir farmeigandi kostnaðinn.

Séu fleiri en ein vörutegund í sendingu ósundurliðað skal reikna vörugjaldið eftir þeirri tegund sem hæst gjald skal greiða af.

12. gr.

Vörur skal flokka til vörugjalds eftir því sem vörugjaldskrá tiltekur og gjaldið greiðist eins og þar segir:

Vörugjaldskrá.

1. fl.: Gjald kr. 45,35 pr. tonn:
Vara flutt í lausu máli í miklu magni, meira en 100 tonn í farmi, t. d. bensín, brennsluolíur, kol, laust korn, salt, vikur, sement.
2. fl.: Gjald kr. 95,30 pr. tonn:
Þungavarningur, svo sem sekkjavörur, óunnið járn og stál, útgerðarvörur, smurningsolíur, sjávarafurðir, landbúnaðarafurðir, iðnaðar- og byggingavörur, pökkuð og niðursoðin matvæli, ávextir.

3. fl.: Gjald 262,45 pr. tonn:
   a. Vélar og tæki hverskonar og varahlutir til þeirra, svo sem heimilis- og skrifstofuvélar, bifreiðar, bifhjól, reiðhjól, hjólbarðar, bátar, flugvélar, hreyflar, mælitæki, húsbúnaður, vefnaðarvara, fatnaður.
   b. Útvarps- og sjónvarpstæki, hljóðfæri, úr klukkur, myndavélar, sjónaukar, glysvarningur alls konar, vín, tóbak, sælgæti, snyrtivörur, lyf.
   c. Vörur sem ekki verða flokkaðar annars staðar eftir þyngd.

   Af innflutningi vinnutækja innanlands skal veita allt að 50% afslátt. Vörugjald greiðist ekki af ferðamannabifreiðum, enda ferðist eigendur með sama skipi.
4. fl.: Gjald 0,85%

   Sjávarafli lagður á land á hafnarsvæðinu til vinnslu eða brottflutnings. Gjaldið reiknast af heildarverðmæti aflans. Gjald af frystum afla frystitogara reiknast af helmingi fob verðs. Gjald af saltfiski reiknast miðað við tvöfalda þyngd og gjald af gámafiski reiknast af áætluðu heildarverðmæti hvoru tveggja miðað við 1. fl. fisk. Kaupanda aflans ber að afhenda hafnarstjóra skýrslu um keyptan afla mánaðarlega, t. d. afrit af aflaskýrslu til Fiskifélags Íslands. Aflagjald fellur í gjalddaga um leið og afla er landað. Kaupandi aflans innheimtir gjaldið hjá seljanda og er ábyrgur fyrir því til hafnarsjóðs þótt hann vanræki innheimtu þess. Standa ber skil á greiðslu aflagjalds eigi sjaldnar en mánaðarlega.

   Lágmarksgjald í öllum flokkum er kr. 24,50.

13. gr.

Hafnarstjórn ákveður gjöld samkvæmt 11. gr. hafnalaga l. tl. c, d og e og 3., 4. og 5. tl.

III. KAFLI

Um innheimtu og greiðslu hafnargjalda.

14. gr.

Hafnarstjóri sér um innheimtu allra hafnargjalda og skal greiða gjöldin á skrifstofu hafnarinnar.

Séu gjöldin ekki greidd á réttum gjalddögum er heimilt að reikna hæstu lögleyfðu dráttarvexti á skuldina.

15. gr.

Skipstjóri og eigandi skips bera ábyrgð á greiðslu gjalda þeirra sem greiða ber til hafnarinnar vegna skipsins. Er skipstjóra skylt að afhenda hafnarstjóra þjóðernis- og skrásetningarskírteini skipsins, ef hafnarstjóri krefst þess, og hefur hafnarsjóður haldsrétt yfir skírteinunum uns gjöld eru greidd. Töf og tjón sem af þessu hlýst er einvörðungu á ábyrgð og kostnað greiðanda skipagjaldsins.

Að svo miklu leyti sem í reglugerð þessari eru ekki ákveðnir fastir gjalddagar á gjöldum skal greiða þau áður en skip fer burt úr höfninni og enginn skipstjóri getur vænst þess að fá afgreiðslu fyrir skip sitt hjá bæjarfógeta eða tollstjóra, nema hann sanni með vottorði frá hafnarstjóra að hann hafi greitt öll gjöld sín til hafnarinnar.

16. gr.

Vörugjald greiðir móttakandi af vörum sem koma til hafnarinnar og sendandi af vörum sem fluttar eru úr höfninni. Ef margir eiga vörur sem fluttar eru með sama skipi skal afgreiðslumaður skipsins standa hafnarsjóði skil á greiðslum. Ef skip hefur ekki farm sinn skráðan ber skipstjóri ábyrgð á greiðslu vörugjaldsins.

Ef vörur eru fluttar úr einu skipi í annað greiðir sá vörugjaldið sem affermir.

Vörugjald af vörum sem koma til hafnarinnar fellur í gjalddaga þegar skipið sem vörurnar flytur er komið í höfnina og vörugjald af vörum sem fluttar eru úr höfninni fellur í gjalddaga þegar vörurnar eru komnar á skip. Skipstjóra og afgreiðslumanni skips er óheimilt að afhenda vörurnar fyrr en gjaldið er greitt. Hafnarsjóður hefur haldsrétt í skráningar- og þjóðernisskírteinum skips til tryggingar gjaldinu. Aflagjald og vörugjald af útflutningi skal auk þess tryggt með veði í útflutningsbirgðum þess aðila er skuldar gjöldin.

17. gr.

Öll gjöld samkvæmt þessari reglugerð má taka lögtaki og hafa þau forgangsrétt sem önnur opinber gjöld sbr. 83. gr. b., 3. tölulið skiptalaganna. Auk þess eru skipagjöldin tryggð með lögveði í skipinu og gengur það veð í tvö ár fyrir samningsveðskuldum sbr. ákvæði 12. gr. hafnalaga.

IV. KAFLI

Frávik og gildistaka.

18. gr.

Þrátt fyrir ákvæði 12. gr. um vörugjaldskrá 4. fl. skal aflagjald fyrir Bolungarvíkurhöfn vera, 1,275%.

19. gr.

Ef sérstakar ástæður eru fyrir hendi getur ráðherra heimilað einstökum hafnarstjórum frávik frá gjaldskrá þessari.

Ef hafnarstjórn óskar frávika frá gjaldskrá þessari skal hún senda hafnaráði rökstudda beiðni þar að lútandi. Hafnaráð leggur síðan tillögur sínar fyrir ráðherra sem ákveður hvort frávik skuli leyfð.

20. gr.

Gjaldskrá þessi sem sett er samkvæmt hafnalögum, nr 69 28. maí 1984, staðfestist hér með til að öðlast þegar gildi og birtist til eftirbreytni öllum þeim sem hlut eiga að máli. Jafnframt falla úr gildi eftirtaldar gjaldskrár fyrir einstakar hafnir: nr. 108/1975, sbr. nr. 61/1977, nr. 336/1977 og nr. 51/1984, (Reykjavík), nr. 213/1980, sbr. nr. 52/1984, (Grundartangi), nr. 320/1984, (Akranes), nr. 147/1975, sbr. nr. 54/1984, (Borgarnes), nr. 332/1979, sbr. nr. 10/1982, (Arnarstapi), nr. 112/1975, sbr. nr. 56/1984, (Ólafsvík), nr. 136/1975, sbr. nr. 57/1984, (Grundarfjörður), nr. 118/1975, sbr. nr. 58/1984, (Stykkishólmur), nr. 259/1975, sbr. nr. 59/1984, (Reykhólar), nr. 257/1975, (Örlygshöfn við Patreksfjörð), nr. 407/1975, sbr. nr. 60/1984, (Patrekshöfn), nr. 124/1975, sbr. nr. 61/1984, (Tálknafjörður), nr. 217/1976, sbr. nr. 62/1984, (Bíldudalur), nr. 179/1976, sbr. nr. 63/1984, (Þingeyri), nr. 134/1975, sbr. nr. 64/1984, (Flateyri), nr. 211/1976, sbr. nr. 65/1984, (Suðureyri), nr. 138/1975, sbr. nr. 66/1984, (Bolungarvík), nr. 151/1975, sbr. nr. 621/1983 og nr. 67/1984, (Ísafjörður), nr. 406/1975, sbr. nr. 68/1984, (Súðavík), nr. 192/1975, sbr. nr. 69/1984,

(Hólmavík), nr. 261/1975, sbr. nr. 70/1984, (Hvammstangi), nr. 263/1975, sbr. nr. 71/1984, (Blönduós), nr. 269/1975, sbr. nr. 72/1984, (Skagaströnd), nr. 265/1975, sbr. nr. 73/1984, (Sauðárkrókur), nr. 194/1975, sbr. nr. 74/1984, (Hofsós), nr. 180/1975, sbr. nr. 75/1984, (Siglufjörður), nr. 213/1976, sbr. nr. 76/1984, (Ólafsfjörður), nr. 132/1975, sbr. nr. 77/1984, (Dalvík), nr. 178/1975, sbr. nr. 78/1984, (Hrísey), nr. 198/1975, sbr. nr. 79/1984, (Akureyri), nr. 70/1981, sbr. nr. 80/1984, (Svalbarðseyri), nr. 99/1979, sbr. nr. 81/1984, (Grenivík), nr. 190/1975, sbr. nr. 82/1984, (Grímsey), nr. 207/1976, sbr. nr. 378/1980, (Tjörnes), nr. 184/1975, sbr. nr. 83/1984, (Húsavík), nr. 166/1977, sbr. nr. 84/1984, (Kópasker), nr. 23/1976, sbr. nr. 85/1984, (Raufarhöfn), nr. 489/1975, sbr. nr. 86/1984, (Þórshöfn), nr. 188/1975, sbr. nr. 87/1984, (Bakkafjörður), nr. 110/1975, sbr. nr. 88/1984, (Vopnafjörður), nr. 126/1975, sbr. nr. 89/1984, (Borgarfjarðarhreppur), nr. 122/1975, sbr. nr. 90/1984, (Seyðisfjörður), nr. 21/1976, sbr. nr. 91/1984, (Neskaupstaður), nr. 149/1975, sbr. nr. 92/1984, (Eskifjörður), nr. 197/1975, sbr. nr. 93/1984, (Reyðarfjörður), nr. 229/1977, nr. 240/1977, sbr. nr. 94/1984, (Búðakauptún), nr. 209/1976, sbr. nr. 95/1984, (Stöðvarfjörður), nr. 140/1975, sbr. nr. 96/1984, (Breiðdalsvík), nr. 215/1976, sbr. nr. 97/1984, (Djúpivogur), nr. 114/1975, sbr. nr. 98/1984, (Hornafjörður), nr. 436/1981, sbr. nr. 99/1984, (Vestmannaeyjar), nr. 182/1975, sbr. nr. 101/1984, (Grindavík), nr. 186/1975, sbr. nr. 102/1984, (Sandgerði), nr. 499/1975, sbr. nr. 104/1984, (Vogar), nr. 116/1975, sbr. nr. 105/1984, (Hafnarfjörður) og auglýsing nr. 54/1985 um hækkun hafnargjaldskráa.

Samgönguráðuneytið, 20. janúar 1986.

Matthías Bjarnason.

Ólafur S. Valdimarsson.

2. janúar 1986 Nr. 33

AUGLÝSING

um staðfestingu á aðalskipulagi Tálknafjarðar 1985—2005.

Samkvæmt skipulagslögum nr. 19 21. maí 1964 hefur ráðuneytið hinn 2. desember 1985 staðfest uppdrátt af aðalskipulagi Tálknafjarðar 1985—2005.

Uppdrátturinn hefur hlotið þá meðferð sem lög nr. 19/1964 gera ráð fyrir. Hreppsnefnd Tálknafjarðar samþykkt hann og skipulagsstjórn ríkisins mælt með að hann verði staðfestur.

Félagsmálaráðuneytið, 2. janúar 1986.

F.h.r.
Hallgrímur Dalberg.

Þórhildur Líndal.

REGLUGERÐ

um viðauka við reglugerð fyrir Íslenskar Getraunir, nr. 472 13. apríl 1981.

1. gr.

Íslenskum Getraunum er heimilt að efna til getrauna um úrslit kappleikja í forkeppni heimsmeistaramóts í handknattleik 25.—28. febrúar 1986.

2. gr.

Um getraunina fer samkvæmt ákvæðum reglugerðar fyrir Íslenskar Getraunir með þessum breytingum:

Frestur til að skila uppgjöri, sbr. 5. mgr. 10. gr., og til að skila getraunaseðlum, sbr. 6. mgr. 10. gr., skal vera til kl. 17.00 þriðjudaginn 25. febrúar 1986.

Ákvæði 2. málsl. 8. mgr. 11. gr. á ekki við, og eru seðlar sem berast eftir lok skilafrests ógildir.

Ákvæði 1. mgr. 12. gr. um hlutkesti, sbr. 2. mgr. 12. gr., gildir ekki um leik sem færður er til, þannig að hann hefjist síðar, þó ekki síðar en 1. mars 1986.

3. gr.

Reglugerð þessi, sem sett er samkvæmt heimild í lögum um getraunir, nr. 59 22. maí 1972, öðlast þegar gildi.

Dóms- og kirkjumálaráðuneytið, 20. janúar 1986.

Jón Helgason.

Ólafur W. Stefánsson.

Stjórnartíðindi B 2, nr. 13—34. Útgáfudagur 24. janúar 1986.

STJÓRNARTÍÐINDI B 3 — 1986

8. janúar 1986 53 Nr. 35

REGLUGERÐ

um mjólk og mjólkurvörur.

Skilgreiningar.

1. gr.

1. 1 **Mjólk** er í reglugerð þessari kúamjólk, sem fengin er við reglubundnar mjaltir og ætluð er til manneldis. Úr mjólk, sem boðin er til sölu og lögð inn í mjólkurstöð, má ekkert taka og engu í hana bæta.
1. 2 **Broddmjólk** er mjólk, sem mjólkuð er fyrstu 4 dagana eftir burð. Hún hleypur við upphitun.
1. 3 **Geldmjólk** er mjólk úr kúm, sem eru að verða geldar og mjólka minna en 2 lítra á sólarhring, ennfremur mjólk, sem mjólkuð kann að vera síðustu dagana fyrir burð.

2. gr.

2. 1 **Mjólkurvara** er hver sú matvara, sem unnin er úr mjólk eða fellur til við mjólkurvinnslu. Í mjólkurvöru geta auk efna mjólkurinnar verið önnur hráefni til viðbótar svo og aukefni. Hráefni og aukefni þessi mega ekki fara yfir 25% af heildarmagni mjólkurvörunnar.
2. 2 Í sýrðum mjólkurvörum má viðbótarmagn sykurs (súkrósa) eigi vera meira en 10% af heildarmagni vörunnar.
2. 3 Undir reglugerð þessa falla þær mjólkurvörur, sem taldar eru í 4. gr. til og með 13. gr. Nýjar gerðir mjólkurvöru má ekki bjóða til sölu nema að fenginni viðurkenningu Hollustuverndar ríkisins.

3. gr.

3. 1 **Gerilsneyðing** (pasteurisation) mjólkur eða mjólkurvöru er hitun vörunnar í þar til gerðum tækjum, svo að í henni eru drepnir flestir gerlar, án þess að náð sé suðumarki.
3. 2 **Leifturhitun** (ultra high temperature hitun) mjólkur eða mjólkurvöru er hitun vörunnar í þar til gerðum tækjum, svo að drepnir eru í henni hvers konar gerlar og gró. Hitunin fer fram yfir suðumarki og er varan síðan fyllt með smitgát í dauðhreinsuð ílát, sem eru loftþétt eftir lokun.
3. 3 **Dauðhreinsun** (sterilisation) mjólkur eða mjólkurvöru er hitun vörunnar í þar til gerðum tækjum, svo að drepnir eru í henni hvers konar gerlar og gró. Varan er fyllt í ílát, sem eru loftþétt eftir lokun, og fer hitunin síðan fram yfir suðumarki við yfirþrýsting (niðursuða sbr. staðla IDF).
3. 4 **Gerilskerðing** (forhitun) mjólkur eða mjólkurvöru er hitun vörunnar í þar til gerðum tækjum, án þess að náð sé fullgildri gerilsneyðingu.
3. 5 **Niðurseyðing** (condensation) mjólkur eða mjólkurvöru er hitun vörunnar við undirþrýsting, svo að nokkur hluti vatnsins eimist í burtu.

Ríkisprentsmiðjan Gutenberg

3. 6 **Þrýstisíun** (öfug osmósa) á mjólk eða mjólkurvörum er það, þegar vökva er þrýst úr vörunni í gegnum örfínar síur.
3. 7 **Fituskerðing** mjólkur og mjólkurvara gerist á þann hátt að skilin er frá mjólkinni nokkur hluti fitunnar sem rjómi eða þá að í mjólkina er blandað undanrennu sem svarar til skerðingarinnar.
3. 8 **Fitusprenging** (homogenisation) mjólkur eða mjólkurvöru er í því fólgin, að fitukúlur mjólkurinnar eru sprengdar í þar til gerðum tækjum. Við þetta dreifist fitan svo rækilega um vöruna að hún sest mjög treglega til aftur.

4. gr.

4. 1 **Nýmjólk** er gerilsneydd mjólk, sem í eru minnst 3% af mjólkurfitu.
4. 2 **Fitustöðluð** nýmjólk er nýmjólk, sem hefur verið fituskert að ákveðnu marki.
4. 3 **Léttmjólk** er fituskert nýmjólk, sem í eru 1.0%—2.0% af mjólkurfitu.
4. 4 **Fitusprengd nýmjólk** er mjólk, sem hefur verið fitusprengd þannig að ekki á að setjast sýnilega til í henni rjómi við stöðu í 48 klst. við 5°C.
4. 5 **Gerilsneydd mjólk** er nýmjólk, (fitusprengd eða ekki), sem hituð hefur verið þannig (sbr. gr. 31.1, lið a, b) að fosfatasehvatinn í henni er óvirkur, en peroxydasehvatinn helst virkur.
4. 6 **Gerilsneydd léttmjólk** er fituskert nýmjólk (fitusprengd eða ekki), sem hituð hefur verið þannig að fofatasehvatinn í henni er óvirkur en peroxydasehvatinn helst virkur.
4. 7 **Leifturhituð mjólk** er fitusprengd mjólk, sem hituð hefur verið þannig (sbr. 31.1, lið d), að hún haldist óskemmd í 14 daga við 30°C eða í 7 daga við 55°C. Mysupróteinið skal þó haldast eðlilegt (Aschaffenburg-próf jákvætt).
4. 8 **Forhituð mjólk** er mjólk, sem hituð hefur verið til gerilskerðingar (sbr. gr. 31.1, lið e) án þess að fosfatasehvatinn í henni verði óvirkur.

5. gr.

5. 1 **Rjómi** er unninn úr mjólk með því að mjólkin er skilin í þar til gerðum tækjum, og er fitumagn rjómans haft mismunandi eftir því til hvers hann skal ætlaður, en minnst 9%. Í kaffirjóma skal vera 9—16% af mjólkurfitu, en í þeytirjóma minnst 36%.
5. 2 **Gerilsneyddur rjómi** er rjómi (kaffirjómi, þeytirjómi), sem hitaður hefur verið þannig (sbr. gr. 31.1, lið c), að peroxydasehvatinn í honum er óvirkur.
5. 3 **Leifturhitaður kaffirjómi** er fitusprengdur kaffirjómi, sem hitaður hefur verið þannig, að geymsluþol hans fullnægi ákvæðum greinar 4.7.
5. 4 **Undanrenna** er sá hluti mjólkurinnar, sem eftir verður þegar rjóminn hefur verið skilinn frá henni. Í undanrennu skal vera mest 0.2% af mjólkurfitu.
5. 5 **Gerilsneydd undanrenna** er undanrenna, sem hituð hefur verið þannig (sbr. gr. 31.1, lið a, b), að fosfatasehvatinn í henni er óvirkur.

6. gr.

6. 1 **Súrmjólk** er unnin úr nýmjólk eða nýmjólk blandaðri endurunninni mjólk. Mjólkin er sýrð með hreinræktuðum mjólkursýrugerlum af flokki **Streptococcus lactis-cremoris,** sem til þess eru almennt ætlaðir.
6. 2 **Sýrð léttmjólk** er léttmjólk, sem sýrð er eins og segir í gr. 6.1.
6. 3 **Sýrð undanrenna** er gerilsneydd undanrenna, sem sýrð er eins og segir í gr. 6.1.
6. 4 **Ýmir** er súrmjólk með auknu innihaldi af mjólkurþurrefni.
6. 5 **Súrmjólkurréttir** eru gerðir úr súrmjólk, sýrðri léttmjólk eða sýrðri undanrennu, en í þá er blandað öðrum hráefnum og aukefnum.
6. 6 **Jógúrt** er gerð úr nýmjólk eða blöndu af nýmjólk og endurunninni mjólk. Mjólkin er sýrð með ákveðnum hreinræktuðum mjólkursýrugerlum. Eru þar hafðar saman

tegundirnar **Lactobacillus bulgaricus** og **Steptococcus thermophilus.** Í jógúrt skal vera minnst 3.0% af mjólkurfitu og 8.5% af fitusnauðu mjólkurþurrefni.

6. 7 **Fituskert jógúrt** er jógúrt, sem í er 0.5%—3.0% af mjólkurfitu og minnst 8.5% af fitusnauðu mjólkurþurrefni.

6. 8 **Léttjógurt** er fituskert jógúrt sem í eru 1.0—2.0% af mjólkurfitu.

6. 9 **Jógúrtréttir** eru gerðir úr jógúrt, fituskertri eða fitusnauðri jógúrt, en í vöruna er blandað öðrum hráefnum og aukefnum.

6.10 **Jógúrtdrykkir** eru gerðir úr jógúrt, fituskertri eða fitusnauðri jógúrt, en í þá er blandað öðrum hráefnum og aukefnum.

6.11 **Kefir** er gerilsneydd nýmjólk, sem gerjuð hefur verið með kefirkornum. Korn þessi, sem jafnan mynda allstóran klasa, eru sambú ákveðinna mjólkurgersveppa og mjólkursýrugerla, aðallega **Saccaromyces kefir** og **Lactobacillus (Betabacterium) caucasium.**

6.12 Sýrður rjómi er gerilsneyddur rjómi, sem sýrður hefur verið með hreinræktuðum mjólkursýrugerlum af flokki **Streptococcus lactis cremoris,** sem til þess eru almennt ætlaðir. Í sýrðum rjóma er minnst 9% af mjólkurfitu.

6.13 **Sýrðir rjómaréttir** eru gerðir úr sýrðum rjóma og má mjólkurfita vera skert, en í þeim skal vera minnst 9% mjólkurfita. Í vöruna má blanda öðrum hráefnum og aukefnum.

7. gr.

7. 1 **Niðurseydd nýmjólk** er nýmjólk, þar sem nokkur hluti vatnsins hefur verið fjarlægður, annað hvort með niðurseyðingu eða þrýstisíun. Í henni skal vera minnst 7.5% mjólkurfita og minnst 25% mjólkurþurrefni. Á umbúðum slíkrar mjólkur skal tilgreina, hve miklu vatni þarf að blanda í innihaldið til þess að það samsvari efnahlutföllum nýmjólkur.

7. 2 **Niðurseydd og sykruð nýmjólk,** er niðurseydd nýmjólk, sem í er bætt reyrsykri (súkrósa). Í henni skal vera minnst 8% mjólkurfita og 28% af mjólkurþurrefni.

7. 3 **Niðursoðin mjólk** er niðurseydd nýmjólk, sykruð eða ósykruð, sem fyllt er í loftþéttar umbúðir og síðan dauðhreinsuð við hitun með yfirþrýstingi. Vara þessi skal fullnægja sömu kröfum um geymsluþol og aðrar niðursuðuvörur.

7. 4 **Kakómjólk** er fituskert nýmjólk, sem í er bætt m.a. kakói og sykri. Í henni skal vera minnst 1.8% mjólkurfita.

7. 5 **Leifturhituð kakómjólk** er kakómjólk, sem hituð hefur verið þannig, að geymsluþol hennar fullnægi ákvæðum 4. gr. 7. tl.

8. gr.

8. 1 **Nýmjólkurduft** er framleitt úr nýmjólk við þurrkun í þar til gerðum tækjum. Í því skal vera minnst 26% mjólkurfita og ekki meira en 5% vatn.

8. 2 **Undanrennuduft** er framleitt úr undanrennu í þar til gerðum tækjum. Í því skal ekki vera meira en 5% vatn og ekki meira en 1.5% mjólkurfita.

9. gr.

9. 1 **Endurunnin nýmjólk,** léttmjólk eða undanrenna er gerilsneydd vara framleidd úr nýmjólkurdufti eða undanrennudufti að viðbættu vatni, undanrennu, nýmjólk, rjóma eða smjöri. Endurunnin nýmjólk skal innihalda minnst 3% af mjólkurfitu, endurunnin léttmjólk 1.0%—2.0% af mjólkurfitu og endurunnin undanrenna mest 0.2% af mjólkurfitu. Í þessum vörum skal vera 8.5%—9.5% af fitusnauðu mjólkurþurrefni. Við endurvinnslu má ekki nota önnur efni en þau sem finnast í mjólk.

9. 2 **Samsett** nýmjólk, léttmjólk eða undanrenna er gerilsneydd vara, sem að hluta til, mest 25%, er gerð úr endurunninni mjólkurvöru, sbr. gr. 9.1.

10. gr.

10. 1 **Skyr** er framleitt úr gerilsneyddri og/eða endurunninni undanrennu, sem hituð hefur verið skv. lið b í gr. 31.1. Undanrennan er hleypt með ostahleypi, þétti og sýrð með ákveðnum hreinræktuðum mjólkursýrugerlum. Eru þar hafðir saman skyrgerlarnir **Lactobacillus bulgaricus, Lavtobacillus helveticus** og **Streptococcus thermophilus.** Mysan er skilin frá við síun. Skyr skal ekki innihalda minna en 18% af mjólkurþurrefni.

10. 2 **Gerilskert skyr** er framleitt á sama hátt og skyr, nema hvað skyr og mysa eru aðskilin á vélrænan eða annan hátt og skyrhlaupið má hita í allt að 68°C í 15—20 sek., þannig að mestur hluti skyrgerlanna lifi af hitunina. Gerilskert skyr skal ekki innihalda minna en 16% af mjólkurþurrefni.

10. 3 **Skyrmysa** er mysa, sem fellur til við skyrgerð. Í henni skal vera minnst 1% af mjólkursýru.

10. 4 **Mysudrykkir** eru gerðir úr skyrmysu en í hana er blandað öðrum hráefnum og aukefnum.

10. 5 **Skyrréttir** eru gerðir úr skyri, en í vöruna er blandað öðrum hráefnum og aukefnum.

10. 6 **Rjómaskyr** er skyr með auknu fituinnihaldi. Í því skal vera minnst 10% af mjólkurfitu, miðað við heildarþurrefni.

11. gr.

11. 1 **Smjör** er unnið úr gerilsneyddum rjóma. Það má einnig framleiða úr sýrðum rjóma og nefnist þá sýrt smjör. Í smjöri skal vera minnst 80% af mjólkurfitu. Fitusnautt mjólkurþurrefni má ekki fara yfir 2% og vatnsinnihald ekki yfir 16%. Í smjör má bæta matarsalti og aukefnum.

11. 2 **Kryddsmjör** er smjör, sem í er blandað öðrum hráefnum og aukefnum.

11. 3 **Áfir** eru sá hluti rjómans, sem eftir verður þegar úr honum hefur verið strokkað smjör. Í áfum skal vera minnst 8% af mjólkurþurrefni.

12. gr.

12. 1 **Ostar** eru gerðir á tvenns konar hátt, við hleypingu á nýmjólk (hleypostar) eða við niðurseyðingu á ostamysu (mysuostar).

12. 2 **Ostamysa** er mysa, sem fellur til við ostagerð.

12. 3 **Hleypostur** (mjólkurostur) er gerður úr nýmjólk með eða án íblöndunar rjóma, undanrennu, áfa eða vatns. Mjólkin er gerilsneydd, sýrð með hreinræktuðum mjólkursýrugerlum eða viðurkenndum lífrænum eða ólífrænum sýrum og hleypt með eða án ostahleypis. Mysan er skilin frá að mestu, hlaupið annað hvort pressað og mótað í hleyfa eða ópressað. Pressaðir eða ópressaðir ostar á þessu vinnslustigi eru nefndir ferskir (kjúka) til aðgreiningar frá verkuðum ostum, en verkaðir ostar eru látnir gerjast við ákveðið rakastig og hitastig í nokkrar vikur eða mánuði.

12. 4 **Ostagerjun** er hægfara efnabreyting af völdum mjókursýrugerla eingöngu (gouda, brauðostur), mjólkursýrugerla og annarra gerla (óðalsostur, tilsitter, port salut) eða mjólkursýrugerla og myglusveppa (camenbert, gráðostur).

12. 5 **Mýkt osta** fer eftir innihaldi þeirra af vatni miðað við heildarþunga ostsins að frádreginni fitu.

Ostar flokkast sem hér segir:

Vatn	49—56%	— fastir ostar
vatn	54—63%	— hálf-fastir ostar
vatn	61—69%	— hálf-mjúkir ostar
vatn	meira en 69%	— mjúkir ostar.

12. 6 **Fitumagn osta** miðast við hluta fitu af heildarþurrefnum ostsins, en skv. þessu flokkast ostar þannig:

Fita 45—70% — feitir ostar
fita 25—45% — hálf-feitir ostar
fita 10—25% — fitulitlir ostar
minna en 10% — magrir ostar.

12. 7 **Bræddur ostur** er gerður úr ferskum eða verkuðum hleyposti. Osturinn er mulinn eða saxaður og bræddur með viðeigandi söltum. Bætt er í smjöri, mjólk eða mjólkurdufti eftir þörfum til stöðlunar á magni fitu og þurrefnis í ostinum auk annarra hráefna og aukefna.

12. 8 **Ferskostur** (Cottage cheese) er ópressaður mjúkur ostur gerður úr undanrennu, hleyptri með ostahleypi og sýrðri með viðeigandi hreinræktuðum mjólkursýrugerlum eða viðurkenndum lífrænum og ólífrænum sýrum, t.d. fosfór- og sítrónusýru. Í ferskosti skal mest vera 0.2% af mjólkurfitu og í hann má blanda aukefnum.

12. 9 Fituríkur ferskostur (Cream Cottage cheese) er ferskostur, sem bætt hefur verið í mjólkurfitu, þó ekki meira en svo að fitumagn hans verði minna en 10% af heildarþurrefni. Í ostinn má blanda aukefnum.

12.10 **Rjómaostur** (Cream cheese) er ógerjaður, ópressaður mjúkur ostur, gerður úr blöndu af mjólk og rjóma, hleyptri með eða án ostahleypis og sýrðri með viðeigandi mjólkursýrugerlum. Í rjómaosti skal vera 50—70% mjólkurfita miðað við heildarþurrefni og í hann má blanda aukefnum.

12.11 **Mysuostar** eru gerðir úr ostamysu með því að seyða úr henni mikinn hluta vatnsins. Fjarlægja má nokkuð af mysunni við þrýstisíun áður en seyðing hefst. Í mysuna er bætt öðrum mjólkurvörum til stöðlunar á magni fitu, próteins og heildarþurrefnis í ostinum. Er til þess notað smjör, rjómi, nýmjólk, mjólkurduft, undanrenna eða áfir. Í mysing og rjómamysing má nota jurtaolíu. Auk þess má bæta í mysuosta öðrum hráefnum og aukefnum. Mysuostar skiptast í fjóra aðalflokka.

1. Mysuostur með minna en 20% fitu í þurrefni.
2. Rjómamysuostur með meira en 20% fitu í þurrefni.
3. Mysingur með minna en 20% fitu í þurrefni.
4. Rjómamysingur með meira en 20% fitu í þurrefni.

13. gr.

13. 1 **Mjólkurís og rjómaís** eru mjólkurvörur, sem ætlaðar eru til sölu og neyslu meira eða minna frosnar. Í þeim skulu próteinin og fitan eingöngu vera úr mjólk, en bæta má í vöruna öðrum hráefnum og aukefnum. Hundraðshlutar hráefna í þessum ístegundum miðast við þyngd. Einn lítri af mjólkurís eða rjómaís skal vega minnst 450 gr. Ísblöndurnar skulu gerilsneyddar eða leifturhitaðar.

13. 2 **Rjómaís** skal innihalda minnst 10% af mjólkurfitu og yfir 32% af þurrefni. Séu viðbætt hráefni svo föst í sér að unnt sé að skilja þau frá ísnum, skal ísinn að þeim fráskildum fullnægja áðurgreindum ákvæðum. Blandist hráefnin svo vel í ísnum, að þau verði ekki skilin frá, má fitumagnið í ísnum vera 9%.

13. 3 **Mjólkurís** skal innihalda minnst 4% af mjólkurfitu og yfir 30% af þurrefni. Fitumagnið má lækka niður í 3% vegna óaðskiljanlegra hráefna, sbr. gr. 13.2. Blandan ófryst er notuð sem hráefni í mjúkan ís og til framleiðslu ísrétta og drykkja.

13. 4 **Rjóma- og mjólkurísbúðingar** (fromage, triffle) eru gerðir úr rjómaís- eða mjólkurísblöndu með auknu magni af bindiefnum. Í þeim eru minnst 4% af mjólkurfitu og þurrefni yfir 30%.

14. gr.

14. 1 **Hráefni** önnur en þau, sem eru í mjólk, skulu fullnægja ákvæðum gildandi reglugerðar um tilbúning og dreifingu matvæla og annarra neysluvara, svo og ákvæðum annarra reglugerða, sem um þau kunna að gilda.

14. 2 **Aukefni,** sem notuð eru í mjólkurvörur skulu fullnægja ákvæðum gildandi reglugerðar um notkun aukefna í matvæli og aðrar neysluvörur.

14. 3 **Umbúðamerking** fyrir nýmjólk og mjólkurvörur skal vera í samræmi við gildandi reglugerð um merkingu umbúða fyrir matvæli og aðrar neysluvörur.

15. gr.

15. 1 **Mjólkurbúnaður** er ílát, tæki, áhöld, vélar, leiðslur og aðrir þeir hlutir, sem mjólk og mjólkurvörur komast í beina snertingu við í framleiðslu, vinnslu og meðferð

II. KAFLI

Eftirlit með heilbrigði starfsfólks.

16. gr.

16. 1 Fólk sem vinnur við framleiðslu, flutninga, vinnslu, geymslu, sölu og dreifingu mjólkur og mjólkurvara má ekki vera haldið:

a) Berklaveiki, taugaveiki, taugaveikibróður eða annarri salmonellasýkingu, blóðkreppusótt, næmri lifrarbólgu (gulu), skarlatsótt, hálsbólgu af völdum keðjukokka eða öðrum næmum sjúkdómum.

b) Húðkvillum, ígerðum, opnum sárum á höndum, handleggjum eða í andliti og kvillum, sem fylgir útferð svo sem úr eyrum, augum og nefi.

16. 2 Fólk sem starfar við framleiðslu, flutninga, vinnslu, geymslu, dreifingu og sölu mjólkur og mjólkurvara skal ástunda strangasta hreinlæti og þrifnað við meðferð vörunnar og skal það klæðast hreinum og heilum vinnufatnaði, sem óheimilt er að nota utan vinnustaðar. Hendur skal ávallt þvo áður en vinna hefst, eftir notkun salernis, eftir tóbaksnotkun og eftir hvers konar óhreinkun.

16. 3 Telji fólk sig haldið einhverjum næmum sjúkdómi eða kvilla skal það gera vinnuveitanda strax viðvart. Vinnuveitanda/framleiðanda er þá skylt að sjá um að hlutaðeigandi leiti læknis, sem votti heilbriðgisástand með tilliti til smithættu. Vinnuveitandi/framleiðandi getur hvenær sem er krafist læknisskoðunar telji hann einhvern starfsmann haldinn næmum sjúkdómi eða kvilla.

16. 4 Reglulegar heilsufarsskoðanir skal framkvæma á þeim, sem starfa við framleiðslu og vinnslu mjólkur í samræmi við nánari reglur er ráðherra setur að fengnum tillögum Hollustuverndar ríkisins og landlæknis. Skal þess sérstaklega gætt að allt afleysingafólk sæti sömu læknisskoðun og annað starfsfólk.

III. KAFLI

Mjaltir og meðferð mjólkur í fjósi.

17. gr.

17. 1 Umhverfi fjósa skal vera þrifalegt.

17. 2 Fjós þar sem framleidd er mjólk til sölu, skulu vera rúmgóð, hæfilega hlý, vel einangruð og loftræst, laus við slaga og dragsúg, björt og með tvöföldu gleri í gluggum. Sérstaklega skal gæta að eftirfarandi:

a) Í nýjum fjósum skal ætla hverjum fullvöxnum nautgrip, eigi minna rými en 15 m^3, enda sé miðað við að lofthæð sé ekki meiri en 3 metrar.

b) Lágmarkslýsing skal vera 200 lux og hitastig sem næst 9—13°C.

17. 3 Gólf, veggir og loft skulu vera úr steinsteypu eða álíka traustu efni með sléttu yfirborði, sem auðvelt er að þrífa og mála. Veggir, þar sem veruleg hætta er á óhreinkun, skulu varðir með vatnsheldu efni í allt að 1 ½ m hæð.
17. 4 Flór skal vera með góðu frárennsli. Hann má ýmist vera úr steinsteypu (vatnsþéttur) eða rimlaflór, þ.e.a.s. rimlagólf yfir djúpflór eða haughúsi.
17. 5 Haughús skal vera við hvert fjós og skal það vera lokað og þétt meðfram hurðum. Haughús skal vera haganlega staðsett með tilliti til umferðar og umhverfi þess þrifalegt. Það má ekki standa nær vatnsbóli en 100 m og því aðeins svo nærri að land halli frá vatnsbólinu. Haughús skulu tæmd reglulega.
17. 6 Fjósafólk skal hafa greiðan aðgang að snyrtiaðstöðu við fjósastörf. Óheimilt er að nota fjós sem salerni.
17. 7 Í nýjum fjósum skal vera vatnssalerni með handlaug, heitu og köldu vatni, ásamt nauðsynlegum snyrtitækjum. Ekki skal vera beint samband á milli snyrtiherbergis og fjóss (tvennar dyr) og skulu dyr vera sjálflokandi.
17. 8 Frárennsli frá salernum skal veita eftir vatnsheldum holræsum í rotþró, þar sem ekki er um almenna skólpveitu að ræða, sbr. ákvæði gildandi heilbrigðisreglugerðar.

18. gr.

18. 1 Vatn, sem notað er til drykkjar handa kúm í fjósi eða til þrifnaðar við fjósverk, t.d. júgurþvott, handþvott og uppþvott á mjólkurbúnaði, skal vera hreint og ómengað, sbr. gildandi reglur um drykkjarvatn.
18. 2 Fjósum skal haldið vel hreinum. Fjós skulu mokuð og hreinsuð kvölds og morgna, en veggi og loft skal þvo og sótthreinsa árlega eða oftar, ef þurfa þykir og mála eða kalka eftir þörfum.
18. 3 Fjósverkum skal hagað þannig, að ekki berist í mjólkina reykur, ryk eða önnur óhreinindi eða óþefur. Líða skal að minnsta kosti hálf klukkustund frá heyfóðrun og flórmokstri til mjalta. Vothey má þó aldrei gefa fyrr en að mjöltum loknum.
18. 4 Við hreinsun kúa og fjósa má ekki nota svo lyktarsterk efni, að mjólkin geti mengast af þeim.
18. 5 Í fjósum má ekki hafa önnur húsdýr en nautgripi nema þau séu vel hirt og í sér, vel aðskildum stíum frá nautgripunum. Þó má ekki hafa þar sauðfé, svín, alifugla og hunda.
18. 6 Fjós skulu varin flugum, dúfum, rottum og músum. Í fjósum má ekki geyma aðra hluti en þá sem notaðir eru við fjósverkin.
18. 7 Mjaltavélamótorum skal ætlaður sérstakur vel hljóðeinangraður staður, og skal þess gætt sérstaklega að útblástur frá þeim mengi ekki loft í mjólkurhúsi eða fjósi.

19. gr.

19. 1 Mjólkurkúm skal haldið vel hreinum. Júgur og að minnsta kosti afturhluta kúnna skal klippa strax og þær eru komnar á hús að hausti og oftar ef þurfa þykir.
19. 2 Mjólkurkýr skulu kemdar og burstaðar daglega og þrifnar ef með þarf.

20. gr.

20. 1 Mjaltafólk skal vera í hreinum mjaltafötum með hreinan höfuðbúnað og handleggi bera upp að olnbogum. Það skal þvo sér vandlega um hendur og handleggi fyrir mjaltir og meðan á mjöltum stendur ef með þarf.
20. 2 Áður en kýr er mjólkuð skal þvo spena og júgur vandlega úr volgu vatni blönduðu gerileyðandi efni (t.d. klórvatni 0.5—1%) og þurrka það vandlega á eftir með einnota bréfþurrkum eða hreinum þvottaklúti. Skipta skal um þvottavatn og þvottaklút svo oft sem þurfa þykir. Þvottaklúta skal þvo og sjóða á milli mjalta.

20. 3 Mjólka skal með þurrum, hreinum höndum og/eða mjaltavélum. Hefja skal mjaltir strax eftir hreinsun júgurs og spena. Eftir mjaltir skulu spenar smurðir með júgurfeiti eða júgursmyrsli. Einnig má nota sérstaklega gerða spenadýfu.

20. 4 Fyrstu mjólkurbununum má hvorki mjólka saman við mjólkina né niður í básinn, heldur skal mjólka þær í hreytibolla og er mjólkin þá skoðuð um leið.

21. gr.

21. 1 Kýr með júgursjúkdóma sem spillt geta mjólkinni eða gert hana strimlaða, vatnsþunna, slímkennda, graftarmengaða, blóðlitaða eða valdið óeðlilegum lit, lykt eða bragði (t.d. saltbragði), skal mjólka sér og á eftir júgurhraustum kúm. Sama máli gegnir um kýr sem eru á lyfjameðferð og útskolunartíma lyfjanna er eigi lokið. Spillt mjólk vegna sjúkdóma eða lyfja er óhæf til neyslu og dýrafóðurs og skal mjólkinni eytt þannig að hætta stafi ekki af.

21. 2 Broddmjólk og geldmjólk má ekki blanda saman við aðra mjólk. Ef mjaltavélar eru notaðar, skulu kýr sem gefa slíka mjólk, mjólkaðar síðast og á eftir öðrum kúm í fjósinu.

22. gr.

22. 1 Bannað er að sía, kæla og geyma mjólk í fjósi.

22. 2 Við mjaltir, kælingu, geymslu og flutninga mjólkur skal verja hana fyrir flugum, frosti, sólskini, ryki, reyk, óþef, lyktarsterkum efnum, og öðru því sem spillt getur mjólkinni.

IV. KAFLI

Mjólkurhús og kæling mjólkur.

23. gr.

23. 1 Mjólkurhús skal vera við hvert fjós.

23. 2 Mjólkurhús skal vera áfast við fjósið eða hluti af fjósbyggingu. Þegar byggð eru ný fjós, skal þess gætt að ekki sé beint samband við fjós, heldur gangur á milli og tvennar sjálflokandi dyr.

23. 3 Mjólkurhús skal þannig staðsett, að ekki berist í það óþefur t.d. frá votheyi og haughúsi. Umhverfi þess skal haldið þrifalegu og steinsteypt stétt eða malarborið hlað skal vera fyrir framan þá hlið, sem dyr eru á. Vegur að mjólkurhúsi skal vera traustur, þrifalegur og greiðfær. Athafnasvæði fyrir mjólkurbifreiðar skal vera gott.

23. 4 Loft mjólkurhúsa skulu gerð úr sléttu efni og máluð í ljósum lit. Veggir skulu steyptir 20 cm upp fyrir gólf til varnar vatnságangi og vera vatnsheldir í a.m.k. 1 ½ m hæð frá gólfi. Þeir skulu máladir í ljósum lit eða lagðir flísum eða öðru hliðstæðu efni. Gólf skulu vera slétt, steinsteypt og vatnsheld með nægum vatnshalla að góðu niðurfalli.

23. 5 Mjólkurhús skulu varin flugum, meindýrum (s.s. rottum og músum) og jafnframt hundum og köttum.

23. 6 Mjólkurhús skulu vera rúmgóð, björt og sköl, vel einangruð, með tvöföldu gleri í gluggum og með góðri loftræsingu.

a) Almenn lýsing skal vera minnst 200 lúx og sérlýsing að minnsta kosti 400 lúx yfir þvottaaðstöðu.

b) Hitastig má eigi vera lægra en 0°C.

23. 7 Mjólkurhús má einungis nota til þess að sía, kæla og geyma mjólk og þvo mjólkurbúnað. Lyf, hreinsiefni og önnur efni, sem notuð eru í mjólkurhúsi og fjósi skulu geymd í lokuðum skápum, þar sem börn ná ekki til. Mjaltaföt skulu geymd í sérstökum skáp.

23. 8 Í mjólkurhúsi á að vera nægilegt rennandi heitt og kalt ómengað vatn til þvotta á mjólkurbúnaði, til handþvotta og annarra nota. Þar skal vera stór tvískipt þvottalaug/ og sérstök handlaug, einnota handþurrkur ásamt nauðsynlegum burstum, hreinsi- og sótthreinsiefnum.

23. 9 Öll mjólk skal síuð. Við síun mjólkur skal nota gott sigti með dauðhreinsaðri bómullarsíu, sem skipta skal um eftir hverjar mjaltir og oftar ef þurfa þykir.

23.10 Kæling mjólkur skal fara fram í mjólkurhúsi í rafkældum geymi úr ryðfríu sýruþolnu stáli eða með öðrum viðurkenndum rafkælibúnaði. Þar sem forkælar eru notaðir við kælingu mjólkur, skulu þeir teknir sundur og þvegnir og sótthreinsaðir sérstaklega a.m.k. mánaðarlega.

23.11 Nægilegt rými skal vera undir og umhverfis kæligeyma svo auðvelt sé að þvo og sótthreinsa þá. Þar sem kalt vatn er notað við kælingu mjólkur er skylt að halda vatnsþróm hreinum og þrifalegum og vatni þeirra tæru og hreinu.

23.12 Mjólk skal kæld niður í 1—4°C svo fljótt sem unnt er að loknum mjöltum og geymd við það hitastig. Hitamælar skulu vera á öllum kæligeymum.

24. gr.

24. 1 Mjólkurbúnaður skal vandlega hreinsaður og síðan sótthreinsaður samkvæmt viðurkenndum aðferðum, svo fljótt sem verða má eftir notkun og síðan varinn óhreinindum milli mjalta.

24. 2 Mjaltavélar skulu teknar sundur til hreinsunar eigi sjaldnar en einu sinni í viku Þó er heimilt að slík hreinsun fari fram hálfsmánaðarlega, þar sem fullkomnar sjálfvirkar þvottavélar eru við rörmjaltakerfi.

24. 3 Þegar mjólkurbrúsar koma frá mjólkurstöð skulu þeir þvegnir og sótthreinsaðir tafarlaust og látnir þorna fyrir næstu notkun. Eftir þrif skal brúsum og mjaltafötum hvolft á hreinum og hentugum stað í mjólkurhúsum.

25. gr.

25. 1 Áhöld og tæki, sem koma í snertingu við mjólk, skulu vera úr efnum sem ekki geta mengað mjólkina, svo sem áli, ryðfríu stáli, gleri, plasti og plastgleri, þar til gerðu gúmmíi eða öðrum viðurkenndum efnum. Óheimilt er að nota mjólkurbúnað sem í er látún eða önnur oxandi efni.

V. KAFLI

Mjólkurflutningar.

26. gr.

26. 1 Dæling mjólkur úr heimilisgeymi og úr flutningageymi í geyma mjólkurstöðvar skal fara fram á svo hreinlegan og tryggilegan hátt, að mjólkin verði ekki fyrir mengun, sem rýri gæði hennar og hollustu. Sérstök aðgæsla skal höfð, þegar stút mjólkurdælu bifreiðar er stungið ofan í mjólkina í heimilisgeyminum. Skal stúturinn skolaður vandlega með hreinu vatni, bæði á undan og eftir dælingu mjólkur.

26. 2 Eigi má dæla mjólk úr heimilisgeymi í flutningageymi fyrr en ½ klst. eftir mjaltir, nema þar sem góðir forkælar eru í notkun, og aldrei mjólk sem er yfir 6°C.

26. 3 Dæluhús mjólkurbifreiðar skal vera eins þétt og frekast er unnt. Þéttingar á hurðum skulu ávallt vera heilar og þær endurnýjaðar eftir þörfum.

26. 4 Heimilt er að flytja mjólk í brúsum til mjólkurstöðvar frá þeim framleiðendum sem kæla mjólk, samkvæmt síðari lið málsgreinar 23.11.

26. 5 Ílát, umbúðir og aðferðir til töku mjólkursýna vegna flokkunar mjólkur skulu vera viðurkenndar af Hollustuvernd ríkisins. Mjólkursýni skulu tekin úr heimilisgeymum

eftir að hræran hefur snúist í a.m.k. **3—4 mínútur,** en úr brúsum eftir rækilega blöndun eða úr innvigtunarkeri mjólkurstöðvar. Sýnin skulu geymd i einangruðum kælikassa við 1—6°C.

26. 6 Gæta skal þess vel, að útblástursloft mjólkurbifreiðar berist ekki inn í fjós, mjólkurhús og mjólkurstöð.

26. 7 Eftir tæmingu flutningageymis skal geymirinn, svo og allur dælubúnaður, þveginn og sótthreinsaður tafarlaust á tryggilegan hátt eftir viðurkenndum aðferðum.

26. 8 Hitastig mjólkur í geymum flutningabifreiða og mjólkurbrúsum, meðan á flutningi stendur, má ekki fara yfir 6°C.

26. 9 Mjólkurbifreiðum skal haldið vel hreinum. Eigi má mjólkurbifreið samtímis flytja vörur, sem lykt eða óþrifnaður stafar af, heldur aðeins hreinlegan smávarning í traustum og vel merktum umbúðum og því aðeins að hann sé geymdur i sérstöku geymslurými.

26.10 Ekki má flytja mjólk í brúsum, sem eru ryðgaðir eða að öðru leyti gallaðir.

27. gr.

27. 1 Við flutning mjólkur milli geyma, t.d. dælingu úr heimilisgeymi í flutningageymi og móttöku mjólkur í mjólkurstöð, mega aðeins þeir vinna, sem fengið hafa rækilega tilsögn með námskeiðum eða á annan jafngildan hátt.

27. 2 Hollustuvernd ríkisins er heimilt að setja reglur að fengnum tillögum landlæknis um reglulegar heilsufarsskoðanir þeirra aðila, sem starfa að mjólkurflutningum.

27. 3 Mjólkurbílstjórar skulu gæta þrifnaðar í starfi og vera snyrtilega klæddir. Eigi má ráða mjólkurbílstjóra til fastra starfa eða afleysinga fyrr en þeir hafa verið fræddir um meðferð mjólkur, dælingu hennar, töku sýna og annað varðandi hreinlæti við flutning mjólkur.

VI. KAFLI

Mjólkurstöðvar, meðferð og vinnsla mjólkur.

28. gr.

28. 1 Staðsetning mjólkurstöðvar er háð samþykki viðkomandi heilbrigðisnefndar, sem leitar álits Hollustuverndar ríkisins. Sá sem hyggst reisa og starfrækja mjólkurstöð skal senda heilbrigðisnefnd teikningar ásamt greinagóðri lýsingu á umhverfi, vatns- og frárennslislögnum, búnaði til mengunarvarna og öðru því, sem máli skiptir fyrir heilbrigðisyfirvöld. Slíkt gildir einnig ef um er að ræða umtalsverðar breytingar eða endurbætur á eldra húsnæði.

28. 2 Mjólkurstöðvar skulu afla sér starfsleyfis. Starfsleyfið veitir heilbrigðisnefnd að fengnum tillögum viðkomandi héraðsdýralæknis og Hollustuverndar ríkisins.

28. 3 Tæknilegur stjórnandi mjólkurstöðvar skal hafa lokið minnst tveggja ára bóklegu mjólkurfræði- og/eða mjólkurverkfræðinámi. Hollustuvernd ríkisins er þó heimilt að veita undanþágu frá þessu ákvæði að fengnu samþykki viðkomandi heilbrigðisnefndar og yfirdýralæknis.

28. 4 Lóð og næsta umhverfi mjólkurstöðvar skal vera hreinlegt, afgirt og eins rykbundið og kostur er. Bílastæði, ak- og gangbrautir skulu vera með bundnu slitlagi.

28. 5 Mjólkurstöðvar skulu byggðar úr steinsteypu eða öðru viðurkenndu efni, rúmgóðar, bjartar og vel loftræstar (slagalausar).

Almenn lýsing skal vera a.m.k og til jafnaðar	200 lúx.
Í vinnusölum	300 lúx.
Við móttöku og afgreiðslu	200 lúx.
Í ostageymslu	100 lúx.
Við aflestur tækja a.m.k.	500 lúx.

Setja má nánari reglur um sérlýsingu ef þörf krefur. Verja skal framleiðsluvörur gegn skaðlegum áhrifum frá lömpum og sólarljósi.

28. 6 Veggir og loft í vinnslusölum skulu vera slétt og máluð í ljósum litum. Veggir í vinnslusölum skulu lagðir flísum eða hliðstæðu efni í allt að 2 metra hæð frá gólfi. Gólf í vinnslusölum skulu vera vatnsheld og slétt með halla að góðum niðurföllum og frágangur þeirra þannig að auðvelt sé að þvo og sótthreinsa.

28. 7 Húsakynni og innréttingar mjólkurstöðva svo og mjólkurbúnaður þeirra og flutningabifreiða skulu vera þannig úr garði gerð að auðvelt sé að þvo og sótthreinsa. Mjólkurbúnaði og húsum skal ávallt vel við haldið.

28. 8 Í mjólkurstöðvum skal lofti, gólfi, veggjum og gluggum ávallt haldið vel hreinum. Sérstakt herbergi með nauðsynlegum búnaði skal vera fyrir ræstiáhöld og ræstiefni. Húsakynnin skulu vera hreinlega og snyrtilega umgengin og varin flugum, músum, rottum og öðrum meindýrum, einnig öllum húsdýrum.

28. 9 Vatn, sem notað er í mjólkurstöðvum, skal vera hreint og ómengað og uppfylla ákvæði gildandi reglugerða um drykkjarvatn.

28.10 Í mjólkurstöð skal vera rúmgóð fatageymsla til fataskipta ásamt snyrtiherbergi, baðaðstöðu og hæfilega mörgum salernum og handlaugum með tilheyrandi búnaði samkvæmt gildandi reglum.

28.11 Hæfilegur fjöldi handlauga með heitu og köldu vatni ásamt skammtara með sótthreinsandi sápulegi og einnota pappírsþurrkum skal vera í vinnslusölum mjólkurstöðva. Ávallt skal vera handlaug, þar sem móttaka og afgreiðsla mjólkur og mjólkurvara fer fram.

28.12 Starfsfólk mjólkurstöðva skal gæta ítrasta hreinlætis við starf sitt. Mjólkurfræðingar skulu í því efni sýna öðrum gott fordæmi. Forðast skal allan óþarfa umgang milli hreinna og óhreinna deilda stöðvarinnar.

28.13 Starfsfólk stöðvanna skal klæðast hreinum og heilum brjóstvasalausum vinnufatnaði, hentugum höfuðbúnaði og skófatnaði. Vinnufatnað þennan er óheimilt að nota utan vinnustaðar og hann skal skilinn eftir í fatageymslu að starfi loknu.

28.14 Forráðamenn mjólkurstöðva skulu setja starfsfólkinu hollustu- og hreinlætisreglur. Við ráðningu skulu þeir gera starfsfólkinu nákvæma grein fyrir, hvaða þýðingu ástundun hreinlætis hefur fyrir meðferð og gæði mjólkurafurða og ítreka það með fræðslu, veggspjöldum, bæklingum eða á annan hátt.

28.15 Starfsfólk skal ávallt þvo sér um hendur áður en vinna hefst, eftir notkun salernis, eftir tóbaksnotkun og eftir hvers konar óhreinkun.

28.16 Tóbaksnotkun er stranglega bönnuð þar sem mjólk er unnin og mjólk og mjólkurvörur eru geymdar í mjólkustöðvum.

28.17 Neysla matvæla og drykkja er óheimil nema í matstofu stöðvarinnar og starfsfólki er óheimilt að geyma í stöðinni muni eða hluti, sem eru starfseminni óviðkomandi.

28.18 Eiturefni og hættuleg efni skal varðveita á tryggilegan hátt í sérstakri geymslu, sem er algerlega aðskilin frá öllum matvælum, þannig að óviðkomandi nái ekki til þeirra. Fylgja skal gildandi lögum og reglugerðum um meðferð eiturefna og hættulegra efna.

28.19 Mjólkurbúnaði í mjókurstöðvum skal ávallt halda hreinum með þvotti og sótthreinsun a.m.k. einu sinni á dag og oftar ef þurfa þykir. Áhöld og verkfæri, sem notuð eru við mjólkurvinnslu skulu geymd upphengd á vegg eða á hillum gerðum úr ryðfríum málmi eða öðrum jafngildum efnum. Mjólkurgeymar, þar á meðal flutningageymar bifreiða, skulu ávallt vera þrifnir með viðurkenndum aðferðum að lokinni tæmingu. Við þvott og sótthreinsun búnaðar skal sérstaklega gæta þess að vatn og leifar af þvottaefni eða sóttheinsandi efni verði ekki eftir.

28.20 Þar sem hringrásarkerfi er notað við hreinsun véla og tækja skulu þau tekin sundur og skoðuð a.m.k. einu sinni á ári og oftar ef þurfa þykir.

28.21 Öll gerilsneyðingartæki fyrir mjólk og rjóma skulu búin einstefnu öryggislokum, viðhlítandi hitamælum og síritandi hitamælum. Skylt er að geyma línuritin a.m.k. í 12 mánuði og framvísa þeim hvenær sem þeirra er krafist af opinberum eftirlitsaðilum.

28.22 Öll gerilsneyðingartæki fyrir mjólk og rjóma skulu útbúin þannig að hærri þrýstingur skal vera í þeim hlutum tækisins sem gerilsneydd mjólk rennur um.

28.23 Forráðamönnum mjólkurstöðva ber þegar í stað að tilkynna hlutaðeigandi heilbriðgisnefnd og héraðsdýralækni um allar meiri háttar bilanir í tækjabúnaði mjólkurstöðva sem skert geta gæði eða hollustu mjólkur og mjólkurvara. Skulu tækin tekin úr notkun þegar í stað og ekki notuð aftur fyrr en gengið hefur verið úr skugga um að búnaðurinn sé í lagi.

28.24 Í hverrri mjólkurstöð skal vera viðunandi rannsóknaraðstaða til þess að unnt sé að framkvæma gæðaeftirlit með vinnslu mjólkur og mjólkurvara ásamt flokkun mjólkur samkvæmt ákvæðum reglugerðar þessarar.

29. gr.

29. 1 Mjólkurstöðvar skulu flokka mjólk sem þær taka á móti eftir viðurkenndum aðferðum (sbr. 29.3). Flokkun skal framkvæma einu sinni í viku á mjólk hvers framleiðanda og skal hún a.m.k. tvisvar í mánuði fara fram á mánudegi eða þriðjudegi. Mjólk sem er gölluð og ekki reynist í 1. flokki skal verðfelld (sbr. 29.6).

29. 2 Mjólk hvers framleiðanda skal rannsökuð a.m.k. einu sinni í viku og oftar ef þurfa þykir með tilliti til efna- og lyfjaleifa (sýklalyf, sýklaeyðandi og sýklaheftandi efni). Slík mjólk telst óhæf til manneldis og til fóðurs dýra sem nýtt eru til manneldis ef í henni mælast ofangreindar leifar í meira magni en sem svarar til 0,03 alþjóðlegra eininga af penicillini í ml. Mjólkurbú skulu beita viðurlögum t.d. sektum eða fella niður greiðslu fyrir mjólkursendingar sem reynast innihalda meira eða jafnmikið magn af áðurgreindum efnum. Viðkomandi mjólkurbú eða framleiðandi geta óskað eftir staðfestingu rannsóknastofu Hollustuverndar ríkisins á slíkum niðurstöðum. Mjólkurstöðvar skulu þegar í stað tilkynna mjólkurframleiðanda þegar í mjólk hans finnast ofangreind efni. Næstu mjólkursendingar hans skulu allar rannsakaðar með tilliti til þess og farið skal með þær sem varhugaverðar sbr. gr. 29.10, þar til mjólkin reynist hæf.

29. 3 Af kældri mjólk, sem flutt er til mjólkurstöðvar, skal taka sýni úr kæligeymi eða kældum brúsum framleiðandans. Skulu sýni þessi flokkuð við móttöku mjólkurinnar í stöðina með aðferð I eða II.

I Gerlaræktun og talning (30°C í 72 klst.)
(sjá bráðabirgðaákvæði 7)
Ári eftir gildistöku reglugerðarinnar.
1. fl. 0—100 000 gerlar/ml
2. fl. 100 000—500 000 gerlar/ml
3. fl. 500 000 og fleiri gerlar/ml.

II Litprófun (reduktase — prufa).
(sjá bráðabirgðaákvæði 7).
Ári eftir gildistöku reglugerðarinnar.
Eftir geymslu við 12°C í 18 klst.
1. fl. Aflitun eftir meira en 4½ klst.
2. fl. Aflitun á 2—4 klst.
3. fl. Aflitun á minna en 2 klst.

Mjólkurstöðvar skulu við gildistöku reglugerðarinnar gera framleiðendum grein fyrir hertum kröfum um gæði mjólkurinnar, bæði hvað varðar hámarksfjölda leyfilegra gerla og niðurfellingar litprófunar þar sem það á við.
(sjá ennfremur bráðabirgðaákvæði 8).

29. 4 Mjólkurstöðvum, sem til þess hafa nægilegan tæknibúnað er heimilt að flokka mjólk t.d. mánaðarlega eftir fjölda hitaþolinna og kuldakærra gerla í ógerilsneyddri mjólk og skal þá miðað við eftirfarandi flokkun:

Flokkur	Hitaþolnir gerlar	Kuldakærir gerlar
1. fl.	0—10 000 gerlar/ml	0—50 000 gerlar/ml
2. fl.	10 000—50 000 gerlar/ml	50 000—200 000 gerlar/ml
3. fl.	50 000—fleiri gerlar/ml	200 000 og fleiri gerlar/ml

Þar til nánar verður ákveðið, þá skal ekki nota þessa flokkun til verðfellingar, heldur til aðstoðar við mjólkureftirlit.

29. 5 Talin skal fjöldi fruma í mjólk hvers framleiðanda minnst einu sinni í mánuði. Frumutala er miðuð við beint meðaltal síðustu sex mánaða. Ef frumutala einhvers framleiðanda fer yfir 1 000 000 þá skal mjólkurbú gera viðkomandi framleiðanda og héraðsdýralækni viðvart.

29. 6 Mjólk, sem fer í 2. eða 3. fl., skal verðfelld hjá viðkomandi framleiðanda með eftirfarandi prósentum eftir fjölda sýna í þessum flokkum:

Flokkur	Fjöldi sýna í mánuði í hverjum flokki			
	Eitt	Tvö	Þrjú	Fjögur
2. fl.	1%	3%	6%	10%
3. fl.	5%	12%	21%	32%

Samanlögð prósenta flokkanna skal gilda um verðfellingu fyrir allt mjólkurmagn framleiðandans þann mánuð. Verðfelling pr. lítra mjólkur skal reiknuð af grundvallarverði, sem gildir á hverjum tíma.

29. 7 Sé ógerilsneydd mjólk, sem ætluð er til neyslu, flutt á milli mjókurstöðva skal hún flokkuð á ný í þeirri stöð, sem tekur hana til gerilsneyðingar.

29. 8 Þriðja flokks mjólk telst ekki hæf til sölu sem neyslumjólk. Ber því að halda henni aðskildri við móttöku í mjólkurstöð svo sem frekast er unnt og vinna úr henni þær mjólkurvörur sem mögulegt er, miðað við hráefnið. Reynist mjólk vera í 2. og 3. flokki skal framleiðandanum tilkynnt það svo fljótt sem hægt er. Næstu mjólkursendingar hans skulu allar flokkaðar og litið á þær sem varhugaverðar þar til annað reynist. Falli mjólk einhvers framleiðanda í 2. eða 3. flokk, skal tilkynna það héraðsdýralækni og senda mjólkureftirlitsmann á staðinn. Ef mjólk viðkomandi framleiðanda flokkast áfram í 2. eða 3. flokk þrátt fyrir athuganir og aðgerðir mjólkureftirlitsmanns, er mjólkurstöðinni skylt að kveða til héraðsdýralækni sér til ráðuneytis.

29. 9 Falli mjólk framleiðanda enn í 2. og 3. flokk þrátt fyrir aðgerðir mjólkureftirlitsmanns og héraðsdýralæknis, er mjólkurstöð skylt að neita móttöku mjólkurinnar.

29.10 Til þess að koma í veg fyrir að 3. flokks mjólk blandist saman við aðra mjólk, þá skulu mjólkurbifreiðastjórar gæta þess að dæla ekki mjólk sem er sýnilega varhugaverð í flutningageyma. Sömu aðgæslu skal viðhafa við móttöku á mjólk úr brúsum í mjólkurstöð. Mjólkurstöðvar skulu setja eigin starfsreglur um nánari framkvæmd í slíkum tilfellum, að höfðu samráði við Hollustuvernd ríkisins.

29.11 Mjólkurstöðvar skulu mánaðarlega senda skýrslu til Hollustuverndar ríkisins og héraðsdýralæknis um flokkun mjólkur í 2. og 3. flokk frá hverjum einstökum framleiðanda í hverri viku. Einnig skal í áðurnefnda skýrslu skrá fjölda mjólkursýna þar sem magn efna og lyfjaleifa er yfir þeim mörkum sem tilgreind eru í gr. 29.2. Þá

skal tilgreina heildarmagn mjólkur, sem mjólkurstöðin tekur við. Tilkynna skal héraðsdýralækni þegar í stað ef um er að ræða óeðlilega slæma flokkun mjólkur hjá framleiðanda.

29.12 Mjólkurstöðvar skulu tilkynna viðkomandi héraðsdýralækni þegar mjókurframleiðandi á samlagssvæðinu hættir að leggja inn mjólk eða þegar nýr framleiðandi gengur í mjólkursamlagið, sjá einnig 42. gr.

30. gr.

30. 1 Mjólk, sem kæld er í kæligeymi eða með öðrum kælibúnaði sbr. gr. 23.10 og ætluð er til neyslu, má ekki vera eldri en 78 klst., þegar hún berst mjólkurstöð. Mjólkin skal kæld niður í 1—4°C strax og hún berst viðkomandi mjólkurstöð, ef gerilskerðing eða gerilsneyðing hennar dregst lengur en 4 klst.

30. 2 Mjólk, sem ekki er gerilskert og flutt er milli mjólkurstöðva, skal gerilsneydd eigi síðar en 18 klst. eftir móttöku í fyrri stöðinni.

30. 3 Víkja má frá ákvæðum um hámarksaldur mjólkur, þegar sérstaklega stendur á svo sem vegna ófærðar, náttúruhamfara, verkfalla og nauðsynlegra mjólkurflutninga milli sölusvæða, enda sé ákvæðum 29. gr. um 3. flokks mjólk fylgt engu að síður.

30. 4 Óheimilt er að tvígerilsneyða mjólk, sem selja skal sem neyslumjólk, nema til komi sérstakt leyfi Hollustuverndar ríkisins.

30. 5 Heimilt er að tvígerilsneyða rjóma og undanrennu, sem flutt eru á milli mjólkurstöðva. Síðari hitunin skal ávallt vera við hærra hitastig.

30. 6 Áður en mjólk er gerilsneydd í mjólkurstöð skal hún hreinsuð í hreinsiskilvindu eða síuð.

31. gr.

31. 1 Hitun mjólkur og mjólkurvöru er gerð í þeim tilgangi að sneyða vöruna að nokkru eða öllu leyti lifandi örverum, og skal fara fram í tækjum sem Hollustuvernd ríkisins viðurkennir og með eftirfarandi aðferðum:

a) Hitun upp í 62— 65°C í 30 mín. Gerilsneyðing.
b) Hitun upp í 72— 78°C í 15—20 sek. Gerilsneyðing.
c) Hitun upp í 81— 95°C í 15—20 sek. Há gerilsneyðing.
d) Hitun upp í 130—150°C í 1—2 sek. Leifturhitun.
e) Hitun upp í 63— 68°C í 15 sek. Gerilskerðing (forhitun).
f) Hitun upp í 105—121°C. Niðursuða.

Ef beita á öðrum aðferðum til hitunar, skal leita samþykkis Hollustuverndar ríkisins hverju sinni.

31. 2 Heimilt er að forhita mjólk í mjólkurstöð til þess að auka geymsluþol hennar ef geyma þarf mjólkina lengur en 36 klst., áður en gerilsneyðing hennar, pökkun og vinnsla hefst. Forhituð mjólk skal gefa jákvæða svörun við fosfataseprófun. Þar sem forhitun verður ekki við komið er Hollustuvernd ríkisins heimilt að leyfa tvígerilsneyðingu, ef geyma þarf mjólkina lengur en 36 klst. áður en síðari gerilsneyðing, pökkun og vinnsla hefst.

32. gr.

32. 1 Strax að lokinni gerilsneyðingu eða forhitun skal kæla neyslumjólk niður í 1—4°C og geyma hana þannig.

33. gr.

33. 1 Strax að lokinni pökkun nýmjólkur og annarra mjólkurvara í mjólkurstöð mega ekki finnast fleiri kólígerlar í vörunni en sem samsvarar MPN (Most Probable Number) 10 í ml og heildargerlafjöldi (líftala) hennar má ekki þá vera meiri en 30 000 í ml með ræktun við 30°C í 72 klst.

33. 2 Ef nýmjólk og mjólkurvörur frá mjólkurstöð standast ekki kröfur um gæði og uppgefið geymsluþol eða er ábótavant á annan hátt skal viðkomandi heilbrigðisnefnd krefjast úrbóta innan tiltekins tímabundins frests og tilkynna það Hollustuvernd ríkisins. Heilbrigðisnefnd skal ennfremur ákvarða takmarkaðan sölufrest varanna sé þess þörf. Sé ekki bætt úr, getur viðkomandi heilbrigðisnefnd í samráði við Hollustuvernd ríkisins stöðvað vinnslu og sölu viðkomandi vöru.

34. gr.

34. 1 Ílát, áhöld og tæki sem notuð eru við vinnslu eða til að geyma mjólk eða mjólkurvörur, skulu þannig gerð að þau geti ekki mengað vöruna og að auðvelt sé að þvo þau og sótthreinsa.

34. 2 Til að loka eða þétta mjólkurílát má ekki nota efni, sem heldur í sér mjólk eða vatni, t.d. gúmmísvamp. Lokin á mjólkurílátum, brúsum og geymum skulu vera þannig, að þau nái út yfir barmana.

VII. KAFLI

Dreifing, útsölustaðir og sala mjólkurvara.

35. gr.

35. 1 Við dreifingu nýmjólkur og mjólkurvara til útsölustaða skal hitastig varanna vera 1—5°C.

35. 2 Á útsölustöðum nýmjólkur og mjólkurvara skal vera kælibúnaður þar sem þessi viðkvæmu matvæli skulu geymd við 1—4°C, þar til og á meðan sala fer fram. Að öðru leyti skal um sölustaði nýmjólkur og mjólkurvara fylgt ákvæðum gildandi heilbrigðisreglugerðar og annarra reglugerða um umferð og sölu matvæla og annarrar neysluvöru.

Stærð kæligeymslu á sölustað skal miðast við að hún rými það magn nýmjólkur og mjólkurvara sem selst á söluhæsta degi vikunnar.

35. 3 Óheimilt er að geyma varning með mjólk og/eða mjólkurvörum sem getur valdið skemmdum á þeim eða spillt á annan hátt.

35. 4 Ytri umbúðir um nýmjólk og mjólkurvörur, sem notaðar eru oftar en einu sinni, eins og t.d. mjólkurkassa, er óheimilt að nota í öðru skyni.

36. gr.

36. 1 Eigi má selja í lausri vigt mjólk, nýmjólk eða mjólkurvörur aðrar en skyr, osta og mjólkur- og rjómaís. Ógerilsneydda mjólk má ekki selja eða bjóða til sölu, né nota á stofnunum sem framleiða eigin mjólk.

VIII. KAFLI

Mjólk, nýmjólk og mjólkurvörur óhæfar til sölu.

37. gr.

37. 1 Óheimilt er að selja eða bjóða til sölu mjólk, nýmjólk eða mjólkurvörur nema vörurnar séu óskemmdar og hafi eðlilegt bragð, lykt og útlit.

37. 2 Óheimilt er að selja eða bjóða til sölu mjólk úr kúm með sjúkdóma sem spillt geta mjólkinni og eru varhugaverðir heilbrigði manna.

37. 3 Óheimilt er að selja eða bjóða til sölu mjólk úr kúm sem fengið hafa lyf sem eru varhugaverð heilbrigði manna, eða sem á annan hátt geta spillt mjólkinni á meðan útskolunartíma lyfjanna er ekki lokið.

Sérstaklega á þetta við um hormónalyf (kyn- og efnaskiptahormónar), róandi lyf, verkjastillandi lyf, sýklalyf og sníklalyf. Lyfjabúðum er óheimilt að afhenda lyfseðilsskyld dýralyf án lyfseðils frá dýralækni. Lyfjum þessum skulu fylgja skriflegar leiðbeiningar og ber dýralækni hverju sinni að gera eiganda dýrs sérstaka grein fyrir því, hve lengi mjólkin er óhæf til manneldis.

37. 4 Óheimilt er að selja eða bjóða til sölu mjólk sem í hefur verið blandað vatni eða undanrennu eða mjólk úr öðrum dýrum en kúm. Sama gildir um mjólk sem blönduð hefur verið broddmjólk eða geldmjólk og um mjólk sem hleypur, þegar hún er soðin eða blönduð að jöfnu rúmmáli með þynntum vínanda, sem í eru 68% etylalkóhól miðað við rúmmál.

38. gr.

38. 1 Óheimilt er að selja eða bjóða til sölu mjólk, nýmjólk og mjólkurvörur sem í eru sýklar hættulegir heilbrigði manna eða í er óeðlilega mikið af örverum sem rýra hollustu og gæði varanna.

38. 2 Óheimilt er að selja nýmjólk eða mjólkurvörur sem í finnast fleiri kólígerlar en sem samsvarar MPN 10 í ml.

38. 3 Heildargerlafjöldi (líftala) nýmjólkur og ósýrðra mjólkurvara sem boðnar eru til sölu má ekki vera meiri en 100 000 í ml, hvort sem um er að ræða ræktun við 30°C eða ræktun kuldakærra gerla.

38. 4 Nýmjólk og mjólkurvörur teljast óhæfar til sölu og neyslu ef í þeim finnst, með viðurkenndum mælingaraðferðum (delevotest®, thermocult®) mælanlegt magn af lyfja- og efnaleifum (sýklalyf, sýklaeyðandi og sýklaheftandi efni).

38. 5 Óheimilt er að selja eða bjóða til sölu mjólk, nýmjólk og mjólkurvörur sem í eru aðskotaefni svo sem málmar (t.d. blý og tin), útrýmingarefni, (leifar af skordýra- og plöntueitri), þvotta- og sótthreinsiefni eða önnur efni sem talin eru varhugaverð heilbrigði neytenda.

38. 6 Óheimilt er að selja eða bjóða til sölu nýmjólk eða mjólkurvörur sem í hefur verið blandað öðrum aukefnum en leyft er samkvæmt gildandi reglugerð um notkun aukefna í matvæli og aðrar neysluvörur.

38. 7 Óheimilt er að selja endurunna mjólk (nýmjólk, léttmjólk eða undanrennu), nema sannalegur skortur sé á þessum vörum og að fyrir liggi heimild til þess frá Hollustuvernd ríkisins. Endurunna mjólk má aðeins selja sem samsetta mjólk (nýmjólk, léttmjólk eða undanrennu) eða hluta af samsettri mjólk og skulu umbúðirnar auðkenndar sérstaklega.

IX. KAFLI

Framkvæmd eftirlits.

39. gr.

39. 1 Hollustuvernd ríkisins hefur yfirumsjón með framkvæmd reglugerðar þessarar nema að því er varðar eftirlitsstörf dýralækna. Embætti yfirdýralæknis mælir fyrir um eftirlitsstörf dýralækna og önnur atriði er því eftirliti tengjast. Við Hollustuvernd ríkisins skal starfa sérfróður starfsmaður sem meðal annars skal annast umsjón með tækjabúnaði og vinnslu mjólkurstöðva og samræma eftirlit með starfsemi þeirra og leyfisveitingum.

39. 2 Mjólkurbúnaður sem fluttur er til landsins eða framleiddur innanlands skal samþykktur af Hollustuvernd ríkisins áður en mjólkurframleiðendur og vinnsluaðilar mjólkur taka hann í notkun. Með innfluttum mjólkurbúnaði sem notaður hefur verið erlendis skal fylgja vottorð um tækin frá heilbrigðisyfirvöldum viðkomandi lands.

Hollustuvernd ríkisins getur bannað innflutning á ákveðnum tækjum, ef gildar ástæður eru fyrir hendi.

39. 3 Mjólkurstöðvar skulu hafa í þjónustu sinni þjálfaða starfsmenn, sem hafa aflað sér sérmenntunar til leiðbeiningar mjólkurframleiðendum um meðferð mjólkur, mjaltavéla og kælibúnaðar á framleiðslustað. Þeir skulu ásamt héraðsdýralæknum stuðla að viðhlýtandi hreinlæti við alla meðferð mjólkur og mjólkurbúnaðar.

39. 4 Hollustuvernd ríkisins mælir fyrir um sýnatökur, örveru- og efnafræðilegar rannsóknaraðferðir, aðferðir við frumutalningu, mat á mjólk, nýmjólk og mjólkurvörum og notkun efna og aðferða við hreinsun og sótthreinsun mjólkur- og kælibúnaðar.

39. 5 Einungis skal nota viðurkennd þvotta-, hreinsi- og gerileyðandi efni þar sem framleiðsla og vinnsla mjólkur og mjólkurvara fer fram.

40. gr.

40. 1 Héraðsdýralæknar skulu hver í sínu umdæmi annast reglulegt eftirlit með heilbrigði og hirðingu mjólkurkúa og þrifalegri umgengni í fjósum og mjólkurhúsum, þar sem framleidd er sölumjólk sbr. lög nr. 77/1981 um dýralækna og 4. gr. erindisbréfs héraðsdýralækna nr. 197/1971. Landbúnaðarráðherra getur þó falið öðrum dýralæknum þetta eftirlit á tilteknum svæðum, ef henta þykir, að fengnum tillögum yfirdýralæknis og viðkomandi héraðsdýralæknis. Heilbrigðisfulltrúar viðkomandi svæðis skulu vera héraðsdýralæknum til aðstoðar við fjósaskoðun ef héraðsdýralæknir óskar þess.

40. 2 Héraðsdýralæknir skal framkvæma þetta eftirlit árlega hjá hverjum framleiðanda sölumjólkur og afhenda honum að því loknu fjósaskoðunarvottorð, sem veitir honum leyfi til mjólkursölu, ef hann telur að fullnægt sé þeim skilyrðum um heilbrigði nautgripa, húsakost, mjaltaaðstöðu, mjólkurbúnað, umgengni og aðra aðstöðu til framleiðslu sölumjólkur, sem sett eru í reglugerð þessari.

40. 3 Fjósaskoðunarvottorð héraðsdýralæknis er ígildi starfsleyfis sbr. ákvæði 6. gr. reglugerðar nr. 101/1977 um breytingu á reglugerð nr. 250/1976 um tilbúning og dreifingu matvæla og annarra neyslu- og nauðsynjavara.

40. 4 Gildistími fjósaskoðunarvottorðs er þar til næsta skoðun fer fram. Enginn má framleiða mjólk til sölu, nema hafa þetta vottorð í fullu gildi.

40. 5 Vottorð þau sem um getur í þessari grein skulu skrifuð á eyðublöð í fjórriti sem yfirdýralæknir lætur í té.

41. gr.

41. 1 Komist héraðsdýralæknir að því við fjósaskoðun, að aðstaða mjólkurframleiðanda brýtur í bága við eða fullnægir ekki ákvæðum reglugerða svo dæma verður fjós hans, hreinlætisástand þess eða heilbrigði gripanna óviðunandi skal héraðsdýralæknir krefjast úrbóta, skriflega.

41. 2 Héraðsdýralæknir skal gefa framleiðanda hæfilegan, tímabundinn frest til nauðsynlegra lagfæringa og endurbóta. Afrit af fyrirmælum þessum skal þegar í stað senda mjólkurstöðvarstjóra. Héraðsdýralæknir skal gefa heilbrigðisnefnd upplýsingar um málið telji hann þess þörf.

41. 3 Héraðsdýralæknir getur veitt frekari frest til úrbóta ef óviðráðanlegar ástæður hafa tafið þær, svo sem slys eða náttúruhamfarir.

41. 4 Hyggist framleiðandi hætta mjólkurframleiðslu fyrir fullt og allt má veita honum undanþágu í allt að 6 mánuði, án þess að úrbætur fari fram.

41. 5 Þegar veittur er tímabundinn frestur sbr. 41. 1—4 skal héraðsdýralæknir afhenda framleiðanda vottorð er heimili sölu á mjólk, en aðeins á meðan á hinum tilskylda

fresti stendur. Afrit þessa vottorðs skal senda mjólkurstöðvarstjóra. Eldra fjósaskoðunarvottorð dýralæknis fellur þá sjálfkrafa úr gildi. Jafnskjótt og úrbótum er lokið skal framleiðandi tilkynna það héraðsdýralækni.

41. 6 Nú telur héraðsdýralæknir, eftir að veittur frestur er liðinn, að enn sé ástand í fjósi mjólkurframleiðanda óviðunandi, þar sem ekki hafi verið sinnt ítrekuðum kröfum eða þeim eigi sinnt á viðunandi hátt og skal héraðsdýralæknir þá veita stuttan lokafrest. Ef viðhlítandi úrbætur hafa ekki verið gerðar að lokafresti liðnum, skal mjólkursala stöðvuð.

41. 7 Héraðsdýralæknir skal tafarlaust senda skýrslu um veittan lokafrest og kröfu um stöðvun á móttöku mjólkur og aðdraganda hennar til viðkomandi mjólkurstöðvarstjóra og yfirdýralæknis.

41. 8 Verði héraðsdýralæknir þess var, að svo mjög sé áfátt heilbrigði mjólkurkúa, umgengni, þrifnaði eða að mjólkinni sé spillt svo í meðferð að hætta geti stafað af fyrir neytendur t.d. vegna bráðrar júgurbólgu, veiruskitu, miltisbruna eða salmonellasýki eða annarra bráðra smitsjúkdóma, þá skal héraðsdýralæknir þegar í stað stöðva sölu mjólkur frá því kúabúi og láta framleiðanda í té rökstudd, skrifleg fyrirmæli um það. Fjósaskoðunarvottorð dýralæknis fellur sjálfkrafa úr gildi meðan á slíkri sölustöðvun mjólkur stendur.

41. 9 Í slíkum tilvikum skal héraðsdýralæknir tafarlaust tilkynna mjólkurstöðvarstjóra um ákvörðun sína og krefjast þess, að hætt verði móttöku mjólkur frá viðkomandi kúabúi uns úrbætur hafa farið fram eða sjúkdómur afstaðinn. Héraðsdýralæknir skal senda yfirdýralækni greinargerð um málið.

41.10 Mjólkurstöðvarstjóra er skylt að taka til greina fyrirmæli héraðsdýralæknis um tímabundið sölubann (sbr. gr. 41.8) og tilkynna að framleiðanda tafarlaust að móttaka mjólkur frá honum sé stöðvuð.

41.11 Ákvörðun héraðsdýralæknis um sölustöðvun er heimilt að áfrýja þegar í stað til úrskurðar yfirdýralæknis.

41.12 Hafi bann verið lagt á sölu mjólkur frá framleiðanda um stundarsakir (sbr. gr. 41.8), skal héraðsdýralæknir fylgjast með því hvað líður gangi sjúkdóms, sé slíku til að dreifa.

41.13 Þegar héraðsdýralæknir telur fært, að undangenginni athugun, að heimila sölu mjólkur á nýjan leik, skal hann án tafar tilkynna framleiðanda það, viðkomandi mjólkurstöðvarstjóra og yfirdýralækni með bréfi. Skal héraðsdýralæknir þá láta framleiðanda í té nýtt fjósaskoðunarvottorð, er heimilar sölu mjólkur að nýju.

41.14 Framleiðanda er skylt að leyfa opinberum eftirlitsmönnum aðgang að kúabúi sínu til skoðunar hvenær sem óskað er, hvort sem um er að ræða reglubundið eftirlit eða skoðun að gefnu tilefni. Þessir eftirlitsmenn eru: yfirdýralæknir, héraðsdýralæknar, fulltrúar heilbrigðisnefnda og Hollustuverndar ríkisins. Framleiðanda er einnig skylt að veita eftirlitsmanni mjólkurstöðvar aðgang að kúabúi sínu.

41.15 Nú neitar framleiðandi opinberum aðilum leyfis til skoðunar og skal þá eftirlitsmaður samstundis kæra það til viðkomandi lögreglustjóra eða sýslumanns og krefjast þess að mjólkurstöðin stöðvi móttöku mjólkur frá viðkomandi framleiðanda um stundarsakir.

41.16 Héraðsdýralæknar skulu afhenda yfirdýralækni afrit af fjósaskoðunarvottorði næstliðins árs fyrir 1. ágúst ár hvert og skal Hollustuvernd ríkisins hafa greiðan aðgang að þeim. Sömuleiðis er héraðsdýralækni skylt að afhenda viðkomandi mjólkurstöð afrit fjósaskoðunarvottorða.

41.17 Að lokinni árlegri fjósaskoðun skulu héraðsdýralæknar semja yfirlitsskýrslu um fjósaskoðun og júgursjúkdóma mjólkurkúa á eyðublöð sem yfirdýralæknir lætur

þeim í té og skal skýrslan send honum, Hollustuvernd ríkisins og viðkomandi mjólkurstöð fyrir 1. júlí ár hvert. Rannsóknastofnun mjólkuriðnaðarins skal heimill aðgangur að þessum yfirlitsskýrslum, hjá Hollustuvernd ríkisins og yfirdýralækni.

41.18 Nauðsynlegar aukaskoðanir að mati héraðsdýralæknis greiðast af viðkomandi mjólkurstöð.

42. gr.

42. 1 Mjólkurstöð er óheimilt að taka við mjólk til vinnslu og sölu, frá nýjum innleggjanda, fyrr en héraðsdýralæknir hefur skoðað fjós hans, kýr og alla hreinlætisaðstöðu og gefið út fjósaskoðunarvottorð. Sama gildir ef hafin er mjólkurframleiðsla að nýju eftir 1 ár eða lengra hlé.

43. gr.

43. 1 Héraðsdýralæknar (sbr. lög nr. 77/1981) og heilbrigðiseftirlit (sbr. lög nr. 109/1984) skulu hafa samvinnu um eftirlit með mjólkurstöðvum. Ofangreindir aðilar skulu a.m.k. árlega fara saman í eftirlitsferð í mjólkurstöð. Eftirlitsaðilar skulu sérstaklega fylgjast með eftirfarandi:

1. Að framkvæmt sé nauðsynlegt viðhald bygginga, tækjabúnaðar og lóða.
2. Mjólkurflutningum, ásamt dælingu, móttöku mjólkur og kælingu hennar.
3. Hreinsun flutninga- og kæligeyma og þrifum mjólkurbifreiða.
4. Umgengni í vinnslusölum, geymslum, snyrtiherbergjum og vistarverum starfsfólks, ásamt meðferð á hlífðarfatnaði.
5. Þvotti og sótthreinsun á mjólkurbúnaði.
6. Réttum afköstum og þrifum gerilsneyðingartækja.
7. Vinnslu mjólkur og mjólkurvara og þeim hráefnum sem notuð eru.
8. Gæðaflokkun mjólkur frá framleiðendum.
9. Geymslu nýmjólkur og mjólkurvara.

43. 2 Mjólkurstöðvum er skylt að hafa eftirlitsbók, þar sem eftirlitsaðilar skulu skrá athugasemdir og fyrirmæli sín vegna eftirlitsins.

44. gr.

44. 1 Heilbrigðiseftirlit svæða og héraðsdýralæknar skulu sjá um að tekin séu og send sýni af mjólk, nýmjólk og mjólkurvörum á ýmsum stigum framleiðslu, flutnings, vinnslu og dreifingar eins oft og þurfa þykir.

44. 2 Kostnaður við töku og sendingu sýna (sbr. 44.1) greiðist úr sveitarsjóði, en rannsókn sýnanna sem send eru af opinberum eftirlitsaðilum til rannsóknarstofu Hollustuverndar ríkisins greiðist í samræmi við lög nr. 109/1984 og gjaldskrár settar samkv. þeim.

45. gr.

45. 1 Hollustuvernd ríkisins getur sett reglur um frekari framkvæmd þessarar reglugerðar t.d. um rannsóknaraðferðir og hámark efna (sbr. 38.5). Hafa skal samráð við embætti yfirdýralæknis varðandi atriði sem tengjast eftirliti héraðsdýralækna.

X. KAFLI

Viðurlög og málsmeðferð.

46. gr.

46. 1 Fyrir brot gegn mjólkurreglugerð þessari eða fyrirmælum gefnum skv. henni skal farið að hætti opinberra mála.

46. 2 Um málsmeðferð, úrskurði og viðurlög fer skv. VII. kafla laga nr. 109/1984 um hollustuhætti og heilbrigðiseftirlit.

46. 3 Um aðbúnað, hollustuhætti og öryggi vegna starfsmanna í mjólkuriðnaði fer skv. lögum nr. 46/1980.

XI. KAFLI
Undanþágur.

47. gr.

47. 1 Heilbrigðisnefnd getur veitt undanþágur frá einstökum ákvæðum þessarar reglugerðar að fengnu samþykki Hollustuverndar ríkisins og yfirdýralæknis eftir því sem við á.

XII. KAFLI
Gildistaka.

48. gr.

48. 1 Reglugerð þessi er sett með stoð í lögum nr. 109/1984 um hollustuhætti og heilbrigðiseftirlit, sbr. og lög nr. 24/1936 um eftirlit með matvælum og öðrum neysluog nauðsynjavörum, að höfðu samráði við landbúnaðarráðuneytið hvað snertir þá þætti sem dýralæknar eiga að sjá um, sbr. lög um dýralækna nr. 77/1981 og öðlast gildi 1. mars 1986.

48. 2 Jafnframt fellur úr gildi reglugerð nr. 269/1973 um mjólk og mjólkurvörur ásamt síðari breytingum.

Ákvæði til bráðabirgða til fullnustu ákvæða reglugerðarinnar.

1. Við fjós þar sem ekki eru fyrir hendi haughús sbr. 17. gr. 5. tl. er mjólkurframleiðendum veittur frestur til 1. janúar 1990 til að fullnægja þeim ákvæðum.
2. Í fjósum þar sem ekki er fyrir hendi snyrtiaðstaða sbr. 17. gr. 7. tl. er mjólkurframleiðendum veittur frestur til 1. janúar 1987 til að fullnægja þeim ákvæðum.
3. Mjólkurframleiðendum skal gefinn frestur í eitt ár frá gildistöku reglugerðar þessarar til þess að uppfylla ákvæði 1. tl. 23. gr., 10. tl. 23. gr. og 12. tl. 23. gr.
4. Starfandi mjólkurstöðvum við gildistöku reglugerðar þessarar er þrátt fyrir ákvæði 28. gr. 2. tl. heimilt að starfa áfram án sérstaks starfsleyfis fram til 1. janúar 1987. Frá og með þeim tíma skulu allar mjólkurstöðvar hafa starfsleyfi.
5. Mjólkurstöðvum sem ekki uppfylla skilyrði 22. tl. 28. gr. er gefinn frestur til 2 ára eftir gildistöku reglugerðar þessarar til að fullnægja ákvæðum þessarar greinar.
6. Í mjólkurstöðvum, þar sem ekki er fyrir hendi rannsóknaraðstaða, er veittur 3 ára frestur frá gildistöku reglugerðar þessarar til að fullgera slíka aðstöðu.
7. **I Gerlaræktun og talning (30°C í 72 klst.)**
   Við gildistöku reglugerðarinnar.
   1. fl. 0—250 000 gerlar/ml
   2. fl. 250 000—500 000 gerlar/ml
   3. fl. 500 000 og fleiri gerlar/ml.

   II Litprófun (reduktase — prufa).
   Við gildistöku reglugerðarinnar.
   Eftir geymslu við 14°C í 18 klst.
   1. fl. Aflitun eftir meira en 3 klst.
   2. fl. Aflitun á 1—3 klst.
   3. fl. Aflitun á minna en 1 klst.
8. Mjólkurstöðvar sem við gildistöku reglugerðarinnar flokka mjólk samkvæmt aðferð II, litprófun, skulu innan tveggja ára frá gildistöku reglugerðarinnar taka upp flokkun samkvæmt aðferð I.

Heilbrigðis- og tryggingamálaráðuneytið, 8. janúar 1986.

Ragnhildur Helgadóttir.

Ingimar Sigurðsson.

AUGLÝSING

um breytingu á gjaldskrá nr. 157/1985 fyrir heilbrigðiseftirlit á starfssvæði Heilbriðgiseftirlits Eyjafjarðar, samkvæmt 5. gr. 6. tl. laga nr. 109/1984.

1. gr.

Upphæð eftirlitsgjalda samkv. 4. gr. verði sem hér segir:

1. flokkur	kr.	4 000,00
2. flokkur	kr.	8 000,00
3. flokkur	kr.	15 000,00
4. flokkur	kr.	25 000,00

2. gr.

Ofangreind gjaldskrá, sem samin er og samþykkt af sveitarstjórnum á svæði Heilbrigðiseftirlits Eyjafjarðar að höfðu samráði við svæðisnefnd heilbriðgiseftirlits staðfestist hér með til þess að öðlast gildi þegar í stað viðkomandi til eftirbreytni.

Heilbrigðis- og tryggingamálaráðuneytið, 20. janúar 1986.

F. h. r.
Ingimar Sigurðsson.

Soffía Magnúsdóttir.

22. janúar 1986 Nr. 37

REGLUGERÐ

um stjórn mjólkurframleiðslunnar verðlagsárið 1985–1986.

1. gr.

Merking orða er í reglugerð þessari sem hér segir:

Mjólkurframleiðandi er hver sá, sem á eigin vegum hefur með höndum mjólkurframleiðslu til afhendingar í afurðastöð, hvort sem er einstaklingur, lögaðili, aðili að félagsbúi eða ríkisbú.

Búmark er viðmiðunartala afurðaeininga, sem ákveðin er með reglugerð nr. 465/1983 og skv. lögum nr. 46. 27. júní 1985.

Fullvirðismark mjólkur er það hlutfall af búmarki í mjólk, sem búmarkssvæði er reiknað á grundvelli samnings skv. a-lið 30. gr. l. nr. 47. 27. júní 1985.

Fullvirðisréttur er það framleiðslumagn, sem framleiðandi afhendir til sölu í afurðastöð og honum er ábyrgst fullt verð fyrir skv. reglugerð þessari.

Ærgildisafurð er afurðaeining. Ein ærgildisafurð telst vera 16,8 kg af dilkakjöti og tilsvarandi verðmæti í kjöti af fullorðnu fé, eða 174 lítrar af mjólk.

2. gr.

Ákvæði þessarar reglugerðar miðast við verðlagsárið 1985–1986, þ. e. tímabilið 1. september 1985 til 31. ágúst 1986. Á því tímabili skulu mjólkurframleiðendur fá greitt fullt grundvallarverð fyrir 107 000 000 -eitt hundrað og sjö milljónir- lítra mjólkur, eins og verðið er ákveðið af verðlagsnefnd búvara á hverju verðtímabili. Miðað er við innvegna mjólk til mjólkurbúa, sem skipt er á milli mjólkurframleiðenda eftir ákvæðum þessarar reglugerðar.

3. gr.

Heildarfullvirðisrétti mjólkur skv. 2. gr. skal skipt á milli mjólkurframleiðenda í tveimur áföngum. Í fyrsta lagi skal honum skipt niður á einstök héruð, svonefnd búmarkssvæði, sbr. 4. gr. Í öðru lagi skal fullvirðisrétti hvers búmarkssvæðis skipt á milli einstakra framleiðenda á lögbýlum á hverju svæði, sbr. 6. gr. þessarar reglugerðar.

Framleiðsluráð landbúnaðarins reiknar út fullvirðismark, svo og fullvirðisrétt fyrir mjólkurframleiðendur og heldur skrá um hann. Framleiðsluráð landbúnaðarins lætur afurðastöðvum í té afrit af skrá yfir fullvirðisrétt mjólkurframleiðenda á starfssvæði viðkomandi afurðastöðvar.

Framleiðsluráð landbúnaðarins hefur með höndum öflun upplýsinga og útreikninga vegna framkvæmdar þessarar reglugerðar, svo og eftirlit með uppgjöri afurðastöðva við mjólkurframleiðendur. Afurðastöðvum er skylt að láta Framleiðsluráði í té allar þær upplýsingar sem að gagni geta komið við störf þess og þær geta veitt.

4. gr.

Búmarkssvæði eru þessi:

Svæði nr.:

1. Gullbringusýsla, Grindavík, Keflavík og Njarðvík.
2. Kjósarsýsla, Reykjavík, Hafnarfjörður, Kópavogur, Garðabær og Seltjarnarnes.
3. Borgarfjarðarsýsla utan Skarðsheiðar og Akranes.
4. Borgarfjarðarsýsla innan Skarðsheiðar.
5. Mýrasýsla.
6. Snæfellsness- og Hnappadalssýsla og Ólafsvík.
7. Dalasýsla.
8. Austur-Barðarstrandarsýsla.
9. Vestur-Barðarstrandarsýsla.
10. Vestur-Ísafjarðarsýsla.
11. Norður-Ísafjarðarsýsla, Ísafjörður og Bolungarvík.
12. Strandasýsla.
13. Vestur-Húnavatnssýsla.
14. Austur-Húnavatnssýsla.
15. Skagafjarðarsýsla, Sauðárkrókur og Siglufjörður.
16. Eyjafjarðarsýsla, Akureyri, Dalvík og Ólafsfjörður.
17. Suður-Þingeyjarsýsla vestan Ljósvatnsskarðs.
18. Suður-Þingeyjarsýsla austan Ljósavatnsskarðs og Húsavík.
19. Keldunes-, Öxarfjarðar-, Fjalla-, Presthóla-, og Raufarhafnarhreppar í Norður-Þingeyjarsýslu.
20. Aðrir hreppar í Norður-Þingeyjarsýslu.
21. Norður- og Suður-Múlasýslur, Seyðisfjörður, Neskaupstaður og Eskifjörður.
22. Austur-Skaftafellssýsla.
23. Vestur-Skaftafellssýsla.
24. Rangárvallasýsla.
25. Árnessýsla og Selfoss.

5. gr.

Fullvirðisréttur búmarkssvæðis fyrir mjólk verðlagsárið 1985/1986 skal fundinn þannig:

a) Heildarbúmarki hvers svæðis í mjólk og sauðfjárafurðum 31. desember 1980 skal skipt á milli mjólkur og sauðfjárafurða í hlutföllum sem giltu á milli þessara búgreina í búmarki eins og það var 31. ágúst 1985.

b) Sú tala ærgildisafurða í mjólk sem reiknast á þennan hátt, er tvígild á móti meðalframleiðslu mjólkur innan búmarks á svæðinu verðlagsárin 1982/1983, 1983/1984 og 1984/1985, sem reiknast eingild. Meðaltal þessara tveggja þátta, svo sem segir hér að framan, myndar fullvirðisrétt hvers svæðis, sem þó getur ekki orðið meiri en mjólkurframleiðsla á svæðinu innan búmarks verðlagsárið 1984/1985, sbr. þó ákvæði 1. og 2. töluliðar þessara greinar. Þann fullvirðisrétt sem reiknast hverju svæði og er umfram mjólkurframleiðslu þess verðlagsárið 1984/1985 skal færa til þeirra svæða þar sem samdráttur framleiðslu er mestur, með hliðstæðum hætti og segi í b-lið 2. tl. þessarar greinar.

Áður en heildarfullvirðisrétti skv. 2. gr. er skipt á milli einstakra búmarkssvæða, skal draga frá honum 1 200 000 lítra mjólkur og ráðstafa sérstaklega með neðangreindum hætti:

1. 200 000 lítrum skipt á milli mjólkurframleiðenda á búmarkssvæðum nr. 10 og 11. Búnaðarsamband Vestfjarðar ákveður skiptingu þessa eigi síðar en 1. apríl 1986 í samræmi við ákvæði 10. gr.
   Rísi ágreiningur um þá ákvörðun skal honum vísað til nefndar sem skipuð er skv. 31. gr. l. nr. 45/1985.
2. 1 000 000 lítrum skal úthlutað þannig:
   a) Þeir mjólkurframleiðendur sem framleiddu innan við 300 ærgildisafurðir í mjólk og sauðfjárafurðum verðlagsárið 1984/1985 og höfðu meirihluta tekna sinna af nautgripa- og sauðfjárrækt á árunum 1983 og 1984, skulu eiga kost á sérstakri aukningu fullvirðisréttar, þannig að fullvirðisréttur þeirra í mjólk innan búmarks, að viðbættri framleiðslu sauðfjárafurða verðlagsárið 1985/1986, nemi allt að 300 ærgildisafurðum. Þeir framleiðendur sem óska eftir auknum fullvirðisrétti skv. þessari málsgrein skulu sækja um það til Framleiðsluráðs landbúnaðarins eigi síðar en 25. febrúar 1986.
   b) Eftir að fullvirðisréttur allra búmarkssvæða hefur verið reiknaður skv. a- og b-lið 1. mgr. að viðbættum rétti skv. 2. tl. þessarar greinar, skal óráðstöfuðum rétti skv. 2. töluliði úthlutað þeim svæðum, sem mesta framleiðsluskerðingu í mjólk hafa miðað við framleiðslu innan búmarks verðlagsárið 1984/1985, þannig að framleiðslusamdráttur verði 5% miðað við framleiðslu mjólkur innan búmarks á svæðinu verðlagsárið 1984/1985 eða önnur hærri hlutfallstala, nægi hinn óráðstafaði fullvirðisréttur ekki.
   c) Þeim fullvirðisrétti sem þá kann enn að vera óráðstafað, skal jafna á öll búmarkssvæðin, að undanskildum svæðum nr. 10 og 11, í hlutfalli við fullvirðisrétt þeirra að meðtalinni aukningu skv. b-lið 2. tl. þessarar greinar.

Fullvirðismark svæðis er fullvirðisréttur þess samkvæmt þessari grein að frátöldum 1. og 2. tölulið reiknað sem hlutfall af samanlögðu mjólkurbúmarki þeirra, er mjólkurframleiðslu höfðu á viðkomandi svæði verðlagsárið 1984/1985.

6. gr.

Fullvirðisréttur mjólkurframleiðanda verðlagsárið 1985/1986 er margfeldi búmarks hans og fullvirðismarks viðkomandi svæðis, reiknaður í ærgildisafurðum, sbr. þó 7. gr., með eftirtöldum frávikum:

a. Engum framleiðanda skal reiknaður fullvirðisréttur umfram mjólkurframleiðslu hans innan búmarks verðlagsárið 1984/1985.
b. Ef reiknaður fullvirðisréttur einstakra framleiðenda er undir fullvirðismarki viðkomandi svæðis, skal þeim ónýtta fullvirðisrétti úthlutað til þeirra framleiðenda á sama svæði, sem framleiddu meiri mjólk verðlagsárið 1984/1985 en tilsvarar fullvirðismarki þeirra.
   Hafi framleiðsla búmarkssvæðis verðlagsárið 1984/1985 verið meiri en sem nemur reiknuðum fullvirðisrétti svæðisins, skal samdrátturinn koma á framleiðslu umfram fullvirðismark og vera hlutfallslega hækkandi allt að búmarki.

c. Hafi framleiðsla svæðis verðlagsárið 1984/1985 verið minni eða jöfn reiknuðum fullvirðisrétti svæðisins, skal úthluta framleiðendum á svæðinu fullvirðisrétti sem er jafn og framleiðsla þeirra á mjólk innan búmarks verðlagsárið 1984/1985.

Framleiðanda er óheimilt að framselja fullvirðisrétt sinn til annars aðila eða leggja mjólk inn í afurðastöð á fullvirðisrétti annars mjólkurframleiðanda.

7. gr.

Við útreikning fullvirðisréttar skv. 6. gr. skal halda eftir 5% af fullvirðisrétti hvers búmarkssvæðis. Fullvirðisrétti, sem þannig fellur til á hverju búmarkssvæði, skal ráðstafað þannig:

a. til leiðréttinga á útreiknuðum fullvirðisrétti, sem nauðsynlegar kunna að reynast skv. 8. gr.
b. síðan til þeirra mjólkurframleiðenda á viðkomandi svæði, sem falla undir ákvæði 10. gr.
c. þeim fullvirðisrétti sem þá kann enn að vera óráðstafað skal skipt á milli mjólkurframleiðenda á svæðinu í samræmi við ákvæði 6. gr.

8. gr.

Framleiðsluráð landbúnaðarins skal tilkynna mjólkurframleiðendum fullvirðisrétt þeirra skv. 6. gr. fyrir 1. febrúar 1986. Þeir eiga þess kost að gera athugasemdir við hann og skulu þær berast Framleiðsluráði landbúnaðarins fyrir 1. mars 1986 ella gildir hann fyrir verðlagsárið 1985–1986. Framleiðsluráð endurskoðar útreikninga, sem athugasemdir eru gerðar við og tilkynnir viðkomandi framleiðanda úrskurð sinn.

Berist Framleiðsluráði ekki athugasemdir innan 25 daga frá dagsetningu úrskurðarins, gildir hann fyrir verðlagsárið 1985–1986. Uni viðkomandi framleiðandi ekki þeim úrskurði, hefur hann rétt til að skjóta ágreiningnum til nefndar sem skipuð er skv. 31. gr. l. nr. 46/1985. Skal nefndin fella úrskurð sinn innan 30 daga frá því erindið berst henni.

9. gr.

Nýti framleiðandi ekki fullvirðisrétt sinn skv. reglugerð þessari skal hinn ónýtti réttur koma til viðbóta fullvirðisrétti einstakra framleiðenda við uppgjör mjólkurframleiðsu á viðkomandi svæði verðlagsárið 1985–1986 í þessari röð:

a. til þeirra framleiðenda á hverju svæði er fengu fullvirðisrétt skv. 6. gr. sem svarar til minna en fullvirðsmarks, skipt hlutfallslega á milli þeirra upp að fullvirðismarki.
b. til mjólkurframleiðenda á svæðinu, skipt hlutfallslega á milli þeirra, allt að búmarki þeirra í mjólk.
c. til annarra svæða, að fenginni staðfestingu landbúnaðarráðherra, og skal þeim rétti skipt skv. ákvæðum þessarar greinar.

10. gr.

Heimilt er að veita þeim mjólkurframleiðendum, sem uppfylla skilyrði einhverra eftirtalinna töluliða, aukningu fullvirðisréttar til mjólkurframleiðslu verðlagsárið 1985/1986 sbr. 1. tl. 2. mgr. 5. gr. og b-lið 7. gr.

1. a) að viðkomandi hafi haft búmark í mjólk og/eða sauðfjárafurðum skv. skrá Framleiðsluráðs landsbúnaðarins 31. ágúst 1985.
   b) að viðkomandi hafi hafið mjólkurframleiðslu og afhent í afurðastöð á tímabilinu 1. september 1983 til 31. ágúst 1985 eða tekið í notkun nýtt fjós, stækkað fjós eða endurnýjað að meirihluta, eftir 1. september 1983, eða stofnað til félagsbús eftir 1. janúar 1983 með samningi sem hlotið hefur samþykki Landnáms ríkisins eða landbúnaðarráðuneytisins, sbr. nú jarðalög nr. 65/1976 með síðari breytingum.

c) að viðkomandi hafi fullvirðisrétt skv. 6. gr., sem er minni en 500 ærgildisafurðir eða minni en 450 ærgildisafurðir á hvern aðila að félagsbúi, enda hafi þeir meirihluta tekna sinna af búinu.

2. Þeim sem orðið hafa fyrir einstaklingsbundnum áföllum í mjólkurframleiðslu, svo sem vegna búfjársjúkdóma og annarra orsaka, sem sannanlega hafa leitt til a. m. k. 10% samdráttar í mjólkurframleiðslu verðlagsárið 1984/1985, samanborið við mjólkurframleiðslu verðlagsárin 1982/1983 og 1983/1984.
3. Þeim, sem hafa nýtt sér rétt til færslu búmarks úr sauðfjárafurðum til mjólkur verðlagsárin 1982/1983 og 1983/1984. Sú heimild má nema allt að 10% af búmarki viðkomandi í sauðfjárafurðum skv. búmarksskrá 31. ágúst 1985, enda nýti hann ekki búmark sitt sem því nemur vegna framleiðslu sauðfjárafurða á verðlagsárinu 1985/1986.
4. Þeim, sem reiknaður hefur verið fullvirðisréttur innan fullvirðismarks jafn mjólkurframleiðslu þeirra verðlagsárið 1984/1985, sbr. a-lið 6. gr., er heimilt að veita allt að 10% aukningu fullvirðisréttar.

Viðkomandi búnaðarsambandi er heimilt að veita þeim framleiðendum aukinn fullvirðisrétt til mjólkurframleiðslu skv. þessari grein, sem um það sækja og uppfylla ofangreind skilyrði. Umsókn þar um skal send búnaðarsambandi fyrir 10. mars 1986, studd staðfestum upplýsingum. Samþykki búnaðarsambands fyrir því að umsækjanda verði veittur aukinn fullvirðisréttur og þá hve mikill skal sent Framleiðsluráði landbúnaðarins fyrir 1. apríl 1986. Búnaðarsambandi er heimilt að fela Framleiðsuráði landbúnaðarins að annast fyrir sína hönd framangreinda veitingu á auknum fullvirðisrétti á grundvelli tillagna sem sambandið gerir til Framleiðsluráðs fyrir sama tíma. Framleiðsuráð skal taka ákvörðun þar um fyrir 15. apríl 1986.

Framleiðsluráð tilkynnir framleiðanda um breytingu á fullvirðisrétti skv. þessari grein. Fer um gildi þeirra tilkynninga og úrlausn ágreinings er rísa kann vegna ákvæða þessarar greinar eftir 2. mgr. 8. gr.

Að jafnaði skal ekki úthluta framleiðanda sem sækir um aukningu fullvirðisréttar samkvæmt þessari grein og uppfyllir ofangreind skilyrði meira en 100 ærgildisafurða viðbótarframleiðslurétti. Heimilt er að hækka eða lækka þessa tölu til samræmis við fjölda umsækjenda, er áðurnefnd skilyrði uppfylla og þann fullvirðisrétt sem til ráðstöfunar er og viðkomandi búnaðarsamband óskar eftir að nýta.

11. gr.

Á tímabilinu 1. september 1985 - 31. ágúst 1986 er ekki heimilt að úthluta nýjum búmörkum vegna mjólkurframleiðslu eða heimila stækkun búmarks á grundvelli reglugerðar nr. 465/1983.

12. gr.

Brot á reglugerð þessari varða viðurlögum samkvæmt 59. gr. laga nr. 46 27. júní 1985 um framleiðslu, verðlagningu og sölu á búvörum. Með mál út af brotum skal farið að hætti opinberra mála.

Reglugerð þessi er sett skv. lögum nr. 46 27. júní 1985 um framleiðslu, verðlagningu og sölu á búvörum til þess að öðlast gildi þegar í stað.

Landbúnaðarráðuneytið, 22. janúar 1986.

Jón Helgason.

Guðmundur Sigþórsson.

REGLUGERÐ

um framkvæmd innheimtu sérstaks tímabundins vörugjalds af innlendri framleiðslu á kökum og brauðvörum.

1. gr.

Innlendum aðilum sem framleiða kökur og brauðvörur, sem gjaldskyldar eru samkvæmt reglugerð nr. 456/1985 um sérstakt tímabundið vörugjald, sbr. 4. gr. reglugerðar þessarar, og miða verðlagningu á framleiðslu sinni við smásöluverð, er heimilt að reikna sérstakt 30% vörugjald af gjaldskyldri framleiðslu sinni á 65% smásöluverðsins. Selji framleiðandi vöru sína á heildsöluverði skal reikna sérstakt vörugjald af 80% heildsöluverðsins, sbr. 2. mgr. 7. gr. reglugerðar nr. 456/1985.

2. gr.

Þeir framleiðendur sem ekki geta haldið gjaldskyldri sölu aðgreindri frá gjaldfrjálsri sölu, t.d. með sjóðvélum, skulu daglega skrá í bókhald sitt hver gjaldskyld og gjaldfrjáls sala er. Slík skráning skal bókfærð í lok hvers söludags og lögð til grundvallar útreikningi sérstaks vörugjalds fyrir hvert uppgjörstímabil.

3. gr.

Þeir sem skila sérstöku vörugjaldi samkvæmt ákvæðum þessarar reglugerðar skulu við greiðslu skila innheimtumanni ríkissjóðs sérstakri skýrslu á þar til gerðu eyðublaði um gjaldskylda sölu eða afhendingu, þ.m.t. úttekt til eigin nota. Ákvæði reglugerðar nr. 456/1985 gilda að öðru leyti um álagningu og innheimtu sérstaks vörugjalds af framleiðslu sem um ræðir í þessari reglugerð.

4. gr.

Þrátt fyrir ákvæði reglugerðar nr. 456/1985 skal ekki innheimta sérstakt tímabundið vörugjald af kringlum, kruðum, tvíbökum, rúgbrauði, normalbrauði, maltbrauði, franskbrauði, heilhveitibrauði og öðru sambærilegu brauði, enda innihaldi þau ekki meira en 8% sykur miðað við þyngd þurrefnis og ekki ost, ávexti, kakó, kjöt, fisk eða aðrar sambærilegar efnivörur til fyllingar eða sem álegg. Samkvæmt framansögðu eru kökur, kex, sætabrauð og aðrar brauðvörur sem ekki eru taldar upp hér að framan vörugjaldsskyldar.

5. gr.

Telji framleiðandi erfiðleikum bundið að greina vöru í gjaldflokka, sbr. ákvæði 4. gr., er honum heimilt að telja gjaldstofn til vörugjalds vera 15% af framleiðsluvirði allrar brauðvöru, óháð sykurinnihaldi.

Framleiðandi sem vill nýta sér þennan uppgjörsmáta skal fyrir lok fyrsta gjaldtímabils ár hvert tilkynna það skattstjóra þar sem hann er heimilisfastur.

6. gr.

Reglugerð þessi er sett samkvæmt heimild í 5. gr. laga nr. 107/1978, um sérstakt tímabundið vörugjald, til að öðlast gildi frá og með 1. febrúar 1986. Jafnframt er fellt úr gildi umburðarbréf til skattstjóra og tollstjóra dags. 27. desember 1985.

Fjármálaráðuneytið, 21. janúar 1986.

Þorsteinn Pálsson.

Höskuldur Jónsson.

GJALDSKRÁ

Hitaveitu Sauðárkróks.

I. KAFLI

1. gr.

Hitaveita Sauðárkróks selur afnot hitaorku úr hitaveitukerfum þeim, sem gerð hafa verið eða verða gerð í lögsagnarumdæmi Sauðárkróks og Skarðshrepps eftir þeim reglum, sem settar eru í gjaldskrá þessari sbr. reglugerð staðfesta 5. maí 1971 um hitaveitu og hitalagnir á Sauðárkróki.

2. gr.

Hitaveita Sauðárkróks lætur hverju húsi, sem er í sambandi við vatnsæðar hennar í té vatnsmagn, er ætla má að nægi til hitunar á húsinu. Hitaveitan lætur setja stillanlegan hemil fyrir hámarksrennsli til hvers upphitunarkerfis og miðast gjald hitaveitunnar fyrir selda orku við það hámark, sem hemillinn er stilltur á. Hitaveitan ræður gerð hemils og sér um viðhald og endurnýjun hans.

3. gr.

Einungis starfsmenn hitaveitunnar mega breyta stillingu innsiglaðra tengihluta. Hitaveitan breytir stillingu hemils eftir óskum húseiganda fyrsta árið, sem hús hans er tengt við hitaveitukerfið, en síðan verður hemilsstillingu að jafnaði breytt einu sinni á ári og skal beiðni um breytingu komið á framfæri við hitaveituna fyrir 1. september ár hvert.

Hámarksstilling hemils gildir allt árið, þótt orkunotkun verði minni hluta úr ári. Minnsta sala gegnum hemil skal vera 1 mín.lítri. Selt vatnsmagn standi ávallt á heilum eða hálfum mín.lítra.

II. KAFLI

4. gr.

Gjöld fyrir afnot heita vatnsins eru sem hér segir:

Vatnsgjald á mánuði fyrir hvern mín.lítra í hámarksstillingu hemils ..... kr. 358,00

5. gr.

Hitaveitugjöld skv. 4. gr. og 8. gr. verða krafin annan hvern mánuð og skulu þau greiðast til skrifstofu Sauðárkrókskaupstaðar. Gjalddagi er við framvísun reiknings eða tilkynningar um reikningsupphæð. Það eru vanskil, ef gjöldin eru ekki að fullu greidd innan 10 daga frá gjalddaga.

III. KAFLI

6. gr.

Heimæðargjald Hitaveitu Sauðárkróks skal vera, sem hér segir fyrir eina heimæð:

Rúmmál húss (utanmál)	Heimæðargjald		
400—2 000 m^3 =	39 430,00 kr. fyrir	400 m^3	30,00 kr/m^3 þar yfir
2 000—6 000 m^3 =	89 330,00 kr. fyrir	2 000 m^3	28,00 kr/m^3 þar yfir
6 000—10 000 m^3 =	198 264,00 kr. fyrir	6 000 m^3	24,50 kr/m^3 þar yfir
Meira en 10 000 m^3 =	298 509,00 kr. fyrir	10 000 m^3	19,50 kr/m^3 þar yfir

Gjaldskrá þessi gildir í skipulögðum hverfum innan lögsagnarumdæmis Sauðárkróksbæjar. Sé um óskipulagt svæði að ræða, eða aðstæður óvenjulegar, er heimilt að krefjast

sérstaks aukagjalds af húsráðanda eða gera honum að greiða fyrir heimtaugina samkvæmt kostnaði, en gera skal honum aðvart um það fyrirfram.

7. gr.

Gjöld samkvæmt 6. gr. eru miðuð við vísitölu byggingarkostnaðar. Er hitaveitunefnd heimilt að breyta þeim í samræmi við þær breytingar, sem á nefndri vísitölu verða, að fenginni staðfestingu iðnaðarráðuneytisins hverju sinni.

IV. KAFLI

8. gr.

Þrátt fyrir ákvæði í 2. gr. er heimilt að selja heitt vatn til einstakra notenda skv. rúmmetramæli. Á þetta við um stærri notendur og þegar vatn er notað til annars en húshitunar. Hitaveitan setur upp slíka mæla, ef þurfa þykir og sér um viðhald og endurnýjun þeirra.

Hjá notendum er kaupa vatn skv. rúmmetramæli, er heimilt að innheimta mælaleigu.

Gjald fyrir hvern rúmmetra vatns skal vera	kr. 16,00
Mælaleiga fyrir hvern mánuð skal vera sem hér segir:	
Fyrir mæla 3/4"	kr. 150,00 pr. mán.
Fyrir mæla 1"—2½"	kr. 334,00 pr. mán.
Fyrir mæla 3" og stærri	kr. 679,00 pr. mán.

9. gr.

Öll gjöld samkv. gjaldskrá þessari má taka lögtaki á kostnað gjaldanda.

10. gr.

Hitaveita Sauðárkróks hefur rétt til að loka aðrennsli heita vatnsins að húsi eða íbúð notanda, sem vanrækir að greiða hitaveitugjöld. Fyrirætlun um lokun ber að tilkynna með þriggja daga fyrirvara.

Allan kostnað við lokun og opnun á ný greiðir sá, sem í vanskilum er. Gjaldið skal vera það sama og fyrir 2 mín. lítra á mánuði skv. 4. gr. í hvert skipti.

Eftirlitsmanni Hitaveitu Sauðárkróks skal hvenær sem er frjáls aðgangur að öllum hitakerfum, sem tengd eru við hitaveituna. Er húseiganda skylt að hlíta tafarlaust fyrirmælum hans um viðgerðir á bilunum og sérhverjum ráðstöfunum til varnar gegn misnotkun heita vatnsins.

Gjaldskrárbreyting þessi, sem samþykkt er af bæjarstjórn Sauðárkróks, staðfestist hér með samkvæmt orkulögum nr. 58 29. apríl 1967, til að öðlast gildi 1. febrúar 1986 og birtist til eftirbreytni öllum sem hlut eiga að máli. Jafnframt er úr gildi felld eldri gjaldskrá sama efnis nr. 419 15. nóvember 1985.

Iðnaðarráðuneytið, 20. janúar 1986.

Albert Guðmundsson.

Guðrún Skúladóttir.

GJALDSKRÁ

Rafveitu Eyrarbakka.

I. RAFORKA

Rafveita Eyrarbakka selur raforku á þann hátt og við því verði, sem hér segir:

1. Lýsing o. fl.

1.1	Til almennrar lýsingar.	
	Orkugjald	6,67 kr/kWh
1.2	Til vinnuvéla, vinnuljósa og annarrar notkunar við mannvirkjagerð.	
	Orkugjald	8,28 kr/kWh
1.3	Til úti- og götulýsingar, samkvæmt uppsettu afli:	
	Aflgjald	8 936,00 kr/kW/ár
	Viðhaldsgjald	9 683,00 kr/kW/ár
	Gjald alls	18 619,00 kr/kW/ár
	Auk afl- og viðhaldskostnaðar greiðir notandi stofnkostnað að fullu.	

2. Heimili o. fl.

2.1	Til almennrar heimilisnotkunar, svo og til notkunar í sjúkrahúsum, gistihúsum og hliðstæðum stofnunum.	
	Orkugjald	5,52 kr/kWh
2.2	Til notkunar í sumarbústöðum og sumarbúðum.	
2.2	Orkugjald umfram 300 kWh á ári	5,52 kr/kWh

3. Vélar o. fl.

3.2	Til véla og annarrar notkunar í fyrirtækjum eða stofnunum, enda sé lágmarksafl 20 kW. Gjaldskylt afl er meðaltal fjögurra hæstu álestra, en álestur fari fram mánaðarlega og með sem jöfnustu millibili.	
	Orkugjald	1,90 kr/kWh
	Aflgjald	6 716,00 kr/kW/ár

4. Hitun.

4.1	Til húshitunar, roftími 1 klst. á dag.	
	Orkugjald	2.99 kr/kWh
4.2	Til húshitunar, roftími 2 × 90 mín. á dag.	
	Orkugjald	1,10 kr/kWh
4.3	Til hitunar í iðnaði, roftími 1 klst. á dag.	
	Orkugjald	4,14 kr/kWh
4.4	Til bökunarofna í brauðgerðarhúsum og til annarra hliðstæðra nota, roftími 15 klst. að degi til.	
	Orkugjald	1,09 kr/kWh
4.5.	Tvígjaldsmæling fyrir hitun í iðnaði og til annarra hliðstæðra nota.	
	Orkugjald næturtaxti 9 stundir	1,44 kr/kWh
	Orkugjald dagtaxti 15 stundir	7,82 kr/kWh

Um framangreinda hitagjaldskrárliði gildir eftirfarandi ákvæði:
Minnsta árgjald skal vera sem svarar 1800 klst. á hvert kW uppsetts afls hitunartækja.

Önnur skilyrði fyrir raforkusölu til hitunar:

a. Að aflnotkun sé innan þeirra marka að hún valdi ekki hækkun á aflkaupum rafveitunnar.
b. Að vélaafl, línur og spennar þoli álagið.
c. Að notandi kosti tengingu klukkurofa, sem rafveitan leggur til og greiði leigu af þeim, samkvæmt gjaldskrám.
d. Að hitunartæki, lagnir og búnaður sé samkvæmt fyrirmælum rafveitunnar, ofnar og önnur hitatæki fasttengd.

II. MÆLALEIGA

Rafveitan ákveður stærð og gerð mælitækja, sem nota skal fyrir hverri veitu, og er sú ákvörðun skuldbindandi fyrir notandann, sem skal greiða ársleigu fyrir hvert tæki sem hér segir:

Orkumælir, einfasa	1 380,00 kr/ár
Orkumælir, þrífasa	2 070,00 kr/ár
Orkumælir, þrífasa með straumspennum	2 760,00 kr/ár
Orkumælir fyrir sumarhús	2 760,00 kr/ár
Aflmælir	3 450,00 kr/ár
Aflmælir með straumspennum	3 991,00 kr/ár
Tvígjaldsmælir	3 450,00 kr/ár
Klukka	483,00 kr/ár

III. HEIMTAUGARGJALD

Heimtaugargjald, fyrir varanlega heimtaug, skal greitt samkvæmt eftirfarandi töflu:

		Gjald af yfirlengd	
Málstraumur (A)	Stofngjald (kr)	Jarðstrengur kr/m	Loftlína/stólpi (kr)
1 × 63	29 900,00	972,00	7 970,00
3 × 63	32 315,00	972,00	13 766,00
3 × 100	51 405,00	1 495,00	17 480,00
3 × 200	101 545,00	2 461,00	
3 × 315	161 000,00	2 875,00	
3 × 400	205 850,00	Samkv. kostn.	
3 × 710	365 700,00	—	
3 × 1200	615 250,00	—	

Yfirlengd miðast við: Jarðstrengsheimtaug lengri en 15 m og loftlínuheimtaug lengri en 30 m.

Lengd jarðstrengsheimtaugar reiknast frá lóðarmörkum að stofnkassa eða stofntengikassa húsveitu.

Þegar stækka þarf spenni eða heimtaug vegna tiltekins notanda, skal greiða fullt heimtaugargjald fyrir nýju heimtaugina að frádregnu hálfu gjaldi fyrri heimtaugar, hvort tveggja miðað við gildandi gjaldskrá þegar breytingin fer fram.

Sé nauðsynlegt að setja upp spennistöð vegna tiltekins notanda, og hún að mestu eða öllu leyti notuð í hans þágu, er honum skylt að leggja til lóð undir stöðina eða húsnæði rafveitunni að kostnaðarlausu, og skal hann í öllu hlíta skilmálum rafveitunnar um gerð húsnæðis eða stærð lóðar og staðsetningu stöðvar.

Heimtaugargjald fyrir bráðabirgðaheimtaug í vinnuskúr skal greitt sem yfirlengdargjald samkvæmt töflu.

Gjaldskrá þessi gildir í skipulögðum hverfum. Sé um óskipulagt svæði að ræða eða aðstæður óvenjulegar, skal heimtaugagjald greitt samkvæmt sérstökum samningi hverju sinni.

Heimtaugargjald skal greitt við umsókn. Þó er heimilt að veita gjaldfrest allt að tveimur árum. Í slíkum samningi skal kveðið á um vexti af eftirstöðvum gjaldsins.

IV. ÝMIS ÁKVÆÐI

Hafi gjald samkvæmt gjaldskrá þessari eigi verið greitt, svo að til lokunar hafi komið fyrir veitu, skal taka gjald fyrir enduropnun kr. 520,00.

Ef fasviksstuðull hjá notanda er lægri en 0,9 getur rafveitan krafist þess að hann sé hækkaður upp í það gildi.

Heimilt er að banna notkun rafsuðuspenna og annarra tækja, sem valda tilfinnanlegum truflunum, eða takmarka notkun þeirra við tiltekinn tíma sólarhrings.

Rafveitunni er heimilt að reikna dráttarvexti á vangoldna rafveitureikninga eins og dráttarvextir eru ákveðnir á hverjum tíma, enda hafi tilkynning um beitingu dráttarvaxta verið send notanda með reikningi eða á annan hátt.

Óski notandi þess að lesið sé á mælitæki hans utan reglubundins álestrartíma rafveitunnar og honum gerður sérstakur reikningur, skal hann greiða fyrir það gjald kr. 400,00.

Söluskattur 25% og 16% verðjöfnunargjald til þess að bæta fjárhag Rafmagnsveitna ríkisins og Orkubús Vestfjarða, samtals 40%, eru innifalin í raforkugjöldum samkvæmt gjaldskrá þessari, nema í lið 1.3 Viðhaldsgjald og liðum 4.1, 4.2 og 4.3.

Gjaldskrá þessi, sem sett er samkvæmt orkulögum nr. 58 29. apríl 1967, staðfestist hér með til að öðlast gildi 1. febrúar 1986, og birtist til eftirbreytni öllum sem hlut eiga að máli. Jafnframt er úr gildi felld eldri gjaldskrá sama efnis nr. 80, 6. febrúar 1985.

Iðnaðarráðuneytið, 20. janúar 1986.

Albert Guðmundsson.

Guðrún Skúladóttir.

REGLUGERÐ

um breyting á reglugerð nr. 453 17. desember 1985, um aukatekjur ríkissjóðs.

1. gr.

5. tl. 2. gr. reglugerðarinnar falli niður.

2. gr.

Reglugerð þessi, sem sett er samkvæmt heimild í lögum nr. 79 23. desember 1985 um aukatekjur ríkissjóðs, öðlast þegar gildi.

Fjármálaráðuneytið, 21. janúar 1986.

Höskuldur Jónsson.

Lárus Ögmundsson.

STJÓRNARTÍÐINDI B 4 — 1986

GJALDSKRÁ

fyrir eftirlit með köfunarbúnaði og aðra þjónustu varðandi köfunarmál.

1. gr.

Eigandi köfunarbúnaðar, sem ætlaður er til nota við köfun í atvinnuskyni greiðir eftirfarandi gjöld fyrir skráningu og skoðun hans:

Sundbúnaður	kr. 600,00
Hvert skráð aukalunga eða heilgríma	kr. 150,00
Hjálmbúnaður	kr. 900,00
Hver skráður aukahjálmur	kr. 300,00
Loftþjappa	kr. 300,00
Fyrir greiningu lofts (þrjú rör)	kr. 700,00
Fyrir Drager rör til loftgreiningar	kr. 150,00

2. gr.

Vegna starfsskírteina kafara greiðast eftirgreind gjöld:

Fyrir útgáfu atvinnuskírteinis kafara	kr. 1 800,00
Fyrir heimild til kennslu í köfun	kr. 600,00
Endurnýjun á atvinnuskírteini kafara	kr. 300,00

3. gr.

Fyrir annað eftirlit og þjónustu, er köfunarmál varða, skal greiða þóknun samkvæmt reikningi.

4. gr.

Gjaldskrá þessi, sem sett er samkvæmt lögum nr. 12 13. apríl 1976 um kafarastörf, staðfestist hér með til að öðlast gildi 1. febrúar 1986, og birtist til eftirbreytni öllum þeim, sem hlut eiga að máli.

Jafnframt fellur úr gildi gjaldskrá nr. 350 17. júlí 1981.

Samgönguráðuneytið, 17. janúar 1986.

Matthías Bjarnason.

Ragnhildur Hjaltadóttir.

B 11

Ríkisprentsmiðjan Gutenberg

GJALDSKRÁ

Hitaveitu Seltjarnarness.

I. KAFLI

1. gr.

Hitaveita Seltjarnarness selur hitaorku úr hitakerfum þeim, sem gerð hafa verið eða verða gerð á Seltjarnarnesi, og til þeirra húsa, sem fá vatn frá aðfærsluæð, eftir þeim reglum, sem settar eru í gjaldskrá þessari sbr. og reglugerð fyrir Hitaveitu Seltjarnarness staðfestri 7. september 1971.

2. gr.

Hitaveita Seltjarnarness lætur hverju húsi, sem er í sambandi við vatnsæðar hennar, í té vatnsmagn, er ætla má að nægi til hitunar á húsinu, enda séu ofnar hússins nægilega stórir að dómi hitaveitustjóra.

Hitaveitan lætur setja stillanlegan hemil fyrir hámarksrennsli til hvers upphitunarkerfis og miðast gjald hitaveitunnar fyrir selda orku við það hámark, sem hemillinn er stilltur á.

Hitaveitan lætur húseigendum í té aukahemil, ef þess er óskað.

3. gr.

Einungis starfsmenn hitaveitunnar mega breyta stillingu vatnshemils þess er um getur í 2. gr. Hitaveitan breytir stillingu hemils eftir óskum húseiganda fyrstu tvo mánuðina, sem hús er tengt við hitaveitukerfið, en síðan verður hemilsstillingu að jafnaði einungis breytt einu sinni á ári, og skal beiðni um breytingu komið á framfæri við hitaveituna fyrir 1. desember ár hvert. Hámarksstilling hemils gildir allt árið þótt orkunotkun verði minni hluta úr ári.

II. KAFLI

4. gr.

Gjöld fyrir afnot heita vatnsins eru sem hér segir:

a.	Fastagjald á mánuði fyrir hvern hemil	kr. 126,00
b.	Vatnsgjald fyrir hvern mínútulítra á hámarksstillingu hemils	kr. 513,00

5. gr.

Hitaveitugjöld skv. 4. gr. verða krafin annan hvern mánuð, og skulu þau greiðast til innheimtustofnunar, sem bæjarstjórn ákveður. Það eru vanskil ef gjöld eru ekki greidd innan 15 daga frá gjalddaga. Heimilt er að reikna dráttarvexti eins og þeir eru ákveðnir hjá innlánastofnunum sbr. 13. gr. laga nr. 10/1961 og ákvörðun Seðlabanka Íslands á hverjum tíma.

III. KAFLI

6. gr.

Heimæðagjald Hitaveitu Seltjarnarness skal vera sem hér segir, fyrir eina heimæð:

Fastagjald:

Gjald á heimæð	kr.	38 935,00
0 — 300 m^3	kr.	38 935,00
300 — 1000 m^3	kr./m^3	46,29
1000 m^3 og yfir	kr./m^3	31,24
1 aðrennslishemill á grind	kr.	10 164,00

7. gr.

Gjöld skv. 6. gr. eru miðuð við vísitölu byggingarkostnaðar. Er hitaveitunefnd heimilt að breyta þeim í samræmi við þær breytingar, sem á nefndri vísitölu verða, að fenginni staðfestingu Iðnaðarráðuneytisins hverju sinni.

8. gr.

Nú eru leyfð afnot hitaveitunnar til annars en húshitunar, og er þá hitaveitunefnd heimilt að ákveða gjald fyrir þau afnot sérstaklega í hverju tilviki með hliðsjón af gjaldskrá þessari.

9. gr.

Öll gjöld samkvæmt gjaldskrá þessari má taka lögtaki á kostnað gjaldanda.

10. gr.

Hitaveita Seltjarnarness hefur rétt til að loka aðrennsli heita vatnsins að húsi eða íbúð notanda, sem vanrækir að greiða hitaveitugjöld. Fyrirætlun um lokun ber að tilkynna með 3ja daga fyrirvara.

Allan kostnað við lokun og opnun á ný greiðir sá, sem í vanskilum er, ... kr. 633,00 í hvert skipti.

11. gr.

Eftirlitsmanni Hitaveitu Seltjarnarness skal hvenær sem er frjáls aðgangur að öllum hitakerfum, sem tengd eru við hitaveituna. Er húseiganda skylt að hlíta tafarlaust fyrirmælum hans um viðgerðir á bilunum og sérhverjum ráðstöfunum til varnar gegn misnotkun heita vatnsins.

Gjaldskrá þessi, sem samin er og samþykkt af hitaveitustjórn og bæjarstjórn Seltjarnarness staðfestist hér með samkvæmt orkulögum nr. 58 29. apríl 1967 til að öðlast þegar gildi 1. febrúar 1986 og birtist til eftirbreytni öllum þeim sem hlut eiga að máli. Jafnframt er úr gildi felld eldri gjaldskrá sama efnis nr. 163 28. mars 1985.

Iðnaðarráðuneytið, 27. janúar 1986.

Albert Guðmundsson.

Guðrún Skúladóttir.

23. janúar 1986 Nr. 44

GJALDSKRÁ

Hitaveitu Bessastaðahrepps.

I. KAFLI

1. gr.

Hitaveitan selur afnot af heitu vatni úr veitukerfum þeim sem gerð hafa verið og verða gerð eftir þeim reglum, sem settar eru í gjaldskrá þessari.

2. gr.

Hitaveitan lætur hverju húsi, sem er í sambandi við vatnsæðar hennar, í té vatnsmagn, er ætla má að nægi til fullrar hitunar enda séu ofnar hússins nægilega stórir, að dómi hitaveitunnar.

Verður vatnsrennsli að húsinu takmarkað um hemil, eftir því sem þörf krefur, og er starfsmönnum hitaveitunnar einum heimilt að breyta stillingu hans.

II. KAFLI

3. gr.

Fyrir afnot heita vatnsins skal greiða samkvæmt vatnsmæli fyrir hvern rúmmetra vatns kr. 37,25.

Þar til vatnsmælir hefur verið settur upp, og ef vatnsmælir bilar, áætlar hitaveitan vatnsnotkunina með hliðsjón af hitaþörf hússins.

Hitaveitan lætur húseigendum í té aukamæla, ef þess er óskað.

4. gr.

Hitaveitan leigir vatnsmæla og annast viðhald þeirra. Leigan fyrir mæli skal greidd jafnhliða gjaldi fyrir vatnsnotkun og skal vera fyrir hvern mæli á mánuði:

	Kr.
a) fyrir mæla til og með ¾″	192,00
b) fyrir mæla 1″ og stærri	427,00

5. gr.

Hitaveitugjöld samkvæmt 3. og 4. grein verða krafin mánaðarlega, þegar eftir mælisálestur.

Þó er heimilt að láta líða lengri tíma en einn mánuð á milli álestra og fækka gjalddögum.

Óski notandi þess að lesið sé á mælitæki hans utan reglubundins álestrartíma hitaveitunnar og honum gerður sérstakur reikningur, skal hann greiða fyrir það gjald kr. 403,00.

6. gr.

Gjalddagi hitaveitugjalda er við framvísun reiknings eða tilkynningar um reikningsupphæð. Sé reikningur ekki greiddur við fyrstu sýningu, ber gjaldanda að greiða hann þar sem hitaveitan ákveður. Það eru vanskil, ef gjöldin eru ekki að fullu greidd innan 14 daga frá gjalddaga. Á vanskil reiknast lögleyfðir dráttarvextir.

7. gr.

Heimæðagjald hitaveitunnar skal vera sem hér segir fyrir eina heimæð:

Rúmmál húss m^3 (utanmál)	Heimæðargjald
Allt að 600 kr.	89 516,00
600—2 000 kr.	89 516,00 fyrir 600 m^3 + 61,25 kr/m^3 þar yfir
Meira en 2 000 kr.	175 806,00 fyrir 2 000 m^3 + 52,85 kr/m^3 þar yfir

Nú eru fleiri en eitt hitunarkerfi í húsinu með sérstökum mælum frá hitaveitunni og skal þá greiða kr. 7 048,00 í aukagjald fyrir hvern mæli umfram þann fyrsta.

8. gr.

Gjöld skv. 7. gr. eru miðuð við vísitölu byggingarkostnaðar. Er hitaveitunefnd heimilt að breyta þeim í samræmi við þær breytingar, sem á nefndri vísitölu verða að fenginni staðfestingu iðnaðarráðuneytisins.

9. gr.

Nú er tengingu heimæðar lokið og er þá heimæðargjaldið gjaldkræft. Þó er heimilt að veita gjaldfrest allt að 2 árum, ef samið er um það á gjalddaga. Í slíkum samningi skal kveðið á um vexti af eftirstöðvum gjaldsins.

III. KAFLI

10. gr.

Öll gjöld samkvæmt gjaldskrá þessari má taka lögtaki á kostnað gjaldanda.

11. gr.

Hitaveitan hefur rétt til að loka aðrennsli heita vatnsins að húsi eða íbúð viðskiptamanns, sem vanrækir að greiða hitaveitugjöld.

Fyrirrætlun um lokun ber að tilkynna með 5 daga fyrirvara. Allan kostnað af lokun og opnun á ný greiðir sá, sem vanskilum veldur kr. 410,00 hverju sinni.

12. gr.

Eftirlitsmanni hitaveitunnar skal, hvenær sem er, frjáls aðgangur að öllum mælum, hitagjöfum og vatnsæðum, sem eru í sambandi við hitaveituna.

Er húseiganda skylt að hlíta tafarlaust fyrirmælum hans um viðgerðir á bilunum og sérhverjum ráðstöfunum til varnar gegn misnotkun heita vatnsins.

Gjaldskrárbreyting þessi staðfestist hér með samkvæmt orkulögum nr. 58 29. apríl 1967 til að öðlast gildi 1. febrúar 1986 og birtist til eftirbreytni öllum þeim, sem hlut eiga að máli. Jafnframt er úr gildi felld eldri gjaldskrá sama efnis nr. 350 16. september 1985.

Iðnaðarráðuneytið, 23. janúar 1986.

Albert Guðmundsson.

Guðrún Skúladóttir.

24. janúar 1986 Nr. 45

GJALDSKRÁ

Rafveitu Borgarness

1. gr.

RAFORKUGJÖLD

A. Almennur taxti

Orkugjald	4,86	kr/kwh
Fastagjald	1 437,00	kr/ár

B. Afltaxti

Orkugjald	1,22	kr/kwh
Rafmagn til meiri háttar vélanotkunar.		
Aflgjald	6 210,00	kr/kw/ár
Mæling miðuð við 15 mínútna meðalgildi afls. Lágmarksafl 30 kw.		
Fastagjald	10 940,00	kr/ár

C. Húshitunartaxtar

C.1	Orkugjald	2,80 kr/kwh
	Án rofs	
C.2	Orkugjald	1,34 kr/kwh
	Rof allt að 4 h/d	
C.3	Orkugjald	0,73 kr/kwh
	Rof allt að 12 h/d	
	Fastagjald	3 647,00 kr/ár
	Fyrir taxta C1, C2 og C3.	

2. gr.

TENGIGJÖLD

Gjaldskrárliður	Málstraumur stofnvara		Tengigjald kr.
T 1	63A	1-fasa	21 400,00
T 2	63A	3-fasa	29 000,00
T 3	100A	—	45 900,00
T 4	200A	—	91 700,00
T 5	315A	—	144 800,00
T 6	400A	—	183 400,00
T 7	630A	—	288 400,00
T 8	710A	—	326 000,00
T 9	1200A	—	550 300,00

Önnur ákvæði:

a) **Um heimtaugar:**
Lengd heimtaugar reiknast frá lóðarmörkum við götu, stystu greiðfæra leið að varkassa eða töflu.
Tengigjaldið miðast við allt að 15 metra jarðstrengsheimtaug. Fyrir hvern umfram metra greiðist sem svarar 1/40 hluta tengigjalds.
Tengigjald fyrir loftlínuheimtaug reiknast eftir kostnaði.

b) **Um spennistöðvar:**
Þegar spennistöð er byggð að mestu eða öllu leyti í þágu eins notanda, skal notandi leggja til lóð eða húsnæði fyrir spennistöðina, eftir því sem hagkvæmara þykir að dómi rafveitustjóra, vegna staðsetningar stöðvarinnar. Húsnæðið skal fullnægja öllum skilyrðum um gerð spennistöðvarhúsa. Þegar lóð er lögð til, er það gert rafveitunni að kostnaðarlausu, en kostnaður notanda við gerð húsnæðis fyrir spennistöðina kemur til frádráttar tengigjaldi, þó aldrei meira en gjaldinu nemur.

c) **Um bráðabirgðaheimtaugar:**
Fyrir bráðabirgðaheimtaug skal greiða eftir kostnaðarreikningi.

d) **Um spennubreytingu:**
Ef 220 V notendakerfi er breytt í 380/220 V kerfi, kostar rafveitan breytingu á heimtaug. Húseigandi skal kosta breytingu á stofntaug og rafbúnaði innan húss, sem af þessu kann að leiða.

e) **Almennt um heimtaugar:**
Gjaldskrá tengigjalda gildir í skipulögðum hverfum, en í óskipulögðum hverfum skal greiða eftir kostnaðarreikningi heimtaugar eða spennistöðvar.
Tengigjald fellur í gjalddaga þegar sótt er um heimtaug eða spennistöð.

3. gr.
ÝMIS ÁKVÆÐI

1. **Sérákvæði um rafmagnssölu.**
   1.1. **Rafmagn til mannvirkjagerðar.**

Fastagjald	2 431,00	kr/a
Orkugjald	7,40	kr/kwh

   1.2. **Gjöld vegna götulýsingar og annarrar útilýsingar.**

Aflgjald miðað við uppsett afl	8 730,00	kr/kw/a
Viðhaldsgjald miðað við uppsett afl	9 503,00	kr/kw/a
Gjald samtals	18 233,00	kr/kw/a

   1.3. **Önnur sérákvæði.**
   Þegar sérstaklega stendur á, er rafveitustjóra heimilt, að tilskildu samþykki rafveitunefndar, að selja rafmagn eftir sérstökum samningi í hvert skipti, þó eigi lengur en til tveggja ára í senn. Undir þennan lið fellur raforka til götu- og hafnarlýsingar í Borgarnesi.

2. **Önnur ákvæði gjaldskrár, ótalin.**
   2.1. **Skilyrði fyrir raforkusölu til hitunar skv. C lið:**
   að raforka sé aflögu vegna almennrar notkunar,
   að vélaafl, spennar og línur þoli álagið,
   að straumur sé rofinn á tilskildum tímum með sjálfvirkum búnaði og kosti notandinn tengingu hans,
   að tæki, lagnir og hitabúnaður sé samkvæmt fyrirmælum rafveitunnar og settum reglum, m.a. ofnar fasttengdir og hafi rofa og hitastilla.
   2.2. **Um fasvikstuðul hjá notanda.**
   Ef stuðullinn er lægri en 0,85, getur rafveitan krafist þess að notandinn geri ráðstafanir til að hækka stuðulinn á sinn kostnað upp í það gildi en greiði að öðrum kosti hærra verð fyrir raforkuna.
   2.3. **Opnunargjald.**
   Hafi gjald samkvæmt gjaldskrá þessari eigi verið greitt, svo að til lokunar hafi komið fyrir veitu, skal taka gjald kr. 774,00 fyrir enduropnun.
   2.4. **Um dráttarvexti.**
   Rafveitunni er heimilt að reikna dráttarvexti á vangoldna rafmagnsreikninga eins og dráttarvextir eru reiknaðir á hverjum tíma, enda hafi tilkynning um beitingu dráttarvaxta verið send notanda með reikningi eða á annan hátt.
   2.5. **Um sölugjöld.**
   Söluskattur 25% og verðjöfnunargjald 16%, samkvæmt lögum, er innfalið í raforkugjöldum samkvæmt gjaldskrá þessari, nema í C liðum og viðhaldsgjaldi götulýsingar.
   2.6. **Breytingar á gjaldskrá.**
   Heimilt er að breyta gjaldskrá þessari til samræmis við verðbreytingar að fenginni staðfestingu iðnaðarráðuneytisins, enda miðast gjaldskráin við það, að tekjur rafveitunnar standi undir rekstrargjöldum hennar svo og aukningu veitukerfisins.

Gjaldskrá þessi sem staðfestist hér með skv. vatnalögum nr. 15 20. júní 1923 og orkulögum nr. 58 29. apríl 1967 til að öðlast gildi 1. febrúar 1986 og birtist til eftirbreytni öllum sem hlut eiga að máli. Jafnframt er úr gildi felld eldri gjaldskrá sama efnis nr. 162 27. mars 1985.

Iðnaðarráðuneytið, 24. janúar 1986.

Albert Guðmundsson.

Guðrún Skúladóttir.

Nr. 46 27. janúar 1986

GJALDSKRÁ

Rafveitu Stokkseyrar.

I. RAFORKA

Rafveita Stokkseyrar selur raforku á þann hátt og við því verði sem hér segir:

1. Lýsing o. fl.

1.1 Til almennrar lýsingar:
Orkugjald ..... kr. 5,95 kWh

1.2 Til vinnuvéla, vinnuljósa og annarrar notkunar við mannvirkjagerð:
Orkugjald ..... kr. 7,40 kr/kWh

1.3 Til úti- og götulýsingar, samkvæmt uppsettu afli:
Aflgjald ..... kr. 7 960,00 kWh/ár
Viðhaldsgjald ..... kr. 8 779,00 kWh/ár
Gjald alls ..... kr. 16 739,00 kWh/ár
Auk afl- og viðhaldskostnaðar greiðir notandi stofnkostnað að fullu.

2. Heimili o. fl.

2.1 Til almennrar heimilisnotkunar, svo og til notkunar í sjúkrahúsum, gistihúsum og hliðstæðum stofnunum:
Orkugjald ..... kr. 4,78 kWh

2.2 Til notkunar í sumarbústöðum og sumarbúðum:
Orkugjald ..... kr. 2,69 kWh

3. Vélar o. fl.

3.1 Til véla og annarrar notkunar fyrirtækja eða stofnana, enda sé lágmarksafl 20 kW. Gjaldskylt afl er meðaltal fjögurra hæstu álestra, en álestur fari fram mánaðarlega og með sem jöfnustu millibili:
Orkugjald ..... kr. 1,75 kWh
Aflgjald ..... kr. 6 454,00 kW á ári

4. Hitun.

4.1 Til húshitunar, roftími 1 klst. á dag.
Orkugjald ..... kr. 2,74 kWh

4.2 Til húshitunar, roftími 2 × 1½ klst. á dag.
Orkugjald ..... kr. 1,05 kWh
4.3 Til hitunar í iðnaði, roftími 1 klst. á dag.
Orkugjald ..... kr. 3,92 kWh
4.4 Til bökunarofna í brauðgerðarhúsum og til annarra hliðstæðra nota, roftími 15 klst. að degi til.
Orkugjald ..... kr. 0,99 kWh
4.5 Tvígjaldsmæling fyrir hitun í iðnaði og til annarra hliðstæðra nota.
Orkugjald næturtaxti 9 stundir ..... kr. 1,29 kWh
Orkugjald dagtaxti 15 stundir ..... kr. 7,12 kWh

Um framangreinda gjaldskrárliði gildir eftirfarandi ákvæði. Minnsta árgjald skal vera sem svarar 1800 klst. á hvert kW uppsetts afls hitunartækja.

Önnur skilyrði fyrir raforkusölu til hitunar:

a. Að aflnotkun sé innan þeirra marka að hún valdi ekki hækkun á aflkaupum rafveitunnar.
b. Að vélaafl, línur og spennar þoli álagið.
c. Að notandi kosti tengingu klukkurofa, sem rafveitan leggur til og greiði leigu af þeim samkvæmt gjaldskrá.
d. Að hitatæki, lagnir og búnaður sé samkvæmt fyrirmælum rafveitunnar, ofnar og önnur hitatæki fasttengd.

II. FASTAGJALD

Rafveitan ákvarðar stærð og gerð mælitækja, sem nota skal fyrir hverri veitu, og er sú ákvörðun skuldbindandi fyrir notandann, sem skal greiða ársleigu fyrir hvert tæki sem hér segir:

Orkumælir, einfasa	kr. 2 100,00
Orkumælir, þrífasa	kr. 4 622,00
Orkumælir, þrífasa með straumspennum	kr. 5 171,00
Orkumælir fyrir sumarhús	kr. 6 723,00
Aflmælir	kr. 4 937,00
Aflmælir með straumspennum	kr. 5 485,00
Tvígjaldsmælir	kr. 4 960,00
Klukka	kr. 432,00

III. HEIMTAUGARGJÖLD

Heimtaugargjald, fyrir varanlega heimtaug, skal greitt samkvæmt eftirfarandi töflu:

Málstraumur (A)	Stofngjald (kr.)	Gjald af yfirlengd: Jarðstrengur kr/m	Gjald af yfirlengd: Loftlína kr/stólpa
1 × 63	27 500,00	898,00	7 360,00
3 × 63	29 900,00	898,00	12 650,00
3 × 100	47 400,00	1 380,00	16 100,00
3 × 200	93 700,00	2 275,00	
3 × 315	148 500,00	2 650,00	
3 × 400	190 300,00		
3 × 710	337 700,00	—	
3 × 1200	567 600,00	—	

Yfirlengdargjald miðast við jarðstrengsheimtaug lengri en 15 m og loftlínuheimtaug lengri en 30 m. Lengd jarðstrengsheimtaugar reiknast frá lóðarmörkum að stofnkassa eða stofntengikassa húsveitu.

Þegar stækka þarf spenni eða heimtaug vegna tiltekins notanda, skal greiða fullt heimtaugagjald fyrir hina nýju heimtaug að frádregnu hálfu gjaldi hinnar fyrri heimtaugar, hvort tveggja miðað við gildandi gjaldskrá, þegar breytingin fer fram.

Sé nauðsynlegt að setja upp spennistöð vegna tiltekins notanda, og hún að mestu eða öllu leyti notuð í hans þágu, er honum skylt að leggja til lóð undir stöðina eða húsnæði rafveitunni að kostnaðarlausu, og skal hann í öllu hlíta skilmálum rafveitunnar um gerð húsnæðis eða stærð lóðar og staðsetningu stöðvar.

Heimtaugargjald fyrir bráðabirgðaheimtaug í vinnuskúr skal greitt yfirlengdargjald samkvæmt töflu.

Gjaldskrá þessi gildir í skipulögðum hverfum. Sé um óskipulagt svæði að ræða eða aðstæður óvenjulegar, skal heimtaugagjald greitt samkvæmt sérstökum samningi hverju sinni.

Heimtaugargjald skal greitt við umsókn. Þó er heimilt að veita gjaldfrest allt að 2 árum. Í samningi slíkum skal kveðið á um vexti af eftirstöðvum gjaldsins.

IV. ÝMIS ÁKVÆÐI

Hafi gjald samkvæmt gjaldskrá þessari eigi verið greitt, svo að til lokunar hafi komið fyrir veitu, skal taka gjald fyrir enduropnun kr. 454,00.

Ef fasviksstuðull hjá notanda er lægri en 0,9 getur rafveitan krafist þess að hann sé hækkaður upp í það gildi.

Heimilt er að banna notkun rafsuðuspenna og annarra tækja, sem valda tilfinnanlegum truflunum, eða takmarka notkun þeirra, við tiltekna tíma sólarhrings.

Rafveitunni er heimilt að reikna dráttarvexti á vangoldna rafveitureikninga eins og dráttarvextir eru ákveðnir á hverjum tíma, enda hafi tilkynning um beitingu dráttarvaxta verið send notanda með reikningi eða á annan hátt.

Óski notandi þess að lesið sé á mælitæki hans utan reglubundins álestrartíma rafveitunnar og honum gerður sérstakur reikningur, skal hann greiða fyrir það gjald kr. 324,00.

Söluskattur 25% og verðjöfnunargjald 16%, samkvæmt lögum, er innifalið í raforkugjöldum samkvæmt gjaldskrá þessari, nema í lið 1.3., viðhaldsgjald, og liðum 4.1., 4.2. og 4.3.

Gjaldskrá þessi, sem sett er samkvæmt vatnalögum nr. 15 20. júní 1923 og orkulögum nr. 58 29. apríl 1967, staðfestist hér með til að öðlast gildi 1. febrúar 1986 og birtist til eftirbreytni öllum sem hlut eiga að máli. Jafnframt er úr gildi felld eldri gjaldskrá sama efnis nr. 53 29. janúar 1985.

Iðnaðarráðuneytið, 27. janúar 1986.

Albert Guðmundsson.

Guðrún Skúladóttir.

GJALDSKRÁ

Rafveitu Hveragerðis.

I. RAFORKA.

Rafveita Hveragerðis selur raforku á þann hátt og við því verði, sem hér segir:

1.1	Til almennrar lýsingar.		
	Orkugjald	6,05	kr/kWh
1.2	Til vinnuljósa, vinnuvéla og annarrar notkunar við mannvirkjagerð.		
	Orkugjald	7,50	kr.
1.3	Til úti- og götulýsingar samkvæmt upps. afli.		
	Aflgjald	8 100,00	kr/kW/ár
	Viðhaldsgjald	8 780,00	kr/kW/ár
	Samtals	16 880,00	kr/kW/ár

2. Heimili o. fl.

2.1	Til almennrar heimilisnotkunar, svo og til notkunar í sjúkrahúsum, heilsugæslustöðvum, vistheimilum, veitingahúsum, gistihúsum og hliðstæðum stofnunum.		
	Orkugjald	5,50	kr/kWh

3. Vélar o. fl.

3.1	Til vélanotkunar.		
	Orkugjald	6,05	kr/kWh
3.2	Til véla og annarrar notkunar fyrirtækja eða stofnana, enda sé lágmarksafl 20 kW. Gjaldskylt afl er meðaltal fjögurra hæstu álestra, en álestur fari fram mánaðarlega og með sem jöfnustu millibili.		
	Orkugjald	1,90	kr/kWh
	Aflgjald	5 750,00	kr/kWh/ár

4. Hitun.

4.1	Til húshitunar, roftími 1 klst. á dag.		
	Orkugjald	2,74	kr/kWh
4.2	Til húshitunar, roftími 2 × 2½ klst. á dag.		
	Orkugjald	1,05	kr/kWh
4.3	Til hitunar í iðnaði, roftími 1 klst. á dag.		
	Orkugjald	3,96	kr/kWh
4.4	Til bökunarofna í brauðgerðarhúsum og til annarra hliðstæðra nota, roftími 11 klst. að degi til.		
	Orkugjald	1,22	kr/kWh

Um framangreinda hitagjaldskrárliði gildir eftirfarandi ákvæði. Minnsta árgjald skal vera sem svarar 1 800 klst. notkun á hvert kW uppsetts afls hitunartækja.

Önnur skilyrði fyrir raforkusölu til hitunar:

a. Að aflnotkun sé innan þeirra marka að hún valdi ekki hækkun á aflkaupum rafveitunnar.
b. Að vélaafl, línur og spennar þoli álagið.

c. Að notandi kosti tengingu klukkurofa, sem rafveitan leggur til og greiði leigu af þeim, samkvæmt gjaldskrá.
d. Að hitatæki, lagnir og búnaður séu samkvæmt fyrirmælum rafveitunnar, ofnar og önnur hitatæki fasttengd.

II. MÆLALEIGA.

Rafveitan ákveður stærð og gerð mælitækja, sem nota skal fyrir hverja veitu, og er sú ákvörðun skuldbindandi fyrir notandann, sem skal greiða ársleigu fyrir hvert tæki sem hér segir:

Orkumælir einfasa	kr. 442,00
Orkumælir þrífasa	kr. 1 042,00
Orkumælir þrífasa með straumspennum	kr. 1 782,00
Aflmælir	kr. 1 698,00
Aflmælir með straumspennum	kr. 2 697,00

Af öðrum mælitækjum en þeim sem nefnd eru, ennfremur klukkurofum, skal ársleiga vera sem næst 15% af verði tækjanna.

III. HEIMTAUGAGJALD.

Heimtaugagjald fyrir varanlega heimtaug, skal greitt samkvæmt eftirfarandi töflu:

Málstraumur (A)	Stofngjald (kr.)	Jarðstrengir kr/m	Loftlína kr/stólpa
1 × 63	27 600,00	898,00	7 360,00
3 × 63	29 920,00	898,00	12 760,00
3 × 100	47 410,00	1 375,00	16 060,00
3 × 200	93 830,00	2 277,00	
3 × 315	148 500,00	2 651,00	
3 × 400	190 300,00	Samkv. kostn.	
3 × 710	337 700,00		
3 × 1200	567 600,00		

Yfirlengdargjald miðast við jarðstrengsheimtaug lengri en 15 m og loftlínuheimtaug lengri en 30 m.

Lengd jarðstrengsheimtaugar reiknast frá lóðamörkum að stofnvarkassa eða stofntengikassa húsveitu.

Þegar stækka þarf spenni eða heimtaug vegna tiltekins notanda, skal greiða fullt heimtaugargjald fyrir hina nýju heimtaug að frádregnu hálfu gjaldi hinnar fyrri heimtaugar, hvort tveggja miðað við gildandi gjaldskrá þegar breytingin fer fram.

Sé nauðsynlegt að setja upp spennistöð vegna tiltekins notanda, og hún að mestu leyti notuð í hans þágu, er honum skylt að leggja til lóð undir stöðina eða húsnæði rafveitunni að kostnaðarlausu, og skal hann í öllu hlíta skilmálum rafveitunnar um gerð húsnæðis eða stærð lóðar og staðsetningu stöðvar.

Heimtaugargjald fyrir bráðabirgðaheimtaug í vinnuskúr, skal greitt sem hér segir:
1 × 63 A.... kr. 6 094,00, 3 × 63 A.... kr. 8 250,00.

Séu aðstæður þannig að leggja þurfi aðallínu að vinnustað, skal greitt yfirlengdargjald, samkvæmt töflu.

Gjaldskrá þessi gildir í skipulögðum hverfum. Sé um óskipulagt svæðis að ræða eða aðstæður óvenjulegar, skal heimtaugargjald greitt samkvæmt sérstökum samningi hverju sinni.

Heimtaugargjald skal greitt við umsókn.

IV. ÝMIS ÁKVÆÐI.

Hafi gjald samkvæmt gjaldskrá þessari eigi verið greitt, svo að til lokunar hafi komið fyrir veitu, skal taka gjald fyrir enduropnun kr. 407,00.

Ef fasviksstuðull hjá notanda er lægri en 0,8 getur rafveitan krafist þess að hann sé hækkaður upp í það gildi.

Heimilt er að banna notkun rafsuðuspenna og annarra tækja, sem valda tilfinnanlegum truflunum, eða takmarka notkun þeirra við tiltekna tíma sólarhrings.

Gjaldskrá þessi, sem sett er samkvæmt orkulögum nr. 58 29. apríl 1967 staðfestist hér með til að öðlast 1. febrúar 1986 og birtist til eftirbreytni öllum sem hlut eiga að máli. Jafnframt er úr gildi felld eldri gjaldskrá sama efnis nr. 81 7. febrúar 1985.

Iðnaðarráðuneytið, 24. janúar 1986.

Albert Guðmundsson.

Guðrún Skúladóttir.

17. janúar 1986 Nr. 48

REGLUGERÐ

um breyting á reglum um smíði og búnað íslenskra skipa.

Hluti P
Reglur um smíði og búnað báta með mestu lengd allt að 15 metrum.

1. gr.

Gr. 1.2. orðist svo: Reglurnar gilda um báta, sem hafin er smíði á eftir gildistöku reglnanna. Eldri bátar skulu uppfylla ákvæði um búnað, sem varar við eldi, við fyrstu aðalskoðun á vélbúnaði, sem gerð er á bátnum eftir 1. janúar 1987. Að öðru leyti skulu þeir fullnægja þeim reglum, sem í gildi voru fyrir 1. maí 1985, nema að samsvarandi ákvæðum þessara reglna sé fullnægt.

2. gr.

Reglugerð þessi sem sett er skv. l. nr. 52/1970 um eftirlit með skipum staðfestist hér með til að öðlast þegar gildi og birtist til eftirbreytni öllum þeim sem hlut eiga að máli.

Samgönguráðuneytið, 17. janúar 1986.

Matthías Bjarnason.

Ragnhildur Hjaltadóttir.

GJALDSKRÁ

fyrir heilbrigðiseftirlit á Norðurlandssvæði eystra sbr. 6. gr. 7. tl. laga nr. 109/1984.

1. gr.

Eftirlitsgjöld.

Af eftirlitsskyldri starfsemi á svæði heilbrigðiseftirlits Norðurlands eystra, sbr. lög nr. 109/1984 um hollustuhætti og heilbrigðiseftirlit og heilbrigðisreglugerð nr. 45/1972, skal greiða gjöld svo sem greinir í gjaldskrá þessari.

Eftirlitsskyldum fyrirtækjum er skipt í 4 flokka eftir gerð og umfangi þeirra í samræmi við fylgiskjal með gjaldskrá þessari.

Af eftirlitsskyldri starfsemi skv. 7., 8., 12., 13., 14., 15., 16. og 17. tölulið 2. gr. laga nr. 109/1984 skal árlega greiða sem hér segir:

1. flokkur	kr. 5 000
2. flokkur	kr. 10 000
3. flokkur	kr. 20 000
4. flokkur	kr. 30 000

2. gr.

Leyfisgjöld.

Fyrir ný rekstrarleyfi samkvæmt 16. gr. 1. tl. heilbrigðisreglugerðar nr. 45/1972 skal greiða leyfisgjald við afhendingu leyfisbréfs sem hér greinir, sbr. skiptingu í flokka á fylgiskjali:

1. flokkur	kr. 1 300
2. flokkur	kr. 2 600
3. flokkur	kr. 5 200
4. flokkur	kr. 7 800

Fyrir leyfi vegna breytinga á húsakynnum eða rekstri skal greiða hálft gjald. Ef heilbrigðisfulltrúi metur breytilegar smávægilegar er honum heimilt að lækka eða fella niður gjaldið

3. gr.

Gjöld fyrir vottorð.

Fyrir hvert vottorð sem heilbrigðiseftirlitið lætur í té skal greiða kr. 400,00.

4. gr.

Innheimta.

Heilbrigðisfulltrúi semur fyrir hönd svæðisnefndar lista yfir eftirlitsskyld fyrirtæki á svæðinu í samræmi við fylgiskjal með gjaldskrá þessari. Listi þessi skal afhentur viðkomandi sveitarfélögum sem standa skil á eftirlitsgjöldum í sameiginlegan sjóð heilbriðgiseftirlitsins á svæðinu.

Heimilt er sveitarstjórnum að fela innheimtuna einni eða fleiri sveitarstjórnum samkvæmt nánara samkomulagi.

Heilbrigðisfulltrúi innheimtir leyfisgjöld og gjöld fyrir vottorð og renna þau í sameiginlegan sjóð eftirlitsins.

5. gr.

Gjalddagi og eindagi.

Gjalddagi eftirlitsgjalda skv. 1. gr. er 1. febrúar og eindagi 1. apríl. Um innheimtu gjalda fer að öðru leyti samkvæmt lögum nr. 109/1984, um hollustuhætti og heilbrigðiseftirlit.

Gjöld samkvæmt 1. og 2. gr. má innheimta með lögtaki.

6. gr.

Gildistaka.

Gjaldskrá þessi, sem samin er og samþykkt af sveitarfélögum á heilbrigðiseftirlitssvæði Norðurlands eystra, sbr. 6. gr. 7. tl. laga nr. 109/1984, um hollustuhætti og heilbrigðiseftirlit, staðfestist hér með samkvæmt 5. gr. laga nr. 109/1984 til þess að öðlast gildi frá 1. janúar 1986 að telja.

Heilbrigðis- og tryggingamálaráðuneytið, 15. janúar 1986.

F.h.r.
Ingimar Sigurðsson.

Soffía Magnúsdóttir.

Fylgiskjal.

Flokkun fyrirtækja eftir umfangi og gerð:

I.

Bensínstöðvar
Leiktækjasalir
Gufubaðstofur
Ljósabaðstofur
Lækningastofur
Rakarastofur, hárgreiðslustofur og aðrar snyrtistofur
Sælgætis- og tóbakssölur
Málningarverslanir
Tannlæknastofur
Torgsala

Annar rekstur sambærilegur

II.

Fangageymslur
Gistiheimili án veitinga
Heilsuræktarstöðvar
Brauðgerð/Brauðsala
Kvikmyndahús
Læknastöðvar
Matsöluvagnar
Mötuneyti (minni)
Neysluvörugeymslur
Nýlenduvöruverslanir
Sælgætisgerðir (minni)
Tækifærisveitingar

Annar rekstur sambærilegur

III.

Brauðgerðarhús
Brauðstofur
Pizzugerðir
Félagsheimili með veitingarekstur
Fiskbúðir
Minni hótel
Ísbúðir/ísgerðir
Íþróttahús með sundlaug
Kjörbúðir/nýlenduvöruverslanir
Leiktækjasalir m/veitingum
Skyndibitastaðir
Stærri samkomuhús og veitingastaðir
Sælgætisgerðir (stærri)
Veislumiðstöðvar
Veitingastaðir
Vinnslustöðvar minni (kjöt, fiskur, önnur matvæli)

Annar rekstur sambærilegur

IV.

Stórmarkaðir (stærri)
Kjörbúðir
Stór hótel
Stórar matvælavinnslustöðvar
Stór brauðgerðarhús
Mjólkurstöðvar
Vinnuheimili
Tækifærisveitingar vegna stórsýninga, kaupstefna o.þ.h.
Sjúkrahús II (svæðissjúkrahús, deildaskipt sjúkrahús, almenn sjúkrahús)

Annar rekstur sambærilegur.

AUGLÝSING

um breytingu á samþykkt um afgreiðslutíma verslana í Reykjavík o. fl. nr. 137 26. júlí 1971.

1. mgr. 11. gr. orðist svo:

Fyrir leyfi skv. 4. gr. skal greiða gjald í borgarsjóð, kr. 30 000 á ári. Gjalddagar eru 15. janúar og 15. júlí ár hvert. Þegar leyfisgjald er greitt fær leyfishafi greiðsluviðurkenningu, sem geyma ber á sölustað yfirvöldum til sýnis, ef óskað er.

Samþykkt þessi, sem borgarstjórn Reykjavíkur hefur gert, staðfestist hér með samkvæmt lögum nr. 17 1. febrúar 1936 um samþykktir um lokunartíma sölubúða til að öðlast gildi þegar í stað.

Félagsmálaráðuneytið, 20. janúar 1986.

F. h. r.
Hallgrímur Dalberg.

Þórhildur Líndal.

STJÓRNARTÍÐINDI B 5 — 1986

28. janúar 1986 101 Nr. 51

AUGLÝSING

um breytingu á gjaldskrá fyrir íslenskar hafnir nr. 32 20. janúar 1986.

1. gr.

10. gr. orðist þannig:

Þessar vörur eru algjörlega undanþegnar vörugjaldi:

a) Umbúðir sem endursendar eru.
b) Kol, olía, vistir og aðrar nauðsynjar skipt til eigin notkunar.
c) Almennar póstsendingar og farangur ferðamanna.

2. gr.

Auglýsing þessi öðlast þegar gildi.

Samgönguráðuneytið, 28. janúar 1986.

F. h. r.
Ólafur S. Valdimarsson.

Sigurður Skúli Bergsson.

22. janúar 1986

REGLUGERÐ

Nr. 52

um niðurfellingu reglugerðar nr. 17 24. janúar 1978, sbr. nr. 23 13. janúar 1983 og nr. 154 10. mars 1983 um takmörkun leigubifreiða í Hafnarfirði og um ráðstöfun atvinnuleyfa.

1. gr.

Reglugerð nr. 17 24. janúar 1978, sbr. nr. 23 13. janúar 1983 og nr. 154 10. mars 1983 um takmörkun leigubifreiða í Hafnarfirði og um ráðstöfun atvinnuleyfa er hér með felld úr gildi.

2. gr.

Reglugerð þessi, sem sett er samkvæmt heimild í lögum um leigubifreiðar nr. 36 9. maí 1970, staðfestist hér með til að öðlast þegar gildi og birtist til eftirbreytni öllum þeim sem hlut eiga að máli.

Samgönguráðuneytið, 22. janúar 1986.

Matthías Bjarnason.

Ólafur S. Valdimarsson.

Stjórnartíðindi B 5, nr. 51—52. Útgáfudagur 3. febrúar 1986. B 13

Ríkisprentsmiðjan Gutenberg

STJÓRNARTÍÐINDI B 6 — 1986

Nr. 53 102 21. janúar 1986

AUGLÝSING

um breytingu á gjaldskrá fyrir Vatnsveitu Vestmannaeyja nr. 31 2. febrúar 1982 með síðari breytingum.

1. gr.

1. gr. orðist þannig:

Fyrir hverja húseign í lögsagnarumdæmi Vestmannaeyja skal árlega greiða vatnsskatt. Þó skal gjald þetta ekki innheimt fyrr en viðkomandi hús getur fengið vatn úr dreifikerfi vatnsveitunnar.

2. gr.

2. gr. orðist þannig:

Vatnsskattur skv. 1. mgr. skal hlíta eftirfarandi ákvæðum:

a) Taxti V_1 — heimili. Fastagjald kr. 1 300,00 á ári.
b) Taxti V_2 — fiskverkun. Fastagjald 0,3% af fasteignamati, þó verði hámarksgjald kr. 5,40 á m^3 húss og hámarksgjald kr. 10,80 á m^3.
c) Taxti V_3 — fiskimjölsverksmiðjur. Fastagjald 0,3% af fasteignamati, þó verði lágmarksgjald kr. 5,40 á m^3 húss og hámarksgjald kr. 10,80 á m^3.
d) Taxti V_4 — annað. Fastagjald 0,15% af fasteignamati, þó verði lágmarksgjald kr. 2,70 á m^3 húss og hámarksgjald kr. 5,40.

3. gr.

3. gr. orðist þannig:

Vatnsveitan leggur til vatnsmæla í hvert hús (hverja íbúð) og skal notandi greiða kr. 18,00, fyrir hvern teningsmetra vatns. Notkunargjald þetta innheimtir Rafveita Vestmannaeyja á tveggja mánaða fresti og annast mælaaflestur.

Gjaldskrá þessi, sem samþykkt er af bæjarstjórn Vestmannaeyja staðfestist hér með samkvæmt vatnalögum nr. 15 20. júní 1923 til þess að öðlast gildi þegar í stað.

Félagsmálaráðuneytið, 21. janúar 1986.

F.h.r.
Hallgrímur Dalberg.

Húnbogi Þorsteinsson.

Ríkisprentsmiðjan Gutenberg

REGLUGERÐ

um Tryggingarsjóð viðskiptabanka.

1. gr.

Tryggingarsjóður viðskiptabanka er sjálfstæð stofnun í eigu ríkisins með sérstakan fjárhag.

2. gr.

Tryggingasjóður hefur að markmiði að tryggja full skil á innlánsfé við viðskiptabanka ef bú hans er tekið til gjaldþrotaskipta samkvæmt 1. mgr. 47. gr. laga nr. 86/1985 um viðskiptabanka, sbr. 3. mgr. 47. gr. sömu laga, að því leyti sem eignir sjóðsins hrökkva til og mælt er fyrir um í 10.–12. gr. þessarar reglugerðar.

3. gr.

Stefnt skal að því að eigið fé Tryggingarsjóðs nemi 1% af heildarinnlánsfé viðskiptamanna bankanna á innlánsreikningum. Í þessu skyni skal hver viðskiptabanki greiða eigi síðar en 1. mars ár hvert gjald til Tryggingarsjóðs er nemi allt að 0,15% af heildarinnlánsfé um næstu áramót á undan. Ráðherra ákveður nánar þetta hlutfall að fengnum tillögum frá stjórn Tryggingarsjóðs.

Til þess að Trygggingarsjóður geti þegar í upphafi gegnt hlutverki sínu samkvæmt 2. gr. skal stjórn Tryggingarsjóðs afla ábyrgðaryfirlýsinga frá viðskiptabönkunum fyrir þeim fjárhæðum sem á vantar að eigið fé Tryggingarsjóðs nemi 1% af heildarinnlánsfé, sbr. 1. mgr.

4. gr.

Stjórn Tryggingarsjóðs skal skipuð þremur mönnum til þriggja ára í senn og þremur til vara. Tveir stjórnarmanna skulu skipaðir af ráðherra samkvæmt tilnefningu Sambands íslenskra viðskiptabanka og skal annar þeirra koma frá ríkisviðskiptabönkum en hinn frá hlutafélagsbönkum. Ráðherra skipar einn stjórnarmann án tilnefningar og skal hann jafnframt vera formaður stjórnar. Varamenn skulu skipaðir á sama hátt. Stjórnin skiptir að öðru leyti með sér verkum.

Forstöðumanni bankaeftirlitsins er heimilt að sitja stjórnarfundi með málfrelsi og tillögurétt.

Ráðherra ákveður þóknun stjórnarmanna sem greiðist af Tryggingarsjóði.

5. gr.

Stjórn Tryggingarsjóðs heldur fundi svo oft sem þurfa þykir og hvenær sem stjórnarmaður æskir þess. Stjórnin skal halda gerðarbók.

6. gr.

Heimilt er að veita stjórn Tryggingarsjóðs þær upplýsingar sem getið er um í 3. og 4. mgr. 45. gr. laga nr. 86/1985 um viðskiptabanka.

7. gr.

Verkefni stjórnar Tryggingarsjóðs eru eftirfarandi:

1. Gera tillögur til ráðherra um árlegt gjald til Tryggingarsjóðs, sbr. 1. mgr. 3. gr.
2. Sjá um innheimtu á árlegu gjaldi til Tryggingarsjóðs frá viðskiptabönkunum, sbr. 1. mgr. 3. gr.
3. Afla ábyrgðaryfirlýsinga frá viðskiptabönkunum, sbr. 2. mgr. 3. gr.
4. Taka ákvarðanir um ávöxtun á fé sjóðsins, sbr. 8. gr.
5. Taka ákvarðanir um greiðslur úr sjóðnum, sbr. 10.–12. gr.
6. Semja ársreikning, sbr. 13. gr.
7. Ráða löggiltan endurskoðanda, sbr. 14. gr.
8. Taka ákvarðanir sem snerta starfsemi Tryggingarsjóðs að öðru leyti en talið er upp í 1.–7. tl. hér að framan.

8. gr.

Ávöxtun á fé Tryggingarsjóðs skal við það miðuð, að sjóðurinn verði sem hæfastur til að gegna hlutverki sínu. A. m. k. ¼ hluti af fé sjóðsins skal bundinn í skuldabréfum með ábyrgð ríkissjóðs.

9. gr.

Ef bú viðskiptabanka er tekið til gjaldþrotaskipta ber skiptaráðanda þegar að staðreyna heildarfjárhæð inneigna viðskiptamanna hans á innlánsreikningum, að meðtöldum þeim vöxtum og/eða verðbótum, sem á inneignarfjárhæð hafa fallið á þeim degi sem búið var tekið til skipta. Innlánsreikningar í erlendum gjaldmiðli skulu umreiknaðir til skráðs gengis íslensks gjaldmiðils þess sama dags. Skal skiptaráðandi tilkynna stjórn Tryggingarsjóðs án tafar um heildarfjárhæð þessa.

10. gr.

Sé heildarfjárhæð inneigna reiknuð samkvæmt 9. gr., minni en nemur andvirði ⅘ hluta eigna og ábyrgða í eigu Tryggingarsjóðs á þeim degi, sem bú viðskiptabankans er tekið til gjaldþrotaskipta, skal Tryggingarsjóður innan tveggja vikna frá því honum berst tilkynning skiptaráðanda stofna sérstakan reikning við Seðlabanka Íslands, sem skiptaráðandi hefur ráðstöfunarrétt yfir, og leggja þar inn heildarfjárhæðina.

11. gr.

Nemi heildarfjárhæð inneigna samkvæmt 9. gr. meiru en andvirði ⅘ hluta eigna og ábyrgða í eigu Tryggingarsjóðs á þeim degi, sem bú viðskiptabankans er tekið til gjaldþrotaskipta, ber honum ekki að láta af hendi við skiptaráðanda hærri fjárhæð til ráðstöfunar en hlutfalli þessu nemur. Verður Tryggingarsjóður ekki síðar krafinn um frekari greiðslur vegna viðskiptabankans. Skal skiptaráðandi skipta greiðslu Tryggingarsjóðs hlutfallslega milli eigenda innlánsreikninga þannig að allir fái þeir sama hlutfall inneignarfjárhæðar. Um framkvæmd útborgunar til skiptaráðanda gilda að öðru leyti fyrirmæli 10. gr.

12. gr.

Skiptaráðandi skal greiða eigendum innlánsreikninga inneignarfjárhæð þeirra eða það hlutfall hennar sem greiðsla Tryggingarsjóðs hrekkur til, eigi fyrirmæli 11. gr. við, jafnskjótt og við verður komið eftir að krafa um greiðslu berst. Standi eftir fé á reikningi, sem Tryggingarsjóður stofnar til samkvæmt 10. gr. að fullgreiddum öðrum kröfum eigenda innlánsreikninga en eftirstæðum kröfum þeirra við búskiptin, skal það renna á ný til Tryggingarsjóðs.

Frá því skiptaráðandi greiðir eiganda innlánsreiknings kröfu hans samkvæmt fyrirmælum 1. mgr. telst Tryggingarsjóður eigandi kröfunnar á hendur þrotabúi viðskiptabankans að því leyti sem krafan hefur greiðst með þessum hætti.

Hafi greiðsla Tryggingarsjóðs verið með þeim hætti, sem greinir í 11. gr., og hrökkvi eignir þrotabús viðskiptabankans ekki til þess að eigendur innlánsreikninga fái fullnustu krafna sinna á hendur því skal sú úthlutun úr búinu, sem falla ætti í hlut Tryggingarsjóðs vegna fyrirmæla 2. mgr. deilast við úthlutun úr búinu milli eigenda innlánsreikninga að því marki sem þarf til að fullnægja öðrum kröfum þeirra vegna innlánsreikninga en eftirstæðum kröfum við búskiptin.

13. gr.

Reikningsár Tryggingarsjóðs skal vera almanaksárið. Ársreikning skal semja fyrir hvert reikningsár. Ársreikningur skal gerður samkvæmt lögum og góðri reikningsskilavenju.

Ársreikningur Tryggingarsjóðs skal lagður fyrir endurskoðanda eigi síðar en tveimur mánuðum eftir lok reikningsárs. Ársreikningur skal undirritaður af stjórn Tryggingarsjóðs. Endurskoðaður ársreikningur skal lagður fyrir ráðherra til staðfestingar eigi síðar en þremur mánuðum eftir lok reikningsárs.

Ársreikningur skal birtur í Stjórnartíðindum.

14. gr.

Stjórn Tryggingarsjóðs skal ráða löggiltan endurskoðanda til að annast árlega endurskoðun hjá sjóðnum.

15. gr.

Seðlabanki Íslands hefur með höndum vörslu Tryggingarsjóðs gegn þóknun sem stjórn sjóðsins ákveður.

16. gr.

Stjórn Tryggingarsjóðs er bundin þagnarskyldu í samræmi við ákvæði 25. gr. laga nr. 86/1985 um viðskiptabanka.

17. gr.

Reglugerð þessi er sett samkvæmt heimild í 51. gr. laga nr. 86/1985 um viðskiptabanka og öðlast þegar gildi.

Viðskiptaráðuneytið, 31. janúar 1986.

Matthías Bjarnason.

Björn Líndal.

Stjórnartíðindi B 6, nr. 53—54. Útgáfudagur 4. febrúar 1986.

STJÓRNARTÍÐINDI B 7 — 1986

Nr. 55 106 4. febrúar 1986

REGLUGERÐ

um breytingu á reglugerð nr. 371 25. október 1976 um happdrætti dvalarheimilis aldraðra sjómanna.

1. gr.

1. málsl. 7. gr. orðist svo: Verð ársmiða er 2 400,00 kr., en verð endurnýjunarmiða í hverjum flokki 200,00.

2. gr.

Reglugerð þessi, sem sett er samkvæmt heimild í lögum nr. 16 13. apríl 1973 um happdrætti dvalarheimilis aldraðra sjómanna, öðlast gildi 10. apríl 1986.

Jafnframt fellur úr gildi reglugerð nr. 118 15. febrúar 1985.

Dóms- og kirkjumálaráðuneytið, 4. febrúar 1986.

Jón Helgason.

Ólafur W. Stefánsson.

Nr. 56 4. febrúar 1986

SAMÞYKKT

um breytingu á samþykkt um stjórn Akureyrar nr. 143 29. ágúst 1962.

1. gr.

29. gr. A. 5. orðist svo:

Stjórn veitustofnana: 5 aðalmenn og 5 til vara.

Samþykkt þessi, sem bæjarstjórn Akureyrarkaupstaðar hefur sett, staðfestist hér með samkvæmt 38. gr. laga nr. 58 29. mars 1961 til að öðlast gildi þegar í stað.

Félagsmálaráðuneytið, 4. febrúar 1986.

F. h. r.

Hallgrímur Dalberg.

Þórhildur Líndal.

Ríkisprentsmiðjan Gutenberg

REIKNINGUR

Söfnunarsjóðs Íslands árið 1983.

Gjöld	Kr.	Kr.
Launakostnaður	159 135,00	
Annar kostnaður	77 695,40	
		236 830,40
Vextir af innstæðufé:		
Aðaldeild	868 152,97	
Erfingjarentudeild	83 362,60	
Útborgunardeild	106 234,52	
		1 057 750,09
Afskriftir af skrifstofubúnaði		1 000,00
Tekjuafgangur til varasjóðs		13 607,88
	Krónur	1 309 188,37

Tekjur:	Kr.	Kr.
Dráttarvextir	24 927,05	
Lántökugjöld o. fl.	1 200,00	
Bankavextir + verðb.	873 520,25	
		899 647,30
Vaxtatekjur af lánum:		
Ógreiddir vextir í árslok 1983	229 724,80	
Ógreiddir vextir í ársbyrjun 1983	209 803,75	
	19 921,05	
Innborgaðir vextir á árinu 1983	389 620,02	
		409 541,07
	Krónur	1 309 188,37

Efnahagsreikningur Söfnunarsjóðs Íslands í árslok 1983.

Eignir	Kr.	Kr.
Veðskuldabréf	908 723,20	
Vaxtabréf	13 350,00	
		922 073,20
Verðtr. reikningur	2 153 172,02	
Bankainnistæður	79 256,35	
Óinnheimtir vextir	229 724,80	
Skrifstofugögn	12 000,00	
Sjóðseign	9 254,55	
		2 483 407,72
	Krónur	3 405 480,92

Skuldir	Kr.	Kr.
Innstæður í deildum:		
Aðaldeild	2 612 275,40	
Erfingjarentudeild	233 005,76	
Útborgunardeild	327 679,04	
		3 172 960,20
Vextir, geymdir til útborgunar		127 440,00
Geymslufé		6 428,80
Varasjóður 31. desember 1982	85 044,04	
Tekjuafgangur 1983	13 607,88	
		98 651,92
	Krónur	3 405 480,92

Reykjavík, 20. febrúar 1984.

Með tilvísun til skýrslu endurskoðanda staðfestist reikningurinn.

Sigurður J. Briem.
framkvæmdastjóri.

Skafti Björnsson.
bókari

Halldór S. Kristjánsson.
gjaldkeri

Nr. 58

REIKNINGUR

Söfnunarsjóðs Íslands árið 1984.

Gjöld	Kr.	Kr.
Launakostnaður	141 578,00	
Annar kostnaður	77 261,25	
		218 839,25
Vextir af innstæðufé:		
Aðaldeild	361 094,12	
Erfingjarentudeild	32 777,59	
Útborgunardeild	45 617,32	
		439 489,03
Afskriftir af skrifstofubúnaði		1 000
Tekjuafgangur til varasjóðs		5 553,92
	Krónur	664 882,20

Tekjur	Kr.	Kr.
Vaxtatekjur og verðbætur		
Vextir og verðbætur	426 344,77	
Vextir af veðskuldabréfum	314 806,80	
Vextir af útdráttarbréfum	912,00	
Vextir af bankainnistæðum	17 859,43	
Ógreiddir vextir af veðsk.bréfum 31. desember 1984	114 895,00	
	874 818,00	
– Ógreiddir vextir af veðsk.bréfum 1. janúar 1984	229 724,80	
		645 093,20
Lántökugjöld		2 700,00
Dráttarvextir		17 089,00
	Krónur	664 882,20

Efnahagsreikningur Söfnunarsjóðs Íslands í árslok 1984.

Eignir	Kr.	Kr.
Veðskuldabréf	893 321,00	
Vaxtabréf	10 000,00	
		903 321,00
Verðtr. reikn.	2 446 005,29	
Bankainnistæður	115 095,83	
		2 561 101,12
Ógreiddir vextir af skuldabréfum		114 895,00
Skrifstofugögn		11 000,00
Sjóðseign		25 909,80
Spariskírteini ríkissjóðs		128 511,00
Skuldir	Krónur	3 744 737,92
Innstæður í deildum:		
Aðaldeild	2 957 277,82	
Erfingjarentudeild	258 221,35	
Útborgunardeild	370 446,36	
		3 585 945,53
Vextir til útborgunar		48 585,75
Geymslufé		6 000,80
Varasjóður 1. janúar 1984	98 651,92	
Tekjuafgangur 1984	5 553,92	
		104 205,84
	Krónur	3 744,737,92

Reykjavík 10. febrúar 1985.

Með tilvísun til skýrslu endurskoðanda staðfestist reikningurinn hér með.

Sigurður J. Briem.
framkvæmdastjóri.

Skafti Björnsson.
bókari

Halldór S. Kristjánsson.
gjaldkeri

REIKNINGUR

Söfnunarsjóðs Íslands árið 1985.

Gjöld	Kr.	Kr.
Launakostnaður	204 891,00	
Annar kostnaður	106 080,75	
		310 971,75
Vextir af innstæðufé:		
Aðaldeild	888 253,64	
Erfingjarentudeild	77 504,56	
Útborgunardeild	111 259,23	
		1 077 017,43
Tekjuafgangur til varasjóðs		7 514,85
	Krónur	1 395 504,03

Tekjur	Kr.	Kr.
Vaxtatekjur og verðbætur		
Vextir og verðbætur	597 664,32	
Vextir af spariskírteinum	708 443,90	
Vextir af útdráttarbréfum	682,00	
Vextir af bankainnistæðum	37 315,16	
Ógreiddir vextir af veðsk.bréfum 31. desember 1985	142 751,00	
	1 486 856,38	
Ógreiddir vextir 1. janúar 1985	114 895,00	
		1 371 961,38
Lántökugjöld		7 094,95
Dráttarvextir		16 447,70
	Krónur	1 395 504,03

Efnahagsreikningur Söfnunarsjóðs Íslands í árslok 1985.

Eignir	Kr.	Kr.
Veðskuldabréf	805 667,00	
Vaxtabréf (Útdr. bréf)	5 400,00	
		811 067,00
Verðtr. reikn. (Trompreikningur)	1 136 253,71	
Bankainnistæður	35 346,94	
		1 171 600,65
Ógr. vextir af skuldabréfum 31. desember 1985		142 751,00
Skrifstofugögn		11 000,00
Sjóðseign		12 757,45
Spariskírteini ríkissjóðs, 1.fl.A 1983 og 1.fl. 1985		2 643 430,00
	Krónur	4 792 606,10

Skuldir

	Kr.	Kr.
Innstæður í deildum:		
Aðaldeild	3 771 986,21	
Erfingjarentudeild	308 217,91	
Útborgunardeild	482 345,59	
		4 562 549,71
Vextir til útborgunar		112 563,00
Geymslufé		5 772,80
Varasjóður 1. janúar 1985	104 205,74	
Tekjuafgangur 1985	7 514,85	
		111 720,59
	Krónur	4 792 606,10

Reykjavík 25. janúar 1986.

Sigurður J. Briem.
framkvæmdastjóri.

Skafti Björnsson.
bókari

Halldór S. Kristjánsson.
gjaldkeri

Endurskoðað:
Gunnlaugur J. Briem.

30. janúar 1986 Nr. 60

AUGLÝSING

um niðurfellingu tolla af gagnavinnsluvélum o. fl.

1. gr.

Við tollafgreiðslu skal fella niður toll af sjálfvirkum gagnavinnsluvélum og hlutum til þeirra sem flokkast undir eftirtalin tollskrárnúmer í 1. gr. laga nr. 120/1976, um tollskrá o. fl.: 84.53.10, 84.53.20, 84.53.30, 84.53.40, 84.53.50, 84.53.60, 84.55.21.

2. gr.

Fjármálaráðuneytið sker úr ágreiningi sem rísa kann um framkvæmd og túlkun ákvæða auglýsingar þessarar.

3. gr.

Auglýsing þessi, sem sett er samkvæmt heimild í lið 3.34 í 6. gr. fjárlaga nr. 121 31. desember 1985, öðlast þegar gildi.

Fjármálaráðuneytið, 30. janúar 1986.

F. h. r.
Höskuldur Jónsson.

Sigurgeir A. Jónsson.

SAMÞYKKTIR

fyrir Tryggingarsjóð sparisjóða.

1. gr.

Tryggingarsjóður sparisjóða (hér eftir nefndur Tryggingarsjóður) er sjálfseignarstofnun. Sjóðurinn er stofnaður á grundvelli laga nr. 87/1985, um sparisjóði.

Allir sparisjóðir skulu vera aðilar að Tryggingarsjóði. Heimili hans og varnarþing er í Reykjavík.

2. gr.

Tryggingarsjóður hefur það meginhlutverk að tryggja full skil á innlánsfé við sparisjóð ef bú hans er tekið til gjaldþrotaskipta samkvæmt 1. mgr. 63. gr. laga nr. 87/1985, sbr. 3. mgr. 63. gr. sömu laga, eða endurskipulagningar samkvæmt 65. gr. laga nr. 87/1985 að því leyti sem eignir sjóðsins hrökkva til og mælt er fyrir um í samþykktum þessum.

3. gr.

Til þess að tryggja fjárhagslegt öryggi sparisjóða er Tryggingarsjóði heimilt að tryggja skil á öðrum skuldbindingum sparisjóðs en getið er um í 2. gr. Í þessu skyni er stjórn sjóðsins heimilt:

a) að veita sparisjóði lán eða yfirtaka vissar eignir sparisjóðs,
b) að ganga í ábyrgð fyrir sparisjóð,
c) að bæta sérstakt tap og kostnað sem sparisjóður verður fyrir,
d) að veita sparisjóði stuðning að öðruleyti á hvern þann hátt og með þeim skilyrðum sem stjórn Tryggingarsjóðs ákveður og samræmist lögum 87/1985 og samþykktum þessum.

4. gr.

Stefnt skal að því að eigið fé Tryggingarsjóðs nemi 1% af heildarinnlánsfé sparisjóða. Í þessu skyni skal hver sparisjóður greiða eigi síðar en 1. mars ár hvert gjald til Tryggingarsjóðs er nemi fyrstu fimm ár starfstíma hans hlutfalli a. m. k. 0,5 ‰ af heildarinnlánsfé um næstu áramót á undan. Aðalfundur Tryggingarsjóðs ákveður þetta hlutfall nánar að fengnu samþykki ráðherra og skal hlutfallið vera hið sama fyrir alla sparisjóði. Þó getur aðalfundur ákveðið að undanþiggja sparisjóð greiðslu árgjalds um tiltekinn tíma. Fyrsta inngreiðsla skal eiga sér stað fyrir 1. mars 1986.

Þegar 1% markinu er náð falla greiðslur til Tryggingarsjóðs niður en verði sjóðurinn minni en svarar 1% af heildarinnlánsfé sparisjóða miðað við næstu áramót á undan skulu greiðslur teknar upp samkvæmt ákvörðun aðalfundar eða aukafundar.

Til þess að Tryggingarsjóður geti þegar í upphafi gegnt hlutverki sínu samkvæmt 2. og 3. gr. skal stjórn Tryggingarsjóðs afla ábyrgðaryfirlýsinga frá sparisjóðum fyrir fjárhæðum en nemi 0,4% af heildarinnlánsfé sbr. 1. mgr. Eftir nánari ákvörðun stjórnar Tryggingarsjóðs skulu sparisjóðirnir leggja fram formlegar tryggingar fyrir ábyrgð sinni. Þegar eigið fé Tryggingarsjóðs nemur meira en 0,6% af heildarinnlánsfé skal hlutfallslega dregið úr ábyrgðum þessum.

5. gr.

Aðalfundur Tryggingarsjóðs fer með æðsta vald í málefnum hans.

Hver sparisjóður fer með atkvæðisrétt á aðalfundi í samræmi við hlutfall innborgaðs ársframlags sparisjóðsins í heildarársframlögum í Tryggingarsjóð síðasta reikningsár fyrir aðlafund. Þó má enginn sparisjóður fara með meira en 1/10 hluta heildaratkvæðamagns í Tryggingarsjóði. Atkvæðisréttur sparisjóðs skal vera í höndum þess fulltrúa er sparisjóðurinn tilnefnir til þess að fara með atkvæði sjóðsins á aðalfundi.

Árlegur aðalfundur skal haldinn fyrir lok júlímánaðar ár hvert. Aðalfundur skal boðaður með 15 daga fyrirvara hið skemmsta. Aukafundi skal halda ef aðilar Tryggingarsjóðs sem fara með minnst ⅓ hluta atkvæðamagns í sjóðnum krefjast þess skriflega og greina fundarefni. Þá skal stjórn Tryggingarsjóðs boða til fundar með sama hætti og til aðalfundar. Aukafundi skal annars halda þegar stjórn Tryggingarsjóðs telur þess þörf með þeim fyrirvara sem hún ákveður.

Hver sparisjóður á rétt til að fá ákveðið mál tekið til úrlausnar á aðal- og aukafundum Tryggingarsjóðs ef hann gerir skriflega kröfu um það til stjórnar Tryggingarsjóðs með svo miklum fyrirvara að unnt sé að taka málið á dagskrá fundarins.

Aðalfundur getur ekki tekið endanlega ákvörðun í öðrum málefnum en þeim sem getið er í boðaðri dagskrá.

6. gr.

Formaður stjórnar Tryggingarsjóðs stýrir aðalfundum sjóðsins. Skal hann sjá um að haldin sé gerðabók um það sem gerist á aðalfundum.

Á aðalfundi skal m. a. taka eftirgreind mál fyrir:

a) skýrslu stjórnar um starfsemi liðins starfsárs,
b) staðfestingu á endurskoðuðum ársreikningi,
c) kosningu stjórnar,
d) þóknun stjórnarmanna,
e) breytingar á samþykktum Tryggingarsjóðs,
f) önnur mál.

Afl atkvæða ræður úrslitum á aðalfundi nema öðruvísi sé mælt í samþykktum þessum.

7. gr.

Stjórn Tryggingarsjóðs skipa fimm menn. Fjórir stjórnarmenn ásamt jafnmörgum varamönnum skulu kjörnir á aðalfundi til eins árs í senn, hlutbundinni kosningu ef óskað er. Fimmti stjórnarmaðurinn skal vera forstöðumaður bankaeftirlitsins. Varamaður hans skal vera staðgengill hans í störfum fyrir bankaeftirlitið.

Stjórn Tryggingarsjóðs kýs sér formann úr sínum hópi og skiptir með sér verkum að öðru leyti.

Stjórn Tryggingarsjóðs heldur fundi svo oft sem þurfa þykir og hvenær sem stjórnarmaður óskar þess.

Stjórnarfundir eru lögmætir ef meirihluti stjórnarmanna er á fundi. Afl atkvæða ræður úrslitum við afgreiðslu máls. Haldin skal gerðarbók um það sem gerist á stjórnarfundum.

8. gr.

Stjórn Tryggingarsjóðs fer með málefni hans milli aðalfunda.

Verkefni stórnarinnar eru m. a. eftirfarandi:

a) gera tillögur um árlegt árgjald til Tryggingarsjóðs,
b) sjá um innheimtu á árlegu gjaldi til Tryggingarsjóðs,
c) afla ábyrgðaryfirlýsinga frá sparisjóðum,
d) taka ákvarðanir um ávöxtun á fé sjóðsins,
e) taka ákvarðanir um greiðslur úr sjóðnum,
f) semja ársreikning,
g) ráða löggiltan endurskoðanda,
h) taka ákvarðanir og veita umsagnir sem Tryggingarsjóði er sérstaklega falið samkv. l. nr. 87/1985,
i) taka ákvarðanir sem snerta starfsemi Tryggingarsjóðs að öðru leyti en talið er upp í tölul. 1–8 hér að framan.

9. gr.

Ávöxtun eigin fjár Tryggingarsjóðs skal við það miðuð að sjóðurinn verði sem hæfastur til að gegna hlutverki sínu. Að jafnaði skal u. þ. b. helmingur af fé Tryggingarsjóðs vera bundinn í skuldabréfum með ábyrgð ríkissjóðs eða stofnana sem hann ber ótakmarkaða ábyrgð á.

10. gr.

Stjórn Tryggingarsjóðs ákveður í hverju einstöku tilviki þau skilyrði sem sett eru fyrir lánum, yfirtöku eigna, ábyrgðum, bótum v/sérstakra tapa eða kostnaðar sem sparisjóður verður fyrir, innlánum eða annars konar stuðningi við sparisjóð, sbr. 3. gr.

Sparisjóður er nýtur stuðnings frá Tryggingarsjóði er skuldbundinn til að hlýta skilyrðum varðandi stjórnun og rekstur sparisjóðsins er stjórn Tryggingarsjóðs kann að setja fyrir aðstoð samkvæmt 1. mgr. Þá skal sparisjóðurinn gefa stjórn Tryggingarsjóðs reglubundnar skýrslur um stöðu sparisjóðsins og starfsemi allt samkvæmt nánari ákvörðun stjórnar Tryggingarsjóðs, sbr. 47. gr. l. nr. 87/1985.

11. gr.

Ef bú sparisjóðs er tekið til gjaldþrotaskipta ber skiptaráðanda þegar að staðreyna heildarfjárhæð inneigna viðskiptamanna hans á innlánsreikningum að meðtöldum þeim vöxtum og/eða verðbótum, sem á inneignarfjárhæð hafa fallið á þeim degi sem búið var tekið til skipta. Innlánsreikningar í erlendum gjaldmiðli skulu umreiknaðir til skráðs gengis íslensks gjaldmiðils þess sama dags. Skal skiptaráðandi tilkynna stjórn Tryggingarsjóðs án tafar um heildarfjárhæð þessa.

12. gr.

Sé heildarfjárhæð inneigna, reiknuð samkvæmt 11. gr. minni en nemur ⅔ hlutum eigna og ábyrgð í eigu Tryggingarsjóðs á þeim degi, sem bú sparisjóðs er tekið til gjaldþrotaskipta, skal Tryggingarsjóður innan tveggja vikna frá því honum berst tilkynning skiptaráðanda stofna sérstakan reikning við Lánastofnun sparisjóðanna eða Seðlabanka Íslands, sem skiptaráðandi hefur ráðstöfunarrétt yfir, og leggja þar inn heildarfjárhæðina.

13. gr.

Nemi heildarfjárhæð inneigna samkvæmt 11. gr. meiru en andvirði ⅔ hluta eigna og ábyrgða í eigu Tryggingarsjóðs á þeim degi, sem bú sparisjóðs er tekið til gjaldþrotaskipta, ber honum ekki að láta skiptaráðanda hærri fjárhæð af hendi til ráðstöfunar en hlutfalli þessu nemur. Verður Tryggingarsjóður ekki síðar krafinn um frekari greiðslur vegna sparisjóðsins skal skiptaráðandi skipta greiðslu Tryggingarsjóðs hlutfallslega milli eiganda innlánsreikninga þannig að allir fái þeir sama hlutfall inneignar fjárhæðar. Um framkvæmd útborgunar til skiptaráðanda gilda að öðru leyti fyrirmæli 12. gr.

14. gr.

Skiptaráðandi skal greiða eigendum innlánsreikninga inneignarfjárhæð þeirra eða það hlutfall hennar sem greiðsla Tryggingarsjóðs hrekkur til, eigi fyrirmæli 13. gr. við, jafnskjótt og við verður komið eftir að krafa um greiðslu berst. Standi eftir fé á reikningi, sem Tryggingarsjóður stofnar til að hætti 12. gr., að fullgreiddum öðrum kröfum eigenda innlánsreikninga en eftirstæðum kröfum þeirra við búskiptin, skal það renna á ný til Tryggingarsjóðs.

Frá því skiptaráðandi greiðir eiganda innlánsreiknings kröfu hans samkvæmt fyrirmælum 1. mgr. telst Tryggingarsjóður eigandi kröfunnar á hendur þrotabúi sparisjóðsins að því leyti sem krafan hefur greiðst með þessum hætti.

Hafi greiðsla Tryggingarsjóðs verið með þeim hætti, sem greinir í 13. gr. og hrökkvi eignir þrotabús sparisjóðsins ekki til þess að eigendur innlánsreikninga fái fullnustu krafna sinna á hendur því skal úthlutun sú úr búinu, sem falla ætti í hlut Tryggingarsjóðs vegna fyrirmæla 2. mgr., deilast við úthlutun úr búinu milli eigenda innlánsreikninga að því marki, sem þarf til að fullnægja öðrum kröfum þeirra vegna innlánsreikninga en eftirstæðum kröfum við búskiptin.

15. gr.

Reikningsár Tryggingarsjóðs skal vera almanaksárið. Ársreikning skal semja fyrir hvert reikningsár. Ársreikningur skal gerður samkvæmt lögum og góðri reikningsskilavenju.

Ársreikningur Tryggingarsjóðs skal lagður fyrir endurskoðanda eigi síðar en þremur mánuðum eftir lok reikingsárs. Ársreikningur skal undirritaður af stjórn Tryggingarsjóðs.

16. gr.

Stjórn Tryggingarsjóðs skal ráða löggiltan endurskoðanda til að annast árlega endurskoðun hjá sjóðnum.

17. gr.

Framkvæmdstjóri Sambands sparisjóða hefur á hendi daglegan rekstur Tryggingarsjóðs.

18. gr.

Stjórn Tryggingarsjóðs og starfsmenn eru bundnir þagnarskyldu í samræmi við ákvæði 29. gr. laga nr. 87/1985.

19. gr.

Til breytingar á samþykktum þessum þarf jáyrði þeirra er fara með ⅔ hluta greiddra atkvæða á aðalfundi. Breytingin tekur ekki gildi fyrr en hún hefur hlotið staðfestingu ráðherra.

20. gr.

Samþykktir þessar, sem eru settar af stofnfundi Tryggingarsjóðs sparisjóða samkvæmt heimild í 56. gr. laga nr. 87/1985, staðfestast hér með og öðlast þegar gildi.

Viðskiptaráðuneytið, 4. febrúar 1986.

Matthías Bjarnason.

Björn Líndal.

28. janúar 1986 Nr. 62

REGLUR

um úthlutun styrkja úr Rannsóknasjóði til að stuðla að nýsköpun í atvinnulífinu.

Í fjárlögum fyrir árið 1986, á lið 02-233, eru veittar 50 milljónir króna til Rannsóknasjóðs. Fé þessu verður varið til að styrkja rannsóknir og tilraunir í þágu nýsköpunar í atvinnulífinu.

Að fengnum tillögum framkvæmdanefndar Rannsóknaráðs ríkisins eru hér með settar eftirfarandi reglur um úthlutun styrkja úr Rannsóknasjóði 1986:

1. Framkvæmdanefnd Rannsóknaráðs ríkisins gerir tillögur til menntamálaráðherra um úthlutun styrkja.

Framkvæmdanefnd skipar matnsnefnd þriggja manna til að veita umsögn um styrkumsóknir og raða þeim í forgangsröð. Í matsnefnd skulu eiga sæti þrír menn, valdir sem hér segir:

— Einn með víðtæka þekkingu á atvinnulífi og reynslu af stjórnunarstörfum á þeim vettvangi.
— Einn starfandi vísindamaður er njóti viðurkenningar fyrir rannsóknir á sviði grundvallarvísinda.
— Einn með viðskiptalega reynslu og þekkingu á markaðsmálum.

Matnefnd skal eftir þörfum kveðja sér til aðstoðar a. m. k. tvo sérfróða menn til að veita faglega umsögn um einstakar umsóknir.

2. Auglýst skal eftir umsóknum um styrki með hæfilegum umsóknarfresti.
Í auglýsingu skal getið forgangssviða og matsforsendna, sbr. 5. tölulið. Ákvörðun um styrkveitingar skal liggja fyrir innan tveggja mánaða frá lokum umsóknarfrests og birt opinberlega.
3. Um styrk geta sótt einstaklingar, stofnanir eða fyrirtæki. Umsóknir skulu vera á þar til gerðum eyðublöðum. Standi fleiri aðilar en einn sameiginlega að umsókn skal gerð grein fyrir skiptingu verkefna, kostnaðar og ábyrgðar.
4. Styrkir skulu aðallega veittir til rannsókna og tilraunastarfsemi sem líkleg er til að stuðla að nýsköpun í atvinnulífi á næstu árum, en heimilt er einnig að styrkja verkefni sem miða að langframauppbyggingu og færni á tilteknum sviðum.
Styrkur er ætlaður til að greiða laun og útlagðan kostnað, svo og beinan stjórnunarkostnað við verkefnið. Heimilt er og að styrkja tækjakaup til einstakra verkefna, enda séu tækin til sérstakra nota í verkefninu en ekki til almennra nota eða þjónustu í viðkomandi fyrirtæki eða stofnun. Tækjum sem keypt eru fyrir styrkfé skal að verkefni loknu ráðstafað af framkvæmdanefnd Rannsóknaráðs ríkisins. Hluta styrks má verja til útgáfu og kynningar á niðurstöðum verkefnis, enda sé gert ráð fyrir því í umsókn.
5. Tillögur um styrkveitingar skulu við það miðaðar, að fé því sem til ráðstöfunar er verði varið til fárra verkefna á afmörkuðum sviðum, þar sem sóst er eftir umtalsverðum árangri, fremur en til smáverkefna á mörgum sviðum.
Styrkfé á árinu 1986 skal einkum verja til verkefna á nýjum og álitlegum tæknisviðum.
Sérstök áhersla skal lögð á
— fiskeldi,
— upplýsinga- og tölvutækni,
— líf- og lífefnatækni,
— nýting orku til nýrrar eða bættrar framleiðslu,
— undirstöðugreinar matvælatækni,
— framleiðni- og gæðaaukandi tækni.

Mat á verkefnum sem sótt er um styrk til skal byggt á
— líklegri gagnsemi verkefnis,
— gildi fyrir eflingu tækniþekkingar eða þróun atvinnugreina.
— möguleikum á hagnýtingu á niðurstöðum hér á landi,
— hæfni rannsóknamanna/umsækjenda,
— líkindum á árangri.

Forgangs skulu að öðru jöfnu njóta verkefni sem svo háttar um, að
— samvinna stofnana eða fyrirtækja og stofnana er mikilvægur þáttur í framkvæmd verkefnisins,
— fyrirtæki leggja umtalsverða fjármuni af mörkum,
— líkindi eru á skjótum og umtalsverðum árangri til hagnýtingar í atvinnulífi, sbr. þó 1. málsgrein 4. töluliðar:

6. Gera skal sérstakan samning við hvern styrkþega þar sem kveðið sé á um styrkskilmála. Í samningnum skal m. a. mælt fyrir um skyldur styrkþega að því er varðar skýrsluskil, bókhald og fjárhagslega skilagrein. Þá skulu og vera ákvæði um birtingu á niðurstöðum eða endurgreiðslu styrks sem hér segir:

Niðurstöður af rannsókna- eða tilraunaverkefni, sem notið hefur styrks úr Rannsóknasjóði, skulu birtar opinberlega í tímaritum eða í skýrslum, sem skulu vera aðgengilegar fyrir almenning á Íslandi. Öllum greinum og skýrslum sem gerðar eru um verkefnið eða einstakar niðurstöður þess skal skila til Rannsóknaráðs ríkisins í 5 eintökum.

Þó skal styrkþega heimilt að óska þess við framkvæmdanefnd Rannsóknaráðs að niðurstöðum verði haldið leyndum ef hann vill hagnýta sér þær til efnahagslegs ávinnings. Skylt er styrkþega að tilkynna nefndinni þá fyrirætlun sína innan þriggja mánaða frá lokum verkefnisins. Framkvæmdanefnd Rannsóknaráðs er heimilt að framlengja þann frest sé þess sérstaklega óskað.

Sé þess óskað að niðurstöðum verði haldið leyndum vegna áforma um hagnýtingu þeirra, skal í samkomulagi um slíkt gert ráð fyrir endurgreiðslu á raunvirði hins veitta styrks, verðtryggðum með lánskjaravísitölu frá útborgunardögum styrkja til greiðsludags. Í slíkum tilfellum á styrkþegi allan rétt til niðurstaðna af rannsóknum sínum.

Leiði framkvæmd verkefnis ekki til hagnýtingar þegar við lok verkefnisins og til endurgreiðslu styrks, er styrkþega skylt, ef framkvæmdanefnd Rannsóknaráðs ríkisins óskar þess, að taka þátt í reglubundnu endurmati á gagnsemi niðurstaðna og hvort af hagnýtingu geti orðið. Rannsóknaráð ber allan kostnað af slíku endurmati. Niðurstaða endurmats getur ekki leitt til kröfu um endurgreiðslu.

Menntamálaráðuneytið, 28. janúar 1986.

Sverrir Hermannsson.

Árni Gunnarsson.

3. febrúar 1986 Nr. 63

GJALDSKRÁ

Rafveitu Húsavíkur

Raforkuverð — Yfirlit

A — ALMENNIR TAXTAR

A.1	Verð á rafmagni til allrar almennrar notkunar, sem eigi er sérstaklega talin hér á eftir:	
	Orkugjald	5,87 kr/kWh
	Fast gjald 1 fasa	1 540,00 kr/ár
A.2	Verð á raforku til heimilisnotkunar	
	Orkugjald	4,78 kr/kWh
	Fast gjald 1 fasa	1 540,00 kr/ár
A.3	Verð á raforku til mannvirkjagerðar	
	Orkugjald	8,61 kr/kWh
	Fast gjald 1 fasa	1 940,00 kr/ár

B — AFLTAXTAR

B.1 Verð á rafmagni til meiri háttar vélanotkunar.

Orkugjald	1,32	kr/kWh
Aflgjald	6 041,00	kr/ár/kWh

Aflgjald greiðist samkvæmt mælingu miðað við 15 mín. afl, enda sé lágmarksafl 30 kW. Heimilt er að sammæla raforku til órofinnar iðnaðarhitunar með vélanotkuninni. Í vissum tilvikum er einnig heimilt, með sérstöku samþykki rafveitunnar, að sammæla aðra notkun með vélanotkuninni.

C — HITUN

C.1 Verð á raforku til órofinnar hitunar.

Orkugjald	3,35	kr/kWh
Fast gjald	2 309,00	kr/ár

C.2 Verð á raforku til rofinnar hitunar

Orkugjald	1,46	kr/kWh
Fast gjald	1 540,00	kr/ár

Roftími allt að tveir tímar tvisvar á sólarhring.

ÖNNUR FASTAGJÖLD

Fast gjald fyrir þriggja fasa notkun á A og C liðum skal vera tvöfalt.

Fast gjald fyrir B lið skal jafngilda einu árskílówatti og bætast við mældan afltopp.

MÆLITÆKI

Rafveitan ákveður stærð og gerð mæli- og stjórntækja sem notuð eru við sölu rafmagns og eru þau eign rafveitunnar en uppsetning sé á vegum notanda eftir fyrirmælum rafveitunnar.

HEIMTAUGARGJALD

Heimtaugargjald skal greitt fyrir hverja heimtaug er tengir húsveitu við veitukerfi rafveitunnar.

Heimtaugargjald má innheimta, þegar umsókn er lögð fram. Gjöld fyrir heimtaugar eru eftirfarandi:

Málstr.		Heimt.gjöld:
25A	1 fasa	6 200,00
63A	1 fasa	30 600,00
63A	3 fasa	33 400,00
100A	3 fasa	51 500,00
200A	3 fasa	105 000,00
315A	3 fasa	165 000,00

Málstraumur heimtaugar miðast við stærð stofnvara húsveitu. Sé fyrirsjáanlegt vegna fjarlægðar eða annarra aðstæðna, að kostnaður við lagningu heimtaugar verði meiri en 50% hærri en gildandi gjaldskrá segir til um, skal greiða þann kostnað, sem umfram 50% er, samkvæmt nánari ákvörðun rafveitunnar. Óski eigandi húsveitu eftir, að heimtaug sé lögð, þegar frost er í jörðu skal greiða aukagjald samkvæmt nánari ákvörðun rafveitunnar.

Sé nauðsynlegt að setja upp spennistöð vegna húsveitu, og hún að mestu leyti notuð í þágu þeirrar húsveitu, skal eiganda veitunnar skylt að leggja til húsnæði undir stöðina, rafveitunni að kostnaðarlausu, og skal hann í öllu hlíta skilmálum hennar um staðsetningu stöðvar.

Þegar aðalheimtaug er stækkuð skal greiða fullt heimtaugargjald fyrir hina nýju heimtaug að frádregnu hálfu gjaldi hinnar fyrri heimtaugar, hvort tveggja miðað við gildandi gjaldskrá þegar breytingin fer fram.

ÝMIS ÁKVÆÐI

1. gr.

Heimilt er að ákveða sérstakt gjald fyrir launafl, ef úttekið launafl nemur 75% eða meira af mesta raunafli á ári, miðað við 15 mínútna meðalgildi afls.

2. gr.

Fyrir tengingu ásamt aftengingu vegna skammtímanotkunar skal greiða gjald kr. 690,00.

3. gr.

Sé heimild notuð til að rjúfa straum á veitu vegna vanskila notanda á greiðslu gjalda samkvæmt gjaldskrá þessari, skal hann greiða kr. 690,00 gjald fyrir að settur sé straumur á að nýju.

4. gr.

Sala rafmagns til hitunar samkvæmt c-liðum er bundin því skilyrði, að orkuver og veitukerfi þoli álagið að dómi rafveitunnar.

5. gr.

Söluskattur 25% og verðjöfnunargjald 16% er innifalið í raforkugjöldum samkvæmt gjaldskrá þessari, nema á c-liðum, húshitun.

6. gr.

Heimilt er að breyta gjaldskrá þessari til samræmis við verðbreytingar, enda miðist gjaldskráin ætíð við það, að tekjur rafveitunnar standi undir rekstrargjöldum hennar svo og aukningu veitukerfis.

7. gr.

Gjaldskrá þessi, sem sett er samkvæmt vatnalögum nr. 15, 20. júní 1923 og orkulögum nr. 58, 29. apríl 1967, staðfestist hér með til að öðlast þegar gildi og birtist til eftirbreytni öllum sem hlut eiga að máli. Jafnframt er úr gildi felld eldri gjaldskrá sama efnis nr. 113, 27. febrúar 1985.

Iðnaðarráðuneytið, 3. febrúar 1986.

Albert Guðmundsson.

Guðrún Skúladóttir.

REGLUGERÐ

um breytingu á reglugerð nr. 700 28. desember 1981 um vitagjald.

1. gr.

1. gr. reglugerðarinnar orðist þannig:

Vitagjald, kr. 40,00 af hverri brúttórúmlest, skal greiða vegna skipa, sem eru 10 brúttórúmlestir eða stærri og taka höfn hér á landi, og skal hálf lest og þaðan af stærra brot reiknast sem heil lest, en minna broti sleppt. Fyrir skip sem flytja engan farm fyrir borgun annan en farþega, skal gjaldið þó vera kr. 6,00.

2. gr.

Reglugerð þessi sem sett er samkvæmt lögum nr. 56 29. maí 1981 um vitagjald staðfestist hér með til að öðlast þegar gildi og birtist til eftirbreytni öllum þeim sem hlut eiga að máli. Jafnframt fellur úr gildi reglugerð nr. 32. 11. janúar 1984.

Samgönguráðuneytið, 31. janúar 1986.

Matthías Bjarnason.

Ólafur S. Valdimarsson.

Nr. 65 6. febrúar 1986

SAMÞYKKT

um breyting á gjaldskrá fyrir heilbrigðiseftirlit á Akranesi, nr. 235/1985.

1. gr.

Gjöld samkvæmt gjaldskrá nr. 235/1985 verða sem hér segir árið 1986:

		Flokkun eftir umfangi og gerð			
		I	II	III	IV
Vottorð	kr.	300	300	300	300
Leyfisgj. frumleyfi	—	1 000	2 000	3 000	4 000
Leyfisgj. endurnýjun	—	1 000	2 000	3 000	4 000
Eftirlitsgjald	—	5 000	10 000	19 000	32 000

2. gr.

Ofangreind samþykkt sveitarstjórna á heilbrigðiseftirlitssvæði Akranessvæðis staðfestist hér með skv. 5. gr. laga nr. 109/1984, um hollustuhætti og heilbrigðiseftirlit til þess að öðlast gildi þegar við birtingu.

Heilbrigðis- og tryggingamálaráðuneytið, 6. febrúar 1986.

F. h. r.

Ingimar Sigurðsson.

Ragnhildur E. Þórðardóttir.

GJALDSKRÁ

fyrir heilbrigðiseftirlit á Vestfjörðum.

1. gr.

Af eftirlitsskyldri starfsemi á svæði heilbrigðiseftirlits á Vestfjörðum, er sveitarstjórnum heimilt, samkvæmt lögum nr. 109/1984 um hollustuhætti og heilbrigðiseftirlit og heilbrigðisreglugerð nr. 45/1972, að innheimta gjöld svo sem greinir í gjaldskrá þessari.

2. gr.

Eftirlitsskyldum fyrirtækjum skal skipt í fjóra flokka eftir gerð og umfangi þeirra í samræmi við fylgiskjal með gjaldskrá þessari.

3. gr.

Fyrir ný rekstrarleyfi samkvæmt gr. 36.1 heilbrigðisreglugerðar nr. 45/1972 skal innheimta leyfisgjald við afhendingu leyfisbréfs svo sem hér greinir:

1. flokkur	kr.	1 000,00
2. flokkur	—	2 000,00
3. flokkur	—	3 000,00
4. flokkur	—	4 000,00

Fyrir leyfi vegna breytinga á húsakynnum eða rekstri skal greiða hálft gjald. Ef heilbrigðisfulltrúi metur breytingar er honum heimilt að lækka eða fella niður gjaldið.

4. gr.

Af eftirlitsskyldri starfsemi skv. 7., 8., 12., 13., 14., 15., 16. og 17. töluliðum 2. gr. laga nr. 109/1984 er heimilt að innheimta eftirlitsgjöld, svo sem hér greinir:

1. flokkur	kr.	4 000,00
2. flokkur	—	8 000,00
3. flokkur	—	15 000,00
4. flokkur	—	25 000,00

5. gr.

Heilbrigðisfulltrúar semji fyrir hönd heilbrigðisnefnda lista yfir eftirlitsskyld fyrirtæki á starfssvæðum sínum. Listinn skal afhentur skrifstofum þeirra sveitarfélaga, sem fara með fjármál heilbrigðiseftirlitsins. Þær sjái um samræmingu á álagningu og innheimtu gjaldanna í samráði við sveitarstjórnir á svæðinu.

Gjöld skv. gjaldskrá þessari renna beint til reksturs heilbrigðiseftirlitsins.

6. gr.

Gjalddagi eftirlitsgjalda samkvæmt 4. gr. er 1. mars og eindagi 1. maí. Um innheimtu gjalda fer að öðru leyti samkvæmt lögum nr. 109/1984 um hollustuhætti og heilbrigðiseftirlit.

7. gr.

Gjald skv. 4. gr. má innheimta með lögtaki.

8. gr.

Gjaldskrá þessi, sem er samþykkt af svæðisnefnd heilbrigðiseftirlits á Vestfjörðum, að höfðu samráði við hlutaðeigandi sveitarfélög, staðfestist hér með skv. 5. gr. laga nr. 109/1984 um hollustuhætti og heilbrigðiseftirlit til þess að öðlast gildi þegar við birtingu.

Jafnframt fellur úr gildi gjaldskrá nr. 411/1985 með sama heiti.

Ákvæði til bráðabirgða.

Með skírskotun til sérstaks samkomulags og þar til annað verður ákveðið gildir gjaldskrá fyrir heilbrigðiseftirlit á Vesturlandi nr. 236/1984 fyrir Austur-Barðastrandarsýslu.

Heilbrigðis- og tryggingamálaráðuneytið, 31. janúar 1986.

F. h. r.
Ingimar Sigurðsson.

Soffía Magnúsdóttir.

Fylgiskjal.

Flokkun fyrirtækja eftir umfangi eftirlits.

I.	II.	III.	IV.
A 300	A 300	A 300	A 300
B 1 000	B 2 000	B 3 000	B 4 000
C 1 000	C 2 000	C 3 000	C 4 000
D 4 000	D 8 000	D 15 000	D 25 000
Bensínstöðvar.	Fangageymslur.	Brauðgerðarhús.	Stórmarkaðir, stærri kjörbúðir.
Leiktækjasalir.	Félagsheimili, sem ekki eru með samfelldan veitingarekstur.	Brauðstofur.	Stór hótel.
Gufubaðstofur.		Pizzugerðir.	Stórar matvælavinnslustöðvar.
Ljósabaðstofur.	Gistiheimili án veitinga.	Dagheimili.	Stór brauðgerðarhús.
Leikvellir.	Heilsuræktarstöðvar.	Félagsheimli með veitingarekstur.	Mjólkurstöðvar.
Lækningastofur.	Íþróttahús án sundstaðar.	Fiskbúðir.	Vinnuheimili.
Rakarastofur, hárgreiðslustofur og aðrar snyrtistofur.	Íþróttavellir/sundstaðir.	Minni hótel.	Tækifærisveitingar vegna stórsýninga, kaupstefna o. þ. h.
Sælgætis- og tóbakssölur.	Brauðgerð/Brauðsala.	Sjúkrahús I. (hjúkrunarheimili o. s. frv.).	Sjúkrahús II. (svæðissjúkrahús, deildaskipt sjúkrahús, almenn sjúkrahús).
Málningarverslanir.	Kvikmyndahús.	Dvalarheimili o. þ. h.	
Tannlæknastofur.	Læknastöðvar.	Ísbúðir/Ísgerðir.	
Torgsala.	Leikskólar.	Íþróttahús með sundlaug.	
Annar rekstur sambærilegur.	Matsöluvagnar.	Sundlaugar/Sundhallir.	Annar rekstur sambærilegur.
	Mötuneyti (minni).	Kjörbúðir/Nýlenduvöruverslanir.	
	Neysluvörugeymslur.	Leiktækjasalir m/veitingum.	
	Nýlenduvöruverslanir.	Skyndibitastaðir.	
	Sælgætisgerðir (minni).	Stærri samkomuhús og veitingastaðir.	
	Tækifærisveitingar.	Sælgætisgerðir (stærri).	
	Annar rekstur sambærilegur.	Veislumiðstöðvar.	
		Veitingastaðir.	
		Vinnslustöðvar minni (kjöt, fiskur, önnur matvæli).	
		Annar rekstur sambærilegur.	

A Vottorð.
B Leyfisgjald, frumleyfi.
C Leyfisgjald, endurnýjun.
D Eftirlitsgjald.

REGLUGERÐ

um breyting á reglugerð nr. 100/1973, um eyðingu svartbaks og hrafns, með áorðnum breytingum.

1. gr.

9. gr. reglugerðarinnar orðist svo:

Þrátt fyrir ákvæði 1., 2. og 3. gr. reglugerðarinnar er heimilt að fela veiðistjóra og allt að 8 trúnaðarmönnum hans að nota í tilraunaskyni fenemal og tríbrómetanól til fækkunar hrafni og svartbaki og öðrum skaðlegum mávategundum, þó ekki í Kjósarsýslu, Borgarfjarðarsýslu, Mýrasýslu, Snæfellsness- og Hnappadalssýslu, Dalasýslu, Barðastrandarsýslum, Ísafjarðarsýslum og Strandasýslu. Aðgerðir þessar skulu miðaðar við að koma í veg fyrir beint tjón af völdum fugla. Veiðistjóri skal hafa samráð um þessar aðgerðir við menntamálaráðuneytið eða sérfræðing sem það tilnefnir að fenginni tillögu fuglafriðunarnefndar. Veiðistjóri og trúnaðarmenn hans sæki um leyfisskírteini til hlutaðeigandi lögreglustjóra og skulu trúnaðarmennirnir láta fylgja umsókn sinni meðmæli frá veiðistjóra. Lyfin skulu þeir kaupa hjá Lyfjaverslun ríkisins. Fyrir lok desembermánaðar þessa árs skulu veiðistjóri og trúnaðarmenn hans gefa ráðuneytinu skýrslu um framkvæmd fækkunarinnar og árangur.

2. gr.

Reglugerðarbreyting þessi öðlast þegar gildi og gildir til ársloka 1986.

Menntamálaráðuneytið, 4. febrúar 1986.

F. h. r.
Knútur Hallsson.

Þórunn J. Hafstein.

30. janúar 1986 Nr. 68

AUGLÝSING

um niðurfellingu aðflutningsgjalda og sölugjalds af farsímum.

1. gr.

Við tollafgreiðslu skal fella niður toll, sérstakt tímabundið vörugjald og sölugjald af farsímum (bílsímum).

Niðurfelling gjalda skv. 1. mgr. tekur til símans sjálfs með tónvalsbúnaði, sleða (cassette) fyrir símann, samtalssíu (duplexfilter), loftnets, talfæris og sérstaks hátalara, enda sé búnaður þessi fluttur í einu lagi til landsins, sbr. 2. mgr. 50. gr. laga nr. 59/1969, um tollheimtu og tolleftirlit.

Skilyrðis niðurlags 2. mgr. skal einnig gætt við úttekt úr tollvörugeymslu eftir því sem við á. Niðurfelling gjalda skal þó ná fram að ganga, þó að sendingu eða úttekt úr tollvörugeymslu vanti loftnet og/eða sérstakan hátalara.

2. gr.

Það skilyrði er ennfremur sett að búnaðurinn hafi verið samþykktur af Póst- og símamálastofnun til notkunar í bílsímaþjónustu stofnunarinnar og þar með hinu almenna símakerfi.

3. gr.

Nú er búnaður skv. 1. og 2. gr. fluttur inn til endursölu og er hann þá undanþeginn sölugjaldi við sölu.

4. gr.

Fjármálaráðuneytið sker úr ágreiningi sem rísa kann um framkvæmd og túlkun ákvæða auglýsingar þessarar.

5. gr.

Auglýsing þessi, sem sett er samkvæmt heimild í lið 3.17 í 6. gr. fjárlaga nr. 121 31. desember 1985 og lögum nr. 107 30. desember 1978, um sérstakt tímabundið vörugjald með síðari breytingum, öðlast þegar gildi.

Fjármálaráðuneytið, 30. janúar 1986.

F. h. r.
Höskuldur Jónsson.

Sigurgeir A. Jónsson.

Nr. 69 11. febrúar 1986

REGLUGERÐ

um Menningarsjóð útvarpsstöðva.

1. gr.

Hlutverk Menningarsjóðs útvarpsstöðva er að veita íslenskum útvarpsstöðvum framlög til eflingar innlendri dagskrárgerð, þeirri er verða má til menningarauka og fræðslu. Það telst innlend dagskrárgerð ef íslenskur aðili hefur forræði á gerð dagskrár og dagskrá er gerð til flutnings í útvarpi, hljóðvarpi eða sjónvarpi, hér á landi.

2. gr.

Tekjur Menningarsjóðs útvarpsstöðva eru:

1. Sérstakt menningarsjóðsgjald, sem leggjast skal á allar auglýsingar í útvarpi. Menningarsjóðsgjaldið skal vera 10% og leggst það ofan á auglýsingaverð án söluskatts.
2. Fjármagnstekjur.
3. Aðrar tekjur.

Stjórn Menningarsjóðs útvarpsstöðva ákveður hvar handbært fé sjóðsins skuli geymt.

3. gr.

Af tekjum þeim sem Menningarsjóður útvarpsstöðva hefur af menningarsjóðsgjaldi, sbr. 2. gr., skal sjóðurinn greiða hlut Ríkisútvarpsins í rekstrarkostnaði Sinfóníuhljómsveitar Íslands, sbr. lög nr. 36/1982, áður en til úthlutunar á styrkjum eða öðrum framlögum til útvarpsstöðva kemur.

4. gr.

Stjórn Menningarsjóðs útvarpsstöðva úthlutar úr sjóðnum a. m. k. tvisvar á ári. Skal auglýst með venjulegum hætti eftir umsóknum. Stjórnin lætur gera sérstök eyðublöð fyrir umsóknir um framlög úr sjóðnum. Umsókn skulu fylgja upplýsingar um áætlaðan kostnað og tímasetningar varðandi gerð eða kaup á þeirri dagskrá sem sótt er um framlög til. Að öðru leyti ákveður sjóðsstjórn og tiltekur í auglýsingu hvaða upplýsingar skulu fylgja umsókn.

5. gr.

Framlög úr Menningarsjóði útvarpsstöðva skulu veitt til afmarkaðra, tilgreindra viðfangsefna á sviði innlendrar dagskrárgerðar. Framlög má veita til fyrirhugaðra viðfangsefna eða verka sem lokið er. Framlög skulu vera styrkir, en heimilt skal þó að veita lán eftir nánari ákvörðun sjóðsstjórnar.

Meginreglan við úthlutun úr sjóðnum skal vera sú, að framlög séu einungis veitt eftir umsókn, sbr. þó 3. gr. Sjóðsstjórn skal þó heimilt, ef sérstök ástæða þykir til, að veita framlög úr sjóðnum án umsóknar.

Framlög úr Menningarsjóði útvarpsstöðva skulu einvörðungu veitt útvarpsstöðvum. Framlög má bæði veita vegna dagskrárgerðar viðkomandi útvarpsstöðvar sjálfrar og vegna kaupa útvarpsstöðvar á efni til flutnings frá öðrum innlendum aðilum sem annast dagskrárgerð.

Sjóðsstjórn ákveður í hverju tilviki hvernig útborgun framlaga úr sjóðnum skuli háttað. Stjórnin getur ákveðið að greiðslur fari fram í áföngum eftir því sem kostnaður fellur til.

Nú lýkur útvarpsstöð eigi við gerð dagskrár innan hæfilegs tíma að mati sjóðsstjórnar og skal henni þá skylt að kröfu stjórnarinnar að endurgreiða styrk sem henni hefur verið veittur ásamt venjulegum vöxtum sem vera skulu jafnháir og almennir sparisjóðsvextir á hverjum tíma við Landsbanka Íslands. Sama á við þegar styrkur hefur verið veittur til kaupa á dagskrárefni.

Stjórn Menningarsjóðs útvarpsstöðva skal árlega taka saman skýrslu um starfsemi sjóðsins, sem skal geyma endurskoðaðan ársreikning og skrá um úthlutanir úr sjóðnum. Skýrslan skal send menntamálaráðherra, útvarpsréttarnefnd og öllum útvarpsstöðvum.

6. gr.

Útvarpsstöðvar skulu standa Menningarsjóði útvarpsstöðva skil á menningarsjóðsgjaldi því sem þeim ber að innheimta samkvæmt 1. tölulið 2. gr. á greiðslustað sem sjóðurinn tiltekur. Skulu greiðslur inntar af hendi 6 sinnum á ári á eftirfarandi gjalddögum: Hinn 15. apríl fyrir tímabilið janúar-febrúar, 15. júní fyrir tímabilið mars-apríl, 15. ágúst fyrir tímabilið maí-júní, 15. október fyrir tímabilið júlí-ágúst, 15. desember fyrir tímabilið september-október og 15. febrúar fyrir tímabilið nóvember-desember. Greiðslu skal fylgja skilagrein á sérstökum eyðublöðum sem Menningarsjóður útvarpsstöðva lætur útbúa. Sé greiðsla eigi innt af hendi á gjalddaga reiknast á hana hæstu lögleyfðu dráttarvextir á hverjum tíma.

Menningarsjóður útvarpsstöðva á rétt á að krefjast þess að endurskoðandi viðkomandi útvarpsstöðvar láti í té álit á því hvort uppgjör á menningarsjóðsgjaldi sé rétt og í samræmi við bókhald útvarpsstöðvar.

7. gr.

Stjórn Menningarsjóðs útvarpsstöðva, sem skipuð skal til tveggja ára í senn, skipa þrír menn, einn tilnefndur af útvarpsráði Ríkisútvarpsins, einn sameiginlega af öðrum útvarpsstöðvum en Ríkisútvarpinu eða af útvarpsréttarnefnd, ef þær koma sér ekki saman, og einn af menntamálaráðherra og skal hann vera formaður sjóðsstjórnar. Sjóðsstjórn skiptir að öðru leyti með sér verkum.

8. gr.

Stjórn Menningarsjóðs útvarpsstöðva ræður sjóðnum starfslið eftir því sem þörf krefur. Menntamálaráðherra ákveður þóknun stjórnarmanna. Stjórnarlaun og annar kostnaður greiðist af fé sjóðsins.

9. gr.

Brot gegn ákvæðum reglugerðar þessarar varða refsingu samkvæmt lögum.

10. gr.

Reglugerð þessi er sett samkvæmt heimild í 13. gr. og 38. gr. laga nr. 68/1985 og öðlast hún þegar gildi.

Ákvæði til bráðabirgða I.

Meðan útvarpsstöðvar aðrar en Ríkisútvarpið hafa ekki myndað með sér samtök eða með öðrum hætti komið sér saman um það — hvernig að tilnefndingu manns í stjórn Menningarsjóðs útvarpsstöðva skuli staðið, skal menntamálaráðherra hafa forgöngu um að kveðja fulltrúa þessara útvarpsstöðva saman til fundar á tveggja ára fresti þar sem þess skal freistað að ganga frá tilnefningu þessara útvarpsstöðva á manni í stjórn Menningarsjóðs útvarpsstöðva.

Ákvæði til bráðabirgða II.

Útvarpsréttarnefnd skal tilnefna fulltrúa annarra útvarpsstöðva en Ríkisútvarpsins til setu í fyrstu stjórn Menningarsjóðs útvarpsstöðva.

Menntamálaráðuneytið, 11. febrúar 1986.

Sverrir Hermannsson.

Árni Gunnarsson.

Nr. 70 11. febrúar 1986

REGLUGERÐ

um útvarp samkvæmt tímabundnum leyfum.

1. gr.

Veita má tímabundin leyfi til útvarps, hljóðvarps eða sjónvarps, fyrir almenning á afmörkuðum svæðum. Leyfi þessi má veita sveitarfélögum, skráðum hlutafélögum skráðum samvinnufélögum, öðrum skráðum félögum með takmarkaðri ábyrgð, skráðum sameignarfélögum, skráðum samlagsfélögum, sjálfseignarstofnunum sem eru undir opinberu eftirliti, lögráða einstaklingum og öðrum sambærilegum aðilum. Hvorki er heimilt að veita erlendum aðila leyfi til útvarpsrekstrar, né félagi eða stofnun þar sem eignarhlutdeild erlendra aðila er meiri en 10%.

Með útvarpi, hljóðvarpi eða sjónvarpi, er átt við hvers konar dreifingu dagskrárefnis handa almenningi með rafsegulöldum hvort heldur í tali, tónum eða myndum, um þráð eða þráðlaust.

Útsending sem aðeins nær til þröngs hóps innan heimilis eða húsakynna fyrirtækis eða stofnunar, svo sem í sjúkrahúsi, gistihúsi, skóla eða verksmiðju, telst eigi útvarp í skilningi reglugerðar þessarar.

2. gr.

Útvarpsréttarnefnd veitir leyfi til útvarps í samræmi við ákvæði reglugerðar þessarar og fylgist með því að laga- og reglugerðarákvæðum um útvarpsrekstur samkvæmt tímabundnum leyfum og skilmálum slíkra leyfa sé fylgt.

Útvarpsréttarnefnd heldur fundi svo oft sem þurfa þykir. Formaður boðar fundi og stýrir þeim. Skylt er formanni að kveðja til fundar ef tveir nefndarmanna æskja þess.

Fundur í útvarpsréttarnefnd er lögmætur, ef meirihluti nefndarmanna er viðstaddur.

Ákvörðun útvarpsréttarnefndar er því aðeins lögmæt að meirihluti útvarpsréttarnefndarmanna taki þátt í atkvæðagreiðslu. Um niðurstöður ræður afl atkvæða.

Halda skal gerðarbók um fundi útvarpsréttarnefndar. Þar skal greina frá þeim málum sem til meðferðar eru á fundum nefndarinnar, niðurstöðum og úrskurðum útvarpsréttarnefndar svo og öðru því sem miklu þykir skipta.

Um vanhæfi einstakra nefndarmanna til meðferðar einstakra mála skulu gilda ákvæði 36. gr. laga nr. 85/1936 um meðferð einkamála í héraði, eftir því sem við getur átt.

Áður en afgreiddar eru umsóknir um leyfi til útvarps, kærumál skv. 22. gr., afturköllun leyfa eða önnur mál er varða einstaka umsækjendur eða rétthafa samkvæmt útvarpsleyfi, ber að veita þeim aðilum er málið varðar kost á að tjá sig um það, munnlega eða skriflega, þ. á m. með liðsinni lögmanns ef því er að skipta.

Öllum meiriháttar málum skal ráðið til lykta með úrskurði. Úrskurður skal vera skriflegur og rökstuddur. Úrskurð skal tilkynna með ábyrgðarbréfi eða á annan jafn tryggilegan hátt.

Útvarpsréttarnefnd ræður sér starfsmann eða starfsmenn eftir því sem með þarf og fjárveitingar leyfa.

Menntamálaráðherra ákveður útvarpsréttarnefndarmönnum þóknun.

Kostnaður við starfsemi útvarpsréttarnefndar greiðist úr ríkissjóði.

3. gr.

Nú óskar einhver að fá leyfi til útvarps og skal hann þá senda umsókn til útvarpsréttarnefndar. Í umsókn skal greina:

1. Hvernig fjárhagslegri ábyrgð umsækjanda sé háttað og eignaraðild fyrir komið.
2. Hvort óskað sé leyfis til hljóðvarps, sjónvarps eða hvors tveggja.
3. Hvort útvarpa eigi um þráð eða þráðlaust.
4. Hvert verði heimili og varnarþing útvarpsstöðvar, til hvaða svæðis eða svæða útvarpi er ætlað að ná og hvernig útsendingum verði hagað.
5. Hverjir séu áætlaðir útsendingartímar.
6. Hver sé fyrirhuguð dagskrárstefna, m. a. hvert sé í megindráttum áætlað hlutfall tónlistar og talaðs máls, svo og hlutur fræðslu-, menningar-, frétta- og skemmtiefnis í dagskrá.
7. Hvernig áætlað sé að afla tekna til útvarpsrekstrar.
8. Hvort annarra tilskilinna leyfa hafi verið aflað, sbr. t. d. 15. gr. og 17. gr.
9. Hvenær útvarp eigi að hefjast ef leyfi fæst.
10. Hvert verði auðkenni eða kallmerki viðkomandi útvarpsstöðvar.
11. Til hve langs tíma leyfis sé óskað.

4. gr.

Útvarpsréttarnefnd skal, áður en afstaða er tekin til umsóknar um leyfi til útvarps, leita umsagnar Póst- og símamálastofnunarinnar um þau atriði umsóknarinnar er greinir í 4. og 5. lið 3. gr. Að fenginni þeirri umsögn ákveður útvarpsréttarnefnd hvort leyfi til útvarps skuli veitt. Ákvarðanir nefndarinnar þar að lútandi eru endanlegar.

Nú er leyfi veitt og skal þá m. a. tekið fram í skilmálum leyfisins hver sé handhafi útvarpsleyfis, hvort um sé að ræða leyfi til hljóðvarps eða sjónvarps, hvort útvarpað verði um þráð eða þráðlaust, við hvaða svæði og útsendingartíma leyfi afmarkist, hversu lengi leyfi gildi, hvert vera skuli auðkenni eða kallmerki útvarpsstöðvar, og hvert sé leyfisgjald. Í leyfisskilmálum skal ennfremur tekið fram að leyfið sé háð ákvæðum útvarpslaga, ákvæðum reglugerðar þessarar og eftir því sem við á ákvæðum annarra reglugerða sem settar verði á grundvelli útvarpslaga. Þá skal leyfi bundið því skilyrði að aflað verði heimildar rétthafa samkvæmt höfundalögum að því er dagskrárefni varðar.

Nú óskar handhafi útvarpsleyfis að breyting sé gerð á skilmálum leyfisins og skal hann þá sækja um það til útvarpsréttarnefndar.

Póst- og símamálastofnunin gefur út leyfisbréf handa þeim aðilum sem fengið hafa lögmætt leyfi til útvarps. Í leyfisbréfi skal kveðið á um tæknilega eiginleika í samræmi við settar reglur og alþjóðasamþykktir, svo sem um tíðni og útgeislað afl. Eingöngu má útvarpa á metra- og desimetrabylgju. Þó er heimilt í undantekningartilvikum að veita heimild til að útvarpa á miðbylgjum þar sem landfræðilegar aðstæður torvelda útsendingar á metra- og desimetrabyglju.

5. gr.

Leyfi til hljóðvarps skal veitt til 3ja ára þegar það er veitt aðila í fyrsta sinn, en eftir það til 5 ára í senn. Leyfi til sjónvarps skal í fyrsta sinn veitt til 5 ára, en eftir það til 7 ára í senn. Veita má leyfi til skemmri tíma, sé um það sótt.

Leyfi til útvarps verða ekki framseld.

Hafi handhafi útvarpsleyfis ekki hafið útvarp innan 8 mánaða frá dagsetningu leyfis útvarpsréttarnefndar fellur leyfið sjálfkrafa niður. Sé útvarpsrekstri hætt og eigi hafinn á ný innan 4 mánaða telst leyfi til útvarpsrekstrar sjálfkrafa niður fallið.

Óski handhafi útvarpsleyfis eftir endurnýjun leyfis skal hann sækja um það til útvarpsréttarnefndar og skal slík umsókn hafa borist útvarpsréttarnefnd a. m. k. einum mánuði áður en gildistími leyfis rennur út. Útvarpsréttarnefnd skal leita umsagnar Póst- og símamálastofnunar áður en afstaða er tekin til endurnýjunar leyfis. Ef ástæða þykir til getur útvarpsréttarnefnd breytt skilmálum við endurnýjun útvarpsleyfis.

Útvarpsréttarnefnd ákveður leyfisgjald, sem handhafa útvarpsleyfis ber að greiða þegar leyfi til útvarps er veitt eða endurnýjað. Leyfisgjald sem rennur í ríkissjóð skal ákveða sérstaklega fyrir hljóðvarp annars vegar og sjónvarp hins vegar en skal í hvoru tilviki fyrir sig vera hið sama fyrir alla.

Leyfisgjald skal endurskoða árlega með tilliti til verðlagsbreytinga.

Þegar leyfi til útvarps er veitt til skemmri tíma en greinir í 1. mgr. 5. gr. skal ákvarða leyfisgjald sérstaklega með hliðsjón af markmiðum með útvarpi og gildistíma leyfis.

6. gr.

Útvarpsstöðvar skulu stuðla að almennri menningarþróun og efla íslenska tungu.

Efni á erlendu máli, sem sýnt er í sjónvarpi, skal jafnan fylgja íslenskt tal eða neðanmálstexti á íslensku, eftir því sem við á hverju sinni. Það skal þó ekki eiga við, þegar í hlut eiga erlendir söngtextar eða þegar dreift er viðstöðulaust um gervihnött og móttökustöð fréttum eða dagskrárefni, er sýnir atburði, sem gerast í sömu andrá. Í síðastgreindu tilviki skal að jafnaði fylgja kynning eða endursögn þular.

Allt íslenskt tal og texti í útvarpi skal vera á lýtalausu máli.

7. gr.

Útvarpsstöðvar skulu í öllu starfi sínu halda í heiðri lýðræðislegar grundvallarreglur. Þeim ber að virða tjáningarfrelsi og gæta þess við umfjöllun umdeildra mála að fram komi í dagskrá rök fyrir mismunandi stefnum og skoðunum.

8. gr.

Áður en útvarpsstöð tekur til starfa skulu fyrirsvarsmenn hennar tilkynna útvarpsréttarnefnd hver sé útvarpsstjóri er beri ábyrgð á útvarpsefni samkvæmt 19.–21. gr. Breyting í þeim efnum skal og tilkynnt útvarpsréttarnefnd.

9. gr.

Útvarpsstöðvar, er leyfi fá til útvarps, skulu fyrir lok hvers árs gera útvarpsréttarnefnd skriflega grein fyrir því hvort í ráði séu breytingar á þeirri dagskrárstefnu sem áður hefur verið fylgt.

10. gr.

Rekstri, bókhaldi og fjárreiðum útvarpsstöðvar skal haldið aðgreindum frá öðrum rekstri og fjárreiðum handhafa útvarpsleyfis. Útvarpsréttarnefnd getur krafist upplýsinga úr bókhaldi og reikningum útvarpsstöðvar ef þess er talin þörf við úrlausn þess hvort laga- eða reglugerðarákvæði eða leyfisskilmálar hafa verið brotin. Skal sérstakur trúnaðarmaður nefndarinnar annast öflun og könnun slíkra gagna í umboði nefndarinnar. Nefndarmenn, starfsmenn og trúnaðarmenn nefndarinnar skulu bundnir þagnarskyldu um allt það sem leynt á að fara.

11. gr.

Skylt er útvarpsstöðvum að lesa tilkynningar frá almannavörnum, löggæslu, slysavarnarfélögum eða hjálparsveitum. Gera skal hlé á dagskrá ef brýna nauðsyn ber til og almannaheill krefst.

12. gr.

Útvarpsstöðvar bera ábyrgð á því efni, sem þær senda út, í samræmi við lög um vernd barna og ungmenna, lög um bann við ofbeldiskvikmyndum, hegningarlög eða önnur lög sem við eiga.

13. gr.

Skipulagning og mótun dagskrár og ákvarðanir um útvarp einstakra dagskrárliða skulu vera í höndum stjórnenda útvarpsstöðvar. Sá sem leyfi hefur til útvarpsrekstrar skal sjálfur bera kostnað af öllum fjárfestingum, rekstri og dagskrá útvarpsstöðvar. Heimilt er þó að kostnaður við gerð eða öflun einstakra dagskrárliða sé borinn af öðrum aðilum, en þá skal þess getið sérstaklega í kynningu við upphaf og lok dagskrárliðar.

14. gr.

Útvarpsstöðvum er heimilt að afla tekna með auglýsingum, afnotagjaldi eða sérstöku gjaldi vegna útsendingar fræðslu- og skýringarefnis sem áskilja má úr hendi þess sem óskar útvarps á slíku efni. Gjaldskrár fyrir auglýsingar skulu háðar samþykki útvarpsréttarnefndar. Um auglýsingar í útvarpi skal að öðru leyti fara samkvæmt sérstakri reglugerð.

15. gr.

Leyfi til útvarps um þráð er háð því að sveitarstjórnir heimili lagningu þráðar um lönd í sveitarfélaginu.

Lagning og not þráðar í því skyni eingöngu að dreifa viðstöðulaust útvarpsefni óbreyttu skal fullnægja reglum sem samgönguráðuneytið setur um gerð og notkun slíkra kerfa og eftirlit með þeim. Notkun slíkra kerfa skal háð leyfi Póst- og símamálastofnunar.

16. gr.

Sé móttaka í útvarpi um þráð bundin við íbúðasamsteypu, 36 íbúðir eða færri, sem eru innan samfellds svæðis er útvarpsrekstur undanþeginn skilyrðum 6. gr., 9. gr., 13. gr. og 22. gr. reglugerðar þessarar.

Útvarpsstöð, sem einungis dreifir efni sem móttekið er um gervihnött er undanþegin 13. gr. reglugerðar þessarar.

17. gr.

Móttaka eða sending útvarpsefnis um gervihnött milli fastra stöðva er háð samningi sendanda og móttakanda og samþykki Póst- og símamálastofnunar. Öðrum aðilum er óheimil móttaka slíkra sendinga.

Dreifing þráðlaust eða um þráð á dagskrá, sem komin er til móttökustöðvar um gervihnött, er óheimil, nema með samningi við viðkomandi útvarpsstöð, er dagskrána sendi, og með samþykki Póst- og símamálastofnunar.

18. gr.

Útvarpsstöð er heimilt að reisa sendistöð og endurvarpsstöð; eiga og reka senditæki, viðtæki og önnur slík tæki sem eru sérstaklega framleidd fyrir útvarpssendingar, enda fullnægi tækin reglum sem Póst- og símamálastofnunin setur um öldutíðni, útgeislun og fleira í samræmi við settar reglur og alþjóðasamþykktir varðandi fjarskipti sem Ísland er aðili að.

19. gr.

Hver sá sem leyfi fær til útvarps skal varðveita í a. m. k. 18 mánuði upptöku af öllu frumsömdu útsendu efni. Þó skal heimilt að varðveita fréttir í handriti. Allt annað útsent efni, þ. á m. þular- og dagskrárkynningar, skal varðveita í a. m. k. 3 mánuði.

Skylt er að láta þeim, sem telur misgert við sig í útsendingu, í té afrit af upptöku þeirrar útsendingar, ef hann krefst þess skriflega meðan varðveisluskylda á viðkomandi efni helst, enda greiði hann innkaupsverð mynd- eða hljóðbands þess sem honum er látið í té.

Skylt er að afhenda útvarpsréttarnefnd afrit af upptöku útsendingar ef nefndin krefst þess.

20. gr.

Ef útsending á útvarpsefni brýtur í bága við lög fer um refsi- og fébótaábyrgð svo sem hér segir:

Sá sem flytur sjálfur efni í eigin nafni ber ábyrgð á því. Gildir það bæði um efni sem útvarpað er samtímis því að það er flutt og efni sem útvarpað er samkvæmt áður gerðri upptöku. Ákvæði þessarar mgr. taka einnig til samtals í útvarpi, þannig að hver, sem tekur þátt í samtali í eigin nafni, ber ábyrgð á sínu framlagi í því.

Flytjandi ber ábyrgð á efni sem annar maður hefur samið.

Á samsettu dagskrárefni ber sá ábyrgð sem útsendingu stjórnar hverju sinni, enda sé ekki um að ræða flutning eða samtal sem ábyrgðarreglur 2. eða 3. mgr. taka til. Jafnan skal skráð fyrirfram í gerðabók hver sé stjórnandi útsendingar.

Auglýsandi ber ábyrgð á auglýsingu.

Útvarpsstjóri ber ábyrgð á öðru efni.

Nú hefur tiltekinn starfsmaður útvarpsstöðvar, sbr. 4. mgr., eða útvarpsstjóri, sbr. 6. mgr., orðið fébótaskyldur og ber handhafi útvarpsleyfis þá ásamt honum ábyrgð á greiðslu bóta.

21. gr.

Engan skal dæma til ábyrgðar vegna útsendingar á útvarpsefni né fyrir hlutdeild í útsendingu annan en þann sem ábyrgð ber eftir ákvæðum 20. gr.

Skylt er útvarpsstöð að veita hverjum þeim, sem telur rétti sínum hafa verið hallað með útsendingu á útvarpsefni, fullnægjandi upplýsingar um hver hafi borið ábyrgð á útsendingunni samkvæmt ákvæðum 20. gr.

Um rétt til málssóknar út af brotum í sambandi við útsendingu útvarpsefnis fer eftir almennum reglum laga. Refsiábyrgð og fébótaskylda falla niður ef 6 mánuðir líða frá útsendingu án þess að einkamál sé höfðað, krafa hafi verið borin fram um opinbera málssókn, þegar það á við, eða hafin sé opinber réttarrannsókn út af broti ef það á að sæta skilyrðislausri opinberri saksókn.

22. gr.

Þeir aðilar, einstaklingar, félög eða stofnanir, sem telja að útvarpsstöð hafi ekki uppfyllt skilyrði 7. gr. reglugerðar þessarar gagnvart þeim og hún synjar þeim að koma sjónarmiðum sínum á framfæri í dagskrá með þeim hætti sem þeir vilja við una, geta lagt málið fyrir útvarpsréttarnefnd. Nefndin skal þá, eins fljótt og við verður komið, fella úrskurð um kæruefnið. Nú úrskurðar nefndin kæranda í vil og getur hún þá kveðið á um efni og birtingarhætti þeirra athugasemda eða leiðréttinga sem útvarpsstöð ber að birta.

Úrskurður útvarpsréttarnefndar er bindandi fyrir málsaðila.

23. gr.

Útvarpsréttarnefnd getur afturkallað leyfi til útvarps séu leyfisskilmálar brotnir, enda hafi áður verið búið að vara handhafa útvarpsleyfis við og um alvarleg og ítrekuð brot sé að ræða. Afturköllun skal standa í 2 mánuði, en séu leyfisskilmálar brotnir á ný getur útvarpsréttarnefnd fellt leyfið niður að fullu og öllu.

24. gr.

Brot gegn ákvæðum reglugerðar þessarar varðar refsingu samkvæmt lögum.

25. gr.

Reglugerð þessi er sett samkvæmt heimild í 8. gr. og 38. gr. útvarpslaga nr. 68/1985 og öðlast þegar gildi. Reglugerð þessi gildir til 1. janúar 1987.

Ákvæði til bráðabirgða.

Öll leyfi til útvarps sem veitt eru fyrir árslok 1988 skulu renna út 31. desember 1988, sbr. 1. mgr. og 5. mgr. ákvæðis til bráðabirgða í útvarpslögum nr. 68/1985. Sá sem leyfi fær til útvarps á þessu tímabili skal greiða hlutfallslegt leyfisgjald sem miðast skal við gildistíma leyfisins.

Menntamálaráðuneytið, 11. febrúar 1986.

Sverrir Hermannsson.

Árni Gunnarsson.

11. febrúar 1986

REGLUGERÐ

Nr. 71

um auglýsingar í útvarpi.

1. gr.

Auglýsingar skulu vera skýrt afmarkaðar frá öðru dagskrárefni útvarps, hljóðvarps eða sjónvarps, þannig að ekki leiki vafi á að um auglýsingar sé að ræða og skulu þær fluttar í sérstökum almennum auglýsingatímum.

2. gr.

Auglýsingar sem ætlaðar eru til flutnings í útvarpi, hljóðvarpi eða sjónvarpi skulu fullnægja eftirtöldum skilyrðum:

1. Auglýsingar skulu vera á lýtalausu íslensku máli. Heimilt er þó að erlendir söngtextar séu hluti auglýsingar.
2. Auglýsingar skulu ekki brjóta í bága við almennt velsæmi.
3. Auglýsingar mega ekki brjóta í bága við íslensk lög svo sem almenn hegningarlög, útvarpslög, lög um lækningaleyfi, lyfsölulög, áfengislög, lög um tóbaksvarnir, lög um óréttmæta viðskiptahætti, og lög um jafnrétti kynjanna.
4. Þess skal gætt að auglýsingar séu látlaust orðaðar, lausar við skrum og hæpnar fullyrðingar, en segi það eitt sem er satt og rétt.
5. Auglýsing skal ekki fela í sér ádeilu og hlutdræga umsögn um einstaka menn, stofnanir, félög, félagssamtök, stefnur í almennum málum eða stjórnmálaflokka.
6. Í auglýsingum má ekki felast ósanngjarn samanburður við aðra vöru eða þjónustu.
7. Auglýsingar skulu ekki sýna eða lýsa á neinn hátt hættulegu atferli eða atvikum þar sem öryggis er ekki gætt, nema sérstök ástæða sé til í menntunarlegum eða félagslegum tilgangi, svo sem auglýsingar vegna slysavarna eða tóbaksvarna. Varúð skal sérstaklega viðhöfð í auglýsingum sem höfða til barna eða unglinga eða sýna slíka aldursflokka.

8. Auglýsingar skulu miðast við að börn sjái þær og heyri og mega þær á engan hátt misbjóða þeim. Ekki má í auglýsingum notfæra sér trúgirni og reynsluleysi barna eða vekja hjá þeim þá trú að þeim sé eitt eða annað nauðsynlegt svo sem vegna samanburðar við önnur börn eða vegna útlits.
   Auglýsingar sem beint er til barna eða eru líklegar til að hafa áhrif á börn skulu ekki geyma staðhæfingar eða myndir sem gætu skaðað þau geðrænt eða siðferðilega.
9. Auglýsing má eki vera til þess fallin að vekja ótta.
10. Auglýsing má ekki hvetja til ofbeldis.
11. Hafna ber auglýsingu ef gerð hennar hefur miðast við að hún hefði önnur áhrif á áhorfendur en verða mega þeim ljós.

Þegar dreift er viðstöðulaust um gervihnött og móttökustöð fréttum eða dagskrárefni er sýnir atburði sem gerast í sömu andrá, skulu auglýsingar sem eru hluti af slíku dagskrárefni undanþegnar ákvæðum 1. tl. 1. mgr. þessarar greinar.

3. gr.

Auglýsingatímum skal jafnan hagað þannig að ekki leiði til afbökunar á dagskrárefni eða verulegrar röskunar á samfelldum flutningi.

4. gr.

Gæta skal þess að auglýsingar séu lausar við ótilhlýðilegan áróður eða árásir.

5. gr.

Auglýsandi ber fulla ábyrgð á efni auglýsingar. Hann skal bera allan kostnað af gerð auglýsingar og flutningi hennar, þar á meðal greiðslum vegna höfundarréttar eða flytjendaréttar tóna eða talaðs máls og birtingarréttar kyrr- og kvikmynda.

6. gr.

Heimilt er að ákveða mismunandi gjald fyrir hina ýmsu auglýsingatíma.

Á allar auglýsingar í útvarpi skal leggjast sérstakt gjald, menningarsjóðsgjald, sem skal vera 10% og rennur það til Menningarsjóðs útvarpsstöðva.

7. gr.

Útvarpsstjóri Ríkisútvarpsins setur nánari reglur um auglýsingar í Ríkisútvarpinu.

Aðrir aðilar sem fengið hafa leyfi til útvarps geta sett nánari reglur um auglýsingar í sínum útvarpsstöðvum.

Reglur sem settar eru samkvæmt 1. og 2. mgr. þessarar greinar mega ekki ganga gegn ávæðum þessarar reglugerðar.

8. gr.

Brot gegn ákvæðum reglugerðar þessarar varða refsingu lögum samkvæmt.

9. gr.

Reglugerð þessi er sett samkvæmt heimild í 8. gr. og 38. gr. útvarpslaga nr. 68/1985 og öðlast hún þegar gildi. Reglugerð þessi gildir til 1. janúar 1987.

Menntamálaráðuneytið, 11. febrúar 1986.

Sverrir Hermannsson.

Árni Gunnarsson.

Stjórnartíðindi B 7, nr. 55—71. Útgáfudagur 14. febrúar 1986.

STJÓRNARTÍÐINDI B 8 — 1986

7. febrúar 1986 133 Nr. 72

REGLUR

um eftirgjöf gjalda af fjárfestingarvörum til nota við loðdýraræktar.

I. KAFLI

Innflutningur.

1. gr.

Við tollafgreiðslu á vélum og tækjum sem flutt eru inn vegna stofnframkvæmda við byggingu loðdýrabúa og teljast til varanlegs hluta þeirra skal heimilt að fella niður aðflutningsgjöld, þ. m. t. sérstakt tímabundið vörugjald og tollafgreiðslugjald, og söluskatt. Með loðdýrabúi er átt við hús, búr og girðingar þar sem loðdýr eru höfð í vörslu og ákvæði laga nr. 53/1981 um loðdýrarækt gilda um, sbr. reglugerð nr. 444/1982. Reglur þessar taka ekki til loðkanínuræktar, sbr. reglugerð nr. 393/1984.

Heimild þessi er bundin því skilyrði að vélar þessar eða tæki falli undir tollskrárnúmer sem talin eru upp í 1. gr. auglýsingar nr. 8/1981 með síðari breytingum eða um sé að ræða sérhæfðan vélbúnað til loðdýraræktar, þ. e. vélbúnað sem sérstaklega er hannaður til þeirra nota og sem fellur undir önnur tollskrárnúmer í 84., 85. og eða 90. kafla laga nr. 120/1976 um tollskrá o. fl. Tæki og búnaður til rannsókna sem fellur undir tollskrárnúmer í 1. gr. auglýsingar nr. 87/1985 en ekki auglýsingu nr. 8/1981 skulu þó hljóta tollmeðferð samkvæmt ákvæðum auglýsingar nr. 87/1985 og ber því að greiða af þeim söluskatt.

Með sérhæfðum vélbúnaði til loðdýraræktar er átt við eftirfarandi:

1. Fóður- og drykkjarkerfi og vélar, tæki og hlutar þeim tilheyrandi, eins og fóðurgeymar (síló), kælikerfi, pípudreifikerfi, viðnámsþræðir, sniglar, færibönd, skammtarar, vogir, fóðurgerðarvélar, brynningartæki og hlutar til þeirra, einnig fóðurdæluvagnar.
2. Brímamælar, gildrur, aflífunartæki, fláningsvélar og -bekkir.
3. Neyðarrafstöðvar með tilheyrandi búnaði.

Reglur þessar taka ekki til annarra handverkfæra en þeirra sem falla undir auglýsingu nr. 8/1981.

Heimildin skal jafnframt taka til búra, hreiðurkassa og hluta og efnivara í þau, enda séu hlutar þessir og efnivörur sérstaklega gerðar til nota við framleiðslu á loðdýrabúrum og hreiðurkössum.

2. gr.

Af öðrum innfluttum byggingarvörum til mannvirkjagerðar sem ekki falla undir 1.–3. tl. 3. mgr. 1. gr., t. d. dælum, rafmótorum, rafstöðvum, lokum, pípum, rafstrengjum, timbri, sementi, steypustyrktarjárni, plötuefni og öðrum þess háttar byggingarvörum til byggingar loðdýrabús, hvort sem þær eru fluttar inn af byggjendum sjálfum eða fyrir þeirra hönd skal greiða aðflutningsgjöld og söluskatt með venjulegum hætti við tollafgreiðslu en fjármálaráðuneytið mun endurgreiða aðiljum sem reka loðdýrabú gjöld af þessum vörum skv. 5. gr.

Ríkisprentsmiðjan Gutenberg

3. gr.

Af hvers konar vinnuvélum og -tækjum svo og varahlutum til þeirra sem notaðar verða við hinar verklegu framkvæmdir skal greiða aðflutningsgjöld og söluskatt eins og þau eru á hverjum tíma og gildir sama um hvers konar ökutæki sem loðdýrabú kaupa til framkvæmda og reksturs á þeirra vegum. Ennfremur skal greiða aðflutningsgjöld og söluskatt af hvers konar rekstrar- og viðhaldsvörum, öðrum en varahlutum sem falla undir tollskrárnúmer upptalin í auglýsingu 8/1981 og notaðir eru til viðhalds sérhæfðum vélum og tækjum sem um ræðir í 1. gr.

4. gr.

Niðurfelling gjalda samkvæmt 1. gr. tekur einungis til véla, tækja, vélahluta og varahluta sem notað verður til loðdýraræktar. Tollmeðferð þessi er jafnframt bundin þeim skilyrðum að innflutningur sé allur á nafni viðkomandi loðdýrabús eða innflutningsfyrirtæki lýsi því yfir í aðflutningsskýrslu að viðkomandi vörusending sé öll eða að hluta, sem þá skal sérstaklega útreiknað í aðflutningsskýrslu, ætluð nánar tilgreindu loðdýrabúi. Hvort sem loðdýrabú annast innflutning sjálft eða innflutningsfyrirtæki fyrir þess hönd skal fyrirsvarsmaður loðdýrabúsins lýsa því yfir skriflega að varan sé eingöngu flutt inn til eigin nota við loðdýrarækt.

Undanþága frá greiðslu gjalda samkvæmt reglum þessum verður eigi veitt nema viðkomandi hafi fengið leyfi til stofnunar loðdýrabús.

Við frágang aðflutningsskýrslu skulu niðurfelld gjöld eigi reiknuð en að öðru leyti skal farið eftir ákvæðum laga nr. 120/1976, um tollskrá o. fl., svo og reglum og öðrum fyrirmælum settum þar að lútandi.

Telji tollstjóri ástæðu til, hvort sem er vegna beiðni um niðurfellingu eða endurgreiðslu gjalda, getur hann krafið viðkomandi loðdýrabú um upplýsingar skv. 6. gr. svo og að framvísað sé leyfi til starfrækslu þess, sbr. 5. gr. laga nr. 53/1981 og reglugerða settra samkvæmt þeim.

II. KAFLI

Kaup innanlands.

5. gr.

Við kaup innanlands á vélum og tækjum, sbr. 1. gr., sem annað hvort eru keyptar af birgðum innfluttra tollafgreiddra vara eða hafa verið framleiddar innanlands vegna stofnframkvæmda við byggingu loðdýrabús, skulu gjöld greidd með venjulegum hætti en tollstjórar hver í sínu umdæmi munu sjá um endurgreiðslur gjalda af þeim. Um framkvæmd þessara endurgreiðslna fer að öðru leyti að hætti ákvæða 4.–6. gr. auglýsingar nr. 8/1981. Fjármálaráðuneytið mun hins vegar endurgreiða gjöld af efnivörum sem notaðar hafa verið til byggingar húsa, girðinga, búra og hreiðurkassa, enda hafi gjöld verið greidd af vörum þessum með venjulegum hætti.

6. gr.

Aðiljar sem óska eftir endurgreiðslu gjalda samkvæmt niðurlagi 5. gr. skulu senda fjármálaráðuneytinu skriflegt erindi, þar sem gerð sé grein fyrir stofnun og starfsemi loðdýrabúsins svo og hverjir séu forsvarsmenn þess og hafi heimild til þess að skuldbinda fyrirtækið fjárhagslega.

Erindinu skal fylgja áætlun um byggingarkostnað, samþykkt af stjórn félagsins ef því er að skipta, þar sem fram komi upplýsingar um gerð og stærð loðdýrabúsins og þau mannvirki sem endurgreiðslubeiðnin tekur til, hvenær byggingaframkvæmdir hófust svo og ítarleg

sundurliðun á kostnaði vegna véla- og tækjakaupa og kostnaði vegna byggingar mannvirkja eins og húsa, búra og girðingar og annarra mannvirkja sem notuð eru til loðdýraræktar. Að því er bygginaframkvæmdir varðar skulu liggja fyrir upplýsingar eða áætlun um skiptingu kostnaðar milli byggingarefnis, vélavinnu og vinnulauna á byggingarstað. Afrit af leyfi landbúnaðarráðuneytisins til stofnunar loðdýrabús skal fylgja. Jafnframt skal lögð fram staðfesting trúnaðarmanns Búnaðarfélags Íslands og yfirdýralæknis um að úttekt hafi farið fram m. a., á húsum, girðingum, búnaði og allri aðstöðu, er veiti heimild til þess að hefja starfrækslu, sbr. 2. mgr. 14. gr. reglugerðar nr. 444/1982. Greinargerð um gerð og stærð húsa, sbr. einnig 5. mgr., fjölda búra og girðingar, skal staðfest af Byggingastofnun landbúnaðarins. Liggi upplýsingar þessar allar fyrir hjá Byggingastofnun landbúnaðarins nægir greinargerð og staðfesting hennar eða byggingarfulltrúa viðkomandi sveitarfélags.

Teljist framlögð gögn fullnægjandi mun fjármálaráðuneytið endurgreiða áætluð uppsöfnuð aðflutningsgjöld, miðað við heimildaða bústærð, þ. m. t. sérstakt tímabundið vörugjald og tollafgreiðslugjald, og söluskatt af neðangreindu sem hér segir:

	Kr.
a. Aðstöðurými	1.200/m²
b. Hús fyrir dýr:	
1. Úr timbri	430/m²
2. Úr stáli	510/m²
c. Girðingar	210/m
d. Upphengjur fyrir búr	270/stk.
e. Hreiðurkassar:	
1. Fyrir refi	200/stk.
2. Fyrir mink, 6 hólfa eining	395/stk.

Fjárhæðir þessar eru grunnfjárhæðir miðaðar við byggingarvísitölu 216,25 stig 1. júní 1985 og skulu breytast í réttu hlutfalli við þá hækkun eða lækkun sem verða kann á henni, sbr. lög nr. 93/1975. Endurgreiðslufjárhæðir skulu reiknaðar út miðað við þá byggingarvísitölu sem í gildi er þegar úttekt loðdýrabús fór fram. Endurgreiðslufjárhæðir vegna loðdýrabúa sem tekin voru út fyrir 1. júní 1985 skulu þó miðaðar við ofangreindar grunnfjárhæðir óbreyttar.

Breytingar á húsum og stækkun sem talist geta til stofnframkvæmda eru endurgreiðsluhæfar. Sömu reglur gilda um þær og fram koma í 1. og 2. mgr. þessarar greinar. Af byggingarefni sem notað hefur verið til slíkra stofnframkvæmda mun ráðuneytið hins vegar endurgreiða söluskatt gegn framvísun á sölunótum er beri greinilega með sér að söluskattur hafi verið greiddur og séu undirritaðar af seljanda um greiðslu en aðflutningsgjöld mun ráðuneytið endurgreiða með 5% af reikningsverði að frádregnum söluskatti enda megi ætla að efnivörur sem notaðar hafi verið til breytinganna beri slík gjöld.

Ekki verða endurgreidd gjöld af skrifstofubyggingum, vélaverkstæðisbyggingum, starfsmannabústöðum, mötuneytishúsnæði eða þess háttar eða búnaði tilheyrandi þessum mannvirkjum. Séu slíkar byggingar sambyggðar dýrahúsum lækkar endurgreiðslan hlutfallslega miðað við byggingarkostnað þeirra.

7. gr.

Loðdýraræktendur sem fengið hafa efni í mannvirki undanþegið gjöldum samkvæmt þessum reglum er óheimilt innan 10 ára talið frá næstu áramótum eftir að starfsemi er hafin að nota þau til annars en loðdýraræktar, nema leyfi fjármálaráðuneytisins komi til. Óski þeir eftir að taka þau til annarra nota eða afhenda eða selja innan þess tíma til nota við rekstur eða starfsemi sem ekki getur notið gjaldfrelsis samkvæmt þessum reglum skulu þeir áður en

önnur starfsemi er hafin eða afhending eða sala fer fram greiða gjöld af vörum sem notið hafa eftirgjafar samkvæmt þessum reglum, miðað við 10% árlega fyrningu að teknu tilliti til breytinga á vísitölu byggingarkostnaðar.

Fjármálaráðuneytið ákveður fjárhæð þeirra gjalda sem þannig skulu innheimt að fengnum tillögum ríkisendurskoðunar.

Stjórn loðdýrabús eða sá aðili sem heimild hefur til að binda fyrirtækið fjárhagslega skal gefa út yfirlýsingu til fjármálaráðueytisins þar sem því sé lýst yfir að allar þær vörur sem gjöld hafa verið eða verði gefin eftir eða endurgreidd af samkvæmt þessum reglum eða ákvörðun fjármálaráðuneytisins fyrir gildistöku hennar verði eingöngu notaðar til loðdýraræktar og verði þær teknar til annarra nota eða afhentar eða seldar öðrum aðilja til nota við rekstur eða starfsemi sem ekki getur notið gjaldfrelsis samkvæmt reglum þessum sé eigandi þess skuldbundinn til að greiða ríkissjóði gjöld af vörunum samkvæmt 1. og 2. mgr. þessarar greinar áður en notkun sé breytt eða afhending eða sala fari fram. Yfirlýsingu þessari skal þinglýst sem kvöð á mannvirkjum á kostnað eigandi loðdýrabúsins.

8. gr.

Aðili sem fær endurgreiðslu samkvæmt reglum þessum skal tilgreina endurgreidd gjöld sérstaklega, annað hvort í ársreikningi sem fylgir skattframtali eða í skýringum með honum, en þar skal greina undir hvaða lið ársreiknings endurgreiðslan er færð svo og fjárhæð hennar. Jafnframt skulu þeir halda reikningum og öðrum gögnum varðandi vörur sem eftirgjafar eða endurgreiðslu njóta samkvæmt reglunum aðgreindum í bókhaldi sínu sem skattyfirvöld og tollyfirvöld skulu jafnan hafa aðgang að telji embættin ástæðu til eftirlits eða rannsóknar á þeim. Komi í ljós við rannsókn á bókhaldi að þeir hafi misnotað ívilnanir sem hafa verið veittar samkvæmt reglum þessum eða rökstuddur grunur er um að um misnotkun hafi verið að ræða geta tollyfirvöld hafnað beiðnum um niðurfellingu eða endurgreiðslu gjalda samkvæmt þeim meðan málið er í athugun.

9. gr.

Röng skýrslugjöf eða framlagning rangra eða villandi gagna og röng upplýsingagjöf látin í té í því skyni að fá ívilnun á tolli eða gjöldum eða misnotkun ívilnunar eða tollfríðinda samkvæmt ákvæðum auglýsingar þessarar getur m. a. varðað við 63. og 67. gr. laga nr. 59 28. maí 1969 um tollheimtu og tolleftirlit með áorðnum breytingum.

Um meðferð mála vegna brots á reglum þessum fer að hætti opinberra mála.

10. gr.

Reglur þessar eru settar samkvæmt heimild í lið 3.11 og 3.27 í 6. gr. fjárlaga nr. 121/1985 til að öðlast þegar gildi og taka eftir því sem við á til framkvæmda á árinu 1985.

Fjármálaráðuneytið, 7. febrúar 1986.

Þorsteinn Pálsson.

Sigurgeir A. Jónsson.

REGLUGERÐ

um breyting á reglugerð nr. 85 18. febrúar 1983 um Tollskóla ríkisins, veitingu í fastar tollstöður o. fl.

1. gr.

1. mgr. 6. gr. orðist svo:

Í lok annar grunnnáms samkvæmt 3. og 5. gr. skulu nemendur prófaðir í námsgreinum og þeim gefnar einkunnir í heilum eða hálfum tölum frá 1–10. Til þess að standast próf þarf nemandi að fá einkunnina 5 hið minnsta í hverri grein nema 6 í íslensku og 6 í aðaleinkunn. Fyrir verklega þjálfun, þ. m. t. starfsnám, má gefa tvær einkunnir, fullnægjandi eða ófullnægjandi.

2. gr.

1. tl. 13. gr. orðist svo:

1. Umsækjandi skal hafa lokið námi í fjölbrautarskóla, menntaskóla eða sérskóla er veiti sambærilega menntun. Sérstök áhersla skal lögð á góða kunnáttu í íslensku og vélritun. Skal umsækjanda skylt að gangast undir hæfnispróf í íslensku og vélritun ef ástæða þykir til. Umsækjandi skal hafa vald á einhverju Norðurlandamálanna og ensku eða þýsku.

3. gr.

Reglugerð þessi sem sett er samkvæmt 5. gr. laga nr. 59 28. maí 1969 um tollheimtu og tolleftirlit með síðari breytingum öðlast þegar gildi.

Fjármálaráðuneytið, 12. febrúar 1986.

Þorsteinn Pálsson.

Guðrún Ásta Sigurðardóttir.

12. febrúar 1986 Nr. 74

GJALDSKRÁ

Hitaveitu Suðureyrarhrepps.

I. KAFLI

1. gr.

Hitaveita Suðureyrarhrepps selur afnot hitaorku úr hitakerfum þeim, sem gerð hafa verið eða verða gerð í Suðureyrarhreppi, og til þeirra húsa, sem fá vatn frá aðfærsluæð, eftir þeim reglum sem settar eru í gjaldskrá þessari sbr. og reglugerð fyrir Hitaveitu Suðureyrarhrepps nr. 225 26. maí 1977.

2. gr.

Hitaveita Suðureyrarhrepps lætur hverju húsi, sem er í sambandi við vatnsæðar hennar, í té vatnsmagn, er ætla má að nægi til hitunar á húsinu, enda séu ofnar hússins nægilega stórir að dómi hitaveitustjóra.

Hitaveitan lætur setja stillanlegan hemil fyrir hámarksrennsli til hvers upphitunarkerfis og miðast gjald hitaveitunnar fyrir selda orku við það hámark, sem hemillinn er stilltur á.

3. gr.

Einungis starfsmenn hitaveitunnar mega breyta stillingu vatnshemils þess, er um getur í 2. gr. Hitaveitan breytir stillingu hemils eftir óskum húseiganda fyrsta mánuð, sem hús hans er tengt við hitaveitukerfið, en síðan verður hemilstillingu að jafnaði einungis breytt einu sinni á ári, og skal beiðni um breytingu komið á framfæri við hitaveituna fyrir 1. desember ár hvert. Hámarksstilling hemils gildir allt árið þótt orkunotkun verði minni hluta úr ári.

II. KAFLI

4. gr.

Gjöld fyrir afnot heita vatnsins eru sem hér segir:

a. Fastagjald á mánuði fyrir hvern aðalhemil ..... kr. 99,90
b. Vatnsgjald á mánuði ..... kr. 797,35
fyrir hvern mínútulítra á hámarksstillingu hemils.

Á gjöld þessi leggst söluskattur og hliðstæðir skattar skv. gildandi lögum og reglum á hverjum tíma.

5. gr.

Hitaveitugjöld skv. 4. gr. verða krafin mánaðarlega og skulu þau greiðast til innheimtumanns eða innheimtustofnunar, sem hreppsnefnd ákveður. Það eru vanskil, ef gjöldin eru ekki að fullu greidd innan 30 daga frá gjalddaga.

III. KAFLI

6. gr.

Heimæðagjald Hitaveitu Suðureyrarhrepps skal vera sem hér segir, fyrir eina heimæð.

Eldri hús:	Kr.
Fastagjald á heimæð með hemil, þrýstijafnara og slaufuloka	23 017,00
Rúmmetragjald 0—300 m^3 án gjalds	
gjald umfram 300 m^3—1000 m^3	39,60 pr/m^3
gjald umfram 1000 m^3	26,40 pr/m^3
Ný hús (nýbyggingar):	
Fastagjald á heimæð með hemil, þrýstijafnara og slaufuloka	52 440,00
Rúmmetragjald 0—300 m^3 án gjalds	
gjald umfram 300 m^3—1000 m^3	39,60 pr/m^3
gjald umfram 1000 m^3	26,40 pr/m^3

7. gr.

Gjöld skv. 6. gr. eru miðuð við vísitölu byggingarkostnaðar. Er hreppsnefnd heimilt að breyta þeim í samræmi við þær breytingar, sem á nefndri vísitölu verða, enda séu breytingarnar staðfestar af iðnaðarráðuneytinu hverju sinni.

8. gr.

Nú eru leyfð afnot hitaveitunnar til annars en húshitunar, og er þá hreppsnefnd heimilt að ákveða gjald fyrir þau afnot sérstaklega í hverju tilviki með hliðsjón af gjaldskrá þessari.

9. gr.

Öll gjöld samkv. gjaldskrá þessari má taka lögtaki á kostnað gjaldanda.

10. gr.

Hitaveita Suðureyrarhrepps hefur rétt til að loka aðrennsli að húsi eða íbúð notanda, sem vanrækir að greiða hitaveitugjöld. Fyrirætlun um lokun ber að tilkynna með 3ja daga fyrirvara.

Allan kostnað við lokun og opnun á ný greiðir sá, sem í vanskilum er kr. 500,00 í hvert skipti.

11. gr.

Eftirlitsmanni Hitaveitu Suðureyrarhrepps skal, hvenær sem er, frjáls aðgangur að öllum hitakerfum, sem tengd eru við hitaveituna. Er húseiganda skylt að hlíta tafarlaust fyrirmælum hans um viðgerðir á bilunum og sérhverjum ráðstöfunum til varnar gegn misnotkun heita vatnsins.

Gjaldskrárbreyting þessi staðfestist hér með samkvæmt orkulögum nr. 58 29. apríl 1967 til að öðlast þegar gildi og birtist til eftirbreytni öllum þeim, sem hlut eiga að máli. Jafnframt er úr gildi felld eldri gjaldskrá sama efnis nr. 278, 8. júlí 1985.

Iðnaðarráðuneytið, 12. febrúar 1986.

Albert Guðmundsson.

Guðrún Skúladóttir.

12. febrúar 1986 Nr. 75

GJALDSKRÁ

fyrir Fjarhitun Vestmannaeyja.

I. KAFLI

1. gr.

Fjarhitun Vestmannaeyja selur afnot af heitu vatni úr veitukerfum sínum eftir þeim reglum, sem settar eru í gjaldskrá þessari.

2. gr.

Fjarhitun Vestmannaeyja lætur hverju húsi, sem er í sambandi við dreifikerfi hennar í té vatnsmagn, sem ætla má að nægi til fullrar hitunar á húsinu, enda fullnægi hitakerfi hússins skilyrðum, sem sett eru í reglugerð fyrir Fjarhitun Vestmannaeyja, og hitafletir séu nægjanlega stórir að dómi fjarhitunarinnar.

II. KAFLI

3. gr.

Fyrir afnot heita vatnsins skal greiða samkvæmt vatnsmæli kr. 56,00 fyrir hvern rúmmetra vatns. Heimilt er að áætla vatnsnotkunina með hliðsjón af hitaþörf hússins, þar til vatnsmælir hefur verið settur upp, og ef vatnsmælir bilar.

4. gr.

Fjarhituninni er heimilt að selja afnot hitaorkunnar á grundvelli varmamagnsmælingar.

Skal notkunargjaldið þá vera kr. 1,23 kWh miðað við hitafall 40° C.

Sé hitafallið minna en 40° C er fjarhituninni heimilt að hækka notkunargjaldið til samræmis við aukningu í stofn- og rekstrarkostnaði.

5. gr.

Þegar afnot af fjarhituninni eru leyfð til annarra nota en húshitunar, er veitunni heimilt að ákveða gjald fyrir slík afnot sérstaklega í hverju tilviki með hliðsjón af gjaldskrá þessari.

6. gr.

Fjarhitun leigir vatnsmæla og annast viðhald þeirra.

Fastagjald fyrir mæli skal greitt jafnhliða gjaldi fyrir vatnsnotkun og skal vera á mánuði:

	Kr.
a) Fyrir mæla allt að ¾″	335,00
b) Fyrir mæla allt að 2″	670,00
c) Fyrir mæla allt að 3″	1 340,00

d) Fyrir varmamagnsmæla skal greiða tvöfalt gjald.

7. gr.

Gjöld skv. 3.–6. gr. innheimtir Rafveita Vestmannaeyja og er heimilt að krefja þau mánaðarlega.

Gjalddagi á greiðslum fyrir vatnsnotkun og mælaleigu er við framvísun reiknings eða tilkynningar um reikningsupphæð.

Greiðslustaða skal getið á reikningi eða tilkynningu.

Það eru vanskil, ef gjöldin eru ekki að fullu greidd innan 10 daga frá gjalddaga.

III. KAFLI

8. gr.

Fyrir öll hús, sem tengd eru fjarhituninni, skal greiða heimæðagjald. Heimæðagjald skal vera sem hér segir fyrir eina heimæð:

Rúmmál húss m^3 (utanmál)	Heimæðagjald Kr.	
Allt að 400	54 900,00	
400 að 2000	54 900,00 fyrir	400 m^3 + 43,80 kr/m^3 þar yfir
2 000 að 6 000	124 700,00 fyrir	2 000 m^3 + 37,00 kr/m^3 þar yfir
6 000 að 10 000	273 300,00 fyrir	6 000 m^3 + 33,00 kr/m^3 þar yfir
Meira en 10 000	405 300,00 fyrir	10 000 m^3 + 28,60 kr/m^3 þar yfir

Heimæðagjöld greiðast ekki af bifreiðageymslum.

9. gr.

Ef tengt er við fleiri mæla en einn í sama húsi, skal greiða aukalega fyrir hvern mæli umfram þann fyrsta:

	Kr.
a) Fyrir mæli allt að ¾″	8 250,00
b) Fyrir mæli allt að 2″	16 500,00
c) Fyrir mæli allt að 3″	33 000,00

10. gr.

Gjöld samkvæmt gjaldskrá þessari eru miðuð við vísitölu byggingarkostnaðar.

Fjarhituninni er heimilt að breyta gjöldum samkvæmt gjaldskránni til samræmis við nefnda vísitölu eins og hún er þegar gjöldin eru greidd, að fenginni staðfestingu iðnaðarráðuneytisins hverju sinni.

11. gr.

Þegar tengingu heimæðar er lokið er heimæðagjaldið gjaldkræft. Þó er heimilt að veita gjaldfrest ef samið er um það á gjalddaga. Í slíkum samningi skal kveðið á um vexti af eftirstöðvum gjaldsins. Greiðslustaður heimæðagjalda er á bæjarskrifstofunum í Vestmannaeyjum.

IV. KAFLI

12. gr.

Öll gjöld samkvæmt gjaldskrá þessari má taka lögtaki á kostnað gjaldanda.

13. gr.

Fjarhitun hefur rétt til að loka aðrennsli heita vatnsins að húsi eða íbúð viðskiptamanns, sem vanrækir að greiða gjöld til veitunnar. Heimilt er og að loka vatnsrennsli að húsi, sem vangreidd eru af gjöld.

Lokun skal tilkynnt með a.m.k. 5 daga fyrirvara.

Allan kostnað af lokun og opnun á ný greiðir sá, er vanskilum veldur og er gjaldið kr. 666,00 fyrir hvert skipti.

14. gr.

Einungis starfsmönnum fjarhitunarinnar er heimilt að breyta innsigluðum tengihlutum veitunnar.

15. gr.

Eftirlitsmaður fjarhitunarinnar skal hvenær sem er hafa frjálsan aðgang að öllum búnaði, sem er í sambandi við hana.

Húseiganda er skylt að hlíta tafarlaust fyrirmælum hans um viðgerðir á bilunum og sérhverjum ráðstöfunum til varnar gegn misnotkun heita vatnsins.

V. KAFLI

16. gr.

Gjaldskrárbreyting þessi, sem ákveðin er samkvæmt orkulögum nr. 58 29. apríl 1967, staðfestist hér með til að öðlast þegar gildi og birtist til eftirbreytni öllum, sem hlut eiga að máli. Jafnframt er úr gildi felld eldri gjaldskrá sama efnis nr. 337, 8. ágúst 1985.

Iðnaðarráðuneytið, 12. febrúar 1986.

Albert Guðmundsson.

Guðrún Skúladóttir.

12. febrúar 1986 Nr. 76

GJALDSKRÁ

fyrir Hitaveitu Laugaráss, Laugarási, Biskupstungum.

1. gr.

Hitaveitan sér um dreifingu á heitu vatni á orkuveitusvæði sínu og innheimtir gjald fyrir eftir þeim reglum, sem settar eru í gjaldskrá þessari.

2. gr.

Hitaveitan lætur notendum sínum í té það vatnsmagn, sem samið hefur verið um við Laugaráslæknishérað eða Biskupstungnahrepp og hitaveituna.

3. gr.

Hitaveitan stillir hámarksrennsli til hvers notanda. Miðast gjald hitaveitunnar fyrir dreifingu heita vatnsins við hámarksstillingu. Gefa má hlutfallslegan afslátt af hitaveitugjöldum, ef notandi vill láta loka fyrir vatnið að vetri til, þó ekki skemmri tíma en 2 mánuði samfellt og ekki lengri tíma en 6 mánuði.

4. gr.

Einungis starfsmenn hitaveitunnar mega breyta inntaksstillingu þeirri, sem um getur í 3. gr. Hitaveitan breytir inntaksstillingu eftir óskum notenda fyrsta árið, sem hús hans er tengt við hitaveitukerfið en síðan að jafnaði einungis einu sinni á ári. Skal beiðni um breytingu komið á framfæri við hitaveitustjóra fyrir 1. janúar ár hvert. Skylt er notanda að tilkynna hitaveitustjóra um breytingar á hitakerfum, sem raskað geta mælingu.

5. gr.

Gjöld fyrir dreifingu heita vatnsins eru sem hér segir:

Garðyrkjustöðvar ..... kr. 57,00
fyrir hvern mínútulítra á mánuði.

Íbúðarhús og önnur hús, sem ekki eru tilgreind annars staðar ..... kr. 358,00
fyrir hvern mínútulítra á mánuði.

Iðnaðarhús ..... kr. 161,00
fyrir hvern mínútulítra á mánuði.

Hjá þeim notendum, sem greitt hafa rúmmetragjald af íbúðar- og iðnaðarhúsum sínum, skal reikna minnst 1 mínútulítra fyrir hverja 100 rúmmetra og byrjaða 100 rúmmetra. Ekki má tvíreikna gjald á sama vatnið.

Gjöld fyrir heitt vatn til annarra nota en að framan greinir, ákveður stjórn hitaveitunnar hverju sinni með hliðsjón af gjaldskrá þessari.

6. gr.

Gjalddagar hitaveitugjalda samkvæmt 5. gr. eru sem hér segir:

Fyrir janúar — febrúar	25. febrúar, eindagi 5. mars.
Fyrir mars — apríl	25. apríl, eindagi 5. maí.
Fyrir maí — júní	25. júní, eindagi 5. júlí.
Fyrir júlí — ágúst	25. ágúst, eindagi 5. september.
Fyrir september — október	25. október, eindagi 5. nóvember.
Fyrir nóvember — desember	25. desember, eindagi 5. janúar.

Gjöld skal greiða til innheimtumanns eða innheimtustofnunar, sem hann vísar til. Það eru vanskil ef gjöldin eru ekki greidd að fullu fyrir eindaga.

Heimilt er að taka hæstu leyfilega dráttarvexti af gjöldum, sem eru í vanskilum.

7. gr.

Tengigjöld hitaveitunnar skal miða við heildarrúmmál húsa, annarra en gróðurhúsa, og vera sem hér segir:

	Kr.
Íbúðarhús og önnur hús, sem ekki eru tilgreind annars staðar, allt að 400 rúmmetrum	51 700,00
og af hverjum rúmmetra þar fram yfir	39,00
Iðnaðarhús allt að 400 rúmmetrum	51 700,00
og af hverjum rúmmetra þar fram yfir	11,00

allt að 2000 rúmmetrum. Sé um stærri hús að ræða koma til sérsamningar við stjórn hitaveitunnar, enda sé þá tekið tillit til vatnsnotkunar.

Stofngjöld til garðyrkju skal miða við vatnsmagn og skulu þau vera sem hér segir:

Fyrir hvern mínútulítra 1 210,00

8. gr.

Hitaveitan leggur dreifikerfi að lóðamörkum og setur þar stillingu fyrir hámarksrennsli, samkvæmt 3. gr.

Hitaveitunni er heimilt að setja hemla á inntök íbúðarhúsa.

Allar heimæðar skulu lagðar á kostnað notenda. Í skipulögðum íbúðarhúsahverfum leggur hitaveitan heimæðar inn fyrir vegg íbúðarhúsa og greiðir notandi fyrir samkvæmt reikningi, en aðrar heimæðar er notanda heimilt að leggja, en undir eftirliti hitaveitustjóra. Telji hitaveitustjóri frágang eða efni heimæðar ófullnægjandi getur hitaveitan neitað viðkomandi um vatn þar til úr hefur verið bætt.

9. gr.

Stjórn hitaveitunnar er heimilt að breyta hitaveitugjöldum, enda sé breytingin staðfest af iðnaðarráðuneytinu hverju sinni.

10. gr.

Hitaveitan hefur rétt til að loka fyrir rennsli heita vatnssins að býli eða íbúð notanda, sem vanrækir að greiða hitaveitugjöld. Fyrirrætlun um lokun skal tilkynna á sannanlegan hátt með 7 daga fyrirvara. Allan kostnað við lokun og opnun á ný greiðir sá, sem vanskilum veldur kr. 1 067.00 í hvert sinn.

Öll gjöld samkvæmt gjaldskrá þessari má taka lögtaki á kostnað gjaldanda.

11. gr.

Hitaveitustjóra eða starfsmönnum hitaveitunnar skal hvenær sem er frjáls aðgangur að öllum lokum, hitagjöfum og vatnsæðum, sem eru í sambandi við hitaveituna. Er notendum hitaveitunnar skylt að hlýta tafarlaust fyrirmælum hitaveitustjóra um viðgerðir á bilunum og sérhverjum ráðstöfunum til varnar gegn misnotkun heita vatnsins.

12. gr.

Gjaldskrárbreyting þessi er hér með staðfest samkvæmt orkulögum nr. 58 29. apríl 1967 til að öðlast gildi 1. mars 1986 og birtast til eftirbreytni öllum, sem hlut eiga að máli. Jafnframt fellur úr gildi eldri gjaldskrá sama efnis nr. 280 9. júlí 1985.

Iðnaðarráðuneytið, 12. febrúar 1986.

Albert Guðmundsson.

Guðrún Skúladóttir.

14. febrúar 1986 Nr. 77

REGLUR

um ársreikning viðskiptabanka og sparisjóða.

1. gr.

Hver viðskiptabanki og sparisjóður skal semja ársreikning fyrir hvert reikningsár. Ársreikningur skal hafa að geyma ársskýslu, rekstrarreikning og efnahagsreikning. Reikningsárið er hið sama og almanaksárið.

Ársreikningur skal gerður samkvæmt lögum og góðri reikningsskilavenju, bæði að því er varðar mat á hinum ýmsu liðum og framsetningu.

Ársreikningi skulu fylgja skýringar á einstökum liðum í samræmi við ákvæði þessara reglna, sbr. 16. gr.

2. gr.

Um endurmat og fyrningu varanlegra rekstrarfjármuna og um færslu vegna verðlagsbreytinga skal beita reglum laga nr. 75/1981 um tekjuskatt og eignarskatt með síðari breytingum, þó með þeirri undantekningu að við útreikning á verðbreytingarfærslu skal miða við breytingu á lánskjaravísitölu frá 1. janúar á reikningsári til 1. janúar á næsta ári.

Varanlega rekstrarfjármuni skal færa til eignar á endurmetnu stofnverði að frádregnum fengnum fyrningum, sbr. 1. mgr. Fasteignir má þó eignfæra á gildandi fasteignamatsverði.

Þegar um er að ræða verulega misvísandi niðurstöður um afkomu og stöðu viðskiptabanka eða sparisjóðs er heimilt að víkja frá ákvæðum 1.—2. mgr. að höfðu samráði við bankaeftirlit Seðlabanka Íslands.

Ákvæði 1.—3. mgr. víkja fyrir ákvæðum III. kafla laga nr. 51/1968 um bókhald sem kveða svo á að eignir skuli ekki færa á hærra verði í ársreikningi en raunverulega svarar til verðmætis þeirra.

3. gr.

Fjárhæð áfallinna vaxta og verðbóta af eignum og skuldum skal færð í ársreikning miðað við stöðu 31. desember á reikningsári. Eftirtalin frávik eru þó heimil:

1) Vexti og verðbætur af innlánum og skuldum við Seðlabanka Íslands má miða við 20. desember á reikningsári,
2) vexti og verðbætur af yfirdráttarlánum og innlánum á veltiinnlánsreikningum má miða við 20. desember á reikningsári,
3) vexti og verðbætur af afurða- og rekstrarlánum má miða við 20. desember á reikningsári,
4) vexti og verðbætur af spariskírteinum og happdrættisbréfum ríkissjóðs skal miða við skráð gengi Seðlabanka Íslands 1. janúar á næsta ári eftir reikningsár,
5) verðbætur af verðtryggðum lánum til ríkissjóðs vegna lánsfjáráætlunar skal miða við lánskjaravísitölu í desember á reikningsári,
6) verðbætur af lánum, sem eru bundin lánskjaravísitölu, sbr. þó lán samkvæmt 5. tl., skal miða við meðaltal vísitölu í desember á reikningsári og janúar á næsta ári þar á eftir,
7) verðbætur af verðtryggðum innlánsreikningum skal miða við vísitölu í janúar á næsta ári eftir reikningsár,
8) áfallna dráttarvexti af vanskilum skal reikna að fullu, sbr. þó 3. mgr.

Áfallnar verðbætur samkvæmt 4.—6. tl. 1. mgr. skal færa í efnahagsreikningi með viðkomandi útlánaliðum.

Ákvæði þessarar greinar víkja fyrir ákvæðum 8. gr.

4. gr.

Fjárhæð fyrirframgreiddra vaxta af eignum og skuldum skal miða við stöðu 31. desember á reikningsári.

5. gr.

Við færslu vaxta eða verðbóta af innlánsreikningum sem bera breytilega ávöxtun skal taka fullt tillit til þeirra vaxta eða verðbóta sem hlutaðeigandi innlán hafa áunnið sér í lok reiknigsárs.

6. gr.

Leiðréttingar vegna tekna og gjalda fyrri ára skal færa sem leiðréttingu á eigin fé í byrjun reikningsárs. Óverulegar fjárhæðir í þessu sambandi skal þó færa sem tekjur eða gjöld reikningsársins.

7. gr.

Skuldbindingar, sem miðast við gengi erlends gjaldeyris, skal umreikna til gengis ísl. krónu í lok reikningsárs.

8. gr.

Ótryggar kröfur, þ. e. ótrygg útlán og aðrar ótryggar útistandandi kröfur, má ekki meta á hærra verði en ætla má að fyrir þær fáist, sbr. ennfremur 2. mgr. 9. gr.

9. gr.

Með gjaldfærslu í rekstrarreikningi skal árlega leggja í afskriftareikning útlána fjárhæð, sem nægir til að reikningurinn án sérstakra útlánaafskrifta, sbr. 2. mgr., nemi að lágmarki 1,0% af útlánum og ábyrgðum í lok reikningsárs. Með útlánum skal telja endurlánað erlent lánsfé, áfallna vexti og dráttarvexti.

Fyrirsjáanlegum töpum á útlánum og öðrum útistandandi kröfum skal mætt með sérstakri útlánaafskrift sem gjaldfærist í rekstrarreikningi og færist til hækkunar á afskriftareikningi útlána.

Endanlega afskrifaðar kröfur skal færa til lækkunar á afskriftareikningi útlána.

Afskriftareikningur útlána skal færður sem frádráttarliður á eignahlið efnahagsreiknings.

10. gr.

Áfallin opinber gjöld vegna rekstrar skal áætla og gjaldfæra í rekstrarreikningi og skuldfæra í efnahagsreikningi miðað við stöðu í lok reikningsárs.

11. gr.

Áfallið orlof og orlofsframlag vegna starfsmanna fyrir tímabilið 1. maí — 31. desember skal reikna út miðað við launakjör í lok reikningsárs og gjaldfæra í rekstrarreikningi og skuldfæra í efnahagsreikningi.

12. gr.

Til að mæta áætlaðri lágmarksaukningu á lífeyrisskuldbindingum skal, auk reglubundinna iðgjalda, gjaldfæra framlag í sjóð vegna lífeyrisskuldbindinga sem sé 10% af launum ársins. Meðal vaxtagjalda skal færa verðbætur og vexti á stöðu sjóðs vegna lífeyrisskuldbindinga í ársbyrjun. Verðbæturnar skulu miðast við hækkun lánskjaravísitölu frá janúar á reikningsári til janúar á næsta ári. Ársvextir skulu reiknast 2% og skulu þeir verðbættir með framangreindum hætti.

Ákvæði 1. mgr. gilda um ríkisviðskiptabankana, svo og aðra banka og sparisjóði, sem hafa skuldbundið sig til að tryggja starfsmönnum sínum sambærileg réttindi og bætur og starfsmenn ríkisviðskiptabanka njóta, sbr. grein 12.7 í kjarasamningi starfsmanna bankanna frá 20. nóvember 1984.

13. gr.

Sé fjárábyrgð stofnlánadeildar, sem er að fullu í eigu banka einungis bundin við eigið fé deildarinnar, skal færa eigið fé hennar sem eign í efnahagsreikningi bankans. Hagnað eða tap af rekstri stofnlánadeildarinnar skal færa í rekstrarreikning bankans sem hagnað eða tap af rekstri deildarinnar. Aðrar breytingar á eigin fé deildarinnar skal færa í endurmatsreikning bankans.

Jafnframt skal bankinn gera samstöðureikning sem tekur til rekstrar og efnahags bankans og viðkomandi stofnlánadeildar.

14. gr.

Rekstrarreikningur skal gerður þannig að hann gefi skýra mynd af því hvernig hagnaður eða tap reikningsársins hefur myndast.

15. gr.

Efnahagsreikningur skal gerður þannig að hann gefi skýra mynd af eignum, skuldum, eigin fé og ábyrgðum í lok reikningsárs.

16. gr.

Í skýringum með ársreikningi skal, auk upplýsinga um reikningsskilaaðferðir og annað sem máli skiptir við mat á afkomu og efnahag, gefa upplýsingar um eftirfarandi atriði með vísun til viðeigandi liða í ársreikningi komi þau ekki greinilega fram í ársreikningnum sjálfum:

1) Varanlega rekstrarfjármuni skal sundurliða. Þar komi fram framreiknað kostnaðarverð hvers eignaflokks í byrjun reikningsárs ásamt fengnum fyrningum, endurmat, kaup og sala þessara eigna ásamt afskriftum og niðurfærslum á reikningsárinu. Niðurstöður þessara skýringa skulu vera samanburðarhæfar við einstaka eignaliði í efnahagsreikningi og við afskriftir í rekstrarreikningi,
2) gildandi fasteignamatsverð fasteigna og brunabótamatsverð sem gildir frá 1. janúar á næsta ári eftir reikningsár,
3) eignarhluta í öðrum félögum og annað áhættufé skal sundurliða. Þar skal greina nafn hvers félags, nafnverð eignarhluta og bókfært verð í efnahagsreikningi,
4) upplýsingar um lífeyrisskuldbindingar,
5) breytingar, sem orðið hafa á hinum ýmsu liðum eigin fjár frá efnahagsreikningi síðasta árs, skal sundurliða,
6) breytingar á mati eða afskriftum eignaliða eða aðrar breytingar frá ársreikningi síðasta árs sem hafa veruleg áhrif á afkomu ársins eða hafa að öðru leyti verulega þýðingu og áhrif þeirra á ársreikninginn,
7) heildarfjárhæð eigna og skulda í erlendum gjaldeyri eða þeim liðum efnahagsreiknings, sem háðir eru gengisáhættu eða verðtryggingu,
8) breytingar á uppsetningu eða flokkun liða í rekstrarreikningi eða efnahagsreikningi sem haft geta veruleg áhrif á möguleika til samanburðar við ársreikning síðasta árs,
9) upplýsingar um veð í eignum bankans/sparisjóðsins.

17. gr.

Hjá ríkisviðskiptabönkum skal, auk þeirra atriða sem fram koma í 16. gr., fylgja sundurliðað yfirlit um launagreiðslur, bifreiðakostnað, ferða- og risnukostnað. Sundurliðun einstakra þátta skal vera þannig:

I. **Launagreiðslur:**
1) Heildarlaunagreiðslur,
2) föst yfirvinna,
3) önnur yfirvinna,
4) hlutfall yfirvinnu í heildarlaunagreiðslum,
Upplýsingar skulu fylgja um starfsmannafjölda í lið a, b og c.

II. **Bifreiðakostnaður:**
1) Fjöldi ríkisbifreiða og rekstrarkostnaður þeirra,
2) notkun bílaleigubifreiða,
3) notkun leigubifreiða,
4) greiðslur fyrir afnot af bifreiðum starfsmanna.

III. **Risnukostnaður:**
1) Föst risna greidd einstökum starfsmönnum,
2) risna greidd samkvæmt reikningi.

IV. **Ferðakostnaður:**
1) Ferðakostnaður innanlands, þ. m. t. dagpeningar,
2) ferðakostnaður utanlands, þ. m. t. dagpeningar.

Sundurliðun varanlegra rekstrarfjármuna í eignaflokka samkvæmt 1. tl. 16. gr. skal vera eftirfarandi hjá ríkisviðskiptabönkum:

1) Húseignir, lóðir og lendur,
2) vélar, áhöld, húsgögn o. fl.,
3) bifreiðar,
4) aðrar eignir.

18. gr.

Í ársskýslu skal gefa upplýsingar um atriði, sem eru mikilvæg við mat á fjárhagslegri stöðu og afkomu viðkomandi viðskiptabanka eða sparisjóðs á reikningsárinu og ekki koma fram í efnahags- eða rekstrarreikningi eða skýringum með þeim nema sérstakar ástæður séu til að ætla að slíkt geti skaðað stofnunina. Þetta á einnig við um mikilvæg atriði sem fram hafa komið eftir lok reikningsársins.

19. gr.

Þegar endurskoðaður ársreikningur hefur verið staðfestur af ráðherra eða hlotið samþykki aðalfunda skal afrit af honum sent bankaeftirliti Seðlabanka Íslands.

20. gr.

Reglur þessar eru settar samkvæmt heimild í 37. gr. laga nr. 86/1985 um viðskiptabanka og 41. gr. laga nr. 87/1985 um sparisjóði. Reglurnar öðlast þegar gildi en gilda einnig fyrir það reikningsár sem hófst á árinu 1985, sbr. 2. mgr. 53. gr. laga nr. 86/1985 og 2. mgr. 69. gr. laga nr. 87/1985.

Viðskiptaráðuneytið, 14. febrúar 1986.

Matthías Bjarnason.

Björn Líndal.

13. febrúar 1986 Nr. 78

AUGLÝSING

um gjaldskrá hlutafélagaskrár.

Samkvæmt 145. gr. laga nr. 32 12. maí 1978 um hlutafélög er gjaldskrá hlutafélagaskrár ákveðin sem hér segir:

	Kr.
1. Skráning nýs hlutafélags	2 500,00
2. Skráning útibús erlends hlutafélags	2 000,00
3. Aukatilkynningar	300,00
4. Löggilding skilanefndarmanna vegna slita á hlutafélagi	400,00
5. Vottorð úr hlutafélagaskrá	60,00
6. Ljósrit	25,00

Gjaldskrá þessi öðlast þegar gildi.

Jafnframt fellur úr gildi auglýsing nr. 784 29. desember 1982 um gjaldskrá hlutafélagaskrár.

Viðskiptaráðuneytið, 13. febrúar 1986.

Matthías Bjarnason.

Þórhallur Ásgeirsson.

AUGLÝSING

um staðfestingu á deiliskipulagi Innbæjar og Fjöru á Akureyri.

Samkvæmt skipulagslögum nr. 19 21. maí 1964 hefur ráðuneytið hinn 5. febrúar 1986 staðfest uppdrátt af deiliskipulagi Innbæjar og Fjöru á Akureyri.

Uppdráttur þessi hefur hlotið þá meðferð, sem lög nr. 19/1964 gera ráð fyrir. Bæjarstjórn Akureyrar hefur samþykkt hann og skipulagsstjórn ríkisins mælt með því að hann verði staðfestur.

Félagsmálaráðuneytið, 6. febrúar 1986.

F. h. r.
Hallgrímur Dalberg.

Þórhildur Líndal.

Nr. 80 10. febrúar 1986

REGLUGERÐ

um breyting á reglugerð nr. 445/1978, um flokkun eiturefna og hættulegra efna, með síðari breytingum.

1. gr.

Ný efni á lista IV A:
Steinolía, lyktarlaus.
Steinolía, íblönduð ilmefnum og/eða lit.
Terpentína, lyktarlaus.
Terpentína, íblönduð ilmefnum og/eða lit.

2. gr.

Reglugerð þessi, sem sett er samkvæmt heimild í 2. mgr. laga um eiturefni nr. 85/1968, sbr. lög um breyting á þeim lögum nr. 27/1973, öðlast gildi þegar við birtingu.

Heilbrigðis- og tryggingamálaráðuneyið, 10. febrúar 1986.

Ragnhildur Helgadóttir.

Ingimar Sigurðsson.

STJÓRNARTÍÐINDI B 9 — 1986

10. febrúar 1986 149 Nr. 81

GJALDSKRÁ

fyrir afnot flugvalla.

1. Gildissvið.

1.1. Gjaldskrá þessi gildir fyrir afnot flugvalla á Íslandi, annarra en Keflavíkurflugvallar.

1.2. Gjöld fyrir millilandaflug verða innheimt fyrir afnot alþjóðlegra flugvalla á Íslandi. Skrá yfir þá flugvelli er birt í Flugmálahandbók (AIP Iceland), sem gefin er út af flugmálastjórn.

1.3. Gjöld fyrir innanlandsflug verða innheimt fyrir afnot þeirra flugvalla þar sem áætlunarflug er stundað. Skrá yfir þá flugvelli er birt í Flugmálahandbók (AIP Iceland), sem gefin er út af flugmálastjórn.

2. Lendingargjald.

2.1. Fyrir hverja skráða lendingu loftfars í millilandaflugi á flugvöllum, sbr. 1.2., skal greiða gjald samsvarandi 4,80 Bandaríkjadölum fyrir hver byrjuð 1 000 kg af þunga þess.

2.2. Loftfar knúið hverfilhreyflum skal fyrir hverja skráða lendingu í innanlandsflugi á flugvöllum, sbr. gr. 1.3., greiða kr. 45,00 fyrir hver byrjuð 1 000 kg af þunga þess.

2.3. Fyrir þjónustu flugvallar eða notkun utan auglýstra þjónustutíma greiðist að auki gjald sem svarar til útkalls samkvæmt kjarasamningi flugvallastarfsmanna í 055 lfl., þó ekki, ef um er að ræða tímabil dagvinnu kl. 08,00—17,00 virka daga.

3. Stæðisgjald.

3.1. Stæðisgjald er ekkert fyrir fyrstu 24 klst.

3.2. Fyrir næstu 24 klst., eða brot þar af, skal fyrir loftfar í millilandaflugi greiða stæðisgjald samsvarandi 1,20 Bandaríkjadal fyrir hver byrjuð 1 000 kg af þunga þess.

4. Undanþágur.

Eftirfarandi undanþágur eru veittar frá lendingar- og stæðisgjöldum:

4.1. Loftför í sjúkraflugi eða leitar- og björgunarflugi.

4.2. Loftför, sem verða að snúa við til brottfararflugvallar vegna veðurs eða annarra orsaka.

4.3. Loftför, sem lenda eftir að hafa farið prófflug eftir viðgerð, enda hafi ekki verið lent á öðrum flugvelli.

4.4. Loftför, sem eingöngu flytja erlenda þjóðhöfðingja eða aðalframkvæmdastjóra Sameinuðu þjóðanna og fylgdarlið þeirra.

4.5. Loftför í eigu íslenska ríkisins eða rekin af því.

4.6. Að öðru leyti er flugmálastjórn heimilt að fella niður lendingargjöld, þegar sérstaklega stendur á.

B 17

Ríkisprentsmiðjan Gutenberg

5. Þjónustugjald.

5.1. Heimilt er að innheimta þjónustugjald af loftförum í millilandaflugi samkvæmt gjaldskrá staðfestri af samgönguráðuneyti.

5.2. Sé þjónustugjald ekki innheimt af flugmálastjórn, skal það greitt til félags, sem hlotið hefur heimild flugmálastjórnar til að annast þjónustu við loftför í millilandaflugi.

6. Eldsneytisgjald.

6.1. Af öllu eldsneyti til loftfara, sem selt er á þeim flugvöllum er gjaldskráin tekur til, skal greiða flugmálastjórn gjald sem hér segir:

a) Flugbensín, kr. 1,30 á hvern lítra.

b) Þotueldsneyti, kr. 0,65 á hvern lítra.

6.2. Gjald þetta greiðir hlutaðeigandi olíufélag mánaðarlega til flugmálastjórnar.

6.3. Heimilt er flugmálastjórn að endurgreiða gjaldið vegna eldsneytis, sem sannanlega er notað til millilandaflugs.

7. Flugskýlisgjald.

7.1. Fyrir afnot flugskýlis á vegum flugmálastjórnar skal greiða eftirfarandi leigugjöld fyrir hver byrjuð 1 000 kg af þunga loftfars:

a) Innanlandsflug: Kr. 130,00 fyrir hvern byrjaðan sólarhring eða kr. 2 000,00 á mánuði.

b) Millilandaflug: Samsvarandi 3,10 Bandaríkjadölum fyrir hvern byrjaðan sólarhring.

7.2. Flugskýlisgjöld samkvæmt gr. 7.1. miðast við óupphitað flugskýli. Sé flugskýli upphitað er hitunarkostnaður innheimtur sérstaklega.

7.3. Fyrir afnot heilla flugskýla eða tiltekinna hluta þeirra, svo og fyrir afnot annarra bygginga og lóða á vegum flugmálastjórnar, skal greiða leigugjöld samkvæmt leigusamningi milli flugmálastjórnar og leigutaka. Upphæð leigugjalda skal almennt við það miðuð, að þau standi straum af tilkostnaði flugmálastjórnar við umrædd mannvirki.

8. Almenn ákvæði.

8.1. Þar sem getið er um þunga loftfars er átt við leyfilegan hámarksflugtaksþunga þess.

8.2. Gjöld sem ekki eru staðgreidd, verða innheimt með útsendingu reikninga eða gíróseðla. Greiðslu ber að inna af hendi innan 30 daga frá útsendingardegi reiknings eða gíróseðils. Verði gjöld ekki greidd á gjalddaga skal flugmálastjórn innheimta hæstu lögleyfðu dráttarvexti.

9. Gildistaka.

Gjaldskrá þessi, sem sett er samkvæmt 78. gr. laga um loftferðir nr. 34 21. maí 1964, staðfestist hér með til að öðlast gildi 1. mars 1986 og birtist til eftirbreytni öllum þeim, sem hlut eiga að máli. Jafnframt er felld úr gildi gjaldskrá nr. 34 10. janúar 1985 um sama efni.

Samgönguráðuneytið, 10. febrúar 1986.

Matthías Bjarnason.

Ólafur S. Valdimarsson.

GJALDSKRÁ

fyrir Landshafnir

I. KAFLI

Gildissvið.

1. gr.

Gjaldskrá þessi gildir fyrir landshafnirnar í Keflavík og Njarðvík, á Rifi og í Þorlákshöfn.

II. KAFLI

Um hafnargjöld.

2. gr.

Við útreikning hafnargjalda af skipum skal alltaf talið í heilum rúmlestum en sleppa brotum. Rúmlestatala skips reiknast eins og hún er mest skráð á mælibréf skips.

3. gr.

Af öllum skipum skal greiða hafnargjöld til hafnarsjóðs ef þau koma inn fyrir takmörk hafnarinnar.

Lestagjöld.

4. gr.

Af öllum skipum skal greiða lestagjald, kr. 2,70 á brúttórúmlest. Af innlendum fiskiskipum þó ekki oftar en tvisvar í mánuði.

Af strandferðaskipum skal greiða hálft lestagjald.

Undanþegin greiðslu lestagjalds eru herskip, varðskip, skemmtiskip og skip, sem gerð eru út til vísindalegra rannsókna, svo og skip sem leita hafnar vegna sjóskaða eða til að láta í land sjúka menn eða látna, svo fremi þau hljóti ekki aðra þjónustu.

Bryggjugjöld.

5. gr.

Af öllum skipum sem leggjast við bryggju eða hafnarbakka skal greiða kr. 1,35 á brúttórúmlest fyrir hvern sólarhring eða hluta úr sólarhring sem skipið liggur bundið.

Fiskiskip greiða þetta gjald eigi oftar en 10 sinnum á mánuði.

Heimilt er að taka lesta- og bryggjugjald af fiskiskipum í heimahöfn sem ársfjórðungsgjald kr. 56,70 á brúttórúmlest þó aldrei minna en ¼ af árlegu legugjaldi fyrir trillur.

Legugjald fyrir trillur (skemmtibáta) ákveðst af hafnarstjórn. Skip þau er getur í síðustu mgr. 4. gr. eru undanþegin bryggjugjaldi, þó ekki skemmtiskip.

Vörugjöld.

6. gr.

Vörugjald skal greiða af öllum vörum sem fluttar eru af skipsfjöl á land eða úr landi á skipsfjöl, eða úr einu skipi í annað, innan takmarka hafnarinnar, þó með þeim undantekningum, er síðar getur.

7. gr.

Fyrir vörur sem samkvæmt farmskrá skips eru ákveðnar til annarrar hafnar, innlendar eða erlendar, en eru látnar á land um stundarsakir, skal aðeins greitt vörugjald þegar vörurnar eru fluttar í land.

Undanþegnar þessu gjaldi eru vörur sem látnar eru á land um stundarsakir vegna skemmda á skipi.

8. gr.

Af vörum sem fluttar eru á skip og fara eiga til annarra hafna innanlands greiðist hálft vörugjald.

9. gr.

Um vörugjald af flutningi ferjuskipa skal semja við ferjueiganda sem innheimtir gjaldið ásamt flutningsgjaldi og stendur skil á því til hafnarinnar.

10. gr.

Þessar vörur eru algjörlega undanþegar vörugjaldi:

a) Umbúðir sem endursendar eru.
b) Kol, olía, vistir og aðrar nauðsynjar skipa til eigin notkunar.
c) Almennar póstsendingar og farangur ferðamanna.

11. gr.

Vörugjald skal reikna eftir þyngd eða verðmæti, með umbúðum og af hverri sendingu sérstaklega.

Fara skal eftir farmskrá skipa við útreikning vörugjalds. Skipstjóra eða afgreiðslumanni skips er skylt að láta gjaldkera hafnarinnar í té eftirrit af farmskrá.

Sé engri farmskrá til að dreifa skal skipstjóri gefa drengskaparvottorð um vörumagn sem fermt hefur verið eða affermt úr skipi hans. Þyki hafnarstjóra ástæða til getur hann hvenær sem er látið ákveða vörumagnið á þann hátt sem hann telur hentugast. Reynist vörumagnið vera meira en upp er gefið greiðir farmeigandi kostnaðinn.

Séu fleiri en ein vörutegund í sendingu ósundurliðað skal reikna vörugjaldið eftir þeirri tegund sem hæst gjald skal greiða af.

12. gr.

Vörur skal flokka til vörugjalds eftir því sem vörugjaldskrá tiltekur og gjaldið greiðist eins og þar segir:

Vörugjaldskrá.

1. fl.: Gjald kr. 45,35 pr. tonn:
   Vara flutt í lausu máli í miklu magni, meira en 100 tonn í farmi, t. d. bensín, brennsluolíur, kol, laust korn, salt, vikur, sement.
2. fl.: Gjald kr. 95,30 pr. tonn:
   Þungavarningur, svo sem sekkjavörur, óunnið járn og stál, útgerðarvörur, smurningsolíur, sjávarafurðir, landbúnaðarafurðir, iðnaðar- og byggingarvörur, pökkuð og niðursoðin matvæli, ávextir.
3. fl.: Gjald 262,45 pr. tonn:
   a. Vélar og tæki hverskonar og varahlutir til þeirra, svo sem heimilis- og skrifstofuvélar, bifreiðar, bifhjól, reiðhjól, hjólbarðar, bátar, flugvélar, hreyflar, mælitæki, húsbúnaður, vefnaðarvara, fatnaður.
   b. Útvarps- og sjónvarpstæki, hljóðfæri, úr, klukkur, myndavélar, sjónaukar, glysvarningur alls konar, vín, tóbak, sælgæti, snyrtivörur, lyf.
   c. Vörur sem ekki verða flokkaðar annars staðar eftir þyngd.
   Af flutningi vinnutækja innanlands skal veita allt að 50% afslátt. Vörugjald greiðist ekki af ferðamannabifreiðum, enda ferðist eigendur með sama skipi.
4. fl.: Gjald 0,85%
   Sjávarafli lagður á land á hafnarsvæðinu til vinnslu eða brottflutnings. Gjaldið reiknast af heildarverðmæti aflans. Gjald af frystum afla frystitogara reiknast af helmingi fob verðs. Gjald af saltfiski reiknast miðað við tvöfalda þyngd og gjald af gámafiski

reiknast af áætluðu heildarverðmæti hvort tveggja miðað við 1. fl. fisk. Kaupanda aflans ber að afhenda hafnarstjóra skýrslu um keyptan afla mánaðarlega, t. d. afrit af aflaskýrslu til Fiskifélags Íslands. Aflagjald fellur í gjalddaga um leið og afla er landað. Kaupandi aflans innheimtir gjaldið hjá seljanda og er ábyrgur fyrir því til hafnarsjóðs þótt hann vanræki innheimtu þess. Standa ber skil á greiðslu aflagjalds eigi sjaldnar en mánaðarlega.

Lágmarksgjald í öllum flokkum er kr. 24,50.

Hafnsögugjald.

13. gr.

Hvert það skip sem fær hafnsögumann til leiðsögu inn á höfnina eða frá henni, um höfnina eða milli hafnarmannvirkja, skal greiða hafnsögugjald.

14. gr.

Hafnsögugjöld skulu greidd samkvæmt eftirfarandi gjaldskrá:

a) Fyrir leiðsögn til hafnarinnar, að bólvirki eða lægi, kr. 486,00 fyrir hvert skip auk kr. 1,35 fyrir hverja brúttórúmlest. Fyrir leiðsögu frá bólvirki eða lægi og úr höfninni greiðist sama gjald.
b) Fyrir leiðsögn um höfnina skal greiða hálft gjald samkvæmt lið a.
c) Auk þess skal hvert skip, sem fær hafnsögumann, greiða kr. 115,00 í hafnsögusjóð.

15. gr.

Af ferjuskipum greiðast hafnargjöld þannig:

1. Lestagjald verði reiknað eins og af strandferðaskipum, þó ekki oftar en einu sinni á dag.
2. Bryggjugjald greiðist samkvæmt gildandi gjaldskrá.
3. Vörugjald verði ekki reiknað af bílum eða vörum sem þeir flytja.

Um ýmis gjöld til hafnarinnar.

16. gr.

Fyrir að leggja vöru á land hafnarinnar skal greiða kr. 4,00 fyrir hvern fermetra sem varan þekur sé hún ekki flutt burtu innan tveggja sólarhringa. Gjald þetta reiknast fyrir hvern sólarhring. Sama gjald skal greiða fyrir tæki og áhöld hvers konar sem einstaklingar eiga og láta eða vilja láta standa á landi hafnarinnar. Gjald fyrir slík tæki sem og mikið vörumagn má ákveða með samningi við hafnarstjórn.

17. gr.

Gjald fyrir lóðir, geymsluhús eða tæki, sem leigð eru einstaklingum eða félögum, um lengri eða skemmri tíma, skal greiða samkvæmt samningi.

Önnur þjónusta sem höfnin kann að láta skipum eða öðrum aðilum í té og ekki er talin falla undir gjöld þau sem hér eru fram talin skulu greidd samkvæmt ákvörðun hafnarstjórnar.

III. KAFLI

Um innheimtu og greiðslu hafnargjalda.

18. gr.

Skrifstofa hafnarinnar sér um innheimtu allra hafnargjalda og skal greiða gjöldin þar.

Séu gjöldin ekki greidd á réttum gjalddögum er heimilt að reikna hæstu lögleyfðu dráttarvexti á skuldina.

19. gr.

Skipstjóri báts ber ábyrgð á greiðslu hafnargjalda.

Ef enginn skipstjóri er á skipinu ber eigandi þess ábyrgð á greiðslu gjaldanna svo og annarra gjalda er af skipinu ber að greiða. Hafnarsjóður hefur haldsrétt í skipi þar til gjöldin eru að fullu greidd.

Þar sem ekki eru í gjaldskrá þessari ákveðnir fastir gjalddagar skal greiða gjöldin áður en skipið fer burt úr höfninni.

20. gr.

Leigugjald fyrir lóðir og geymsluhús hafnarinnar greiðir móttakandi af vörum sem fluttar eru úr húsum eða af lóð hafnarinnar.

Ef margir eiga vörur með sama skipi skal afgreiðslumaður skipsins standa hafnarskrifstofu skil á greiðslunni.

Ef skip eða bátur hefur ekki farm sinn skráðan ber skipstjóri eða eigandi ábyrgð á greiðslu vörugjaldsins.

Ef vörur eru fluttar úr einu skipi í annað, greiðir sá vörugjaldið sem affermir.

Vörugjald af vörum sem koma til hafnarinnar fellur í gjalddaga þegar gengið hefur verið frá farmskrá.

Vörugjald af vörum sem fluttar eru frá bryggju eða bólvirki fellur í gjalddaga þegar vörurnar eru komnar á skip.

Skipstjóra og afgreiðslumanni er óheimilt að afhenda vörurnar áður en gjaldið er greitt.

Hafnarsjóður hefur haldsrétt í vörum eða andvirði þeirra þar til gjaldið er greitt.

21. gr.

Öll gjöld samkvæmt þessari reglugerð má taka lögtaki og hafa þau forgangsrétt sem önnur opinber gjöld, sbr. 83. gr. b., tölulið 3. skiptalaganna.

IV. KAFLI

Gildistaka.

22. gr.

Gjaldskrá þessi sem sett er samkvæmt lögum nr. 23 6. maí 1955 um landshöfn í Keflavíkurkaupstað og Njarðvíkurhreppi, lögum nr. 38 14. mars 1951 um landshöfn á Rifi á Snæfellsnesi og lögum nr. 61 13. maí 1966 um landshöfn í Þorlákshöfn staðfestist hér með til að öðlast þegar gildi og birtist til eftirbreytni öllum þeim sem hlut eiga að máli. Jafnframt falla úr gildi gjaldskrár nr. 128/1975, sbr. nr. 103/1984, (Keflavík og Njarðvík), nr. 195/1975, sbr. nr. 55/1984, (Rif), nr. 130/1975, sbr. nr. 334/1977 og nr. 100/1984, (Þorlákshöfn), og auglýsing nr. 54/1985 um hækkun hafnargjaldskráa.

Samgönguráðuneytið, 3. febrúar 1986.

Matthías Bjarnason.

Ólafur S. Valdimarsson.

REGLUGERÐ

um leynd og vernd fjarskipta.

I. KAFLI
Gildissvið.

1. gr.

Reglugerð þessi nær til allra starfsmanna fjarskiptavirkja hvort heldur þeir eru starfsmenn ríkisins eða starfsmenn þeirra aðila sem fengið hafa réttindi til uppsetningar og tengingar notendabúnaðar skv. 3. gr. laga um fjarskipti, og reglum settum skv. henni.

Starfsmenn fjarskiptavirkja, sem fengið hafa leyfisbréf samkvæmt 6. gr. laga um fjarskipti, um skyldu til þess að hafa fjarskiptabúnað í farartækjum, falla ennfremur undir ákvæði reglugerðar þessarar.

II. KAFLI
Um leynd fjarskipta.

2. gr.

Öllum þeim, sem reglugerð þessi nær til, er skylt að halda leyndu fyrir öllum út í frá efni skeyta; að þau hafi verið send eða móttekin, svo og hver hafi sent þau eða móttekið.

3. gr.

Öllum þeim, er reglugerð þessi nær til, er skylt að halda leyndu fyrir öllum út í frá efni samtala um fjarskiptavirki ríkisins, um að þau hafi farið fram og/eða hverjir átt hafi tal saman.

4. gr.

Samskonar leyndarskylda hvílir á þeim, er reglugerð þessi nær til, varðandi efni samtala í formi mynda, merkja, gagnaflutnings o.þ.h. og ekki eru ætluð almenningi.

5. gr.

Óheimilt er án undangengis dómsúrskurðar að veita óviðkomandi mönnum aðgang að því að sjá skeyti eða önnur starfræksluskjöl, sem almenningi er ekki ætlað að sjá, hlusta á fjarskiptasamtöl, hljóðrita fjarskiptasamtöl eða afrita á nokkurn hátt táknræn, stafræn eða tölræn fjarskipti.

6. gr.

Bannað er að notfæra sér á nokkurn hátt persónulega eða láta öðrum í té innihald framangreindra skeyta, samtala, mynda, merkja eða starfræksluskjala.

7. gr.

Óheimilt er að falsa, ónýta, aflaga eða skjóta undan skeytum, myndum eða öðrum merkjum, sem afhent eru til flutnings um fjarskiptavirki eða liðsinna öðrum við þess konar athæfi.

8. gr.

Leyndarskyldan gildir án tillits til þess hver á fjarskiptavirkin eða starfrækir þau.

III. KAFLI
Um þagnarskyldu.

9. gr.

Hver sá sem ráðinn er til starfa við fjarskiptavirki ríkisins skal við ráðningu undirrita þagnarheit.

Jafnframt skal sá sem fengið hefur leyfi samkvæmt 3. og 6. gr. laga um fjarskipti undirrita yfirlýsingu um að honum séu kunnar gildandi reglur um leyndarskyldu starfsmanna fjarskiptavirkja. Yfirlýsing þessi skal jafnframt fela í sér heit um að leyfishafi og starfsmenn hans gæti umræddra reglna við reksturinn.

10. gr.

Þeim starfsmönnum, sem 9. gr. nær til er skylt að gæta þagmælsku um öll atriði, er þeir fá vitneskju um í störfum sínum og leynt skulu fara skv. lögum, fyrirmælum yfirboðara eða eðli máls.

11. gr.

Þagnarskyldan helst þótt látið sé af starfi.

IV. KAFLI
Um vernd fjarskipta.

12. gr.

Óviðkomandi aðilum er stranglega bannaður aðgangur að fjarskiptavirkjum.

Ekki skulu aðrir hafa aðgang að fjarskiptakerfum Póst- og símamálastofnunar en starfsmenn og aðrir sem yfirmenn hennar kalla til vegna sérstakra verkefna.

Ekki skulu aðrir hafa aðgang að fjarskiptakerfum fyrirtækja en starfsmenn og aðrir sem yfirmenn þeirra kalla til vegna sérstakra verkefna.

Öll fjarskiptavirki skulu varin með öruggum læsingum eða innsiglun tækjasala, herbergja, skápa, tengikassa og tengidósa eftir því sem við á.

13. gr.

Þegar aðrir aðilar en Póst- og símamálastofnun setja upp og tengja notendabúnað er þeim heimilt að leggja þann hluta línukerfisins sem ekki er sameiginlegur fyrir aðra notendur, allt að inntakskassa. Starfsmenn Póst- og símamálastofnunar annast tengingu inn á hið opinbera fjarskiptakerfi. Inntakskassar og greinikassar (í fjölbýlishúsum) skulu vera innsiglaðar.

14. gr.

Teikningu af fyrirkomulagi fjarskiptalagna innan starfsstöðvar skal leggja fram til samþykktar hjá Póst- og símamálastofnun áður en framkvæmdir hefjast. Á sama hátt skal leggja fram teikningu af fyrirhuguðum breytingum á eldri lögnum.

Teikningar skulu unnar í samræmi við „Almenna skilmála um símalagnir" sem Póst- og símamálastofnun gefur út.

Póst- og símamálastofnun er heimilt að fela Rafmagnseftirliti ríkisins afgreiðslu erinda samkvæmt 1. mgr.

V. KAFLI
Viðurlög.

15. gr.

Brot gegn ákvæðum reglugerðar þessarar varða viðurlögum samkvæmt 23. gr. laga um fjarskipti.

16. gr.

Reglugerð þessi sem sett er samkvæmt 15. gr. laga nr. 73, 28. maí 1984 um fjarskipti staðfestist hér með til að öðlast þegar gildi og birtist til eftirbreytni öllum þeim sem hlut eiga að máli.

Samgönguráðuneytið, 31. janúar 1986.

Matthías Bjarnason.

Halldór S. Kristjánsson.

AUGLÝSING

um takmarkanir á ávísun lækna á amfetamín og nokkur fleiri lyf.

Samkvæmt heimild í 2. gr. laga um ávana- og fíkniefni nr. 65/1974, sbr. og 2. gr. reglugerðar um ávana- og fíkniefni nr. 16/1986 er ávísun lækna á

Amphetaminum;
Dexamphetaminum;
Metamphetaminum;
Methylphenidatum;
Pemolinum,

takmörkuð sem hér segir.

1. Ávísanir lækna skulu einungis ætlaðar sjúklingum, er þjást af eftirtöldum sjúkdómum:
   1.1. Narcolepsia
   1.2. Hyperkinesis
   1.3. Retardio mentis
   1.4. Epilepsia
   1.5. Parkinsonismus
   1.6. Aðrar mjög mikilvægar ástæður.
2. Leyfi þarf til að ávísa megi þeim lyfjum, er að framan greinir. Sækja skal um slík leyfi til landlæknis. Leyfisumsókn skal fylgja rökstuðningur læknis, sbr. 1. tölulið að framan og skal auk nafns sjúklings, greint frá fæðingardegi, ári og nafnnúmeri.
   Landlæknir gefur út leyfi til tiltekins tíma, allt að 5 árum, í formi lyfjakorts, sem sjúklingur skal framvísa lækni og lyfjabúð.
   Landlæknir sendir Lyfjaeftirliti ríkisins tilkynningu um sérhvert leyfi, sem gefið er út eða er afturkallað.
3. Óheimilt er að ávísa í síma lyfjum þeim, er að framan greinir.
4. Innflutningur ofangreindra lyfja er bundinn innflutningsleyfum, sbr. ákvæði reglugerðar nr. 390/1974. Innflutningsleyfi eru gefin út af lyfjamáladeild ráðuneytisins.
5. Fyrirmæli auglýsingar þessarar um takmörkun lyfjaávísana eiga við afgreiðslu lyfja, hvort sem er innan eða utan sjúkrastofnana.
6. Landlæknir getur afturkallað leyfi til þess að sjúklingi sé ávísað lyfjum þessum, ef hann telur að hlutaðeigandi hafi brotið í bága við fyrirmæli auglýsingar þessarar, villt á sér heimildir eða aðrar mikilvægar ástæður mæla með afturköllun.
7. Læknum og lyfjabúðum er skylt að halda eftir ógildum lyfjakortum, sem framvísað er og senda landlækni.

Með brot gegn auglýsingu þessari fer skv. 5. gr. laga nr. 65/1974 um ávana- og fíkniefni.

Fyrirmæli auglýsingar þessarar öðlast gildi þegar í stað til eftirbreytni öllum, er hlut eiga að máli. Jafnframt fellur úr gildi auglýsing nr. 293, 1. ágúst 1978 um sama efni.

Heilbrigðis- og tryggingamálaráðuneytið, 7. febrúar 1986.

Ragnhildur Helgadóttir.

Ingólf J. Petersen.

Staðfesting forsetans á skipulagsskrá fyrir Minningarsjóð systkinanna, Bryndísar Gísladóttur og Braga Þórs Gíslasonar, listmálara, útgefin á venjulegan hátt að mandatum af dómsmálaráðherra 30. janúar 1986:

Skipulagsskráin er þannig:

SKIPULAGSSKRÁ

fyrir Minningarsjóð systkinanna, Bryndísar Gísladóttur og Braga Þórs Gíslasonar, listmálara.

1. gr.

Sjóðurinn heitir Minningarsjóður systkinanna Bryndísar Gísladóttur og Braga Þórs Gíslasonar, listmálara.

2. gr.

Sjóðurinn er stofnaður af foreldrum þeirra, Jóhönnu Ólafsdóttur, nnr. 5043-0677 og Gísla Guðmundssyni, nnr. 2669-6712, Óðinsgötu 17, Reykjavík.

3. gr.

Tilgangur sjóðsins er að styrkja rekstur Gervinýrnadeildar Landspítalans, en síðar til styrktar hliðstæðri starfsemi verði sú deild lögð niður.

4. gr.

Stjórn sjóðsins skipa þrír menn: yfirlæknir á nýrnadeild Landspítalans, hjúkrunarforstjóri Landspítalans og Jóhanna Ólafsdóttir, nnr. 5043-0677, móðir systkinanna. Falli Jóhanna frá á undan Gísla Guðmundssyni, nnr. 2669-6712, föður systkinanna, skal hann taka sæti í stjórninni í hennar stað. Gísli skal ávallt eiga rétt til setu á stjórnarfundum. Að þeim báðum, Jóhönnu og Gísla látnum skal einhver af nánustu ættingjum þeirra taka sæti í stjórninni. Skal sá valinn af hinum tveimur stjórnendum. Verði ágreiningur milli þeirra um val á manni í stjórn, skal hlutkesti ráða.

5. gr.

Stofnfé sjóðsins er kr. 5 000,00 — fimm þúsund 00/100 — og má það ekki skerða. Ávaxta skal það á sem hagkvæmastan hátt.

6. gr.

Tekjur sjóðsins eru vextir af stofnfé, tekjur vegna sölu á minningarkortum svo og af öðrum framlögum hverju nafni sem nefnast.

7. gr.

Stjórn sjóðsins tekur ákvörðun um á hvern veg tekjum sjóðsins skal varið, þó innan ramma 3. gr.

8. gr.

Fái sjóðurinn engar tekjur að undanskildum vöxtum af stofnfé í tíu ár samfellt er stjórninni heimilt að leggja sjóðinn niður og ráðstafa öllum eignum sjóðsins á sama hátt og tekjum sbr. 3. gr.

9. gr.

Reikningsár sjóðsins er almanaksárið. Þegar reikningar hafa verið samþykktir af stjórninni, skal senda þá til ríkisendurskoðunar.

10. gr.

Leita skal staðfestingar forseta á skipulagsskrá þessari.

Staðfesting forsetans á skipulagsskrá fyrir Minningarsjóð Elínborgar Sigurðardóttur, útgefin á venjulegan hátt að mandatum af dómsmálaráðherra 5. febrúar 1986.

Skipulagsskráin er þannig:

SKIPULAGSSKRÁ

fyrir Minningarsjóð Elínborgar Sigurðardóttur.

1. gr.

Sjóðurinn heitir Minningarsjóður Elínborgar Sigurðardóttur.

2. gr.

Sjóðurinn er stofnaður af Sören Sörensen, Akurgerði 23, Reykjavík nnr. 8856-9040 til minningar um látna eiginkonu hans, Elínborgu Sigurðardóttur.

3. gr.

Tilgangur sjóðsins er að styrkja og gleðja fátæka og sjúka, einkum þó gamalt fólk.

4. gr.

Stjórn sjóðsins skal vera stjórn Reykjavíkurdeildar Rauðakross Íslands.

5. gr.

Stofnfé sjóðsins er kr. 160 000,00 — eitt hundrað og sextíu þúsund 00/100 — og má ekki skerða það.

6. gr.

Tekjur sjóðsins eru vextir, sölulaun af bókinni Ensk íslenska orðabókin, sem gefin var út af bókaútgáfu Arnar og Örlygs, svo og frjáls framlög hverju nafni sem nefnast.

7. gr.

Sjóðurinn skal ávaxtaður á sem hagkvæmastan hátt að mati stjórnar.

8. gr.

Stjórn sjóðsins tekur ákvörðun um á hvern hátt fé sjóðsins skal varið, en þó innan ramma 3. gr.

Úthlutun fer fram einu sinni á ári í fyrra helmingi desembermánaðar, þannig að úthlutunin gæti þá orðið þeim sem þiggja jólaglaðningur.

Ekki má úthluta meiru úr sjóðnun en svo að tryggt sé að verðgildi hans rýrni ekki miðað við verðbólgu.

9. gr.

Sjóðsstjórnin skal halda gerðabók um allan rekstur sjóðsins, ákvarðanir stjórnar og hvaðeina er varðar rekstur hans.

10. gr.

Reikningsár sjóðsins er almanaksárið. Skulu reikningar endurskoðaðir af endurskoðendum reikninga Reykjavíkurdeildar Rauðakross Íslands. Um eftirlit með sjóðnum skal farið skv. lögum um eftirlit með opinberum sjóðum.

11. gr.

Leita skal staðfestingar forseta Íslands á skipulagsskrá þessari.

AUGLÝSING

um staðfestingu á breytingu á áður staðfestu aðalskipulagi Reykjavíkur.

Samkvæmt skipulagslögum nr. 19 21. maí 1964 hefur ráðuneytið hinn 4. febrúar 1986 staðfest breytingu á áður staðfestu aðalskipulagi Reykjavíkur. Breytingin tekur til landnotkunar á svæði er markast af Lágmúla, Háaleitisbraut og Kringlumýrarbraut þannig að í stað útivistarsvæðis kemur verslunar- og miðbæjarsvæði.

Breyting þessi hefur hlotið þá meðferð sem lög nr. 19/1964 gera ráð fyrir. Borgarráð Reykjavíkur hefur samþykkt hana og skipulagsstjórn ríkisins mælt með því að hún verði staðfest.

Félagsmálaráðuneytið, 5. febrúar 1986.

F.h.r.
Hallgrímur Dalberg.

Þórhildur Líndal.

Nr. 88 7. febrúar 1986

GJALDSKRÁ

fyrir þjónustu loftferðaeftirlits flugmálastjórnar.

		kr.
1.	Afgreiðslugjöld	
1.1	Endurnýjun skírteina einstaklinga, þ. m. t. endurútgáfa glataðra skírteina	450,00
1.2.	Breyting á skírteinum einstaklinga, þ. m. t. innfærsla viðbótarréttinda í skírteini	150,00
1.3	Fullgilding erlendra skírteina einstaklinga	1 500,00
1.4	Útgáfa, endurútgáfa, breyting og endurnýjun lofthæfisskírteina vélknúinna loftfara og breytinga skrásetningarskírteina, þ. m. t. breytingar á skrásetningarmerkjum	450,00

2. Skoðunar- og eftirlitsgjöld loftfara.

2.1 Skoðunar- og eftirlitsgjöld loftfara miðast við skráðan hámarksflugtaksþunga þeirra.

2.2 Gjald fyrir fyrstu útgáfu lofthæfisskírteinis er það sama og árlegt skoðunar- og eftirlitsgjald.

2.3 Gjald fyrir útgáfu lofthæfisskírteinis til útflutnings er helmingur árlegs skoðunar- og eftirlitsgjalds.

2.4 Gjald fyrir tímabundið lofthæfisskírteini (t. d. framlengingu lofthæfisskírteinis eða ferjuheimild), fer eftir gildistíma sem hlutfall af árgjaldi fyrir hvern byrjaðan mánuð.

2.5 Hálft árlegt skoðunar- og eftirlitsgjald skal greiða í janúar og júlí ár hvert fyrir næstliðið hálft ár eða hluta úr ári sem loftfarið hafði gilt íslenskt lofthæfisskírteini og reiknast þá hlutfallslega fyrir hvern byrjaðan mánuð.

2.6 Fari skoðun og/eða eftirlit fram erlendis greiðir eigandi eða umráðandi (notandi) fargjöld skoðunarmanna og dagpeninga samkvæmt kjarasamningum starfsmanna ríkisins.

2.7 Árleg skoðunar- og eftirlitsgjöld fyrir loftför knúin hverfilhreyflum eru:

a) fyrir loftför allt að 5700 kg	3,00 kr/kg
b) fyrir loftför 5701–50000 kg	17 100,00kr
+ gjald fyrir þyngd umfram 5700 kg	1,35 kr/kg
c) fyrir loftför yfir 50000 kg	76 900,00kr
+ gjald fyrir þyngd umfram 50000 kg	0,70 kr/kg

3. Skoðunar- og eftirlitsgjöld flugrekenda.

3.1 Skoðunar- og eftirlitsgjöld flugrekenda miðast við fjölda þeirra loftfara, sem flugrekandi rekur í starfsemi sinni og hámarksflugtaksþunga þeirra.

3.2 Gjald við fyrstu útgáfu flugrekstrarleyfis er það sama og árlegt skoðunar- og eftirlitsgjald, og miðast þá við fyrirhugaðan rekstur sem sótt er um, hvað varðar fjölda og þyngd loftfaranna.

3.3 Hálft árlegt skoðunar- og eftirlitsgjald skal greiða í janúar og júlí ár hvert fyrir næstliðið hálft ár eða hluta úr ári sem flugrekandi hafði gilt flugrekstrarleyfi og reiknast þá hlutfallslega fyrir hvern byrjaðan mánuð sem hvert loftfar var í rekstri hjá flugrekanda á tímabilinu.

3.4. Fari skoðun og/eða eftirlit fram erlendis greiðir eigandi eða umráðandi (notandi) fargjöld skoðunarmanna og dagpeninga samkvæmt kjarasamningum starfsmanna ríkisins.

3.5 Árleg skoðunar- og eftirlitsgjöld flugrekenda eru sem hér segir:

	kr.
a) fyrir hvert loftfar undir 2700 kg	2 250,00
b) fyrir hvert loftfar 2701–5700 kg	4 500,00
c) fyrir hvert loftfar 5701–50000 kg	15 000,00
d) fyrir hvert loftfar yfir 50000 kg	22 500,00

4. Prófgjöld.

4.1 Fyrir bókleg próf greiðast eftirtalin gjöld:

a) einkaflugmannspróf	750,00
b) atvinnuflugmannspróf I. og II. flokks	1 500,00
c) blindflugspróf	1 125,00
d) flugkennarapróf	1 125,00
e) flugumsjónarmannspróf	1 500,00
f) flugvélatæknispróf	1 500,00
g) flugrekstrarstjóra- og tæknistjórapróf	750,00
h) fyrir hlutapróf og endurtekningu prófa í einstökum greinum greiðist fyrir hverja grein	300,00

4.2 Verkleg próf eru tekin hjá prófdómurum sem tilnefndir hafa verið eða staðfestir af flugmálastjórn/loftferðaeftirliti. Próftakar leggja sjálfir til loftför og greiða kostnað af próftökunni til flugmálastjórnar.

5. Greiðsla gjalda samkvæmt þessari gjaldskrá.

5.1 Afgreiðslugjöld samkvæmt 1. gr. greiðast hjá loftferðaeftirliti flugmálastjórnar, en öll önnur gjöld greiðast hjá gjaldkera flugmálastjórnar á Reykjavíkurflugvelli.

Gjaldskrá þessi, sem sett er samkvæmt lögum um loftferðir nr. 34 21. maí 1964 staðfestist hér með til að öðlast gildi 1. mars 1986 og birtist til eftirbreytni öllum þeim sem hlut eiga að máli. Jafnframt fellur úr gildi gjaldskrá nr. 33 10. janúar 1985 um sama efni.

Samgönguráðuneytið, 7. febrúar 1986.

Matthías Bjarnason.

Birgir Guðjónsson.

REGLUGERÐ

um breytingu á reglugerð um gerð lyfseðla og afgreiðslu lyfja nr. 191/1979.

1. gr.

Eftirfarandi töluliður 6. gr., b-stafliðar hljóði svo:

„III. Medazepamum. Hámarksmagn á lyfseðli 250 eða 300 mg. (Dæmi: Nobrium 10 mg 25 hylki eða Nobrium 5 mg 60 hylki)".

Reglugerð þessi, sem sett er samkvæmt heimild í 16. gr. lyfjalaga nr. 108/1984, öðlast gildi þegar við birtingu.

Heilbrigðis- og tryggingamálaráðuneytið, 7. febrúar 1986.

Ragnhildur Helgadóttir.

Ingólf J. Petersen.

Nr. 90 10. febrúar 1986

REGLUGERÐ

um breyting á reglugerð nr. 129/1971 um notkun og bann við notkun tiltekinna eiturefna og hættulegra efna ásamt síðari breytingum.

1. gr.

Ný grein, er verði 14. gr., orðist svo:

Eigi má setja á markað og selja almenningi (almennan markað) lífræn leysiefni á lista IV A, sbr. reglugerð um flokkun eiturefna og hættulegra efna eða blöndur þeirra nema fyrst hafi verið samþykkt ílát, merkingar, varnaðarorð og leiðbeiningar um notkun svo og notagildi efnanna samþykkt. Ákvæði þessi eiga þó ekki við, ef styrkt lífrænna leysiefna á lista IV A er í varningi samtals minni en fimm af hundraði.

Þeir, sem hyggjast selja á almennum markaði lífræn leysiefni á lista IV A eða varning, sem hefur þessi efni að geyma, skulu sækja til Hollustuverndar ríkisins um leyfi til þess. Skulu umsóknum fylgja sýnishorn af ílátum (eða myndir af þeim), merkimiðar og varnaðarorð í samræmi við ákvæði reglugerðar um gerð íláta, merkingu og varnaðarmerki varðandi sölu og varðveislu hættulegra efna svo fremi, að ákvæði reglugerðarinnar taki til hlutaðeigandi efna. Þá skulu umsóknum fylgja upplýsingar um til hvers nota eigi efnin og hvert sé notagildi þeirra að mati umsækjanda svo og notkunarreglur. Hollustuvernd ríkisins skal leita álits eiturefnanefndar, áður en leyfi er veitt til þess að selja varninginn.

Eiturefnanefnd skal meta sérstaklega, hvert sé notagildi varningsins og hvort eiturhrif hlutaðeigandi efna kunni að vera óhæfilega mikil miðað við notagildi þerira. Eiturefnanefnd skal ennfremur meta, hvort veruleg hætta sé á eitrunum af völdum efnanna til þeirra nota, sem umsækjandi mælir með, eða með þeim notkunaraðferðum, sem hann mælir með.

Ákvæði þessarar reglugerðar eiga ekki við sölu í heildsölu á lífrænum leysiefnum á lista IV A til þeirra aðila, er greinir í 1.—6. tölulið 1. málsgr. 5. gr. laga nr. 85/1968. Við heildsölu á lífrænum leysiefnum, sem talin eru á lista IV A, eða blöndum þeirra skal gæta fyrirmæla reglugerðar um gerð íláta, merkingar og varnaðarmerki varðandi sölu og varðveislu hættulegra efna, svo og annarra ákvæða, er sett kunna að verða.

2. gr.

14. gr. verði 15. gr.

3. gr.

Reglugerð þessi er sett samkvæmt ákvæðum laga nr. 85/1968 um eiturefni og hættuleg efni og öðlast gildi þegar við birtingu.

Heilbrigðis- og tryggingamálaráðuneytið, 10. febrúar 1986.

Ragnhildur Helgadóttir.

Ingimar Sigurðsson.

7. febrúar 1986 Nr. 91

GJALDSKRÁ

vegna hundahalds í Borgarneshreppi fyrir 1986.

1. gr.

Gjald fyrir að halda hund í Borgarnesi sbr. samþykkt um hundahald í Borgarnesi nr. 278/1976 skal vera kr. 300,00 fyrir hvern hund á árinu 1986.

2. gr.

Ofangreind gjaldskrá Borgarneshrepps staðfestist hér með samkvæmt 22. gr. laga nr. 109/1984, um hollustuhætti og heilbrigðiseftirlit.

Heilbrigðis- og tryggingamálaráðuneytið, 7. febrúar 1986.

F. h. r.
Ingimar Sigurðsson.

Soffía P. Magnúsdóttir.

7. febrúar 1986 Nr. 92

GJALDSKRÁ

fyrir sorphreinsun í Hveragerði 1986.

1. gr.

Sorphreinsunargjald skv. reglugerð um sorphreinsun í Hveragerði frá 14. janúar 1983 verður á árinu 1986 kr. 1 200,00 á íbúð.

2. gr.

Ofangreind gjaldskrá Hveragerðishrepps staðfestist hér með skv. 22. gr. laga nr. 109/1984, um hollustuhætti og heilbrigðiseftirlit.

Heilbrigðis- og tryggingamálaráðuneytið, 7. febrúar 1986.

F. h. r.
Ingimar Sigurðsson.

Soffía P. Magnúsdóttir.

REGLUGERÐ

um greiðslu barnabóta á árinu 1986 o. fl.

1. gr.

Þeir gjaldendur sem vænta mega verulegra eftirstöðva barnabóta, þ.m.t. barnabótaauka skv. lögum nr. 112/1985, til útborgunar við álagningu skatta árið 1986 geta sótt um að fá helming þeirra greiddan fyrirfram á fyrri hluta ársins 1986 að uppfylltum skilyrðum 2. mgr. þessarar greinar.

Fyrirframútborgun fer einungis fram til þeirra sem vænta má að eigi meira en 37 000 kr. eftir af barnabótum sínum vegna ársins 1985 þegar frá hafa verið dregið opinber gjöld fyrir gjaldárið 1986 er um ræðir í 3. mgr. 69. gr. laga nr. 75/1981. Framangreint lágmark gildir sameiginlega fyrir hjón, sbr. 63. gr. laga nr. 75/1981, þannig að útborgun til þeirra fer því aðeins fram að vænta megi að samanlagðar barnabætur þeirra beggja verði a.m.k. hærri en ofangreind fjárhæð þegar þau opinberu gjöld beggja hjóna samanlögð sem um er rætt í 3. mgr. 69. gr. laga nr. 75/1981 hafa verið dregin frá.

Sé helmingur væntanlegra eftirstöðva barnabóta undir helmingi af umræddri fjárhæð kemur ekki til útborgunar fyrirfram.

2. gr.

Þeir sem óska fyrirframgreiðslu skulu senda umsókn þar að lútandi til skattstjóra í umdæmi sínu.

Ef um er að ræða sambýlisfólk sem rétt hefur til samsköttunar skulu báðir sambýlisaðilar undirrita umsókn.

Umsóknarfrestur er til 30. mars 1986.

3. gr.

Skattstjóri áætlar á grundvelli framtals og umsóknar hvers gjaldandi megi vænta til útborgunar á barnabótum árið 1986. Skattstjóri tilkynnir umsækjanda ef umsókn er synjað en samþykktar umsóknir skal senda hlutaðeigandi innheimtumanni ríkissjóðs sem annast útborgun. Útborgun fyrirframgreiðslu er háð takmörkun fjárhæðar skv. 1. gr. og að umsækjandi (eða maki hans ef við á) eigi ekki vangreiddar eftirstöðvar þinggjalda frá fyrri árum.

4. gr.

Útborgun fyrirframgreiddra barnabóta samkvæmt 1.—3. gr. fer fram í apríl/maí 1986.

Þegar í ljós kemur við álagningu skatta hvern rétt gjaldandi á til útborgunar barnabóta á árinu 1986 verður fyrirframgreidd upphæð dregin frá heildarfjárhæðinni og kemur það sem þá stendur eftir til útborgunar á síðari hluta ársins. Komi í ljós við álagningu opinberra gjalda að gjaldandi, sem fengið hefur barnabætur fyrirframgreiddar, hafi fengið ofgreiddar bætur ber honum þegar að endurgreiða hina ofgreiddu fjárhæð viðkomandi innheimtumanni ríkissjóðs.

5. gr.

Heildarfjárhæð barnabóta að frádregnum greiðslum opinberra gjalda skv. 3. mgr. 69. gr. laga nr. 75/1981 og að frádregnum fyrirframgreiddum barnabótum skv. 1.—4. gr. skal skipt í fimm sem næst jafnar greiðslur er koma til útborgunar á fyrstu 15 dögum hvers mánaðar frá ágúst til desember 1986. Þó skal útborgun barnabóta ekki hefjast fyrr en álagningu á einstaklinga í viðkomandi umdæmi er lokið.

Sé heildarfjárhæð eftirstöðva barnabóta lægri en 6 000 kr. skal þeim skipt niður á færri en fimm útborgunardaga þannig að lægri fjárhæð en 2 500 kr. skal ekki skipt og engin greiðsla verði lægri en 1 250 kr. vegna skiptingar. Útborgun fer þá fram á fyrstu útborgunardögum skv. 1. mgr.

6. gr.

Greiðslur til sveitarfélaga á þeim hluta persónuafsláttar og barnabóta, sem ráðstafað er til greiðslu útsvars og aðstöðugjalds ársins 1986 eða fyrri ára, skulu falla á fimm gjalddaga, sem eru 20. ágúst, 20. september, 20. október, 20. nóvember og 20. desember 1986 og vera sem næst fimmti hluti hverju sinni af upphaflegri fjárhæð. Fari svo að álagning í einhverjum umdæmum dragist svo lengi að greiðslu verði ekki við komið í ágústmánuði skulu sveitarfélögum í þeim umdæmum greiddir tveir fimmtu hlutar upphaflegrar fjárhæðar í september.

Í sveitarfélögum þar sem tíðkast að þorri útsvara er greiddur á færri gjalddögum en fimm (t.d. 1—2) skal heimilt að víkja frá ákvæðum 1. mgr. og haga greiðslu í samræmi við það hvernig sveitarsjóði hefðu borist gjöldin ef hann hefði innheimt þau sjálfur hjá gjaldanda.

7. gr.

Reglugerð þessi, sem sett er samkvæmt heimild í 110. gr. og 119. gr. laga nr. 75/1981, um tekjuskatt og eignarskatt, öðlast þegar gildi.

Fjármálaráðuneytið, 17. febrúar 1986.

Þorsteinn Pálsson.

Snorri Olsen.

17. febrúar 1986 Nr. 94

REGLUGERÐ

um breytingu á reglugerð fyrir Hitaveitu Akureyrar nr. 256/1985.

1. gr.

Í stað orðsins „veitustjórn“ í 4. gr. komi: stjórn veitustofnana.

2. gr.

5. gr. falli niður.
Greinatala breytist skv. því.

3. gr.

Í stað orðsins „Veitustjórn“ í 6. gr. (nú 5. gr.) komi: Stjórn veitustofnana.

4. gr.

Í stað orðsins „veitustjórnar“ í 1. mgr. 7. gr. (nú 6. gr.) komi: stjórnar veitustofnana.
Í stað orðsins „Veitustjórn“ í 8. mgr. 7. gr. komi: Stjórn veitustofnana.

5. gr.

Í stað orðsins „veitustjórnar“ í 1. og 4. mgr. 8. gr. (nú 7. gr.) komi: stjórnar veitustofnana.
Í stað orðsins „veitustjórn“ í 2. mgr. 8. gr. komi: stjórn veitustofnana.

6. gr.

Í stað orðsins „veitustjórnar“ í 2. mgr. 9. gr. (nú 8. gr.) komi: stjórnar veitustofnana.

Reglugerð þessi sem samin er og samþykkt af bæjarstjórn Akureyrar, er hér með staðfest skv. orkulögum nr. 58 frá 29. apríl 1967 til að öðlast gildi þegar í stað og birtist til eftirbreytni öllum þeim, sem hlut eiga að máli.

Iðnaðarráðuneytið, 17. febrúar 1986.

Albert Guðmundsson.

Páll Flygenring.

Nr. 95 20. febrúar 1986

REGLUGERÐ

um breyting á reglugerð nr. 406 3. nóvember 1978, um fasteignaskráningu og fasteignamat.

1. gr.

6. gr. reglugerðarinnar orðist svo:

1. Mati skal haga þannig, að tilteknir þættir fasteignar séu metnir til grunnverðs, en síðan skal meta gangverð eignar í heild.
2. Hús og önnur mannvirki skulu metin ásamt fylgifé sínu. Til fylgifjár teljast munir sem tilheyra mannvirki samkvæmt þeirri notkun sem það er ætlað til og almennt er gengið út frá að fylgi mannvirki af því tagi sem um er að ræða. Til fylgifjár teljast þó ekki, þótt skeyttar séu við fasteign, vélar eða önnur tæki til atvinnurekstrar og heldur ekki heimilisvélar að frátöldum eldavélum.
3. Mannvirki í byggingu skal að jafnaði meta einu sinni á ári miðað við það ásigkomulag sem þau eru þá í. Mannvirki eða einstaka hluti þeirra skal taka í fasteignamat þegar þeir teljast fokheldir eða hafa verið teknir í notkun.
4. Hús og önnur slík mannvirki skulu teljast fokheld þegar þak hefur verið klætt vatnsverju og glugga- og dyraopum verið gustlokað.
5. Sveitarstjórn er skylt að láta Fasteignamati ríkisins í té upplýsingar um fyrirhugaða mannvirkjagerð í sveitarfélaginu strax að lokinni ákvarðanatöku þar um.
   Fasteignamat ríkisins kveður nánar á um form þessarar upplýsingagjafar sbr. 9. gr. laga nr. 94/1976.
6. Mannvirki, sem horfa fyrst og fremst til aukinna nota og arðs af landi, svo sem vegir, brýr og girðingar, eða horfa almennt til bættrar búskaparaðstöðu, eins og vatnsleiðslur og raflínur til bæja, skulu eigi metin sérstaklega, en við mat á landi skal tekið tillit til aukins verðmætis sem frá mannvirkjunum stafar.

2. gr.

Reglugerð þessi er sett samkvæmt lögum nr. 94 20. maí 1976, um skráningu og mat fasteigna, til að öðlast gildi þegar í stað og birtist til eftirbreytni öllum þeim sem hlut eiga að máli.

Fjármálaráðuneytið, 20. febrúar 1986.

Þorsteinn Pálsson.

Björn Hafsteinsson.

REGLUGERÐ

um breytingu á reglugerð fyrir Rafveitu Akureyrar nr. 458/1979.

1. gr.

1. mgr. 3. gr. orðist svo: Stjórn veitustofnana hefur með höndum stjórn Rafveitu Akureyrar.

Í stað orðanna „rafveitustjórnar" í 2. og 3. mgr. 3. gr. komi: stjórn veitustofnana.

2. gr.

Fyrirsögn 4. gr. verði:

Verksvið stjórnar veitustofnana.

Í stað orðsins „rafveitustjórnar" í 1. mgr. 4. gr. komi: stjórn veitustofnana.

Í stað orðsins „rafveitustjórnar" í 2. mgr. 4. gr. komi: stjórn veitustofnana.

3. gr.

Í stað orðsins „Rafveitustjórn" í 2. mgr. 8. gr. komi: Stjórn veitustofnana.

4. gr.

Í stað orðsins „rafveitustjórnar" í 4. mgr. 17. gr. komi: stjórnar veitustofnana.

5. gr.

Í stað orðsins „rafveitustjórnar" í 19. gr. komi: stjórnar veitustofnana.

Reglugerð þessi, sem samin er og samþykkt af bæjarstjórn Akureyrar, er hér með staðfest skv. vatnalögum nr. 15 20. júní 1923 og orkulögum nr. 58 29. apríl 1967, til að öðlast gildi þegar í stað.

Iðnaðarráðuneytið, 17. febrúar 1986.

Albert Guðmundsson.

Páll Flygenring.

10. febrúar 1986 Nr. 97

REGLUGERÐ

um breytingar á fjallskilareglugerð fyrir Vestur-Húnavatnssýslu nr. 392/1975, sbr. breytingu með reglugerð nr. 329/1976.

1. gr.

6. gr. orðist svo:

Rétt til upprekstrar á afrétt eiga allir búfjáreigendur, sem landsnytjar hafa í viðkomandi upprekstrarfélagi. Hreppsnefnd getur gert samþykkt um notkun afréttar viðkomandi hrepps, enda komi hún ekki í bága við lög og reglugerðir um afréttarmál.

Frjálst er að hafa fénað í heimalöndum, enda sé þess gætt, að hann valdi ekki ágangi á landi annarra jarða og til komi leyfi hreppsnefndar.

2. gr.

7. gr. orðist svo:

Upprekstur til afréttar hrepps eða upprekstrarfélags fari eigi fyrr fram á vorin en hreppsnefnd heimilar og með þeim takmörkunum, sem hún ákveður og lög leyfa. Heimild til upprekstrar skal hreppsnefnd veita að fengnu áliti gróðurverndarnefndar.

Rekstri til afréttar skal haga þannig, að sem minnstur bagi verði að í heimalöndum og þess gætt að skepnur verði ekki fyrir ónæði eða óþarfri styggð. Komi fénaður saman við rekstur, skal hann skilinn úr svo fljótt sem unnt er. Gildir það jafnt um rekstur til og frá afrétti.

3. gr.

10. gr. orðist svo:

Eigi má ónáða fé í afréttum að þarflausu og ekki taka þaðan búpening nema leyfi hreppsnefndar komi til.

Heimilt er hreppsnefnd að gera ráðstafanir til að hindra ótímabæran rekstur á fénaði til afréttar.

Hreppsnefnd skal fylgjast með gróðurfari á afréttum og njóti hún til þess liðsinnis gróðurverndarnefndar sýslunnar. Þá ber hreppsnefnd að fylgjast með, hvort fénaður safnast svo að afréttargirðingum, að hætta sé á að tjón verði á landi eða því liggi við örtröð. Beri það til, skal bót á ráða með rekstri inn á afréttinn, nema mjög sé á sumar liðið, þá með smölun til réttar. Skal þá farið með, eftir atvikum, sem göngur væru.

4. gr.

11. gr. orðist svo:

Hreppsnefnd skal áður en 16 vikur eru af sumri semja skrá yfir tölu sauðfjár og hrossa í hreppnum. Skrá þessi skal samin eftir síðustu forðagæsluskýrslu og sýna tölu sauðfjár og hrossa hjá hverjum eiganda eða lögbýli, ef framtal er sameiginlegt. Verði kaup eða sala á fjallskilaskyldu búfé eða verulegar breytingar á búfjártölu af öðrum orsökum, skulu eigendur tilkynna það hreppsnefnd áður en 14 vikur eru af sumri. Ber að taka allt slíkt til greina í skýrslunni. Heimilt er hreppsnefnd að telja búfé, sem kemur af afrétti og leggja þá tölu til grundvallar fjallskilum.

5. gr.

Í stað orðanna: „hreppstjóra“ og „hreppstjóri“ í 15. gr. komi: hreppsnefnd.

6. gr.

27. gr. orðist svo:

Hreppsnefndir skulu skipa réttarstjóra og marklýsingamenn við hverja aðalrétt og aukarétt. Skal greiða þeim fyrir starfa sinn úr fjallskilasjóði. Þeir skulu vera komnir í tæka tíð hvern réttardag. Réttarstjóri skipar fyrir um hvernig fjárdrætti skal haga og heldur mönnum til starfa. Hann bannar og óreglu, er veldur hindrun við réttarstörfin.

Marklýsingamenn skulu lýsa vafamörkum, skoða og lýsa mörkum á óskilapeningi.

7. gr.

35. gr. orðist svo:

Hver búandi eða landráðandi er skyldur að hreinsa heimaland sitt á haustin, eftir því sem hreppsnefnd mælir fyrir, og gilda þar um ákvæði 4. gr. eftir því sem við getur átt. Hreppsnefnd skal skipa fyrir um minnst tvær smalanir haust hvert. Seinni smölun heimalanda skal eigi fara fram síðar á haustin en í fyrstu viku vetrar, nema sérstakar ástæður hamli. Skilarétt skal halda haust hvert, á þeim stað og tíma sem hreppsnefnd ákveður.

8. gr.

Niður falli úr reglugerðinni 49. og 50. gr. og töluröð greina 51. til 54. breytist í samræmi við þá breytingu, þannig að 51. gr. verður 49. gr., 52. gr. verður 50. gr. o. s. frv.

9. gr.

Niður falli úr 51. gr. sem verður 49. gr. orðin: „í ábúð".

10. gr.

52. gr. sem verður 50. gr. breytist og orðist svo:
Brot gegn reglugerð þessari varða sektum.

11. gr.

Reglugerð þessi staðfestist hér með samkvæmt heimild í lögum um afréttarmálefni, fjallskil o. fl. nr. 42/1969, sbr. lög nr. 43/1976, lög nr. 10/1983 og lög nr. 33/1985 til þess að öðlast þegar gildi og birtist til eftirbreytni öllum þeim, sem hlut eiga að máli.

Landbúnaðarráðuneytið, 10. febrúar 1986.

Jón Helgason.

Jón Höskuldsson.

26. febrúar 1986 Nr. 98

REGLUGERÐ

um breytingu á reglugerð nr. 278 1. júlí 1979 fyrir Fiskveiðasjóð Íslands um lánaflokka, sbr. reglugerð nr. 451/1979, reglugerð nr. 331/1980, reglugerð nr. 617/1980, reglugerð nr. 232/1981, reglugerð nr. 628/1981 og reglugerð nr. 213/1985.

1. gr.

1. gr. reglugerðarinnar orðist svo:

Lán vegna nýsmíði, innflutnings og endurbóta á fiskiskipum skulu við það miðuð, að afkastageta fiskiskipastólsins aukist ekki.

Skilyrði fyrir lánveitingu til nýsmíði fiskiskipa innanlands eða erlendis svo og til kaupa á fiskiskipi erlendis frá er að skip sem umsækjandi á af sömu eða svipaðri stærð og afkastagetu verði eða hafi verið strikað endanlega út af skipaskrá. Það skip verður umsækjandi að hafa átt og rekið í a. m. k. 1 ár áður en umsókn berst. Sé skip keypt erlendis frá skal aldur þess ekki vera yfir 4 ár.

Umsókn um nýsmíði eða kaup á tilteknu fiskiskipi ásamt fullnægjandi gögnum verður að hafa borist innan 12 mánaða frá því að sambærilegt skip hvarf af skipaskrá. Lánveiting er óheimil vegna skipa sem hurfu af skipaskrá fyrir 1. janúar 1985.

Umsækjandi skal gera fullnægjandi grein fyrir fjármögnun framkvæmda umfram það sem felst í láni Fiskveiðasjóðs.

Þegar um er að ræða nýsmíði fiskiskips eða kaup á skipi erlendis frá þarf umsækjandi að geta fært sönnur á hvað fæst fyrir það skip sem hverfur af skipaskrá svo og að andvirði þess gangi til kaupanna. Það sem þá kann að vanta á að fjármögnun sé tryggð verður umsækjandi að hafa lagt inn á bundinn bankareikning eða lagt fram bankaábyrgð fyrir áður en umsókn er afgreidd.

Umsækjandi skal leggja fram rekstrar- og efnahagsreikninga fyrirtækis síns fyrir

a. m. k. tvö s. l. ár og rekstrar- og greiðsluáætlanir fyrirtækisins ásamt áætluðum efnahagsreikningi fyrstu þrjú árin, sem skipið verður í notkun.

Lán til endurbóta á fiskiskipum skulu fyrst og fremst stuðla að orkusparnaði og bættri aflameðferð.

2. gr.

2. gr. reglugerðarinnar orðist svo:

Lán úr Fiskveiðasjóði Íslands skulu skiptast í eftirgreinda lánaflokka:

A. Skipalán II.

1 .Lán vegna nýsmíði stál- eða eikarskipa innanlands.
Lánsfjárhæð má hæst vera 65% af mats- eða kostnaðarverði, sbr. 4. gr.
Hámarkslánstími skal vera 18 ár.

2. Lán vegna endurbóta á og/eða vegna véla- og tækjakaupa í stál- eða eikarskip, svo og vegna heimsiglingarkostnaðar skipa, sem keypt eru erlendis. Lánsfjárhæð má hæst vera 50% af mats- eða kostnaðarverði, sbr. 4. gr. vegna endurbóta og tækjakaupa, en allt að 65% vegna meiriháttar endurbóta og 80% vegna kaupa á aflvél.
Hámarkslánstími er 5 ár vegna tækjakaupa, 5—8 ár vegna endurbóta, 8 ár vegna kaupa á aflvél og 8—12 ár vegna meiriháttar endurbóta.
Um lánstíma og hámark heimsiglingarlána fer eftir aðalláni. Heimilt er að áskilja sérstaka aukatryggingu.

3. Lán vegna nýsmíði súðbyrðinga, þilfarsbáta úr trefjaplasti og 12 rúmlesta og minni furubáta innanlands.
Lánsfjárhæð má hæst vera 65% af mats- eða kostnaðarverði, sbr. 4. gr.
Hámarkslánstími skal vera 10 ár.

4. Lán vegna endurbóta á og/eða vegna véla- og tækjakaupa í þilfarsbáta úr trefjaplasti, súðbyrðinga og 12 rúmlesta og minni furubáta.
Lánsfjárhæð má hæst vera 50% af mats- eða kostnaðarverði, sbr. 4. gr. vegna endurbóta og tækjakaupa, en allt að 65% vegna meiriháttar endurbóta og 50% vegna kaupa á aflvél.
Hámarkslánstími er 3 ár vegna tækjakaupa, 3—5 ár vegna endurbóta, 6 ár vegna kaupa á aflvél og 5—8 ár vegna meiriháttar endurbóta. Heimilt er að áskilja sérstaka aukatryggingu.

5. Lán vegna nýsmíði botnvörpunga innanlands.
Lánsfjárhæð má hæst vera 65% af mats- eða kostnaðarverði, sbr. 4. gr.
Hámarkslánstími skal vera 18 ár.

6. Lán vegna endurbóta á og/eða vegna véla- og tækjakaupa í botnvörpunga, svo og vegna heimsiglingarkostnaðar skipa, sem keypt eru erlendis.
Reglur um hámarkslán og hámarkslánstíma eru þær sömu og um stál- og eikarskip.
Heimilt er að áskilja sérstaka aukatryggingu.

7. Lán vegna nýsmíði opinna báta, innanlands.
Lánsfjárhæð má hæst vera 50% af mats- eða kostnaðarverði, sbr. 4. gr.
Hámarkslánstími skal vera 5 ár.
Áskilin er sérstök aukatrygging.

8. Lán vegna endurbóta á og/eða vegna véla- og tækjakaupa í opna báta.
Lánsfjárhæð má hæst vera 50% af mats- eða kostnaðarverði, sbr. 4. gr.
Hámarkslánstími skal vera 3—5 ár.
Áskilin er sérstök aukatrygging.

9. Lán vegna nýrra og notaðra skipa, sem keypt eru erlendis.
Lánsfjárhæð má hæst vera 60% af mats- eða kostnaðarverði, sbr. 4. gr.

Hámarkslánstími skal vera sá sami og gildir um nýsmíði innanlands að frádregnum aldri skips.
Heimilt er að áskilja að erlent lán a. m. k. jafnhátt láni Fiskveiðasjóðs úr þessum flokki fáist. Lán Fiskveiðasjóðs verður í sömu mynt og með sömu vöxtum og sömu gjalddögum og erlenda lánið.
Andvirði láns Fiskveiðasjóðs verður innistæða hjá sjóðnum í erlendri mynt og af þeirri innistæðu er hið erlenda lán, sem skipinu fylgir, greitt jafnóðum og það gjaldfellur. Mismunur afborgunar af innistæðunni í Fiskveiðasjóði og láninu úr Fiskveiðasjóði, breytist á hverjum gjalddaga í svonefnt afleitt lán. Ef erlent lán er áskilið eru lán í þessum flokki því í raun aldrei til lengri tíma, en erlenda lánið, sem skipinu fylgir. Hins vegar lengja afleiddu lánin lánstímann í ofangreint hámark.

10. Lán leidd af lánum vegna nýrra og notaðra skipa, sem keypt eru erlendis: (sbr. lið nr. 9 í 2. gr. A).
Gjalddagar þessara lána eru 1. maí og 1. nóvember ár hvert. Fyrsta vaxtagreiðsla er á fyrsta gjalddaga eftir að lánið byrjar að myndast, en fyrsta afborgunargreiðsla er á fyrsta gjalddaga eftir að lánið er fullmyndað.
11. Skipasmíðalán.
Þessi lán eru bráðabirgðalán, sem veitt eru vegna innlendrar nýsmíði fiskiskipa og útborguð í áföngum eftir því sem framkvæmdum miðar.
Skipasmíðalán eru tryggð með 1. veðrétti í nýsmíðinni. Skipasmíðalán greiðist upp af andvirði láns, þegar nýsmíðinni er lokið, ásamt áföllnum vöxtum.
Heimilt er að veita skipasmíðastöðvum slík bráðabirgðalán vegna meiriháttar endurbóta á fiskiskipum innanlands og kemur þá sjálfskuldarábyrgð viðskiptabanka í stað veðs.
12. Lán vegna endurbóta á og/eða vegna véla- og tækjakaupa í þilfarsfiskiskip, sem að mati sjóðsstjórnar horfa til orkusparnaðar og bættrar orkunýtingar.
Lánsfjárhæð má hæst vera 80% af mats- eða kostnaðarverði, sbr. 4. gr.
Hámarkslánstími skal vera 7 ár.
13. Lán vegna verulegs viðhalds á skipi, hvort sem er á vél, bol eða búnaði þess þannig að um endurbyggingu sé að ræða er lengir notkunartíma, enda sé um útboð að ræða og fast verð.
Lánsfjárhæð má hæst vera 50% af mats- eða kostnaðarverði, sbr. 4. gr.
Hámarkslánstími skal vera 5 ár.

B. Fasteignalán II.

1. Lán til hraðfrystihúsa vegna nýbyggingar, endurbóta og/eða véla- og tækjakaupa.
2. Lán til síldarverksmiðja og fiskimjölsverksmiðja vegna nýbyggingar, endurbóta og/eða véla- og tækjakaupa.
3. Lán til fiskvinnsluhúsa annarra en 1. og 2., vegna nýbyggingar, endurbóta og/eða véla- og tækjakaupa.
4. Lán til nýbyggingar, endurbóta á og/eða véla- og tækjakaupa í aðrar þær fasteignir, er efla framleiðslu og framleiðni í fiskveiðum, fiskiðnaði og skyldri starfsemi.

3. gr.

Reglugerð þessi er sett samkvæmt lögum nr. 44, 25. maí 1976 um Fiskveiðasjóð Íslands til þess að öðlast þegar gildi og birtist til eftirbreytni öllum þeim, sem hlut eiga að máli.

Sjávarútvegsráðuneytið, 26. febrúar 1986.

Halldór Ásgrímsson.

Árni Kolbeinsson.

GJALDSKRÁ

Hitaveita Selfoss.

I. Heitt vatn.

Hitaveita Selfoss selur afnot af heitu vatni úr veitukerfi sínu á þann hátt og við því verði, sem hér segir:

1. Um vatnsmæli fyrir hvern rúmmetra vatns ..... kr. 21,00
2. Um hemil fyrir hvern mínútulítra á hámarksstillingu hemils ..... kr. 5 795,00

Minnsta magn vatns sé: fyrir íbúðar-, verslunar- og skrifstofuhúsnæði 0,8 l/mín. fyrir hverja 100 m^3, en fyrir iðnaðarhúsnæði 0,5 l/mín. fyrir hverja 100 m^3.

Ef vatnsmælir bilar er hitaveitunni heimilt að áætla vatnsnotkun með hliðsjón af fyrri notkun og/eða hitaþörf húsnæðis.

II. Mælaleiga.

Hitaveitan leigir vatnsmæla og skal leiga fyrir þá innheimt jafnhliða gjaldi fyrir vatnsnotkun. Hitaveitan ákveður stærð mæla og er sú ákvörðun skuldbindandi fyrir notandann, sem skal greiða ársleigu af mælum sem hér segir:

1. Fyrir mæla eða hemla allt að ¾" ..... kr. 2 700,00
2. Fyrir mæla eða hemla frá 1"—2" ..... kr. 3 795,00

III. Heimæðargjald.

Heimæðargjald, miðað við heildarrúmmál húsa, er sem hér segir:

Allt að 400 m^3	kr.	32 428,00
400 til 2000 m^3	kr.	32 428,00
af 400 m^3 +	kr.	27,40
á m^3 þar yfir að 2000 m^3.		
2000 m^3	kr.	76 268,00
+	kr.	22,30
á m^3 þar yfir.		

Sé fleiri en eitt hitunarkerfi tengd við heimæðina með mælum frá hitaveitunni, skal greiða kr. 6 298,00 aukagjald fyrir hvern mæli umfram hinn fyrsta.

IV. Opnunargjald.

Hafi gjald samkvæmt þessari gjaldskrá eigi verið greitt, svo að til lokunar hafi komið fyrir veitu, skal taka gjald fyrir enduropnun kr. 519,00.

V. Ýmis ákvæði.

Gjaldskrá þessi gildir í skipulögðum hverfum, sé um óskipulagt svæði að ræða, skal greiða heimæðargjald samkvæmt kostnaðarreikningi.

Heimæðargjald skal greitt við umsókn um heimæð.

Þó er heimilt að veita gjaldfrest allt að 2 árum. Í samningi slíkum skal kveðið á um vexti af eftirstöðvum gjaldsins.

Hitaveitunni er heimilt að reikna dráttarvexti á vangoldna hitaveitureikninga eins og dráttarvextir eru ákveðnir á hverjum tíma, enda hafi tilkynning um beitingu dráttarvaxta verið send notanda með reikningi eða á annan hátt.

Óski notandi sem hefur hemil/mæli að breyta og fá í staðinn mæli/hemil skal greiða kr. 1 031,00 fyrir breytinguna.

Óski notandi þess að lesið sé á mælitæki hans utan reglubundins álestrartíma hitaveitunnar og honum gerður sérstakur reikningur, skal hann greiða fyrir það gjald kr. 413,00.

Gjaldskrá þessi er hér með staðfest samkvæmt orkulögum nr. 58, 29. apríl 1967, til að öðlast gildi 1. mars 1986 og birtist til eftirbreytni öllum sem hlut eiga að máli. Jafnframt er úr gildi felld eldri gjaldskrá sama efnis nr. 40, 16. janúar 1985.

Iðnaðarráðuneytið, 21. febrúar 1986.

Albert Guðmundsson.

Guðrún Skúladóttir.

14. febrúar 1986 Nr. 100

HAFNARREGLUGERÐ

fyrir Sauðárkrókshöfn.

I. KAFLI

Höfnin og stjórn hennar.

1. gr.

Takmörk hafnarinnar.

1.1 Hafnarsvæði Sauðárkrókshafnar tekur yfir botn Skagafjarðar, vestan Hegraness.

1.2 Takmörk á sjó eru:
Botn Skagafjarðar innan beinnar línu, er hugsast dregin úr melhorni norðan við Gönguskarðsárós í vitann í Hegranesi.

1.3 Takmörk á landi eru:
Frá suðurgarði að sunnan að bæjarmörkum við Gönguskarðsárósa að norðan, að austan ræður stórstraumsflóðborð. Mörk að vestan eru við Strandveg og Eyrarveg.

1.4 Hafnarsvæði, er teljast innri höfn í reglugerð þessari, eru:
Sjávarsvæði innan beinnar línu frá enda suðurgarðs í enda hafnarsvæðis.
Önnur sjávarsvæði teljast ytri höfn.

1.5 Landssvæði hafnarinnar skiptast í:
— Hafnarbakka og bryggjur.
— Farmstöðvar og önnur afgreiðslusvæði.
— Götur.
— Iðnaðar- og baksvæði.

2. gr.

Stjórn hafnarinnar.

2.1 Sauðárkrókskaupstaður er eigandi hafnarinnar og sveitarstjórn fer með stjórn hafnarmála undir yfirumsjón samgönguráðuneytisins.

2.2 Hafnarstjórn fer með framkvæmd hafnarmála í umboði sveitarstjórnar. Hafnarstjórn skal skipuð 5 fulltrúum, er sveitarstjórn kýs og jafnmörgum til vara. Minnst 2 aðalmanna í hafnarstjórn skulu eiga sæti í sveitarstjórn.
Kjörtímabil hafnarstjórnar er hið sama og sveitarstjórnar. Það er borgaraleg skylda að taka við kosningu í hafnarstjórn.

2.3 Auk hinna kjörnu fulltrúa eiga bæjarstjóri, bæjartæknifræðingur og hafnarvörður sæti í hafnarstjórn með málfrelsi og tillögurétt.

2.4 Hafnarstjórn kýs formann úr hópi kjörinna hafnarstjórnarmanna. Stýrir hann fundum hennar og boðar til þeirra í samráði við hafnarstjóra.

3. gr.

Hlutverk og valdssvið hafnarstjórnar.

3.1 Hafnarstjórn gerir fjárhagsáætlun fyrir hafnarsjóð, þar sem fram kemur viðhald hinna ýmsu hafnarmannvirkja svo og nýbyggingar. Hafnarstjórn skal leggja fjárhagsáætlun fyrir sveitarstjórn til staðfestingar.
Hafnarstjórn skal leita staðfestingar sveitarstjórnar á lántökum og öðrum fjárhagsskuldbindingum.

3.2 Hafnarstjórn gerir tillögu um:
— Ráðningu fastra starfsmanna sbr. 5. gr.
— Rekstur hafnarinnar, svo sem ráðstöfun á aðstöðu þ. m. t. leiga á húsnæði í eigu hafnarinnar og landi hennar, sem leigt er til skamms tíma.
— Leyfisveitingar til starfsemi á hafnarsvæðinu og hefir vald til að banna eða takmarka afnot hafnarsvæða fyrir starfsemi, er hún telur torvelda eðlilega hafnarstarfsemi.

3.3 Hafnarstjórn gerir tillögur til sveitarstjórnar varðandi skipulagsmál á hafnarsvæðinu. Byggingamál á hafnarsvæðinu skulu hljóta umfjöllun hafnarstjórnar og byggingarnefndar áður en þau eru lögð fyrir sveitarstjórn.
Innan hafnar má ekki heldur gera nein hafnarmannvirki, né breyta þeim mannvirkjum, sem nú eru og ekki heldur fylla upp, né dýpka út frá landi, nema leyfi hafnarstjórnar og/eða sveitarstjórnar komi til.
Hafnarstjórn hefur eftirlit á hafnarsvæðinu með byggingu mannvirkja, sem undanþegin eru ákvæðum byggingalaga nr. 54/1978.

4. gr.

Hlutverk hafnarstjóra.

4.1 Hafnarstjóri, sem skipaður er af sveitarstjórn að fenginni tillögu hafnarstjórnar, fer með daglega stjórn hafnarinnar í umboði hafnarstjórnar. Hafnarstjóri undirbýr mál, sem leggja á fyrir hafnarstjórn og veitir viðtöku erindum til hennar.
Hann sér um framkvæmd samþykkta hafnarstjórnar og veitir hafnarstjórn og sveitarstjórn upplýsingar um málefni hafnarinnar. Hann sér um að fjárhagsáætlun sé fylgt og ber ábyrgð á fjárreiðum hafnarsjóðs.

4.2 Hafnarstjóri skal vinna störf sín í samræmi við ákvæði hafnalaga og hafnarreglugerðar og fara að öðru leyti eftir samþykktum hafnarstjórnar og sveitarstjórnar.

4.3 Hafnarstjóri sér um, að gætt sé reglu á höfninni og á landi hennar. Er öllum skylt að hlýða fyrirmælum hans, eða þeirra sem hann felur slík störf.

5. gr.

Hafnarvörður og aðrir starfsmenn hafnarinnar.

5.1 Hafnarstjórn gerir tillögu um ráðningu hafnarvarðar og annarra fastra starfsmanna hafnarinnar (sbr. 4. gr.) svo margra, sem þurfa þykir. Vikukaupsmenn og fólk til afleysinga ræður hafnarstjóri.

5.2 Hafnarstarfsmenn, sem hafa umsjón með eignum hafnarinnar, gæta reglu og sinna skipaþjónustu, skulu bera skilríki um starfs sitt og/eða einkennisbúning samkvæmt ákvörðun hafnarstjórnar.

5.3 Starfsmenn hafnarinnar skulu gæta allrar kurteisi í starfi. Þyki einhverjum sér óréttur gerr af starfsmönnum hafnarinnar, getur hann kært það fyrir hafnarstjóra en skipun starfsmannsins ber að hlýða þegar í stað.

II. KAFLI
Umferð skipa.

6. gr.
Skilgreining á skipi.

6.1 Skip telst í reglugerð þessari sérhvert fljótandi far, sem nota má sem flutningatæki, dvalarstað, vinnustað, framleiðslustað eða geymslustað, þar með taldir kafbátar.

7. gr.
Almennar reglur við komu og brottför.

7.1 Við komu og brottför skulu skip hafa þjóðfána við hún.

7.2 Þjónusta við skip er unnin af hafnarverði í umboði hafnarstjóra. Skip skulu við komu, brottför og siglingu um hafnarsvæðið hafa opna talstöð á viðskiptabylgju Sauðárkrókshafnar.

7.3 Sérhvert skip skal boða áætlaða komu sína (ETA) til hafnarvarðar með fjarskiptasambandi eða gegnum umboðsmann með minnst 24 klst. fyrirvara, en fiskiskip í síðasta lagi við komu á ytri höfn. Tilkynna skal brottför með minnst 3ja klst. fyrirvara.

7.4 Skipstjóri skal við komu til hafnar gefa hafnarverði eftirfarandi upplýsingar:
- Skipsnafn, heimahöfn, stærð samkvæmt mælibréfi, djúprista og síðasti viðkomustaður.
- Nafn skipstjóra.
- Stærð áhafnar og fjöldi farþega.
- Tegund og magn farms.
- Um hættulegan flutning, tegund og magn.
- Um hugsanlega sjúkdóma um borð.
- Nafn umboðsmanns.

Reglur þessar gilda ekki um herskip, varðskip, rannsóknarskip og fiskiskip né um áætlunarskip nema eftir því sem við á.

7.5 Búnaður skipa skal uppfylla kröfur alþjóðasamþykkta, sem íslensk stjórnvöld hafa staðfest svo og sérreglur Siglingamálastofnunar ríksins. Skipsstjórnarmenn skulu sýna hafnarstarfsmönnum, ef óskað er, skírteini um fullnægjandi búnað skipa sinna.

8. gr.
Hafnsaga og önnur þjónusta við skip.

8.1 Sérhvert skip, sem ætlar til Sauðárkróks og nota vill hafnsögumann, skal gera boð um það til hafnarvarðar með minnst 3ja klst. fyrirvara. Vísar þá hafnsögumaður skipinu leið til hafnar og má eigi yfirgefa það án samþykkis skipstjóra, fyrr en skipið er lagst við festar á höfninni. Heimilt er hafnsögumanni, meðan hann hefur ekki lokið starfi sínu, að banna hverjum þeim, sem ekki á lögmætt erindi, að koma á skipsfjöl. Meðan hafnsögumaður dvelur um borð, ber skipinu að sjá honum fyrir fæði.

8.2 Ekkert íslenskt skip, sem er stærra en 400 brúttórúmlestir og ekkert erlent skip má fara inn í innri höfnina eða út úr henni án leiðsögumanns, sem hafnarvörður lætur skipinu í té. Hafnarvörður getur veitt undanþágu frá ákvæði þessu.

9. gr.
Umferð um höfnina.

9.1 Skip, sem ekki hefur hafnsögumann um borð, skal með talstöðvarsambandi við hafnarvörð fá upplýsingar um hvar binda megi skipið, áður en haldið er inn á innri höfn. Óheimilt er að binda skip annarsstaðar en þar sem starfsmenn hafnarinnar vísa til.

9.2 Á innri höfninni má ekki sigla skipum hraðar en svarar 5 sjómílum á klst., en þó aldrei hraðar en aðstæður og góð sjómennska leyfa. Sérstaka aðgát skal sýna þegar farið er um svæði, þar sem unnið er að dýpkun, köfun og þess háttar enda skal við slík störf hafa uppi viðeigandi merki.

9.3 Skip mega ekki láta vélar ganga af svo miklu afli að öðrum skipum eða hafnarvirkjum stafi hætta af því.

9.4 Bannað er að blása í flautur og lúðra á innri höfninni, nema umferð gefi tilefni til þess.

9.5 Skylt er að gæta allrar varúðar í meðferð elds og ljósa í skipum á höfninni.

9.6 Sérhvert skip, sem ekki er bundið við bryggju eða hafnarbakka, skal hafa uppi fyrirskipuð ljós og dagmerki.

9.7 Skemmti- og smábátar, þar með taldir ára- og seglbátar, skulu svo sem frekast er unnt forðast siglingaleiðir stærri skipa, sem eru á leið til eða frá höfninni. Ennfremur skal sýna sérstaka aðgæslu, er skip njóta aðstoðar dráttarbáta eða eru að leggja að og frá viðlegu.

9.8 Ekkert skip má liggja við dufl eða akkeri á innri höfninni, nema með leyfi hafnarvarðar.

10. gr.

Skip í viðlegu.

10.1 Skip telst í viðlegu, er það liggur við hafnarbakka, bryggju eða föst legufæri og er í eða bíður eftir afgreiðslu eða þjónustu.

10.2 Skip hljóta viðlegu í sömu röð og þau koma til hafnar. Undantekin eru skip, sem hafa fastar viðlegur eða umsamin forgangsafnot hafnarbakka og skemmtiferðaskip.

10.3 Ekki má festa skipum við hafnarbakka eða bryggjur, nema við festarhringa eða festarstólpa. Festum skal þannig komið fyrir, að þær hindri sem minnst umferð á bryggju eða hafnarbakka og skulu festar auðkenndar með veifum eða öðrum varúðarmerkjum. Þyki hafnarverði þessa ekki nægilega gætt, getur hann krafist, að bætt sé úr því tafarlaust.

Skylt er að hafa hlífar milli skips og hafnarbakka eða bryggju ef hafnarvörður krefst þess.

Ekki má krækja hökum í bryggjur eða hafnarbakka. Ekki mega skip hleypa vatni á bryggju eða hafnarbakka, hvorki við þvott á þilfari né heldur, er þau hleypa burt vatni eða á annan hátt, heldur skulu þau girða svo fyrir með hlífum, að vatnið fari beint í höfnina en komist eigi á bryggjuna eða hafnarbakkann.

10.4 Þegar búið er að leggja skipi við hafnarbakka, má ekki flytja það innan hafnar án leyfis hafnarvarðar, en skyldur er skipstjóri að flytja skipið, ef hafnarvörður skipar svo fyrir.

Skip, sem ekki er verið að lesta eða losa, eða ekki eru í rekstri, mega aldrei liggja svo í höfninni, að þau tálmi vinnu við önnur skip og skal skylt að hlýða boðum hafnarinnar um flutning þeirra. Liggi skip á innri höfninni án þess nokkuð sé unnið við það, getur hafnarvörður krafist þess, að það sé tekið burtu.

Færist hlutaðeigandi undan að færa skipið samkvæmt ákvæðum þessa töluliðs eða dragist flutningur þess yfir þann tíma, er hafnarvörður hefur fyrirskipað, er hafnarverði heimilt að láta flytja skipið á kostnað og ábyrgð skipseiganda.

10.5 Í sérhverju skipi skal jafnan vera einn maður að minnsta kosti, er tekið geti á móti skipunum starfsmanna hafnarinnar og framkvæmt þær. Skal hann sjá um að óviðkomandi aðilar hafi ekki aðgang að skipinu og ber eigandi fulla ábyrgð á öllu því tjóni, er leiða kann af vanrækslu í þessu efni. Heimilt er hafnarverði að fallast á gæslu sérstakra öryggisvarða, enda séu hjá skipaþjónustu nöfn skipstjórnarmanna, sem kalla má út vegna veðurs eða annarra orsaka.

10.6 Hafnarvörður ákveður legur fyrir skip 12 brl. og minni við viðeigandi mannvirki eftir því sem rými leyfir. Þegar skip er sjósett eða siglt í höfn, skal eigandi tilkynna það hafnarverði. Skip þessi eru á ábyrgð eigenda, sama hvort þau eru á floti í höfninni eða á landi hennar. Heimilt er að fela félögum smábátaeigenda umsýslu á ákveðnum svæðum undir eftirliti hafnarvarðar samkvæmt nánari reglum.

11. gr.

Skip í lægi.

11.1 Skip telst í lægi er það liggur fyrir akkeri eða öðrum legufærum og er ekki í rekstri.

11.2 Skipum, sem leggja skal í lægi, má aðeins leggja á þeim stöðum, er hafnarvörður leyfir. Skipum skal lagt undir umsjá hafnarvarðar og legufæri ákveðin í samráði við hann. Eftirlit og viðhald legufæra er á ábyrgð skipseiganda.

Meðan skip liggur mannlaust í lægi, skal ekki sjaldnar en tvisvar í mánuði farið út í það til þess að líta eftir, hvort legufæri eða annað hafi haggast eða bilað, og ef svo reynist, skal lagfæra það svo fljótt, sem auðið er.

Áður en skipstjóri fer af skipinu, skal hann skriflega tilgreina hafnarverði siglingafróðan mann, sem búsettur sé á Sauðárkróki, sem hafa skal umsjón skipsins á hendi. Beinir hafnarvörður til hans öllum fyrirskipunum, sem skipið varða. Sér hann um að þeim sé fullnægt. Verði dráttur á því, skal hafnarvörður láta fullnægja þeim, en skipseigandi greiði allan kostnað, sem af því leiðir.

III. KAFLI

Afnot hafnarvirkja og landsvæða.

12. gr.

Lestun og losun, almennt.

12.1 Afnot hafnarvirkja og lands eru öllum heimil að fengnu leyfi hafnaryfirvalda og gegn greiðslu gjalda samkvæmt gjaldskrá.

12.2 Hafnarstjórn ber enga ábyrgð á varningi eða öðrum eignum, sem geymdar eru á hafnarsvæðinu.

12.3 Við lestun og losun skal viðhafa fyllstu gætni til að koma í veg fyrir óeðlilegt slit mannvirkja og búnaðar. Ekki má draga þunga hluti eftir hafnarbökkum, né sturta varningi af bílum án eðlilegs hlífðarlags.

12.4 Hafnarvörður skal færa skrá yfir lyfti- og flutningatæki og annan tækjabúnað, sem notaður er við höfnina.

Eigendur slíkra tækja skulu sækja um leyfi til notkunar þeirra á hafnarsvæðinu hjá hafnarverði, m. a. sökum þungatakmarkana á hafnarsvæðinu.

12.5 Óheimilt er að geyma tækjabúnað á hafnarsvæðinu án leyfis hafnaryfirvalda.

12.6 Þeir munir eða vörur, sem skipað er upp eða láta á í skip, mega ekki liggja á bryggju, hafnarbakka eða annarsstaðar á landi hafnarinnar en á þeim stöðum, sem ætlaðir eru til geymslu, nema með sérstöku leyfi hafnarvarðar. Hafnarvörður getur flutt vörur og muni, sem geymdir eru í óleyfi, burt á kostnað og ábyrgð eiganda eða umboðsmanns hans.

12.7 Við lestun og losun á vikri, sandi, kolum og öðru þess háttar, er skylt að hafa nægilega sterkar hlífar milli skips og hafnarbakka, svo að ekkert falli fyrir borð. Sé þessa eigi gætt, getur hafnarvörður stöðvað verkið, uns bætt hefur verið úr því, sem áfátt er.

12.8 Þegar lokið er lestun eða losun skal sá er séð hefur um lestun eða losun, láta ræsta bryggju þá eða hafnarbakka, sem notuð hefur verið. Farist það fyrir, skal hafnarvörður sjá um að það sé gert, en afgreiðslumaður skipsins greiði allan kostnað, sem af því leiðir.

13. gr.

Meðferð eldfims og hættulegs varnings.

13.1 Skip, sem flytja sprengiefni, eldfima vökva, lofttegundir undir þrýstingi (flöskugas) eða efni, sem við vissar aðstæður valda eld- eða sprengihættu, mega ekki koma inn á innri höfnina, fyrr en leyfi hefur verið veitt til þess.

Skipstjóra eða umboðsmanni ber að tilkynna hafnarverði og slökkviliðsstjóra um farminn 24 klst. fyrir áætlaðan komutíma.

Tilkynningarskyldan nær til efna, sem samkvæmt International Maritime Dangerous Goods Code flokkast í flokka 1, 2, 3, 4 og 5. Í tilkynningu skal greina nafn á varningi, magn, pökkun og lestun. Sem dæmi um hættulegan varning má nefna: púður, dýnamit, geomit, hlaðnar patrónur, bensín, steinolíu, aceton, terpentínu, toulol, kosangas, kalciumkarbit, ammoníumnítrat, natriumklorat.

13.2 Losun á vörum, sem um ræðir í þessari grein skal að jafnaði framkvæmd strax og skip hefur lagst að bryggju og á undan losun á öðrum varningi. Við lestun skal slíkur farmur lestaður síðast, og skal skip láta úr höfn strax að lestun lokinni.

Álíti hafnarvörður að hætta geti stafað af lestun eða losun eldfimrar vöru getur hann stöðvað verkið uns nauðsynlegar varúðarráðstafanir hafa verið gerðar.

Hlíta skal í einu og öllu ákvæðum brunamálasamþykktar fyrir Sauðárkrók.

13.3 Skylt er að hafa öryggisvörð við skip, sem lesta eða losa eldfimar vörur. Hafnarvörður getur ákveðið að lestun og losun slíkrar vöru fari fram við sérstaka hafnarbakka, þar sem tryggast er talið. Varningur skal geymdur á svæði, sem hafnarvörður eða viðkomandi eftirlitsstofnun samþykkir.

Setja skal sérstakar reglur um nánari framkvæmd og ákvæði þessarar greinar, sbr. IMO-Recommendation on save transport handling storage of dangerous substances in-port areas.

Skip, sem flytja eldfim efni, skulu á daginn hafa uppi rautt flagg (merkjatákn B) á framsiglu, en á nóttunni rautt ljósker.

Í skipum, sem flytja eldfim efni, má eigi kveikja eld eða ljós nema undir kötlum skipsins eða í eldavél skipsins og á lögboðnum ljóskerjum. Tóbaksreykingar eru bannaðar í þeim skipum og á því svæði, þar sem unnið er að fermingu eða affermingu eldfims varnings.

IV. KAFLI

Um hafnargjöld í Sauðárkrókshöfn.

14. gr.

Um hafnargjöld.

14.1 Gjöld til hafnarsjóðs skulu innheimt samkvæmt gjaldskrám, er settar skulu í samræmi við ákvæði 13. gr. hafnalaga.

V. KAFLI

Ýmis ákvæði.

15. gr.

Löggæsla á hafnarsvæðinu, umferð og fleira.

15.1 Lögreglan á Sauðárkróki hefur á hendi almenna löggæslu á hafnarsvæðinu.

15.2 Þeim, sem ekkert lögmætt erindi eiga, er bannað að dvelja á landi hafnarinnar, ef þeir með því tálma lestun og losun eða önnur störf, sem þar eru unnin. Banna má ónauðsynlegan akstur hvers konar ökutækja um bryggjur, hafnarbakka, farmstöðvar og önnur afgreiðslusvæði.

Hafnarstjórn getur sett hraða- og þungatakmarkanir á hafnarsvæðinu. Fólk, sem fer um hafnarsvæðið, er þar á eigin áhættu og ábyrgð. Sund er bannað á hafnarsvæðinu án leyfis, nema á sérstökum baðsvæðum.

15.3 Bannað er að skjóta af byssum eða öðrum skotvopnum við höfnina eða á henni. Sömuleiðis er bannað að skjóta flugeldum á hafnarsvæðinu án leyfis.

15.4 Sand- og malarnám og önnur slík starfsemi er bönnuð á hafnarsvæðinu án leyfis. Fiskveiðar á hafnarsvæðinu mega ekki trufla eðlilega umferð og afgreiðslu.

15.5 Hafnarverði skal þegar tilkynnt um allt það, sem bjargað er í höfninni, en hann gefur lögreglunni skýrslu um það.

16. gr.

Skipsflök og hlutir í hirðuleysi.

16.1 Ef skip lendir á grynningum eða sekkur, þar sem það, að áliti hafnarvarðar tálmar greiðri notkun hafnarinnar, skal færa það burtu svo fljótt sem auðið er. Verði dráttur á því, má hafnarvörður láta færa skipið burtu á kostnað eigandans, og er honum heimilt að láta selja skipið til lúkningar kostnaðinum, ef nauðsyn krefur. Skipsflök má ekki draga á land á hafnarsvæðinu án leyfis.

16.2 Ef skip, bátar, flutningatæki á landi eða annar búnaður er í hirðuleysi á hafnarsvæðinu og veldur óþrifnaði oghættu þá skal hafnarvörður fyrirskipa úrbætur innan ákveðins frests. Sé slíkum fyrirmælum ekki sinnt, má fjarlægja viðkomandi hluti á kostnað eiganda án nokkurrar skaðabótaskyldu.

17. gr.

Varnir gegn megnun og óþrifnaði.

17.1 Engum úrgangi eða rusli má kasta í höfnina.

17.2 Bannaður er hvers konar hvalskurður í og við höfnina. Eigi má draga, reka eða flytja á annan hátt inn í höfnina hvaltegundir, skipsflök eða neitt það, sem valdið getur óþrifnaði, umferðatruflun eða óþægindum í höfninni, nema leyfi hafnarvarðar komi til.

17.3 Öllum skipum, farartækjum svo og verksmiðjum og öðrum atvinnurekstri, er stranglega bannað að dæla eða láta renna í höfnina olíur, lýsi, olíusora eða annað, sem mengun veldur.

Um varnir gegn mengun sjávar og viðurlög við mengunarbrotum fer samkvæmt gildandi lagaákvæðum á hverjum tíma.

18. gr.

Beiðni um og skilyrði fyrir þjónustu.

18.1 Allir þeir, sem æskja afgreiðslu fyrir skip, láns á tækjum eða aðstoð á einn eða annan hátt hjá höfninni, skulu snúa sér beint til skrifstofu hafnarinnar með beiðni þar að lútandi. Heimilt er hafnarverði að neita þeim aðilum um aðstoð eða afgreiðslu, sem eru í vanskilum með gjöld til hafnarinnar.

19. gr.

Hverjum gefa skal fyrirmæli.

19.1 Hverja þá skipun, sem samkvæmt reglugerð þessari má gefa skipi, skal gefa skipstjóra, en stýrimanni ef skipstjóri er ekki á skipi og eigi heldur umboðsmaður hans, samkvæmt gr. 10.5. Ef stýrimaður er fjarverandi, má gefa einhverjum öðrum af skipshöfninni skipunina, og er það jafngilt sem skipstjóri hefði fengið skipunina sjálfur.

20. gr.

Um skaðabótaskyldu.

20.1 Um skaðabótaskyldu vegna skemmda á höfninni, mannvirkjum hennar eða áhöldum, fer eftir almennum reglum.

Ef samningum verður ekki við komið um skaðabætur, má ákveða þær af tveim óvilhöllum, dómkvöddum mönnum. Hvorum aðila fyrir sig er heimilt að krefjast yfirmats, en gera skal það áður en 1 mánuður er liðinn frá því, að matsgerð er lokið. Yfirmat skal framkvæmt af þremur óvilhöllum, dómkvöddum mönnum. Kostnaðinn við yfirmat greiðir sá sem krafðist yfirmats, ef það gengur honum ekki í vil.

20.2 Nú veldur skip skemmdum í höfninni eða skipstjóri verður brotlegur við ákvæði reglugerðar þessarar, og er þá óheimilt að flytja skipið úr höfninni áður en málið er útkljáð nema fullnægjandi trygging sé sett fyrir greiðslu, að dómi hafnarstjóra.

20.3 Hvers konar bótakröfum fylgir lögtaksréttur.

21. gr.

Brot, sektarákvæði og meðferð mála.

2.1 Brot gegn reglugerð þessari varða sektum, nema þyngri refsing liggi við samkvæmt almennum lögum.

Sektirnar renna í hafnarsjóð Sauðárkróks.

Til tryggingar sektum og vangoldnum gjöldum má leita kyrrsetningar sbr. 39. gr. hafnalaga.

21.1 Með mál út af brotum á reglugerð þessari skal fara að hætti opinberra mála. Reglugerð þessi, sem sett er samkvæmt hafnalögum nr. 69, 28. maí 1984, staðfestist hér með til að öðlast þegar gildi og birtist til eftirbreytni öllum þeim, sem hlut eiga að máli. Jafnframt fellur úr gildi hafnarreglugerð fyrir Sauðárkrók, nr. 282/1972, sbr. nr. 264/1975.

Samgönguráðuneytið, 14. febrúar 1986.

Matthías Bjarnason.

Ólafur S. Valdimarsson.

STJÓRNARTÍÐINDI B 10 — 1986

28. febrúar 1986 181 Nr. 101

AUGLÝSING

um breyting á auglýsingu nr. 680 31. desember 1980, með síðari breytingum, um sérstaka tollmeðferð vegna aðildar Íslands að Fríverslunarsamtökum Evrópu (EFTA) og samnings Íslands við Efnahagsbandalag Evrópu (EBE) og viðbótarbókunar við þann samning vegna aðildar Grikklands að Efnahagsbandalagi Evrópu.

Inngangur.

Hinn 1. janúar 1986 urðu Spánn og Portúgal aðilar að Efnahagsbandalagi Evrópu og Kola- og stálbandalagi Evrópu á grundvelli aðildarsamnings sem undirritaður var 12. júní 1985. Þar eð Portúgal gekk úr EFTA í árslok 1985 og samningur EFTA-landanna og Spánar gekk úr gildi á sama tíma var með bráðabirgðasamkomulagi á grundvelli laga nr. 120/1976 um tollskrá o.fl. ákveðið að óbreytt ástand gilti í viðskiptum við Spán og Portúgal frá 1. janúar 1986 til gildistöku breytinga á fríverslunarsamningum við Evrópubandalögin. Þar sem breytingar þessar við samninginn voru fullgiltar af Íslands hálfu 28. febrúar s.l. og taka gildi 1. mars 1986 eru eftirfarandi breytingar gerðar á nefndri auglýsingu nr. 680/1980:

1. gr.

1. gr. auglýsingarinnar orðist svo:

Ákvæði EFTA-samningsins og samnings Íslands og EBE með síðari breytingum ná, eftir því sem við á, til eftirtalinna ríkja í Evrópu, svo og til annarra nefndra landssvæða sem tengd eru hlutaðeigandi ríkjum:

EFTA-lönd: Austurríki, Finnland, Ísland, Noregur (ásamt Svalbarða), Sviss auk Liechtensteins og Svíþjóð.

EBE-lönd: Belgía, Bretland og Norður-Írland (ásamt Ermasundseyjum og eynni Mön), Danmörk, Frakkland, Grikkland, Holland, Írland, Ítalía, Lúxemburg, Portúgal (ásamt Azoreyjum og Madeira), Sambandslýðveldið Þýskaland og Spánn (ásamt Ceuta, Kanaríeyjum og Melilla).

2. gr.

1. mgr. 2. gr. auglýsingarinnar orðist svo:

Vörur sem fluttar eru frá löndum þeim sem um ræðir í 1. gr., aðrar en upprunavörur frá Spáni og Portúgal sem ákvæði 3. og 4. mgr. þessarar greinar taka til, og falla undir tollskrárnúmer í 1. gr. laga nr. 120/1976 um tollskrá o.fl. með síðari breytingum þar sem sérstakur tolltaxti er tilgreindur í dálkum merktum E geta notið tollfrelsis samkvæmt dálki merktum E að uppfylltum neðangreindum skilyrðum:

Ríkisprentsmiðjan Gutenberg

3. gr.

Við 2. gr. auglýsingarinnar bætast tvær nýjar málsgreinar er verði 3. og 4. mgr. og orðist svo:

Við tollafgreiðslu á upprunavörum frá Spáni sem flokkast undir eftirtalin tollskrárnúmer skal frá og með 1. mars til og með 31. desember 1986 og á árinu 1987 greiða toll samkvæmt tolltöxtum þeim sem tilgreindir eru hér á eftir:

	1986 %	1987 %		1986 %	1987 %		1986 %	1987 %
17.04.01	19	17	28.04.11	6	5	34.02.08	12	10
17.04.03	19	17	28.04.12	3	3	34.02.09	12	10
17.04.04	19	17	28.04.13	1	1	34.05.01	12	10
17.04.05	19	17	28.09.00	3	3	34.05.02	12	10
17.04.06	19	17	28.13.01	3	3	34.06.00	12	10
17.04.09	19	17	28.16.00	3	3	35.01.00	5	4
18.06.03	19	17	29.01.41	6	5	35.03.01	5	4
18.06.04	19	17	30.03.13	2	2	35.06.01	6	5
18.06.05	19	17	30.03.23	2	2	35.06.09	5	4
18.06.06	19	17	30.03.33	2	2	36.05.00	9	7
18.06.09	19	17	30.03.43	2	2	38.18.00	10	9
19.02.01	19	17	32.09.10	10	9	38.19.33	6	5
19.02.02	13	11	32.09.21	10	9	39.01.23	2	2
19.07.01	16	13	32.09.22	10	9	39.01.24	5	4
19.07.02	16	13	32.09.23	10	9	39.01.26	4	3
19.07.09	16	13	32.09.24	10	9	39.01.33	2	2
19.08.01	16	13	32.09.25	10	9	39.01.34	5	4
19.08.03	16	13	32.09.29	10	9	39.01.36	4	3
19.08.04	16	13	32.09.31	6	5	39.01.43	2	2
19.08.09	16	13	32.09.39	10	9	39.01.46	0	0
21.02.11	15	13	32.09.41	6	5	39.01.53	2	2
21.04.01	19	17	32.09.43	5	4	39.01.55	0	0
21.04.02	19	17	32.09.49	10	9	39.01.64	6	5
21.04.09	19	17	32.11.00	6	5	39.01.95	2	2
21.05.19	19	17	32.12.00	10	9	39.01.97	4	3
21.06.02	19	17	33.04.03	5	4	39.02.13	4	3
21.07.02	19	17	33.06.01	16	14	39.02.14	4	3
22.02.01	19	17	33.06.03	16	14	39.02.15	2	2
22.02.09	19	17	33.06.05	16	14	39.02.23	2	2
22.03.01	19	17	33.06.07	9	7	39.02.25	4	3
22.03.09	19	17	33.06.11	16	14	39.02.34	4	3
25.05.00	1	1	34.01.01	12	10	39.02.35	2	2
25.12.01	3	3	34.01.02	12	10	39.02.36	6	5
25.13.01	3	3	34.01.03	12	10	39.02.44	4	3
25.16.00	3	3	34.01.04	12	10	39.02.47	2	2
25.17.01	3	2	34.01.05	12	10	39.02.61	4	3
25.17.09	1	1	34.01.09	12	10	39.02.64	2	2
25.22.01	3	3	34.02.05	12	10	39.02.75	4	3
25.23.00	3	3	34.02.06	12	10	39.02.93	2	2
26.03.00	2	2	34.02.07	12	10	39.02.99	2	2

	1986 %	1987 %		1986 %	1987 %		1986 %	1987 %
39.03.12	4	3	41.05.01	2	2	48.07.42	3	3
39.03.13	2	2	41.05.09	2	2	48.07.44	9	7
39.03.33	4	3	41.09.00	2	2	48.07.47	2	2
39.03.34	4	3	42.01.00	12	10	48.14.04	9	7
39.03.53	4	3	42.02.10	18	15	48.15.10	9	7
39.03.54	2	2	42.02.20	18	15	48.15.34	2	2
39.03.81	4	3	42.02.30	18	15	48.15.35	9	7
39.03.82	2	2	42.02.41	18	15	48.16.01	0	0
39.07.11	6	5	42.02.49	18	15	48.16.02	0	0
39.07.13	0	0	42.03.01	10	9	48.16.03	0	0
39.07.14	0	0	42.03.02	10	9	48.16.04	6	5
39.07.15	9	7	42.03.09	10	9	48.16.05	6	5
39.07.16	6	5	42.04.00	3	3	48.16.06	6	5
39.07.17	16	14	43.01.10	5	4	48.16.07	2	2
39.07.18	6	5	43.01.20	5	4	48.16.08	0	0
39.07.19	6	5	43.02.01	6	5	48.16.11	6	5
39.07.35	9	7	43.02.09	6	5	48.16.12	3	3
39.07.40	10	9	43.03.01	10	9	48.16.19	6	5
39.07.46	11	10	43.03.09	10	9	48.18.00	9	7
39.07.47	14	12	43.04.09	10	9	48.19.01	5	4
39.07.61	0	0	44.13.21	9	7	48.19.02	0	0
39.07.62	16	14	44.13.29	5	4	48.19.09	9	7
39.07.63	6	5	44.19.00	10	9	48.21.21	11	10
39.07.66	6	5	44.20.00	11	10	48.21.31	10	9
39.07.67	6	5	44.21.00	9	7	48.21.32	16	14
39.07.69	9	7	44.23.01	6	5	48.21.40	6	5
39.07.71	6	5	44.23.02	6	5	48.21.53	14	12
39.07.77	4	3	44.23.03	6	5	48.21.55	6	5
39.07.79	6	5	44.23.04	10	9	48.21.56	10	9
39.07.81	11	10	44.23.09	9	7	48.21.57	9	7
40.07.00	5	4	44.24.00	16	14	49.01.01	3	3
40.08.01	9	7	44.25.01	6	5	49.07.09	2	2
40.13.02	10	9	44.25.03	6	5	49.08.00	9	7
40.13.09	10	9	44.27.01	14	12	49.09.00	16	14
40.14.01	0	0	44.27.02	6	5	49.10.00	2	2
40.14.03	6	5	44.27.09	16	14	49.11.19	9	7
40.14.11	6	5	44.28.83	6	5	49.11.29	9	7
41.01.11	0	0	44.28.84	9	7	50.04.00	4	3
41.01.19	2	2	44.28.87	6	5	50.05.00	4	3
41.01.20	2	2	44.28.88	16	14	50.07.00	4	3
41.01.30	2	2	44.28.94	11	10	50.09.00	4	3
41.01.40	2	2	46.02.01	14	12	51.01.10	0	0
41.01.50	2	2	46.02.02	14	12	51.01.20	0	0
41.01.60	2	2	46.03.01	2	2	51.01.30	0	0
41.02.10	3	3	48.05.20	9	7	51.01.40	0	0
41.03.00	2	2	48.05.41	3	3	51.01.50	0	0
41.04.00	2	2	48.07.39	6	5	51.01.60	0	0

	1986 %	1987 %		1986 %	1987 %		1986 %	1987 %
51.01.70	0	0	56.06.20	3	3	59.04.02	0	0
51.01.80	0	0	56.06.30	3	3	59.04.04	2	2
51.01.85	0	0	56.07.10	3	3	59.04.09	4	3
51.01.90	0	0	56.07.20	3	3	59.05.01	0	0
51.02.10	0	0	56.07.30	3	3	59.05.02	0	0
51.02.20	0	0	56.07.40	3	3	59.05.09	10	9
51.03.10	3	3	56.07.50	3	3	59.06.01	2	2
51.03.20	3	3	56.07.60	3	3	59.06.03	0	0
51.04.10	3	3	56.07.70	3	3	59.07.09	4	3
51.04.21	0	0	56.07.80	3	3	59.08.09	2	2
51.04.29	3	3	56.07.85	3	3	59.12.09	4	3
51.04.30	3	3	56.07.90	3	3	60.01.10	6	5
51.04.40	3	3	57.06.00	2	2	60.01.21	0	0
51.04.50	3	3	57.07.09	4	3	60.01.29	3	3
51.04.60	3	3	58.01.10	14	12	60.01.30	3	3
52.01.00	3	3	58.01.20	14	12	60.01.40	3	3
52.02.00	3	3	58.02.10	14	12	60.01.51	3	3
53.06.10	1	1	58.02.20	14	12	60.01.59	3	3
53.06.20	1	1	58.02.30	14	12	60.02.01	10	9
53.07.10	1	1	58.02.40	14	12	60.02.02	10	9
53.07.20	1	1	58.02.50	14	12	60.02.09	10	9
53.09.00	4	3	58.02.60	14	12	60.03.01	13	14
53.10.10	5	4	58.02.70	14	12	60.03.02	14	12
53.10.20	5	4	58.02.80	14	12	60.03.03	14	12
53.11.10	4	3	58.02.90	14	12	60.03.04	14	12
53.11.20	4	3	58.03.00	10	9	60.03.05	3	3
53.11.30	4	3	58.04.10	2	2	60.03.09	14	12
53.11.40	4	3	58.04.30	2	2	60.04.10	14	12
53.11.50	4	3	58.04.40	2	2	60.04.15	14	12
53.12.00	4	3	58.04.50	2	2	60.04.20	14	12
54.03.00	0	0	58.05.00	2	2	60.04.25	14	12
54.04.00	3	3	58.06.00	2	2	60.04.30	14	12
54.05.01	6	5	58.07.01	4	3	60.04.40	14	12
54.05.09	6	5	58.07.02	0	0	60.04.45	14	12
55.07.10	4	3	58.07.03	3	3	60.04.50	14	12
55.07.20	4	3	58.07.09	2	2	60.04.61	14	12
55.08.10	4	3	58.08.01	0	0	60.04.69	14	12
55.08.20	4	3	58.08.09	4	3	60.05.05	14	12
56.05.19	0	0	58.09.00	4	3	60.05.10	14	12
56.05.20	0	0	58.10.00	4	3	60.05.15	14	12
56.05.30	0	0	59.01.02	6	5	60.05.20	14	12
56.05.40	0	0	59.02.10	9	7	60.05.25	14	12
56.05.59	0	0	59.02.22	6	5	60.05.30	14	12
56.05.60	0	0	59.02.29	5	4	60.05.35	14	12
56.05.70	0	0	59.03.01	2	2	60.05.40	14	12
56.05.89	0	0	59.03.09	10	9	60.05.45	14	12
56.06.10	3	3	59.04.01	0	0	60.05.50	14	12

	1986 %	1987 %		1986 %	1987 %		1986 %	1987 %
60.05.55	14	12	61.02.91	14	12	62.02.81	6	5
60.05.60	14	12	61.02.92	14	12	62.02.89	16	14
60.05.65	14	12	61.02.93	14	12	62.03.01	0	0
60.05.70	14	12	61.02.94	14	12	62.03.02	0	0
60.05.75	14	12	61.02.95	14	12	62.03.09	0	0
60.05.82	14	12	61.02.96	14	12	62.04.11	6	5
60.05.89	14	12	61.02.97	14	12	62.04.12	12	10
60.06.10	4	3	61.02.98	14	12	62.04.19	12	10
60.06.21	2	2	61.03.10	14	12	62.04.21	6	5
60.06.22	10	9	61.03.20	14	12	62.04.22	12	10
60.06.29	6	5	61.03.30	14	12	62.04.29	12	10
61.01.05	14	12	61.03.41	14	12	62.05.11	0	0
61.01.10	14	12	61.03.49	14	12	62.05.12	0	0
61.01.15	14	12	61.03.51	14	12	62.05.19	12	10
61.01.20	14	12	61.03.59	14	12	63.01.00	6	5
61.01.25	14	12	61.03.61	14	12	63.02.00	6	5
61.01.30	14	12	61.03.69	14	12	64.01.09	10	9
61.01.35	14	12	61.04.11	14	12	64.02.01	14	12
61.01.40	14	12	61.04.12	14	12	64.02.02	14	12
61.01.45	14	12	61.04.19	14	12	64.02.05	14	12
61.01.50	14	12	61.04.21	14	12	64.02.09	14	12
61.01.55	14	12	61.04.22	14	12	64.03.00	10	9
61.01.60	14	12	61.04.29	14	12	64.04.00	10	9
61.01.65	14	12	61.04.31	14	12	65.03.00	10	9
61.01.70	14	12	61.04.32	14	12	65.05.00	10	9
61.01.75	14	12	61.04.39	14	12	65.06.02	10	9
61.01.80	14	12	61.05.00	14	12	68.01.00	6	5
61.01.85	14	12	61.06.00	14	12	68.02.01	14	12
61.01.90	14	12	61.07.00	14	12	68.02.03	14	12
61.01.95	14	12	61.09.10	14	12	68.02.09	9	7
61.02.05	14	12	61.09.21	14	12	68.08.01	6	5
61.02.10	14	12	61.09.29	14	12	68.11.01	6	5
61.02.15	14	12	61.10.00	14	12	68.11.09	12	10
61.02.20	14	12	61.11.00	3	3	68.15.00	6	5
61.02.25	14	12	62.01.10	16	14	68.16.02	6	5
61.02.30	14	12	62.01.20	16	14	69.06.00	6	5
61.02.35	14	12	62.01.30	16	14	69.13.01	14	12
61.02.40	14	12	62.01.40	16	14	69.13.09	16	14
61.02.45	14	12	62.01.50	16	14	70.07.01	9	7
61.02.50	14	12	62.02.10	16	14	70.08.00	9	7
61.02.55	14	12	62.02.20	16	14	70.09.00	16	14
61.02.60	14	12	62.02.30	16	14	70.14.01	14	12
61.02.65	14	12	62.02.40	16	14	71.12.00	10	9
61.02.70	14	12	62.02.50	16	14	71.16.00	10	9
61.02.75	14	12	62.02.60	16	14	73.14.02	3	3
61.02.80	14	12	62.02.71	6	5	73.21.01	10	9
61.02.85	14	12	62.02.79	16	14	73.21.02	6	5

				1986 %	1987 %		1986 %	1987 %
73.21.03	6	5	76.10.09	10	9	87.05.01	2	2
73.21.04	6	5	76.16.02	0	0	87.05.02	6	5
73.21.05	6	5	76.16.03	0	0	87.06.01	6	5
73.21.06	3	3	76.16.07	4	3	89.01.20	6	5
73.21.09	6	5	76.16.09	6	5	89.01.59	6	5
73.22.01	2	2	76.16.11	9	7	89.01.69	6	5
73.22.09	9	7	76.16.12	3	3	94.01.13	14	12
73.23.01	5	4	78.06.01	0	0	94.01.14	14	12
73.23.03	9	7	82.01.02	4	3	94.01.19	14	12
73.23.04	0	0	83.03.01	6	5	94.01.20	14	12
73.23.09	10	9	83.06.01	11	10	94.03.11	10	9
73.31.01	9	7	83.07.04	6	5	94.03.12	14	12
73.31.09	9	7	83.07.05	11	10	94.03.13	14	12
73.37.01	6	5	83.07.09	14	12	94.03.14	14	12
73.37.02	6	5	83.13.02	11	10	94.03.15	14	12
73.37.03	2	2	83.13.03	0	0	94.03.19	14	12
73.37.09	6	5	83.14.00	11	10	94.03.21	10	9
73.38.21	9	7	84.11.41	2	2	94.03.22	14	12
73.38.22	12	10	84.11.42	2	2	94.03.23	14	12
73.40.41	0	0	84.12.00	4	3	94.03.24	14	12
73.40.42	0	0	84.15.33	2	2	94.03.29	14	12
73.40.43	0	0	84.15.39	2	2	94.03.31	10	9
73.40.44	0	0	84.17.23	4	3	94.03.32	14	12
73.40.45	0	0	84.22.12	1	1	94.03.39	14	12
73.40.46	0	0	84.22.31	2	2	94.04.00	14	12
73.40.48	0	0	84.22.61	4	3	96.01.01	11	10
73.40.49	4	3	84.22.62	6	5	96.01.03	16	14
73.40.51	11	10	84.30.15	0	0	96.01.05	16	14
73.40.55	9	7	85.01.21	6	5	96.01.07	11	10
74.19.03	4	3	85.01.71	6	5	96.01.09	16	14
74.19.05	9	7	85.01.79	6	5	97.02.00	16	14
75.06.01	9	7	85.04.10	6	5	97.03.00	14	12
76.01.10	0	0	85.12.51	12	10	97.04.03	14	12
76.01.20	0	0	85.12.52	12	10	97.07.02	9	7
76.08.00	6	5	85.12.53	12	10	97.07.09	9	7
76.09.00	9	7	85.19.17	6	5	98.02.09	6	5
76.10.02	5	4	85.19.19	6	5	98.07.00	12	10
76.10.04	9	7	85.24.00	4	3	98.12.00	16	14

Hafi tollar á vörum sem falla undir önnur tollskrárnúmer en upp eru talin í þessari málsgrein verið lækkaðir, samkvæmt heimild í 13. tl. 3. gr. tollskrárlaga, til samræmis við tolla á hliðstæðum vörum sem falla undir tollskrárnúmer upptalin í þessari málsgrein skulu tollar á slíkum spönskum upprunavörum vera hinir sömu og gilda fyrir ofangreind tollskrárnúmer sem tollar hafa verið samræmdir við.

Við tollafgreiðslu á upprunavörum frá Portúgal sem flokkast undir eftirtalin tollskrárnúmer skal frá og með 1. mars til og með 31. desember 1986 og á árinu 1987 greiða toll samkvæmt tolltöxtum þeim sem tilgreindir eru hér á eftir:

	1986 %	1987 %			1986 %	1987 %		1986 %	1987 %
05.04.00	1	2		16.04.02	22	22	16.05.04	22	22
05.15.00	1	2		16.04.03	22	22	16.05.09	22	22
14.02.00	1	2		16.04.04	22	22	20.02.01	1	3
14.03.00	1	2		16.04.05	22	22	21.03.00	2	4
14.05.00	1	2		16.04.06	22	22	21.04.01	2	4
15.04.10	1	2		16.04.07	22	22	21.04.02	2	4
15.04.20	1	2		16.04.08	22	22	21.04.09	2	4
15.04.30	1	2		16.04.09	22	22	21.05.29	2	4
15.05.00	1	2		16.04.11	22	22	22.01.01	2	4
15.06.00	1	2		16.04.12	22	22	22.08.00	1	2
15.12.09	2	4		16.04.19	22	22	23.01.10	1	2
16.03.00	2	4		16.05.01	22	22	23.01.20	1	2
16.04.01	22	22		16.05.02	22	22	24.02.32	1	2
				16.05.03	22	22			

Um aðrar portúgalskar upprunavörur gilda tollfrelsisákvæði 1. og 2. mgr. þessarar greinar.

4. gr.

Auglýsing þessi, sem sett er samkvæmt heimild í 6. tl. 3. gr. laga nr. 120 31. desember 1976 um tollskrá o.fl. með síðari breytingum, öðlast gildi frá og með 1. mars 1986.

Jafnframt er frá sama tíma felld úr gildi auglýsing nr. 267 4. júní 1980 um sérstaka tollmeðferð vegna viðskiptasamnings EFTA-landanna og Spánar svo og auglýsingar nr. 319/1983 og 73/1985 um breytingar á henni. Þó skulu EUR. 1 flutningsskírteini og EUR. 2 eyðublöð sem gefin hafa verið út samkvæmt ákvæðum hennar fyrir gildistöku þessarar auglýsingar halda gildi sínu, enda hafi þeim verið framvísað í samræmi við ákvæði auglýsingar nr. 267/1980 með síðari breytingum.

Fjármálaráðuneytið, 28. febrúar 1986

F. h. r.
Sigurgeir A. Jónsson.

Guðrún Ásta Sigurðardóttir.

1. mars 1986 Nr. 102

REGLUGERÐ

um tollafgreiðslugjald.

1. gr.

Greiða skal í ríkissjóð 1% tollafgreiðslugjald vegna tollmeðferðar á innfluttum vörum.

Gjaldið skal lagt á tollverð innfluttrar vöru og gilda um ákvörðun tollverðs ákvæði laga nr. 120/1976 um tollskrá o.fl. með síðari breytingum.

Vörur sem tilgreindar eru í 2. gr. eru undanþegnar tollafgreiðslugjaldi og skal tollverð þeirra dregið frá heildartollverði vörusendingar áður en tollafgreiðslugjald er ákveðið.

Hafi vörusending verið sett í tollvörugeymslu skal 1% tollafgreiðslugjald eingöngu greitt af tollverði þeirra vara sem 1% gjaldið hvílir á og tollafgreiddar eru hverju sinni úr tollvörugeymslu.

2. gr.

Undanþegnar tollafgreiðslugjaldi skv. reglugerð þessari eru eftirtaldar vörur:

1. Vörur sem falla undir I—IV flokk 1. gr. laga nr. 120/1976 um tollskrá o.fl. með síðari breytingum.
2. Skip og flugvélar.
3. Flugvélaeldsneyti, gasolía og brennsluolía.
4. Vörur sem tollfrjálsar eru skv. 2. gr., 1.—12., 16., 17.—18., 21., 8. mgr. 27., 33., 35., 37., 40., 44., 49., 58., og 42. tl. 3. gr. laga nr. 120/1976 um tollskrá o.fl. með síðari breytingum og 2. mgr. 5. gr. laga nr. 33/1980 um breyting á lögum nr. 107/1978 um sérstakt tímabundið vörugjald.
5. Vörur sem við innflutning eru tollfrjálsar skv. 1. gr. laga nr. 120/1976 um tollskrá o.fl. með síðari breytingum, án tillits til uppruna, og ekki eru vörugjaldsskyldar skv. 1. gr. laga nr. 107/1978 um sérstakt tímabundið vörugjald með síðari breytingum.
6. Vörur til álbræðslunnar í Straumsvík, járnblendiverksmiðjunnar á Grundartanga og Áburðarverksmiðju ríkisins sem undanþegnar eru aðflutningsgjöldum samkvæmt ráðuneytisbréfum, dags. 6. júní 1967, 7. nóvember 1978 og 15. nóvember 1978.
7. Vörur sem upprunnar eru í aðildarríkjum Fríverslunarsamtaka Evrópu og Efnahagsbandalags Evrópu og við tollafgreiðslu eru undanþegnar tolli samkvæmt E-dálki 1. gr. laga nr. 120/1976 um tollskrá o.fl. með síðari breytingum eða undanþegnar eru tolli skv. 13. tl. 3. gr. sömu laga, enda séu við tollafgreiðslu vara þessara uppfyllt skilyrði auglýsingar nr. 680/1980, með síðari breytingum, um sérstaka tollmeðferð vegna aðildar Íslands að Fríverslunarsamtökum Evrópu (EFTA) og samnings Íslands við Efnahagsbandalag Evrópu (EBE) og viðbótarbókana við þann samning vegna aðildar Grikklands, Portúgals og Spánar að Efnahagsbandalagi Evrópu. Sama gildir um upprunavörur frá Spáni og Portúgal sem tollar fara lækkandi eða hækkandi á skv. 3. og 4. gr. auglýsingar nr. 101/1986.
8. Vörur sem tollmeðferð hljóta samkvæmt ákvæðum II—IV kafla laga nr. 47/1960 um tollvörugeymslur o.fl. svo og vörur sem undanþegnar eru aðflutningsgjöldum við innflutning skv. 8. gr. viðbætis við varnarsamning milli Íslands og Bandaríkjanna um réttarstöðu Bandaríkjanna og eignir þeirra, sbr. lög nr. 110/1951.
9. Sendingar sem heimilt er að afhenda viðtakendum án útgáfu aðflutningsskýrslu, enda séu þær að fobverðmæti innan við kr. 1.000.

Af vörum sem tollur eða önnur aðflutningsgjöld hafa verið felld niður af samkvæmt heimild í fjárlögum eða öðrum lögum skal greiða tollafgreiðslugjald samkvæmt reglugerð þessari.

3. gr.

Innflytjendur, sem heimild hafa til að greiða aðflutningsgjöld af efni til skipasmíða og viðgerða með skuldarviðurkenningu, sbr. ráðuneytisbréf, dags. 4. febrúar 1985, skal jafnframt heimilt að greiða tollafgreiðslugjald af sömu vörum með skuldarviðurkenningu ásamt aðflutningsgjöldum.

Reglur um endurgreiðslu tolla vegna skipasmíða og skipaviðgerða sem settar eru samkvæmt heimild í 28. tl. 3. gr. tollskrárlaga skulu gilda um framkvæmd endurgreiðslu tollafgreiðslugjalds, eftir því sem við getur átt, m.a. lágmarksfjárhæð endurgreiðslubeiðni

með þeim leiðréttingum sem leiðir af 2. málsl. þessarar málsgreinar. Heildarendurgreiðsluhlutfall vegna nýsmíði skipa og báta skal vera 0,25% vegna álagningar tollafgreiðslugjalds sem endurgreitt skal með sama hætti og tollur og eftir því sem við verður komið í þeim áföngum sem þar greinir. Af efni, vélum og tækjum til skipaviðgerða skal tollafgreiðslugjaldið endurgreitt að fullu samkvæmt framlagðri aðflutningsskýrslu.

4. gr.

Tollafgreiðslugjald skv. 1. gr. skal innheimt við tollafgreiðslu með aðflutningsgjöldum og gilda um innheimtu og lögvernd þess ákvæði laga nr. 47/1960 um tollvörugeymslur o.fl., laga nr. 59/1969 um tollheimtu og tolleftirlit og laga nr. 120/1976 um tollskrá o.fl með síðari breytingum, svo og reglugerða og auglýsinga settra samkvæmt þeim.

5. gr.

Reglugerð þessi, sem sett er samkvæmt heimild í 1. og 2. gr. laga nr. 5 27. febrúar 1982 um breytta tekjuöflun ríkissjóðs vegna ráðstafana í efnahagsmálum, sbr. 13. gr. laga nr. 3 1. mars 1986 um ráðstafanir í ríkisfjármálum, verðlags- og lánsfjármálum 1986, öðlast þegar gildi. Jafnframt er felld úr gildi reglugerð nr. 230/1982 um sama efni svo og reglugerð nr. 542/1982 um breyting á henni.

Fjármálaráðuneytið, 1. mars 1986.

F. h. r.
Sigurgeir A. Jónsson.

Guðrún Ásta Sigurðardóttir.

28. febrúar 1986 Nr. 103

REGLUGERÐ

um hækkun bóta almannatrygginga.

1. gr.

Upphæðir bóta almannatrygginga samkvæmt lögum nr. 67/1971, um almannatryggingar, með síðari breytingum, skulu hækka um 5% frá 1. mars 1986 að telja frá því sem þær voru 28. febrúar 1986. Bætur samkv. 19. gr. skulu hækka jafnmikið frá sama tíma.

2. gr.

Sérstök lífeyrisuppbót kr. 3 000,00, skal greidd með aprílbótum þeim elli- og örorkulífeyrisþegum, sem njóta óskertrar tekjutryggingar. Þeir, sem njóta skertrar tekjutryggingar, fá hlutfallslega lægri lífeyrisuppbót.

3. gr.

Reglugerð þessi er sett samkvæmt 79. gr. laga nr. 67/1971 og öðlast þegar gildi.

Heilbrigðis- og tryggingamálaráðuneytið, 28. febrúar 1986.

Ragnhildur Helgadóttir.

Jón Ingimarsson.

REGLUGERÐ

um sérstakt gjald af bifreiðum.

I. KAFLI

Almenn ákvæði.

1. gr.

Greiða skal ríkissjóð sérstakt gjald af bifreiðum, nema annað sé ákveðið samkvæmt ákvæðum reglugerðar þessarar.

2. gr.

Gjald af bifreiðum skal lagt á í eftirfarandi fjórum flokkum miðað við eigin þyngd eða sprengirými aflvélar mælt í rúmsentimetrum:

	Eigin þyngd kg	Sprengirými cm^3	Gjald %
I	0–1100	0–2000	0
II	1101–1300	2001–2300	4
III	1301–1500	2301–3000	8
IV	>1500	>3000	12

Við flokkun til gjaldskyldu í lægri gjaldflokk, komi fleiri en einn til álita skv. 1. mgr., nægir að annað skilyrðið, eigin þyngd eða sprengirými, sé uppfyllt. Með „eigin þyngd" er átt við þyngd bifreiðar eins og hún er skýrgreind samkvæmt staðli Alþjóðlegu stöðlunarstofnunarinnar ISO, nr. 1176 Road vehicles — Weights — Vocabulary (töluliður 4.6), og er þá miðað við ökutæki tilbúin til aksturs m.a. með olíu, kælimiðli, eldsneyti, rafgeymi, aukahjólbarða og verkfærasetti.

3. gr.

Ökutæki í eftirtöldum tollskrárnúmerum skulu undanþegin sérstöku gjaldi af bifreiðum:

87.01.20 Dráttarbifreiðar með burðarþol 6 tonn og þar yfir, fyrir festivagna.
87.02.12 Ökutæki á beltum,yfir 400 kg að eigin þyngd.
87.02.17 Ökutæki með burðarþol 6 tonn og þar yfir,til flutnings bæði á mönnum og vörum.
87.02.29 Almenningsbifreiðar, sem hannaðar eru til flutnings á færri en 30 farþegum að meðtöldum ökumanni.
87.02.31–32 Grindur með hreyfli og ökumannshúsi með burðarþol 6 tonn og þar yfir.
87.02.35 Flutningstæki fyrir grjót o.þ.h.
87.02.37–38 Vörubifreiðar með burðarþol 6 tonn og þar yfir.
87.02.43 Sjúkrabifreiðar.
87.03.01–09 Bifreiðar til sérstakrar notkunar. Bifreiðar sem eru knúnar rafhreyfli.

Bifreiðar í eigu erlendra sendiráða, sendiræðisskrifstofa, diplómatískra sendimanna og sendiræðismanna skulu undanþegnar gjaldskyldu samkvæmt reglugerð þessari, enda sé slíkt skylt samkvæmt milliríkjasamningum sem Ísland er aðili að eða sendimenn og sendisveitir njóti sams konar fríðinda hjá viðkomandi ríki. Sama skal gilda að því er varðar alþjóðasamtök og -stofnanir sem hér eru.

II. KAFLI
Innfluttar bifreiðar og bifhjól.

4. gr.

Við innflutning gjaldskyldra bifreiða skal gjald skv. 2.gr. lagt á tollverð þeirra eins og það er ákveðið samkvæmt ákvæðum laga nr. 120/1976 um tollskrá o.fl. með áorðnum breytingum. Gjaldið skal innheimt við tollafgreiðslu á innfluttum gjaldskyldum bifreiðum ásamt aðflutningsgjöldum.

5. gr.

Innflytjandi bifreiðar skal afhenda viðkomandi tollyfirvaldi, ásamt aðflutningsskýrslu, umsókn á þar til gerðu eyðublaði um skráningu ökutækis þar sem m.a. skal gerð grein fyrir eigin þyngd og stærð sprengirýmis aflvélar viðkomandi ökutækis (kW ef um rafknúna bifreið er að ræða), sbr. 2. gr.

Eyðublöð vegna umsóknar um skráningu ökutækis fást hjá tollyfirvöldum.

III. KAFLI
Innlend samsetning.

6. gr.

Bifreiðar sem settar eru saman hér á landi eru gjaldskyldar skv. 2. gr. sbr. þó 3. gr. og er óheimilt að skrásetja þær fyrr en sérstakt gjald samkvæmt reglugerð þessari hefur verið greitt.

7. gr.

Gjald af bifreiðum sem framleiddar eru eða settar saman hér á landi skal greitt áður en skráning þeirra fer fram. Gjaldið skal lagt á framleiðsluverð þeirra. Sé erfiðleikum bundið að ákvarða framleiðsluverð er heimilt að meta það. Skal við matið höfð hliðsjón af tollverði hliðstæðra innfluttra ökutækja eða framleiðsluverð hliðstæðra ökutækja framleiddra hérlendis.

8. gr.

Gjaldskyldir samkvæmt ákvæðum þessa kafla eru allir þeir sem setja saman bifreiðar hér á landi, hvort sem er til endursölu eða eigin nota.

Þeir sem gjaldskyldir eru samkvæmt þessari grein skulu ótilkvaddir greiða innheimtumanni ríkissjóðs í því umdæmi þar sem þeir eru heimilisfastir gjald það sem þeim ber að standa skil á. Greiðslu, sem innt skal af hendi áður en skráning bifreiðar fer fram, skal fylgja skýrsla á þar til gerðu eyðublaði um hina gjaldskyldu bifreið ásamt umsókn um skráningu, sbr. 5. gr.

IV. KAFLI
Ýmis ákvæði.

9. gr.

Við flokkun á bifreiðum til gjaldskyldu skulu gjaldskyldir aðilar, ef tollstjóri telur ástæðu til, leggja fram upplýsingar frá framleiðanda ökutækis um eigin þyngd og stærð sprengirýmis aflvélar viðkomandi ökutækis. (kW ef um rafknúna bifreið er að ræða), sbr. 2. gr.

10. gr.

Lögreglustjóri eða bifreiðaeftirlit skulu ganga úr skugga um við skráningu bifreiðar að gjald skv. 2. gr. hafi verið greitt. Komi í ljós að gjald sé vangreitt skal viðkomandi tollyfirvaldi þegar tilkynnt um það.

11. gr.

Sérstakt bifreiðargjald sem lagt er á samkvæmt reglugerð þessari myndar gjaldstofn til söluskatts.

12. gr.

Að því leyti sem eigi er ákveðið í reglugerð þessari um gjaldskyldu, álagningu, úrskurð um flokkun til gjaldskyldu, innheimtu, veð, sektir, viðurlög, refsingar og aðra framkvæmd varðandi sérstakt gjald af bifreiðum skulu gilda eftir því sem við getur átt ákvæði laga nr. 120/1976 um tollskrá o.fl., laga nr. 59/1969 um tollheimtu og tolleftirlit og laga nr. 47/1960 um tollvörugeymslur o.fl. með áorðnum breytingum svo og reglugerða og annarra fyrirmæla settra samkvæmt þeim.

13. gr.

Reglugerð þessi er sett samkvæmt heimild í 16. gr., sbr. 35. gr. laga nr. 4/1960 um efnahagsmál, til að öðlast gildi þegar í stað og birtist til eftirbreytni þeim sem hlut eiga að máli. Jafnframt er úr gildi numin reglugerð nr. 225/1982 um sérstakt gjald af bifreiðum og bifhjólum með síðari breytingum svo og önnur þau fyrirmæli er kunna að brjóta í bága við reglugerð þessa.

Fjármálaráðuneytið, 1. mars 1986.

F.h.r.
Sigurgeir A. Jónsson.

Lárus Ögmundsson.

Nr. 105 28. febrúar 1986

REGLUGERÐ

um breyting á reglugerð nr. 468 20. desember 1985, um innheimtu þinggjalda á árinu 1986.

1. gr.

2. gr. reglugerðarinnar orðist svo:

Á fyrstu tveim reglulegum gjalddögum þinggjalda á árinu 1986, þ. e. 1. febrúar og 1. mars, skal hver gjaldandi greiða 13% þeirra þinggjalda er honum bar að greiða á árinu 1985. Hinn 1. apríl og þar til álagning liggur fyrir skal hver gjaldandi greiða á hverjum gjalddaga 11,67% þeirra þinggjalda er honum bar að greiða á árinu 1985.

2. gr.

Reglugerð þessi, sem sett er samkvæmt heimild í 110 gr. og 119 gr. laga nr. 75/1981, um tekjuskatt og eignarskatt, öðlast þegar gildi.

Fjármálaráðuneyti, 28. febrúar 1986.

Þorsteinn Pálsson.

Höskuldur Jónsson.

TILKYNNING

um lækkun á gjaldskrám hitaveitna og rafveitna.

Við undirbúning nýgerðra kjarasamninga beindi ríkisstjórnin þeim tilmælum til sveitarfélaga að gjaldskrár rafveitna yrðu lækkaðar um 10% og gjaldskrár hitaveitna um 7%.

Jákvæð viðbrögð fengust við þessum tilmælum og í framhaldi af því ákvað ríkisstjórnin, með lögum nr. 3, 1. mars 1986, um ráðstafanir í ríkisfjármálum, verðlags- og lánsfjármálum 1986, að verðjöfnunargjald af raforkusölu yrði fellt niður, frá og með 1. mars 1986.

Með vísan til framanritaðs hefur iðnaðarráðuneytið óskað eftir því að öll orkufyrirtæki landsins sendi ráðuneytinu, til staðfestingar og birtingar, nýjar gjaldskrár og tekur fram, að þar sem hér er um ívilnandi stjórnvaldsaðgerð að ræða geti gjaldskrárnar tekið gildi frá og með 1. mars 1986, þótt þær verði ekki birtar í B-deild Stjórnartíðinda fyrr en eftir þann dag.

Iðnaðarráðuneytið, 1. mars 1986.

F. h. r.
Páll Flygenring.

Guðrún Skúladóttir.

26. febrúar 1986 Nr. 107

AUGLÝSING

um undanþágu frá greiðslu söluskatts af fjármögnunarleigu.

1. gr.

Þrátt fyrir ákvæði 7. tl. 10. gr. reglugerðar nr. 486/1982 um söluskatt með síðari breytingum skal ekki innheimta söluskatt af greiðslum sem inntar eru af hendi samkvæmt samningum um fjármögnunarleigu, sbr. 3. gr., á vélum, tækjum og búnaði sem getið er um í 2. gr. og notaðar eru í atvinnurekstri, enda séu önnur skilyrði auglýsingar þessarar uppfyllt.

2. gr.

Undanþága frá greiðslu söluskatts skv. 1. gr. tekur einugis til samninga um fjármögnunarleigu á vélum og tækjum sem falla undir 84.—90. kafla og 92. kafla 1. gr. tollskrárlaga nr. 120/1976 með síðri breytingum. Jafnframt skal kaupverð þeirra véla og tækja sem hver einstakur samningur tekur til aldrei vera lægra en 250 000 kr. samtals.

Af greiðslum skv. samningum um fjármögnunarleigu á öðrum vörum en um ræðir í 1. mgr. þessarar greinar, svo sem af verkfærum, áhöldum, húsgögnum, innréttingum, byggingarefni og hlutum til mannvirkja, skal ætíð greiddur söluskattur.

3. gr.

Undanþága frá greiðslu söluskatts skv. 1. gr. tekur einungis til samninga sem gerðir eru a. m. k. til þriggja ára. Þá skal í samningum þessum kveðið á um rétt leigutaka til þess að framlengja samninginn á þann veg að reglubundnar greiðslur til leigusala verði ekki hærri en sem svarar 1/10 hluta af fyrri greiðslum fyrir jafnlangt tímabil, að teknu tilliti til verðlagsþróunar. Samningsaðilum skal vera óheimilt að segja samningum þessum upp á samningstímanum nema um sé að ræða vanefndir af hálfu annars hvors þeirra á skyldum sínum samkvæmt þeim.

4. gr.

Söluskattur skal ætíð greiddur við kaup eða innflutning leigusala á tækjum sem um ræðir í 2. gr. Sé leigusali framleiðandi leigumunar skal greiða söluskatt af honum í síðasta lagi við afhendingu hans til leigutaka.

Falli starfsemi leigutaka undir reglur um samkeppnisiðnað skulu reglur 3. og 4. gr. auglýsingar nr. 8/1981 gilda eftir því sem við getur átt um innflutning eða kaup leigusala á leigumun sem getið er í 1. gr. nefndrar auglýsingar.

5. gr.

Aðilar sem stunda söluskattsfrjálsa fjármögnunarleigu (leigusalar) skulu tilkynna viðkomandi skattstjóra um þennan þátt starfsemi sinnar innan mánaðar frá því að auglýsing þessi tekur gildi. Á sama hátt skulu þeir sem hefja starfsemi af þessu tagi eftir að auglýsing þessi tekur gildi tilkynna það skattstjóra um leið og starfsemin hefst. Ákvæði 5. gr. reglugerðar nr. 486/1982 um söluskatt skulu gilda um tilkynningar þessar eftir því sem við getur átt.

6. gr.

Séu skilyrði auglýsingar þessarar uppfyllt skal leigusali ekki innheimta söluskatt af leigu skv. samningum um fjármögnunarleigu. Viðskiptum þessum ber að halda greinilega aðgreindum í bókhaldi. Stundi leigusali jafnframt söluskattsskylda starfsemi ber honum að gera grein fyrir viðskiptum þessum á viðeigandi hátt á söluskattsskýrslu.

Fjármálaráðherra getur, ef sérstakar ástæður eru fyrir hendi vikið frá skilyrðum þeim sem sett eru í reglugerð þessari.

7. gr.

Að svo miklu leyti sem ekki er sérstaklega kveðið á um annað í auglýsingu þessari skulu ákvæði reglugerðar nr. 486/1982 um söluskatt með síðari breytingum gilda um framkvæmd hennar.

8. gr.

Auglýsing þessi, sem sett er skv. heimild í lögum nr. 10/1960 um söluskatt með síðari breytingum, öðlast þegar gildi.

Fjármálaráðuneytið, 26. febrúar 1986.

Þorsteinn Pálsson.

Lárus Ögmundsson.

STJÓRNARTÍÐINDI B 11 — 1986

5. mars 1986 195 Nr. 108

AUGLÝSING

um ábyrgðartryggingar ökutækja.

1. gr.

Samkvæmt heimild í 3. málsgr. 70. gr. umferðarlaga nr. 40 23. apríl 1968, sbr. lög nr. 65 16. maí 1978, er ákveðið, að vátryggingarfjárhæðir ábyrgðartrygginga ökutækja samkvæmt 1. og 2. málsgr. 70. gr. umferðarlaga, sbr. lög nr. 31 22. maí 1980, skuli vera kr. 33 600 000,00 fyrir hvert vélknúið ökutæki, sem flytja má fleiri farþega en tíu, og kr. 16 800 000,00 fyrir önnur ökutæki.

2. gr.

Samkvæmt heimild í 1. málsgr. 73. gr. umferðarlaga, sbr. lög nr. 16 30. apríl 1982, er ákveðið, að eigin áhætta þess, sem fébótaábyrgð ber á tjóni samkvæmt 69. gr. umferðarlaga, skuli vera kr. 5 600,00, ef tjónið nemur þeirri fjárhæð, en ella ber hann ábyrgð á tjóninu að fullu.

3. gr.

Ákvæði auglýsingar þessarar gilda frá 8. mars 1986. Jafnframt fellur úr gildi auglýsing nr. 105 22. febrúar 1985 um ábyrgðartryggingar ökutækja.

Dóms- og kirkjumálaráðuneytið, 5. mars 1986.

Jón Helgason.

Ólafur W. Stefánsson.

21. febrúar 1986 Nr. 109

REGLUGERÐ

um breytingu á reglugerð um kjarasamninga starfsmanna sveitar- og sýslufélaga nr. 236 frá 9. júní 1976.

1. gr.

3. gr. reglugerðarinnar orðist svo:

Launanefnd sveitarfélaganna fer með fyrirsvar sveitarfélaga að fengnu umboði sveitarstjórna og sýslunefnda að því er varðar gerð aðalkjarasamnings. Að öðrum kosti fer sveitarstjórn eða sýslunefnd með gerð aðalkjarasamnings. Aðalkjarasamningur, sem gerður er af Launanefnd sveitarfélaganna, þarf ekki staðfestingu viðkomandi sveitarstjórnar.

Sveitarstjórnir og sýslunefndir fara með fyrirsvar síns sveitarfélags, að því er varðar gerð sérkjarasamninga við starfsmenn sína. Heimilt er sveitarstjórn að fela Launanefnd sveitarfélaganna gerð sérkjarasamninga.

Ríkisprentsmiðjan Gutenberg

Samningsaðilar geta skipað nefnd til að annast samninga af sinni hendi.

Launanefnd sveitarfélaganna eða aðili, sem hún felur slíkt umboð, er heimilt að fela einstökum sveitarstjórnum og sýslunefndum gerð aðalkjarasamnings, enda óski viðkomandi sveitarstjóri eftir slíku samningsumboði.

Ákveði sveitarstjórn eða sýslunefnd að afturkalla umboð sitt til Launanefndar til gerðar tiltekinna tegunda samninga, skal senda tilkynningu um það í ábyrgðarbréfi til stjórnar Launanefndar eigi síðar en 3 mánuðum áður en viðkomandi samningur rennur út.

3. mgr. 21. gr. reglugerðarinnar orðist svo:

Formaður Launanefndar sveitarfélaganna greiðir atkvæði fyrir hönd sveitar- og sýslufélaga að höfðu samráði við framkvæmdastjóra hlutaðeigandi sveitarfélaga. Fari sveitarstjórn með gerð aðalkjarasamnings, greiðir hlutaðeigandi borgar-, bæjar- eða sveitarstjóri atkvæði.

Reglugerð þessi sem sett er skv. 41. gr. laga nr. 29/1976 öðlast þegar gildi.

Félagsmálaráðuneytið, 21. febrúar 1986.

F. h. r.
Hallgrímur Dalberg.

Þórhildur Líndal.

Nr. 110 24. febrúar 1986

REGLUGERÐ

um breyting á reglugerð nr. 145/1982, um launaskatt.

1. gr.

2. mgr. 14. gr. reglugerðarinnar orðist svo:

Þeim gjaldendum sem eigi greiða hærri laun að meðaltali til annarra á mánuði en 69 000 kr. á uppgjörstímabilinu er þó heimilt að skila greinargerð ásamt greiðslu á gjalddaga þess uppgjörstímabils þegar samanlögð greidd vinnulaun ná 690 000 kr. en eftir það á hverjum gjalddaga vegna þess árs. Ef greidd vinnulaun til annarra ná eigi 690 000 kr. á árinu er gjaldanda heimilt að skila greinargerð ásamt greiðslu einu sinni á ári eins og um uppgjör fyrir mánuðina nóvember og desember væri að ræða.

2. gr.

Reglugerð þessi, sem sett er samkvæmt heimild í 12. gr. laga nr. 14 15. mars 1965 með áorðnum breytingum, sbr. heimild í 3. mgr. 3. gr. nefndra laga, öðlast þegar gildi og kemur í fyrsta sinn til framkvæmda við greiðslu launaskatts fyrir fyrsta uppgjörstímabil 1986, sbr. 1. mgr. 3. gr. nefndra laga. Jafnframt fellur úr gildi reglugerð nr. 153/1985.

Fjármálaráðuneytið, 24. febrúar 1986.

F.h.r.
Lárus Ögmundsson.

Snorri Olsen.

Stjórnartíðindi B 11 nr. 108—110. Útgáfudagur 7. mars 1986.

STJÓRNARTÍÐINDI B 12 — 1986

24. febrúar 1986 197 Nr. 111

GJALDSKRÁ

fyrir Hitaveitu Reykjavíkur.

I. KAFLI

1. gr.

Hitaveitan selur afnot af heitu vatni úr veitukerfum þeim sem gerð hafa verið og verða gerð eftir þeim reglum, sem settar eru í gjaldskrá þessari.

2. gr.

Hitaveitan lætur hverju húsi, sem er í sambandi við vatnsæðar hennar, í té vatnsmagn, er ætla má að nægi til fullrar hitunar, enda séu ofnar hússins nægilega stórir, að dómi hitaveitunnar.

Vatnsrennsli að húsinu verður takmarkað um hemil, eftir því sem þörf krefur, og er starfsmönnum hitaveitunnar einum heimilt að breyta stillingu hans.

II. KAFLI

3. gr.

Fyrir afnot heita vatnsins skal greiða samkvæmt vatnsmæli fyrir hvern rúmmetra vatns kr. 20,00.

Hitaveitunni er heimilt að selja heitt vatn um stillanlegan, sjálfvirkan hemil, og miðast þá gjaldið til hitaveitunnar fyrir selda orku við það hámarksrennsli, sem hemillinn er stilltur á.

Hitaveitan breytir stillingu hemils eftir óskum húseiganda frá tengidegi til 1. mars næst á eftir, en síðar verður hemilstillingu að jafnaði einungis breytt einu sinni á ári og skal beiðni um breytingu komið á framfæri við hitaveituna fyrir 1. mars ár hvert.

Hámarksstilling hemils gildir allt árið, þótt orkunotkun verði minni hluta úr ári.

Gjald fyrir hvern mínútulítra er kr. 5 300,00 á ári.

Þar til vatnsmælir eða hemill hefur verið settur upp, og ef vatnsmælir eða hemill bilar, áætlar hitaveitan vatnsnotkunina með hliðsjón af hitaþörf hússins.

Hitaveitan lætur húseigendum í té aukamæla eða aukahemla, ef þess er óskað.

4. gr.

Fyrir hverja húsveitu (1 mæli eða 1 hemil) er greitt fast mánaðargjald, sem fer eftir stærð mælis eða hemils sem hér segir:

a) fyrir mæli eða hemil allt að ¾″	kr. 180,00
b) fyrir mæli eða hemil 1″—2″	kr. 390,00
c) fyrir mæli eða hemil 3″ og stærri	kr. 780,00

5. gr.

Hitaveitugjöld skv. 3. og 4. gr. verða krafin mánaðarlega, þegar eftir mælisálestur ef selt er eftir vatnsmæli, en miðast við mánaðarmót ef um hemil er að ræða.

B 23

Ríkisprentsmiðjan Gutenberg

Þó er heimilt að láta líða lengri tíma en einn mánuð á milli álestra og fækka gjalddögum.

Óski notandi þess að lesið sé á mælitæki hans utan reglubundins álestrartíma hitaveitunnar og honum gerður sérstakur reikningur, skal hann greiða fyrir það gjald kr. 530,00.

6. gr.

Gjalddagi hitaveitugjalda er við framvísun reiknings eða tilkynningar um reikningsupphæð. Sé reikningur ekki greiddur við fyrstu sýningu, ber gjaldanda að greiða hann, þar sem hitaveitan ákveður. Það eru vanskil, ef gjöldin eru ekki að fullu greidd innan 10 daga frá gjalddaga.

7. gr.

Stofngjald hitaveitunnar skal vera sem hér segir fyrir eina heimæð:

Rúmmál húss: (utanmál) m^3	Stofngjald		
Allt að 400	55 400,00		
400— 2 000	55 400,00	fyrir	400 m^3 + 46,00 kr/m^3 þar yfir
2 000— 6 000	129 000,00	fyrir	2 000 m^3 + 39,00 kr/m^3 þar yfir
6 000—10 000	285 000,00	fyrir	6 000 m^3 + 34,00 kr/m^3 þar yfir
Meira en 10 000	421 000,00	fyrir	10 000 m^3 + 30,00 kr/m^3 þar yfir

Nú eru fleiri en eitt hitunarkerfi í húsinu með sérstökum mælum eða hemlum frá hitaveitunni og skal greiða kr. 6 800,00 í aukagjald fyrir hvern mæli eða hemil umfram þann fyrsta.

8. gr.

Hitaveitu Reykjavíkur er heimilt að hækka eða lækka hitaveitugjöld í sama hlutfalli og vísitala byggingarkostnaðar. Þó skal meðalheildarkostnaður við hitun húsa með hitaveitu ekki fara fram úr 80% af meðalheildarkostnaði hitunar með olíukyndingu.

9. gr.

Nú er tengingu húss lokið og er þá stofngjaldið gjaldkræft. Þó er heimilt að veita gjaldfrest allt að 5 árum, ef samið er um það á gjalddaga. Í slíkum samningi skal kveðið á um vexti af eftirstöðvum gjaldsins.

III. KAFLI

10. gr.

Öll gjöld samkvæmt gjaldskrá þessari má taka lögtaki á kostnað gjaldanda.

11. gr.

Hitaveitan hefur rétt til að loka aðrennsli heita vatnsins að húsi eða íbúð viðskiptamanns, sem vanrækir að greiða hitaveitugjöld. Heimilt er að loka vatnsrennsli að húsi, sem hitaveitugjöld eru vangreidd af.

Fyrirætlun um að loka ber að tilkynna með 3ja daga fyrirvara. Allan kostnað af lokun og opnun á ný greiðir sá, sem vanskilum veldur kr. 1 000,00 hverju sinni.

12. gr.

Eftirlitsmanni hitaveitunnar skal, hvenær sem er, frjáls aðgangur að öllum hemlum, mælum, hitagjöfum og vatnsæðum, sem eru í sambandi við hitaveituna.

Er húseiganda skylt að hlíta tafarlaust fyrirmælum hans um viðgerðir á bilunum og sérhverjum ráðstöfunum til varnar gegn misnotkun heita vatnsins.

Gjaldskrá þessi staðfestist hér með skv. orkulögum nr. 58 29. apríl 1967 til að öðlast gildi 1. janúar 1986, með vísan til auglýsingar ráðuneytisins nr. 463 20. desember 1985 og birtist til eftirbreytni öllum sem hlut eiga að máli. Jafnframt er úr gildi felld eldri gjaldskrá sama efnis nr. 50 30. janúar 1985.

Iðnaðarráðuneytið, 24. febrúar 1986.

Albert Guðmundsson.

Guðrún Skúladóttir.

24. febrúar 1986 Nr. 112

GJALDSKRÁ

Orkubús Vestfjarða fyrir hitaveitur.

I. KAFLI

1. gr.

Orkubú Vestfjarða selur afnot af heitu vatni úr veitukerfum þeim, sem gerð hafa verið og verða gerð, eftir þeim reglum, sem settar eru í gjaldskrá þessari.

2. gr.

Orkubú Vestfjarða lætur hverju húsi, sem er í sambandi við vatnsæðar þess, í té vatnsmagn, er ætla má að nægi til fullrar hitunar, enda séu ofnar hússins nægilega stórir, að dómi Orkubús Vestfjarða. Einnig lætur Orkubú Vestfjarða í té heitt vatn til hitunar neysluvatns.

II. KAFLI

3. gr.

Fyrir afnot heita vatnsins vegna íbúðarhúsnæðis skal greiða samkvæmt orkumæli kr. 0,92 fyrir hverja kílówattstund og jafnframt samkvæmt vatnsmæli kr. 13,30 fyrir hvern rúmmetra vatns.

Fyrir afnot heita vatnsins vegna annars en íbúðarhúsnæðis, skal greiða samkvæmt orkumæli kr. 1,48 fyrir hverja kílówattstund og jafnframt samkvæmt vatnsmæli kr. 13,30.

Orkubúi Vestfjarða er heimilt að selja heitt vatn um varmaskipti til þeirra er nota meir en 400 000 kWh/ári.

Fyrir afnot heita vatnsins skal greiða samkvæmt orkumæli kr. 1,18 fyrir hverja kílówattstund og jafnframt samkvæmt vatnsmæli kr. 10,60 fyrir hvern rúmmetra vatns.

Orkubúi Vestfjarða er heimilt að selja heitt vatn samkvæmt vatnsmæli eingöngu. Gjald fyrir hvern rúmmetra vatns er kr. 68,90.

Orkubúi Vestfjarða er heimilt að takmarka vatnsrennsli til húsa um stillanlega hemla og miðast gjald fyrir selda orku við það mark sem hemillinn er stilltur á. Gjald fyrir hvern mínútulítra á mánuði skal vera kr. 1 330,00.

Orkubú Vestfjarða stillir hemil, sbr. 3. mgr., að ósk notanda og breytir stillingu, ef notandi fer fram á það við Orkubúið.

Hæsta stilling hemils gildir eitt ár í senn miðað við 1. september—31. ágúst, þótt orkunotkun verði minni hluta úr ári.

Framangreind hitaveitugjöld má krefja mánaðarlega.

4. gr.

Gjalddagi hitaveitugjalda er við framvísun reiknings eða tilkynningar um reikningsupphæð. Sé reikningur ekki greiddur við fyrstu sýningu, ber gjaldanda að greiða hann þar sem Orkubúið ákveður. Það eru vanskil, ef gjöldin eru ekki að fullu greidd innan 14 daga frá gjalddaga.

5. gr.

Varðandi tengigjöld fyrir hitaveitur sjá: Heimtaugagjald í þéttbýli, í gjaldskrá Orkubús Vestfjarða fyrir raforku.

6. gr.

Þegar lokað hefur verið fyrir aðrennsli heita vatnsins til notanda vegna vanskila, skal gjald fyrir að opna á ný vera kr. 1 000,00.

Heimilt er Orkubúi Vestfjarða að krefjast greiðslu þessarar áður en opnað er.

7. gr.

Miðað skal við að kostnaður hitunar húsa með hitaveitu fari ekki fram úr kostnaði hitunar með rafmagni skv. gjaldskrá Orkubús Vestfjarða hverju sinni.

III. KAFLI

8. gr.

Öll gjöld samkvæmt gjaldskrá þessari má taka lögtaki á kostnað húseiganda.

9. gr.

Orkubú Vestfjarða hefur rétt til að loka aðrennsli heita vatnsins að húsi eða íbúð viðskiptamanns, sem vanrækir að greiða hitaveitugjöld. Heimilt er að loka vatnsrennsli að húsi, sem hitaveitugjöld eru vangreidd af.

Fyrirætlun um að loka ber að tilkynna með 5 daga fyrirvara.

Eftirlitsmanni Orkubús Vestfjarða skal, hvenær sem er, frjáls aðgangur að öllum hemlum, mælum, hitagjöfum og vatnsæðum, sem eru í sambandi við veitukerfi Orkubús Vestfjarða. Er húseiganda skylt að hlíta tafarlaust fyrirmælum hans um viðgerðir á bilunum og sérhverjum ráðstöfunum til varnar gegn misnotkun heita vatnsins.

Gjaldskrá þessi er hér með staðfest samkvæmt orkulögum nr. 58 frá 29. apríl 1967 og lögum nr. 66 31. ágúst 1976, til að öðlast gildi 1. janúar 1986, með vísan til auglýsingar ráðuneytisins nr. 463, 20. desember 1985, og birtist til eftirbreytni öllum sem hlut eiga að máli. Jafnframt er úr gildi felld eldri gjaldskrá sama efnis nr. 2, 10. janúar 1985, með síðari breytingum.

Iðnaðarráðuneytið, 24. febrúar 1986.

Albert Guðmundsson.

Guðrún Skúladóttir.

GJALDSKRÁ

Hitaveitu Siglufjarðar.

I. KAFLI

1. gr.

Hitaveita Siglufjarðar selur afnot hitaorku úr hitaveitukerfum þeim sem gerð hafa verið eða verða gerð í lögsagnarumdæmi Siglufjarðar eftir þeim reglum sem settar eru í gjaldskrá þessari sbr. reglugerð fyrir Hitaveitu Siglufjarðar nr. 244 8. júní 1977.

2. gr.

Hitaveita Siglufjarðar lætur hverju húsi sem er í sambandi við vatnsæðar hennar í té vatnsmagn, er ætla má að nægi til hitunar á húsinu. Hitaveitan lætur setja stillanlegan hemil fyrir hámarksrennsli til hvers upphitunarkerfis og miðast gjald hitaveitunnar fyrir selda orku við það hámark sem hemillinn er stilltur á. Hitaveitan ræður gerð hemilsins og sér um viðhald og endurnýjun hans.

3. gr.

Einungis starfsmenn hitaveitunnar mega breyta stillingu innsiglaðra tengihluta. Hitaveitan breytir stillingu hemils samkvæmt ósk húseiganda, fyrstu þrjá mánuðina eftir að húsið hefur verið tengt við hitunarkerfið, en síðan verður hemlastillingu að jafnaði breytt einu sinni á ári og skal beiðni um breytingu komið á framfæri við hitaveituna fyrir 1. september ár hvert.

Hámarksstilling hemilis gildir allt árið þótt orkunotkun verði minni hluta úr ári. Minnsta sala gegnum hemil skal vera einn mínútulítri.

II. KAFLI

4. gr.

Gjald fyrir afnot heita vatnsins er:

Vatnsgjald á mánuði fyrir hvern mínútulítra á hámarksstillingu hemils .... kr. 1 357,00

Til hliðsjónar við ákvörðun verðsins er miðað við að kyndingarkostnaður sé sem næst 80% af kyndingarkostnaði með olíu.

Vatnsgjald skv. vatnsmæli fyrir hvern rúmmetra vatns ..... kr. 66,70

5. gr.

Hitaveitugjöld samkvæmt 4. gr. verða krafin mánaðarlega og skulu þau greiðast á bæjarskrifstofunni, Siglufirði eða á þeim greiðslustöðum sem tilgreindir eru á reikningi. Gjalddagi er við framvísun reiknings eða tilkynningar um reikningsupphæð. Það eru vanskil ef gjöldin eru ekki að fullu greidd innan 10 daga frá gjalddaga.

III. KAFLI

6. gr.

a. Fyrir hverja hemlagrind skal greiða ..... kr. 11 454,00

b. Fyrir hvern rúmmetra húss miðað við utanmál skal greiða ..... kr. 52,20

Gjöld samkvæmt a. lið skulu greiðast eftir eignahlutfalli, sé um sameiginlegan hemil að ræða.

Gjöld samkvæmt b. lið skulu greiðast eftir eignahlutfalli.
Gjöld samkvæmt liðum a. og b. skulu þó aldrei vera lægri en ..... kr. 22 908,00

Við ákvörðun á rúmmálsstærð húsa skal miðað við fasteignamatsskrá og fyrir hús, sem ekki eru skráð í fasteignamati, skal miðað við teikningar húsa. Þegar um er að ræða hús, sem nýtt er til íbúðar- og atvinnurekstrar, skal telja húsnæði, sem nýtt er til sérstaks atvinnurekstrar, sem eina íbúð.

Ekki skal greiða rúmmálsgjald af óupphituðu húsnæði í hluta af húsi, svo sem vöruskemmum og öðru óupphituðu rými fram yfir stærð, sem nemur 200 m^3.

Gjaldendum skal gefinn kostur á að greiða heimæðargjaldið í þrennu lagi.

⅓ hl. greiðist strax við tengingu.

⅓ hl. eftir eitt ár og

⅓ hl. eftir tvö ár.

Af lánsupphæðinni greiðast útlánsvextir eins og þeir eru á hverjum tíma.

7. gr.

Gjöld samkvæmt 6. gr. eru miðuð við vísitölu byggingarkostnaðar og breytast í samræmi við þá vísitölu eins og hún er þegar gjöldin eru greidd. Tengigjöldin skulu vera að fullu greidd áður en vatni er hleypt á hitunarkerfi.

IV. KAFLI.

8. gr.

Nú eru leyfð afnot hitaveitunnar til annarra nota en til húshitunar og er þá hitaveitunni heimilt að ákveða gjald fyrir slík afnot sérstaklega í hverju tilviki með hliðsjón af gjaldskrá þessari.

9. gr.

Öll gjöld samkvæmt gjaldskrá þessari má taka lögtaki á kostnað gjaldenda.

10. gr.

Hitaveita Siglufjarðar hefur rétt til þess að loka aðrennsli heita vatnsins að húsi eða íbúð notanda, sem vanrækir að greiða hitaveitugjöld. Fyrirrætlun um lokun ber að tilkynna með þriggja daga fyrirvara. Allan kostnað við lokun og opnun á ný greiðir sá, sem í vanskilum er.

Eftirlitsmaður hitaveitunnar skal eiga greiðan aðgang að öllum hitakerfum, sem tengd eru hitaveitunni. Húseiganda er skylt að hlíta tafarlaust fyrirmælum hans um viðgerðir á bilunum og sérhverjum ráðstöfunum til varnar gegn misnotkun heita vatnsins.

Gjaldskrá þessi, sem bæjarstjórn Siglufjarðar hefur samþykkt er hér með staðfest samkvæmt orkulögum nr. 58 29. apríl 1967 til að öðlast gildi 1. janúar 1986, með vísan til auglýsingar ráðuneytisins nr. 463, 20. desember 1985 og birtist til eftirbreytni öllum sem hlut eiga að máli. Jafnframt er úr gildi felld eldri gjaldskrá sama efnis nr. 96 21. febrúar 1985.

Iðnaðarráðuneytið, 24. febrúar 1986.

Albert Guðmundsson.

Guðrún Skúladóttir.

GJALDSKRÁ

Hitaveitu Akureyrar.

1. gr.

Hitaveitan selur varmaorku úr veitukerfi sínu samkvæmt gjaldskrá þessari og reglugerð Hitaveitu Akureyrar.

2. gr.

Vatnsrennsli að hitakerfi húsa er takmarkað um hemla. Greiða skal árlegt aflgjald samkvæmt hemilstillingu, sem kaupandi ákveður og fer skriflega fram á við hitaveituna.

Neysluvatnslögn skal tengja fyrir framan hemil og fyrir aftan mæli.

Hæsta stilling hemils gildir eitt ár í senn miðað við 1. desember, þótt aflþörf verði minni hluta úr ári.

Gjaldtaka skal þó miðast við fyrsta dag næsta mánaðar eftir breytingu, þegar um hækkun hemilstillingar er að ræða.

Fyrir breytingu á hemilsstillingu skal greiða skammtabreytingargjald samkvæmt gjaldskrá þessari.

Minnsta breyting á hemilstillingu er 0,5 ltr/mín (mínútulítri).

Lágmarksstilling hemils er einn ltr/mín.

3. gr.

Fyrir öll afnot af varmaorku skal greiða orkugjald samkvæmt rúmmetramæli og fast aflgjald samkvæmt hemilstillingu eða mælagjald.

A. Orkugjald:
Orkugjald fyrir hvern rúmmetra ..... kr. 58,00

B. Fastagjald:

B.1 Fyrir almenna húshitun ásamt neysluvatni.
Fast aflgjald (hemlagjald) ltr/mín/ár ..... kr. 3 000,00

B.2 Án húshitunar.
Mælagjald á mánuði ..... kr. 250,00

4. gr.

C. Stofngjöld skulu reiknast sem hundraðshluti af sama stofni og útreikningur byggingargjalda miðast við samkvæmt gjaldskrá byggingargjalda á Akureyri.
C.1 Íbúðarhúsnæði, gjaldstuðull 1,1%
C.2 Annað húsnæði, gjaldstuðull 0,4%
Í stofngjaldi er innifalin ein heimæð á lóð allt að 30 m að lengd, talið frá lóðarmörkum þar sem hitaveituæðin kemur að viðkomandi lóð.
C.3 Mælagrindargjald ..... kr. 9 100,00
C.4 Gjald fyrir hvern lengdarmetra í heimæð umfram 30 m lengd frá lóðarmörkum ..... kr. 1 140,00

5. gr.

D. Önnur gjöld.
D.1 Lokunargjald ..... kr. 340,00
D.2 Skammtabreytingargjald ..... kr. 340,00
D.3 Mælaálestrargjald (aukaálestur) ..... kr. 340,00

6. gr.

Af húsrými með þilofnahitun eða rafgeislahitun (bein hitun) skal greiða 50% stofngjalds samkvæmt gjaldskrá þessari.

7. gr.

Hitaveitugjöld samkvæmt gjaldskrá þessari eru miðuð við vísitölu byggingarkostnaðar, 1. desember 1985, 247 stig.

Gjaldskrárbreyting þessi, sem ákveðin er samkvæmt orkulögum nr. 58 29. apríl 1967 staðfestist hér með til að öðlast gildi 1. janúar 1986, með vísan til auglýsingar ráðuneytisins nr. 463, 20. desember 1985, og birtist til eftirbreytni öllum, sem hlut eiga að máli. Jafnframt er úr gildi felld eldri gjaldskrá sama efnis nr. 255, 26. júní 1985.

Iðnaðarráðuneytið, 24. febrúar 1986.

Albert Guðmundsson.

Guðrún Skúladóttir.

Nr. 115 24. febrúar 1986

GJALDSKRÁ

Hitaveitu Egilsstaðahrepps og Fella.

1. gr.

Hitaveitan selur afnot af heitu vatni úr veitukerfum, sem gerð hafa verið og verða gerð á veitusvæði hitaveitunnar, eftir þeim reglum sem settar eru í gjaldskrá þessari sbr. reglugerð um hitaveitu og hitalagnir Hitaveitu Egilsstaðahrepps og Fella.

2. gr.

Hitaveitan lætur hverju húsi, sem tengt er veitukerfi hennar, í té vatnsmagn til neysluvatnsnota og upphitunar, enda séu hitagjafar (ofnar) hússins nægilega stórir að dómi hitaveitunnar.

Einnig selur hitaveitan afnot af heitu vatni til annars en hitunar og neysluvatnsnota eftir því sem vatnsmagn leyfir og hún telur henta.

3. gr.

Vatnsrennsli að hitunarkerfi og neysluvatnslögn húss skal takmarkað um stillanlega hemla og miðast gjald hitaveitunnar fyrir selda orku við það mark, sem hemill fyrir hitunarkerfi húss er stilltur á, en þegar seld eru önnur afnot vatns skal nota vatnsmæli og miðast gjaldið þá við hvern rúmmetra vatns.

Vatn um hemil er selt sem margfeldi af 0,5 mínútulítrum þó aldrei minna en 2,0 mínútulítrar.

Hitaveitunni er heimilt að selja neysluvatn samkvæmt vatnsmæli til þeirra húsa sem ekki eru hituð með hitaveitu.

Hitaveitan stillir hemil, sbr. 1. mgr., að ósk notanda og breytir stillingu ef notandi fer fram á það við hitaveituna.

Hæsta stilling hemils gildir eitt ár í senn miðað við 1. september—31. ágúst þótt orkunotkun verði minni hluta úr ári.

Einungis starfsmenn hitaveitunnar mega breyta stillingu vatnshemils.

4. gr.

Fyrir afnot af heitu vatni (varmaorku) úr veitukerfi hitaveitunnar skal greiða orkugjald:

A. Samkvæmt magnhemli kr. 995,00 fyrir hvern mínútulítra á mánuði.

B. Samkvæmt vatnsmæli kr. 45,00 fyrir hvern rúmmetra vatns.

Á gjöld þessi leggjast skattar samkvæmt gildandi reglum á hverjum tíma.

Þegar um afnot af heitu vatni er að ræða til annars en húshitunar og/eða neysluvatnsnota getur hitaveitan vikið frá framangreindu verði og ákveðið gjaldið sérstaklega í hverju tilviki með hliðsjón af gjaldskrá þessari.

5. gr.

Þar sem vatn er selt um hemil til upphitunar afgreiðir hitaveitan kranavatn til heimilisnota án sérstaks orkugjalds að því marki sem hún telur nægilegt í venjulegum tilvikum og er þá miðað við að ekkert rennsli sé í gegnum hitagjafa (ofna) þegar kranavatn er notað að fullu.

Óski notandi eftir meira kranavatni til heimilisnota en að framan greinir getur hitaveitan afgreitt það gegn gjaldi sem nemur 1/30 af orkugjaldi til upphitunar, reiknað af því umfram magni sem hann fær.

Orkugjald fyrir kranavatn um hemil til heimilisnota í húsum, sem ekki eru hituð með hitaveitu, skal vera 12% af áætluðum hitunarkostnaði með hitaveitu skv. mati hitveitunnar. Gjald þetta skal lækka hlutfallslega ef hluti hússins er hitaður með vatni frá hitveitunni.

Þar til hemill eða vatnsmælir hefur verið settur upp og hemill stilltur og ef hemill eða vatnsmælir bilar áætlar hitaveitan vatnsnotkunina með hliðsjón af hitaþörf hússins og/eða fyrir notkun.

Hitaveitan stillir hemil þegar fullur hiti er kominn á vatnið.

6. gr.

Hitaveitugjöld samkvæmt 4. og 5. gr. má krefja mánaðarlega eftir á. Eigi skulu þau krafin sjaldnar en ársfjórðungslega. Séu gjöldin krafin sjaldnar en mánaðarlega er heimilt að krefja hluta þeirra fyrirfram.

Hafi breyting á stillingu hemils í för með sér viðbótargreiðslu fyrir þann hluta ársins, sem liðinn er sbr. 3. gr., er hitaveitunni heimilt að jafna þeirri greiðslu á þá mánuði ársins sem eftir eru.

7. gr.

Heimæðargjöld skal reikna af öllu húsrými á viðkomandi lóð, hvort sem það verður allt tengt veitukerfi hitaveitunnar eða ekki. Þó skal ekki reikna heimæðargjald af búpeningshúsum á jörðum og lögbýlum, nema þeim útihúsum (fjósum) sem tengd verða veitukerfinu, en af þeim skal greiða hálft gjald.

Heimæðargjöldin eru miðuð við þátttöku húseigenda í stofnkostnaði heildarveitukerfis hitaveitunnar.

Heimæðargjald hitaveitunnar skal vera sem hér segir:

a) Af húsnæði sem tengist hitaveitunni eftir að það hefur verið tekið í notkun skal reikna heimæðargjald samkvæmt eftirfarandi jöfnu: (Húsnæðið hefur verið hitað með vatnskerfi) $H_a = F_a + B_a \times V$

Hér táknar H heimæðargjald í krónum fyrir hverja heimæð og/eða hemlagrind. V táknar rúmmál (utan) viðkomandi húsnæðis í m^3. F táknar fastagjald í krónum. B_a táknar gjald á hvern rúmmetra í krónum.

Miðað við vísitölu byggingarkostnaðar í mars 1985 verður $F_a = 33\,580{,}00$ kr., B = 34,95 kr/m^3.

b) Af nýju húsnæði og breytingu/endurbyggingu húsnæðis, sem felur í sér stækkun eða breytta notkun og tengist hitaveitu áður en það er tekið í notkun, skal reikna

heimæðargjald samkvæmt jöfnu í a-lið, en samkvæmt byggingarvísitölu reiknast F_b = 41 860,00. B_b = 49,10/m³ í þessum gjaldskrárlið.

c) Af húseignum þar sem byggð er dreifð eða fjarlægð mikil frá vatnsæðum hitaveitunnar, þannig að ekki næst tilskilin arðsemi af fjárfestingu hitaveitunnar í stofnkostnaði lagna vegna viðkomandi húseignar, þegar heimæðargjald er reiknað samkvæmt a og b lið (eftir því sem við á), skal reikna heimæðargjald samkvæmt eftirfarandi jöfnu:

$$H = S - \frac{k - 0{,}02 \times S}{0{,}08}$$

H táknar hér heimæðargjald fyrir hverja heimæð og/eða hemlagrind. S táknar stofnkostnað lagna að viðkomandi húseign en ef þær nýtast fyrir fleiri húseignir skal áætla hlutdeild viðkomandi húseigna í þeim.

K táknar áætlaðan sparnað í kyndingarkostnaði viðkomandi húsnæðis og 0,02 × S er reksturs- og viðhaldskostnaður viðkomandi lagna. Þetta heimæðargjald er við það miðað að arðsemi allrar viðbótarfjárfestingar hitaveitunnar sé minnst 8% og er þá ekki reiknað með kostnaði við vatnsöflun né afskriftum af stofnkostnaði viðkomandi lagna. Heimæðargjald skal þó aldrei vera lægra en um segir í a og b lið.

Nú er um að ræða fleiri húseignir á tilteknu svæði, og er þá heimilt að jafna samanlögðum heimæðargjöldum, reiknað samkvæmt ofangreindri jöfnu, á viðkomandi húseignir innan svæðisins og skal þá heimæðargjald reiknað samkvæmt eftirfarandi jöfnu:

$$H = \frac{H_n}{F_a \times n + B_a V_n} \times (F_a + B_a \times V)$$

H_n táknar samanlögð heimæðargjöld allra húseigna á hinu tiltekna svæði, reiknuðum samkvæmt fyrri jöfnu um tilskilda arðsemi. N táknar fjölda heimæða eða hemlagrinda. V_n samanlagt rúmmál (utan) allra húseigna í rúmmetrum á hinu tiltekna svæði.

H og V tákna eins og um er getið í a og b lið.

8. gr.

Af húsnæði, sem tengist hitaveitu eftir að það hefur verið tekið í notkun, gjaldfalla 50% heimæðargjalds þegar hafin er lagning dreifiæða og götuæða veitukerfis sem bundin er ákveðnum framkvæmdaáföngum í viðkomandi hverfum, en eftirstöðvar gjaldsins gjaldfalla þegar heimæð hefur verið lögð inn fyrir húsvegg. Að því er varðar íbúðarhús með þilofna- eða rafgeislahitun er heimilt að fella niður eftirstöðvar gjaldsins ef hitunarkerfi hússins er breytt og tengt hitaveitu inna 5 ára frá lagningu heimæðar og tengingu kranavatns við veitukerfið. Að þeim tíma liðnum gjaldfalla eftirstöðvar gjaldsins og reiknast þá sem 50% af gildandi heimæðargjaldi fyrir tilsvarandi húsnæði samkvæmt b lið 7. gr.

Heimilt er þó hitaveitunni að veita lengri frest til að greiða eftirstöðvar gjaldsins og tengja hitunarkerfi hússins eða fella niður skyldu um tengingu. Af nýju húsnæði og breytingum eða endurbyggingu á húsnæði, sem húseigendur geta miðað við að tengja hitaveitunni áður en það er tekið í notkun, gjaldfellur 50% heimæðargjalds við lóðaveitingu eða veitingu byggingarleyfis. Eftirstöðvar skal greiða við útgáfu fokheldisvottorðs samkvæmt gildandi gjaldskrá á þeim tíma. Gjaldfrestur eftirstöðva verði þó ekki lengri en tvö ár frá útgáfu byggingarleyfis.

Af húseignum, sem um gilda sérstök ákvæði um heimæðargjöld vegna dreifðrar byggðar eða fjarlægðar frá lögnum veitukerfis hitaveitunnar eða sérsamningar við aðrar sveitarstjórnir, gjaldfellur heimæðargjald þegar tengingu heimæðar er lokið nema annað sé tekið fram í samningum við húseigendur eða í sérsamningum við sveitarstjórnir.

9. gr.

Þegar lokað hefur verið fyrir aðrennsli heita vatnsins til notanda vegna vanskila skal gjald fyrir að opna á ný vera sem svarar orkugjaldi fyrir einn mínútulítra á mánuði.

Heimilt er hitaveitunni að krefjast greiðslu þessarar áður en opnað er.

10. gr.

Gjalddagi hitaveitugjalda er við framvísun reiknings eða tilkynningar um reikningsupphæð og skulu gjöldin greidd þar sem hitaveitan ákveður.

Það eru vanskil ef gjöldin eru ekki að fullu greidd innan 14 daga frá gjalddaga.

11. gr.

Hitaveitugjöld samkvæmt gjaldskránni eru miðuð við vísitölu byggingarkostnaðar.

Hitaveitunni er heimilt að breyta gjöldum samkvæmt gjaldskrá þessari, þó ekki meira en nemur breytingu sem á nefndri vísitölu verður, enda sé breytingin staðfest af iðnaðarráðuneytinu hverju sinni.

Gjaldskrá þessi, sem samin er og samþykkt af stjórn Hitaveitu Egilsstaðahrepps og Fella og sett er samkvæmt orkulögum nr. 58, 29. apríl 1967, staðfestist hér með til þess að öðlast gildi 1. janúar 1986 með vísan til auglýsingar ráðuneytisins nr. 463, 20. desember 1985 og birtist til eftirbreytni öllum sem hlut eiga að máli. Jafnframt er úr gildi felld eldri gjaldskrá sama efnis, nr. 133 21. mars 1985.

Iðnaðarráðuneytið, 24. febrúar 1986.

Albert Guðmundsson.

Guðrún Skúladóttir.

24. febrúar 1986 Nr. 116

GJALDSKRÁ

Hitaveitu Suðurnesja fyrir heitt vatn.

I. KAFLI

1. gr.

Hitaveitan selur afnot af heitu vatni úr veitukerfum þeim, sem gerð hafa verið og verða gerð, eftir þeim reglum, sem settar eru í gjaldskrá þessari.

2. gr.

Hitaveitan lætur hverju húsi, sem er í sambandi við vatnsæðar hennar, í té vatnsmagn, er ætla má að nægi til fullrar hitunar, enda séu ofnar hússins nægilega stórir, að dómi hitaveitunnar.

Vatnsrennsli að húsinu verður takmarkað um hemil, eftir því sem þörf krefur.

II. KAFLI

3. gr.

Fyrir afnot heita vatnsins skal húseigandi greiða samkvæmt magnhemli fyrir hvern mínútulítra á mánuði ..... kr. 980,00

Þar til hemill hefur verið settur upp eða ef hemill bilar, áætlar hitaveitan vatnsnotkunina með hliðsjón af hitaþörf hússins.

Verði um sölu á heitu vatni að ræða í öðru formi en að framan greinir, skal verðið ákveðið hlutfallslega, skv. mæli pr. tonn ..... kr. 49,00

4. gr.

Hitaveitan leigir vatnsmæla og hemla og annast viðhald þeirra. Leigan fyrir mæli eða hemil skal greidd jafnhliða gjaldi fyrir vatnsnotkun og skal vera fyrir hvern mæli eða hemil á mánuði:

a) Fyrir mæla eða hemla allt að ¾" ..... kr. 175,00
b) Fyrir mæla eða hemla 1"—2" ..... kr. 350,00
c) Fyrir mæla eða hemla 3" og stærri ..... kr. 700,00

5. gr.

Hitaveitugjöld skv. 3. og 4. gr. má krefja mánaðarlega.

6. gr.

Gjalddagi hitaveitugjalda er við framvísun reiknings eða tilkynningar um reikningsupphæð. Sé reikningurinn ekki greiddur við fyrstu sýningu, ber gjaldanda að greiða hann, þar sem hitaveitan ákveður. Það eru vanskil, ef gjöldin eru ekki að fullu greidd innan 14 daga frá gjalddaga.

7. gr.

Heimæðargjald hitaveitunnar skal vera sem hér segir fyrir eina heimæð:

Rúmmál húss utanmál (m^3)		Heimæðargjald		
Allt að	400	50 000,00		
400—	2000	50 000,00	fyrir	400m^3 + 40,00 kr/m^3 þar yfir
2000—	6000	115 000,00	fyrir	2 000m^3 + 35,00 kr/m^3 þar yfir
6000—	10000	255 000,00	fyrir	16 000m^3 + 30,00 kr/m^3 þar yfir
Meira en	10000	375 000,00	fyrir	10 000m^3 + 26,00 kr/m^3 þar yfir

Nú eru fleiri en eitt hitunarkerfi í húsinu með sérstökum hemlum frá hitaveitunni og skal þá greiða kr. 6 000,00 í aukagjald fyrir hvern hemil umfram þann fyrsta.

8. gr.

Hitaveitu Suðurnesja er heimilt að hækka eða lækka hitaveitugjöld í sama hlutfalli og vísitala byggingarkostnaðar breytist. Þó skal meðalheildarkostnaður við hitun húsa með hitaveitu ekki fara fram úr 80% af meðalheildarkostnaði hitunar með olíukyndingu.

9. gr.

Nú er tengingu heimæðar lokið og er þá heimæðargjaldið gjaldkræft. Þó er heimilt að veita gjaldfrest allt að 5 árum ef samið er um það á gjalddaga. Í slíkum samningi skal kveðið á um vexti af eftirstöðvum gjaldsins.

III. KAFLI

10. gr.

Öll gjöld samkvæmt gjaldskrá þessari má taka lögtaki á kostnað húseiganda.

11. gr.

Hitaveitan hefur rétt til að loka aðrennsli heita vatnsins að húsi eða íbúð viðskiptamanns, sem vanrækir að greiða hitaveitugjöld. Heimilt er að loka vatnsrennsli að húsi, sem hitaveitugjöld eru vangreidd af.

Fyrirrætlun um að loka ber að tilkynna með 5 daga fyrirvara.

Allan kostnað af lokun og opnun á ný greiðir sá, sem vanskilum veldur kr. 780,00 hverju sinni.

12. gr.

Eftirlitsmanni hitaveitunnar skal, hvenær sem er, frjáls aðgangur að öllum hemlum, mælum, hitagjöfum og vatnsæðum, sem eru í sambandi við hitaveituna. Er húseiganda skylt að hlíta tafarlaust fyrirmælum hans um viðgerðir á bilunum og sérhverjum ráðstöfunum til varnar gegn misnotkun heita vatnsins.

IV. KAFLI

13. gr.

Gjaldskrárbreyting þessi sem ákveðin er samkvæmt orkulögum nr. 58 29. apríl 1967, staðfestist hér með til að öðlast gildi 1. janúar 1986, með vísan til auglýsingar ráðuneytisins nr. 463, 20. desember 1985 og birtist til eftirbreytni öllum þeim, sem hlut eiga að máli.

Jafnframt er úr gildi felld eldri gjaldskrá sama efnis, nr. 244, 21. júní 1985.

Iðnaðarráðuneytið, 24. febrúar 1986.

Albert Guðmundsson.

Guðrún Skúladóttir.

24. febrúar 1986 Nr. 117

GJALDSKRÁ

Rafveitu Hafnarfjarðar.

1. RAFORKA.

Rafveita Hafnarfjarðar selur raforku á þann hátt og á því verði er hér segir:

A. Lýsing.

1. Götu- og útilýsing. Af uppsettu afli.
   Aflgjald ..... 10 010,00 kr/kWa
   Viðhaldsgjald ..... 10 670,00 kr/kWa
   Gjald samtals ..... 20 680,00 kr/kWa

   Auk afls- og viðhaldskostnaðar greiði notandi stofnkostnað að fullu.
   Þó ákveður bæjarstjórn gjald fyrir götulýsingu í Hafnarfirði að fenginni tillögu rafveitunefndar, sem gerð skal árlega við afgreiðslu fjárhagsáætlunar bæjarins.
   Lýsing þessi stýrist að jafnaði af stjórnbúnaði rafveitunnar.
2. 4,92 kr/kWh séu lampar ófasviksjafnaðir. Sjá lið 3.4 og 3.5.

B. Heimilisnotkun.

4,92 kr/kWh til heimilisnota, sjúkrahúsa, heilsuverndarstöðva, vistheimila, elliheimila og hliðstæðra stofnana.

C. Vélar.

1. 4,92 kr/kWh til véla.
2. 1,17 kr/kWh og 5 860,00 kr/kWa til véla og fyrir iðnaðarhita eftir mælingu miðað við 15 mínútna meðalgildi afls, enda sé lágmarksaflsnotkun 30 kW.
3. 7,41 kr/kWh til vinnuvéla, vinnuljósa og annarrar notkunar við mannvirkjagerð og breytingar á eldri mannvirkjum.
   Fast gjald ..... 3 550,00 kr/a

D. Hitun.

D1 Órofin hitun:
Orkugjald ..... 2,95 kr/kWh
Fast gjald ..... 5 350,00 kr/a

D3 Húshitun m/rofi:
Orkugjald ..... 1,08 kr/kWh
Fast gjald ..... 3 590,00 kr/a

Rjúfa má straum í allt að 3 klst. á dag við hitun íveruhúsnæðis og allt að 5 klst. við hitun á öðru en íveruhúsnæði.

D5 Næturhiti m/rofi:
Orkugjald ..... 0,67 kr/kWh
Fast gjald ..... 3 590,00 kr/a

Rjúfa má straum í allt að 12 klst. á sólarhring við hitun á íveruhúsnæði og frá kl. 08:00—24:00 við hitun á öðru en íveruhúsnæði.

Skilyrði fyrir raforkusölu til hitunar eru:

a) Að vélaafl, götulínur og spennar þoli álagið að dómi rafveitustjóra.
b) Að hiti með rofi valdi ekki auknum aflkaupum hjá rafveitunni utan roftíma.
c) Að notandi kosti segulrofa fyrir hitalögnina.
d) Að hitalagnir og öll tæki séu gerð skv. fyrirmælum rafveitunnar og hitatæki fasttengd.
e) Að húsnæðið fullnægi þeim lágmarkskröfum um einangrun, sem rafveitan kann að setja.
f) Að lagðir séu fram fullkomnir útreikningar á hitaþörf þess húsrýmis, er hita skal, eftir reglum, er rafveitan hefur sett.
g) Að raforka sé notuð til hitunar með þar til gerðum tækjum sem breytir henni í hitaorku.
h) Ákvæði liðanna a til og með g, eiga ekki við varðandi tengingu við skip. Það skoðast sem sérstök veita. Raforkuvirki í skipum eru undanþegin ákvæðum reglugerðar RER um raforkuvirki sbr. gr. nr. 102.
   Hjálpartæki, sem sambyggð eru við rafhitatæki og nota verður af öryggisástæðum og eðli tækjanna, svo sem rafliðar, rafeindastýringar, vísiljós eða smáhreyflar, sem varna yfirhitun á hitaldi tækisins mega vera tengd og sammæld með hitatækinu enda sé raforkunotkun þeirra óveruleg. Undir lið D í gjaldskránni falla ekki olíukynditæki, miðstöðvardælur, varmadælur eða tæki til varmaflutnings í loftræstikerfum eða lofthitunarkerfum. Þau falla undir gjaldskrárlið B,C eða E, eftir því sem við á.

E. Stórnotkun.

1. Öll raforkunotkun, enda sé lágmarksaflsnotkun minnst 200 kW 0,83 kr/kWh og 7 410,00 kr/kWa, eftir mælingu miðað við 15 mínútna meðalgildi afls. Sala eftir þessum lið er háð ákvörðun rafveitunendar.

F. Önnur notkun.

1. Rafveitustjóra er heimilt að veita afslátt frá framangreindum verðlagsákvæðum á liðum A til D á orku, sem notuð er á sumrin ef um töluverða aukningu frá vetrarnotkun er að ræða, eða ef orkan er eingöngu notuð á sumrin.
2. Þegar sérstaklega stendur á má rafveitustjóri selja raforku eftir sérstökum samningi, þó eigi lengur en til eins árs í senn, nema samþykki rafveitunefndar komi til.

G. Mælaleiga.

		kr/mánuði
1.	Af einfasa mælum	42,90
2.	Af þrífasa mælum til og með 80A	121,10
3.	Af þrífasa mælum yfir 80A	177,80
4.	Af mestu mælum	444,60
5.	Móttökuliði	96,40

6. Ársleiga eftir önnur mælitæki og rofa skal vera sem næst 15% af verði viðkomandi tækis.
Tækjaleiga greiðist ekki við rafmagnssölu eftir liðum C3, D1, D3, og D5.

2. HEIMTAUGAGJÖLD.

2.1 Heimtaugargjald skal greiða fyrir hverja heimtaug, sem tengir húsveitu við veitukerfi Rafveitu Hafnarfjarðar.

2.2 Heimtaugargjald skal greitt við umsókn.

2.3 Aðalheimtaug.
Gjald fyrir aðalheimtaug og breytingu á heimtaug skal greitt samkv. eftirfarandi töflu:

Málstraumur stofnvara	Jarðstrengur Heimtaugargj.	Loftlínuheimtaug breytt í jarðstr. heimtaug	Einfasaheimtaug 63 A aukin í 3×63A
220 V kerfi:	kr.	kr.	kr.
63 A 1-fasa	26 100	7 870	
63 A 3-fasa	28 000	9 800	5 130
100 A 3-fasa	38 400	12 300	
200 A 3-fasa	66 700		
300 A 3-fasa	95 000		
380 V kerfi:			
63 A 1-fasa	26 100	7 870	9 920
63 A 3-fasa	28 200	9 800	
100 A 3-fasa	44 000	21 400	
200 A 3-fasa	89 400		
300 A 3-fasa	134 500		
400 A 3-fasa	178 200		
600 A 3-fasa	267 800		
900 A 3-fasa	402 300		
1200 A 3-fasa	536 700		

2.4 Gjald fyrir heimtaug með meiri flutningsgetu en taflan tilgreinir, reiknast í réttu hlutfalli við 300 A heimtaug í 220 V kerfi og 1200 A heimtaug í 380 V kerfi.

2.5 Sé nauðsynlegt að setja upp dreifistöð vegna tiltekinnar húsveitu og hún að mestu notuð í þágu þeirrar húsveitu, skal eiganda veitunnar skylt að leggja til lóð undir stöðina rafveitunni að kostnaðarlausu og skal hann í öllu hlíta skilmálum rafveitunnar um stærð lóðarinnar og staðsetningu stöðvarinnar.

2.6 Óski húseigandi eftir að flutningsgeta heimtaugar verði aukin skal húseigandi greiða fullt heimtaugargjald fyrir hina nýju heimtaug að frádregnu hálfu gjaldi hinnar fyrri heimtaugar hvort tveggja miðað við gildandi gjaldskrá, þegar breytingin fer fram. Ef einfasa 63 A heimtaug er aukin í þrífasa skal greitt skv. töflu.

2.7 Ef breyta þarf loftlínuheimtaug í jarðstrengsheimtaug vegna óska húseiganda eða vegna breytingar á stofnlínu í götu skal húseigandi greiða heimtaugargjald skv. töflu. Húseigandi skal kosta breytingar á stofntaug innanhúss, sem þessu kann að vera samfara og taka á sig annan kostnað, er af þessu kann að stafa.
Ef 3×220 V notendakerfi er breytt í 3×380/220 V kerfi, kostar rafveitan breytingu á heimtaug, en þó ekki breytingu á loftlínuheimtaug í jarðstrengsheimtaug.
Húseigandi skal kosta breytingu á stofntaug innanhúss, sem þessu kann að vera samfara og taka á sig annan kostnað er af þessu kann að stafa.

2.10 Bráðabirgðaheimtaugar.
Heimtaugargjöld fyrir bráðabirgðaheimtaugar fyrir byggingarstaði skulu greidd samkvæmt eftirfarandi töflu:

Málstraumur stofnvara	Stofngjald Kr.	Jarðstrengur Kr/m	Lengdargjald Loftlína Kr/stólpa
63 A 1-fasa	5 500,00	809,00	10 300,00
63 A 3-fasa	7 600,00	809,00	12 000,00
100 A 3-fasa	8 100,00	1 059,00	13 700,00

2.11 Lengdargjald skal greitt fyrir hvern metra umfram 5 metra í jarðstrengsheimtaug frá tengistað við húsveitu að útitengiskáp eða rofa í dreifistöð og fyrir hvern stólpa í loftlínuheimtaug.

2.12 Sé fyrirsjáanlegt vegna fjarlægðar eða annarra aðstæðna, að kostnaður við lagningu bráðabirgðaheimtaugar verði meira en 50% hærri en gildandi gjaldskrá segir til um, skal greiða þann kostnað, sem umfram 50% er, samkvæmt nánari ákvörðun rafveitunnar.

2.13 Ef hluti af bráðabirgðaheimtaug nýtist með óbreyttri legu sem aðalheimtaug, reiknast ekki lengdargjald af þeim hluta.

2.20 **Varðandi aðalheimtaugar og bráðabirgðaheimtaugar.**

2.21 Sé um óskipulagt svæði að ræða eða aðstæður óvenjulegar að því er varðar fjarlægð húsveitu frá veitukerfi eða fyrirhugaða raforkunotkun húsveitunnar, skal heimtaugargjald ákveðast samkvæmt sérstökum samningi hverju sinni.

2.22 Óski eigandi húsveitu eftir, að heimtaug sé lögð, þegar frost er í jörð, skal hann greiða aukagjald samkvæmt nánari ákvörðun rafveitunnar.

2.23 Fyrir tengingu vegna skammtímanotkunar svo sem landtengingar skipa eða tengikassa, skal greiða gjald kr. 880,00. Fari tenging fram utan venjulegs vinnutíma skal greiða gjald kr. 1 900,00.

3. ÝMIS ÁKVÆÐI.

3.0 Gjalddagi reiknings er útgáfudagur. Eindagi er 10 dögum síðar og skal hann tilgreindur á reikningi. Verði greiðslufall á reikningi, hvort sem um er að ræða áætlunarreikning eða álestrarreikning, getur rafveitan áskilið sér vanskilavexti af því sem gjaldfallið er, talið frá og með gjalddaga. Vanskilavextir eru þeir sömu og hjá innlánsstofnunum, sbr. 13. gr. l. nr. 10/1961 og ákvörðun Seðlabanka Íslands á hverjum tíma.

3.1 Hafi gjald fyrir raforku ekki verið greitt, svo að til lokunar hafi komið skal taka gjald fyrir enduropnun veitunnar kr. 820,00. Ennfremur skal sama gjald tekið, ef farið er á stað til lokunar, jafnvel þótt lokun sé ekki framkvæmd.

3.2 Ef fundin eru við skoðun óleyfileg vör eða of stór skal veitunni lokað tafarlaust og verður hún ekki enduropnuð fyrr en notandi hefur greitt gjald til rafveitunnar kr. 820,00 og sett viðeigandi vör.

3.3 Sé opnað utan venjulegs vinnutíma skal taka gjald fyrir enduropnun veitunnar kr. 1 470,00.

3.4 Ef launafl nemur 48% eða meira af mesta útteknu raunafli á ári, miðað við 15 mínútna meðalgildi afls (raunstuðull 0,9) er heimilt að hækka afl- og orkugjald um 15%.

3.5 Við fasviksjöfnun skal viðhafa raðtengingu (duo-tengingu) eða samhliða tengingu með sperru fyrir 1050 Hz.

3.6 Breytist innkaupsverð á raforku er rafveitunefnd heimilt að breyta gjaldskrárliðum gjaldskrár þessarar til samræmis um allt að 60% af þeirri breytingu. Breytist kaupgjald hjá Rafveitu Hafnarfjarðar frá 2. ágúst 1983, hvort heldur er vegna breytinga á grunnkaupi, kaupgjaldsvísitölu eða vegna samninga, er rafveitunefnd heimilt að breyta gjaldaliðum gjaldskrár þessarar til samræmis um allt að 4/5 af þeirri breytingu. Breyting skv. þessum lið er háð samþykki iðnaðarráðuneytisins.

3.7 Sölugjald 25% og 16% verðjöfnunargjald til að bæta fjárhag Rafmagnsveitna ríkisins og Orkubús Vestfjarða, samtals 41%, eru innifalin í rafmagnsgjöldum, sem um ræðir í 1. kafla gjaldskrár þessarar nema á húshitunartöxtum og viðhaldsgjaldi á taxta A1. Sölugjald og verðjöfnunargjald innheimtist ekki af sölu á rafmagni til varmadælna, enda verði notkunin mæld sér.

3.8 Gjaldskrá þessi staðfestist hér með samkvæmt vatnalögum nr. 15 20. júní 1923 og orkulögum nr. 58 29. apríl 1967 til að taka gildi 1. janúar 1986, með vísan til auglýsingar ráðuneytisins nr. 463, 20. desember 1985. Jafnframt er úr gildi felld eldri gjaldskrá sama efnis nr. 334, 13. ágúst 1985.

Iðnaðarráðuneytið, 24. febrúar 1986.

Albert Guðmundsson.

Guðrún Skúladóttir.

24. febrúar 1986 Nr. 118

GJALDSKRÁ

Rafmagnsveitna ríkisins.

I. SMÁSALA.

GJALDSKRÁRLIÐIR.

Rafmagnsveitur ríkisins selja raforku í smásölu á þann hátt og við því verði, sem hér segir:

A. 1. Almenn notkun.

Öll almenn notkun, svo sem heimilisnotkun, lýsing, smávélanotkun og öll önnur notkun ótalin annars staðar.

Orkugjald	5,29 kr/kWh
Fastagjald 1 × F1	2 570,00 kr/a

A. 2. Vinnuljósanotkun.

Öll skammtímanotkun og notkun til vinnuvéla, vinnuljósa og annars við mannvirkjagerð, svo og við breytingar á eldri mannvirkjum.

Orkugjald	7,94 kr/kWh
Fastagjald 1 × F1	2 570,00 kr/a

A. 3. Utanhússlýsing.

Öll sérmæld utanhússlýsing.

Orkugjald	4,60 kr/kWh
Fastagjald 1 × F1	2 570,00 kr/a

A. 4. Sumarbústaðanotkun.

Öll notkun í sumarbústöðum og sumarbúðum.

Orkugjald	2,40 kr/kWh
Fastagjald F1+F3	10 280,00 kr/a

Heimilt er að selja raforku til þessara nota samkvæmt lið A.1 ef hagkvæmara þykir.

A. 5. Markmæling.

Allur almennur búrekstur.

Aflgjald, lágmarksstilling 4 kW	25 860,00 kr/a
Aflgjald umfram 4 kW að hámarki 20 kW	4 310,00 kr/kW/a
Orkugjald af allri notkun	1,22 kr/kWh
Orkugjald af allri notkun niðurgreitt	0,77 kr/kWh
Orkugjald af notkun umfram aflstillingu	5,29 kr/kWh

Heimilt er að selja raforku til búrekstrar samkvæmt öðrum liðum ef hagkvæmara þykir.

B. 1. Aflmæling.

Öll meiriháttar véla- og iðnaðarnotkun.

Lágmarksaflgjald, 15 kW	114 150,00 kr/a
Aflgjald umfram 15 kW	7 610,00 kr/kW/a
Orkugjald	1,68 kr/kWh

B. 2. Súgþurrkun.

Til súgþurrkunar á tímabilinu 1. júní til 31. október.

Aflgjald	2 090,00 kr/kW/a
Orkugjald	1,23 kr/kWh

B. 3. Aflmæling- hitun.

Varmadælur og notkun til hitunar í iðnaði o.fl.

Lágmarksaflgjald 15 kW	80 955,00 kr/a
Aflgjald umfram 15 kW	5 397,00 kr/kW/a
Orkugjald	1,19 kr/kWh

C. 1. Hitun.

Til hitunar á íbúðarhúsnæði.

Orkugjald	1,63 kr/kWh
Orkugjald — niðurgreitt	1,00 kr/kWh
Fastagjald F3	7 710,00 kr/a

Roftími er allt að 2 × 1,5 klukkustund á dag

C. 2. Næturhitun.

Til hitunar á íbúðarhúsnæði.

Orkugjald	1,12 kr/kWh
Orkugjald — niðurgreitt	0,74 kr/kWh

Roftími er allt að 15 klukkustundum á dag, á tímabilinu kl. 07.00 til 23.00.

D. 1. Hitun.

Til hitunar á öðru húsnæði en íbúðarhúsnæði.

Orkugjald	1,63 kr/kWh
Fastagjald F3	7 710,00 kr/a

Roftími er allt að 2 × 1½ klukkustund á dag.

D. 2. Næturhitun.

Til hitunar á öðru húsnæði en íbúðarhúsnæði.

Orkugjald	1,12 kr/kWh

Roftími er allt að 15 klukkustundum á dag, á tímabilinu kl. 07.00 til 23.00.

D. 3. Órofin hitun.

Fyrir órofna rafhitun, varmadælur o.fl.

Orkugjald	2,40 kr/kWh
Fastagjald F3	7 710,00 kr/a

S. 1. Sumartaxti.

Fyrir meiriháttar véla- og iðnaðarnotkun á tímabilinu 1. apríl til 31. október. Samkvæmt sérsamningi.

Lágmarksaflgjald 75 kW 1. maí — 30. september	30 000,00 kr/mán
Aflgjald 1. maí — 30. september	400,00 kr/kW/mán
Aflgjald apríl og október	1 530,00 kr/kW/mán
Orkugjald	0,88 kr/kWh

Engin orkuafhending er heimil frá 1. nóvember til 31. mars.

INNHEIMTA OG LOKUN.

Innheimtugjald:

Gjald til greiðslu kostnaðar við vanskilainnheimtu og undirbúning að lokun er 500,00 kr.

Lokunargjald:

Gjald fyrir lokun og enduropnun veitu vegna vanskila er 1 000,00 kr.

SKILGREININGUR OG ÝMIS ÁKVÆÐI.

1. Utanhússlýsing.

Rafmagnsveitur ríkisins sjá um uppsetningu utanhússlýsingarkerfa samkvæmt ósk notanda, sem greiðir allan stofnkostnað.

Allt eðlilegt viðhald lýsingar annast Rafmagnsveitur ríkisins á sinn kostnað.

2. Markmæling.

Liður A.5. er fyrir heildarorkusölu til bændabýla samkvæmt opinberri skráningu og skilgreiningu þar um. Aðrir gjaldskrárliðir eru ekki veittir samhliða honum svo sem súgþurrkun eða húshitun.

3. Aflgjaldsmæling.

Aflgjald sé ákveðið samkvæmt mælingu miðað við 15 mín. meðalgildi afls. Gjaldskylt afl hvers almanaksárs er meðaltal fjögurra hæstu mánaðargilda, en hjá fiskibræðslum, fiskimjölsverksmiðjum og hliðstæðri notkun, meðaltal tveggja hæstu mánaðargilda. Álestur fari að jafnaði fram í byrjun hvers mánaðar.

Lágmarksaflgjald sé miðað við 15 kW afl. Notanda með lægra meðalgildi afls er þó heimilt að kaupa raforku samkvæmt lið B.1, enda greiði hann þá lágmarksaflgjaldið.

4. Sumartaxti.

Heimilt er að selja raforku til meiriháttar véla og iðnaðarnota á sérstökum sumartaxta. Gera þarf sérstakan samning þar um í hverju tilviki. Sumartaxti gildir aðeins á tímabilinu 1. apríl til 31. október og er engin notkun leyfð á sama rafbúnaði eftir öðrum gjaldskrárliðum utan þess tímabils. Aflgjald sé samkvæmt mælingu við 15. mín. meðalgildi afls. Álestur fari fram að jafnaði 1. hvers mánðar.

5. Véla- og tækjanotkun.

1. Ef úttekið launafl hjá notanda nemur meiru en 50% af mesta útteknu raunafli á ári, miðað við 15 mín. meðalgildi afls, skal hann gera ráðstafanir á sinn kostnað til þess að færa það niður í framangreint hlutfall. Rafmagnsveiturnar geta krafið notanda um sérstakt gjald fyrir launafl sé framangreint hlutfall yfir 50% (Cos 0 undir 0,9), þar til úr hefur verið bætt.
2. Heimilt er að banna notkun rafsuðuspenna og annarra tækja, er valda tilfinnanlegum truflunum, um lengri eða skemmri tíma eftir aðstæðum hverjum sinni.

6. Takmörkun á vali gjaldskrárliða o.fl.

Þegar um sérstakar aðstæður er að ræða, svo sem tímabundna notkun mikils afls, geta Rafmagnsveitur ríkisins takmarkað val notanda við ákveðna gjaldskrárliði eða gert sérstaka samninga um skilyrði fyrir tengingu. Þar sem framleiðslukostnaður orku er sérstaklega hár, svo sem á dieselstöðvasvæðum, eða flutningsgeta og/eða spennaafl er takmarkað, áskilja Rafmagnsveiturnar sér rétt til þess að gefa ekki kost á gjaldskrárliðum, þar sem orkugjald er lágt og/eða orkunotkun mikil.

7. Annað.

Sölugjald 25% og verðjöfnunargjald 16% eru innifalin í öllum gjaldskrárliðum nema orkugjöldum til húshitunar í liðum A.4, A.5, B.3, C.1, C.2, D.1, D.2, D.3 og fastagjaldi F.3 og aflgjöldum B.3.

Gjaldskrárverð breytast til samræmis við þær breytingar, sem kunna að verða á þessum gjöldum.

II. HEILDSALA.

1. Skilgreining.

Gjaldskrá þessi gildir um sölu til héraðsrafmagnsveitna og er miðuð við afhendingu orkunnar á einum stað í nánd við mörk orkuveitusvæðis þeirra.

Í gjaldskrá þessari eru tilgreindir mánuðir og ár — almanaksmánuðir og almanaksár.

2. Rafmangsgjald.

Aflgjald	4 455,80 kr. á árskW
+ Orkugjald fyrir fyrstu notkun allt að 2 500 klst. nýtingartíma á árskW	141,90 aurar á kWh
Fyrir notkun milli 2 500 og 4 000 klst. nýtingartíma á árskW	82,70 aurar á kWh
Fyrir notkun umfram 4 000 klst. nýtingartíma á árskW	38,90 aurar á kWh

3. Málspenna.

Gjöld samkvæmt 2. gr. miðast við að rafmagnið sé afhent á 33 eða 66 kV málspennu. Sé afhendingarspennan lægri hækka öll gjöld samkvæmt 2. gr. um 5%.

4. Aflmæling.

Með árskW í gjaldskrá þessari er átt við meðaltal fjögurra hæstu mánaðarálagstoppa ársins, mældra sem 30 mínútna meðalálag á afhendingarstað.

5. Ársnýting.

Ársnýting, árstími í klukkustundum er raforkunotkun eins almanaksárs í kWh deilt með þeim álagstoppi í kW sem greiða skal fyrir.

6. Ákvörðun aflgjalds.

Rafmagnsveiturnar áætla í samráði við kaupanda aflnotkun komandi árs, og er það umsamið afl sama tímabils. Reynist mesta aflnotkun vera minni, skal þó kaupandi greiða fyrir minnst 80% af umsömdu afli.

7. Fasviksstuðull.

Gjaldskráin miðast við, að meðalfasviksstuðull hvers mánaðar hjá kaupanda sé ekki lægri en 0,85. Falli meðalfasviksstuðullinn niður fyrir þetta gildi, skal kílówattstundarverð skv. 2. gr. umrædds mánaðar hækka um 2% fyrir hvert hundraðshlutastig eða meirihluta úr stigi, sem meðalfasviksstuðull mánaðarins fer niður fyrir slíkt lágmark.

8. Greiðsluskilmálar.

Rafmagnsveiturnar áætla í samráði við kaupanda ársgreiðslu hans miðað við umsamið afl og áætlaða orku og skal þeirri upphæð skipt í mánaðarlegar greiðslur. Mánaðargreiðslurnar falla í gjalddaga fyrsta dag hvers mánaðar eftir á, og eindagi er í lok þess mánaðar. Lánavextir greiðast af fyrsta mánuði skuldar en vanskilavextir eftir eindaga, hvort tveggja samkvæmt almennum reglum Seðlabanka Íslands um hæstu leyfilega vexti á hverjum tíma. Rafmagnsveiturnar hafa heimild til að stöðva afhendingu orkunnar, ef greiðsla hefur ekki verið innt af hendi einum mánuði eftir gjalddaga, en tilkynnt skal kaupanda um það með minnst 3ja daga fyrirvara. Gjöld samkvæmt gjaldskrá þessari má taka lögtaki á kostnað kaupanda, sbr. 76. gr. orkulaga nr. 58, 1967.

III. HEIMTAUGARGJALD Í ÞÉTTBÝLI.

Heimtaugagjaldskrá Rafmagnsveitna ríkisins, í þéttbýli með fasta íbúatölu 50 eða fleiri samkvæmt skrá Hagstofu Íslands, er sem hér segir:

1.1 Rafmagnsveitustjóri ákveður stærð og gerð heimtauga eða spennistöðva fyrir hverja húsveitu.

1.2 Heimtaugagjald skal greitt fyrir hverja heimtaug, er tengir húsveitu við veitukerfi Rafmagnsveitna ríkisins. Heimtaugargjaldið skal greitt áður en tenging fer fram.

1.3 Heimtaugar greinast í aðalheimtaugar og bráðabirgðaheimtaugar.

1.4 Aðalheimtaugar.

Gjöld fyrir aðalheimtaugar eru eftirfarandi:

Málstraumur	Heimtaugagjöld
63 A einfasa	32 500,00 kr.
63 A þrífasa	35 900,00 kr.
100 A þrífasa	55 400,00 kr.
200 A þrífasa	133 000,00 kr.
315 A þrífasa	211 000,00 kr.
400 A þrífasa	290 000,00 kr.
710 A þrífasa	518 000,00 kr.
1200 A þrífasa	874 000,00 kr.

Málstraumur heimtaugar miðast við stærð stofnvara húsveitu.

1.5 Bráðabirgðaheimtaugar.

Gjöld fyrir bráðabirgðaheimtaugar eru eftirfarandi:

Málstraumur	Stofngjald	Yfirlengdargjald	
		Jarðstrengur	Loftlína
63 A einfasa	6 130 kr.	825 kr/m	11 400 kr/stólpa
63 A þrífasa	8 630 kr.	825 kr/m	13 300 kr/stólpa
100 A þrífasa	9 375 kr.	1 025 kr/m	15 300 kr/stólpa

Fyrir stofnvarkassa með tilheyrandi búnaði og mælitækjum sem tengdur er í loftlínustaur greiðist kr. 7 810,00.

Málstraumur heimtaugar miðast við stærð stofnvara húsveitu.

Yfirlengdargjald skal greitt fyrir hvern metra umfram 5 metra innan lóðarmarka í jarðstrengsheimtaug að stofnvarkassa í húsveitu og fyrir hvern stólpa innan lóðarmarka í loftlínuheimtaug.

1.6 Leita skal samþykkis rafmagnsveitnanna um staðsetningu inntaks heimtaugar. Óski eigandi húsveitu eftir, að heimtaug sé lögð, þegar frost er í jörðu, skal hann greiða aukagjald samkvæmt nánari ákvörðun rafmagnsveitnanna.

1.7 Sé fyrirsjáanlegt vegna fjarlægðar eða annarra aðstæðna, að kostnaður við lagningu heimtaugar verði meira en 50% hærri en gildandi gjaldskrá segir til um, skal greiða þann kostnað, sem umfram 50% er, samkvæmt nánari ákvörðun rafmagnsveitnanna.

1.8 Sé nauðsynlegt að setja spennistöð, að mestu eða öllu leyti fyrir einn notanda, skal hann leggja til lóð eða húsnæði fyrir spennistöðina, eftir því sem hagkvæmara þykir að dómi rafmagnsveitnanna, með hliðsjón af tæknilegum aðstæðum hverju sinni.

Þegar lóð er lögð til, er það gert rafmagnsveitunum að kostnaðarlausu og hlíta ber skilmálum þeirra um stærð og staðsetningu stöðvarinnar.

Húsnæðisaðstaðan skal fullnægja þeim kröfum sem gerðar eru um húsnæði til þessara nota. Húsnæðið — uppsteypt — er lagt til rafmagnsveitunum að kostnaðarlausu, en þær sjá um allan kostnað við fullnaðarfrágang húsnæðisins eftir nánara samkomulagi þar um, hverju sinni.

1.9 Breyting á heimtaug.

Þegar aðalheimtaug er breytt úr loftlínuheimtaug í jarðstrengsheimtaug, svo og þegar heimtaug er stækkuð, skal greiða fullt gjald fyrir hina nýju heimtaug að frádregnu hálfu gjaldi hinnar fyrri heimtaugar, hvort tveggja miðað við gildandi gjaldskrár þegar breytingin fer fram.

Heimilt er þó að lækka eða fella niður þetta gjald þegar sérstakar aðstæður mæla með því að mati rafmagnsveitnanna.

2.0 Frávik.

Gjaldskrá þessi gildir í skipulögðum hverfum í þéttbýli. Sé um óskipulagt svæði að ræða eða heimtaugar stærri en 1200 A, skal greiða heimtaugagjöld samkvæmt nánari ákvörðun rafmagnsveitnanna, með hliðsjón af þessari gjaldskrá. Gjald fyrir aðrar heimtaugarbreytingar en um getur í þessari gjaldskrá er samkvæmt kostnaðarreikningi eða eftir nánari ákvörðun rafmagnsveitnanna.

IV. HEIMTAUGARGJALD Í SVEITUM.

1.1 Hver sá, er óskar að fá heimtaug frá Rafmagnsveitum ríkisins, utan þéttbýlis, skal hafa greitt heimtaugargjald til Rafmagnsveitna ríkisins, áður en lagning veitunnar er hafin. Óheimil er rafmagnsnotkun um heimtaug nema framangreindu skilyrði um greiðslu heimtaugargjaldsins hafi verið fullnægt.

1.2 Heimtaugargjald fyrir sumarhús, veiðihús og annað húsnæði þar sem ekki er föst búseta eða reglubundin starfsemi, svo og bráðabirgðaheimtaugar, skal vera samkvæmt verðskrá Rafmagnsveitna ríkisins hverju sinni. Fyrir heimtaugar í íbúðarhús, kirkjur, skóla og atvinnuhúsnæði o.þ.h. skal grunngjald vera kr. 55 400,00 á hvern notanda og er þá miðað við að heildarkostnaður við heimtaugarlögnina fari ekki fram yfir kostnað við lagningu 80 m heimtaugar og uppsetningu 25 kVA spennistöðvar.
Framangreint grunngjald kr. 55 400,00 miðast við vísitölu byggingarkostnaðar, 250 stig og, að Orkusjóður greiði það sem á vantar heildarkostnað við lagningu 80 m heimtaugar og 25 kVA spennistöðvar. Grunngjald breytist í sama hlutfalli og vísitalan til hækkunar eða lækkunar.

1.3 Um greiðslu kostnaðar af breytingu heimtaugar eða spennistöðva fer eftir ákvæðum reglugerðar Rafmagnsveitna ríkisins. Ef lögð er veita, þar sem línulögn þarf til og/eða, heimtaugarlengd og stærð spennistöðvar fer fram úr því, sem tilgreint er í lið 1.2, skulu heimtaugargjöld hækka samkvæmt ákvörðun rafmagnsveitustjóra, með hliðsjón af áætluðum umframkostnaði.

Gjaldskrá þessi, sem sett er samkvæmt orkulögum nr. 58 29. apríl 1967, staðfestist hér með til að öðlast gildi 1. janúar 1986, með vísan til auglýsingar ráðuneytisins nr. 463, 20. desember 1985. Jafnframt er úr gildi felld eldri gjaldskrá sama efnis nr. 18, 9. janúar 1985 með síðari breytingum.

Iðnaðarráðuneytið, 24. febrúar 1986.

Albert Guðmundsson.

Guðrún Skúladóttir

GJALDSKRÁ

Rafmagnsveitu Reykjavíkur.

Almennir taxtar.

A.1	Almenn notkun:		
	Fast gjald	1 610,00	kr/ár
	Orkugjald	4,14	kr/kWh
A.2	Mannvirkjagerð:		
	Fast gjald	3 220,00	kr/ár
	Orkugjald	6,21	kr/kWh

Afltaxtar.

B.1	Aflmæling:		
	Fast gjald	27 400,00	kr/ár
	Aflgjald	5 210,00	kr/kW/ár
	Orkugjald	1,04	kr/kWh
B.2	Úti- og götulýsing	18 900,00	kr/kWh/ár

Hitunartaxtar.

C.1	Órofin hitun:		
	Fast gjald	4 870,00	kr/ár
	Orkugjald	2,66	kr/kWh

C.2 Daghitun, rofin:

Fast gjald	3 250,00	kr/ár
Orkugjald	0,59	kr/kWh

C.3 Næturhitun:

Fast gjald	3 250,00	kr/ár
Orkugjald	0,59	kr/kWh

Sumartaxti.

S.1 Aflmæling:

Lágmarksgjald 75 kW, 1. maí — 30. september	30 000,00	kr/mán
Aflgjald, 1. maí — 30. september	400,00	kr/kW/mán
Aflgjald, apríl og október	1 530,00	kr/kW/mán
Orkugjald	0,88	kr/kWh

Skammstafanir.

Tákn	Eining	Skýring	Tákn	Eining	Skýring
A	amper	straumur	kW	kílówatt	afl
h	klukkustund	tími	kWh	kílówattstund	orka
kV	kílóvolt	spenna	m	metri	lengd
kVA	kílóvoltamper	sýndarafl			

Gjaldskrárliðir.

1. gr.

Gjaldskrá þessi gildir fyrir orkuveitusvæði Rafmagnsveitu Reykjavíkur.

2. gr.

Raforkugjald.

A. Almennir taxtar.

A.1 Verð á rafmagni til allrar almennrar notkunar, sem eigi er sérstaklega talin hér á eftir:

Fast gjald	1 610,00	kr/ár
Orkugjald	4,14	kr/kWh

A.2 Verð á rafmagni til notkunar við mannvirkjagerð, svo og við breytingar á eldri mannvirkjum:

Fast gjald	3 220,00	kr/ár
Orkugjald	6,21	kr/kWh

B. Afltaxtar.

B.1 Verð á rafmagni til meiri háttar vélanotkunar:

Fast gjald	27 400,00	kr/ár
Aflgjald	5 210,00	kr/kW/ár
Orkugjald	1,04	kr/kWh

Aflgjald greiðist samkvæmt mælingu miðað við 15 mínútna meðalgildi afls, enda sé lágmarksafl 30 kW.

Heimilt er að sammæla raforku til órofinnar iðnaðarhitunar með vélanotkuninni.

Í vissum tilvikum er einnig heimilt, með sérstöku samþykki rafmagnsveitunnar, að sammæla aðra notkun með vélanotkuninni.

B.2 Verð á rafmagni til úti- og götulýsingar, samkvæmt uppsettu afli:

Aflgjald	9 150,00	kr/kW/ár
Viðhaldsgjald	9 750,00	kr/kW/ár
Gjald samtals	18 900,00	kr/kW/ár

Auk afl- og viðhaldskostnaðar greiðir notandi stofnkostnað að fullu.
Lýsing þessi stýrist af stjórnbúnaði rafmagnsveitunnar.

C. Hitunartaxtar.

C.1 Verð á rafmagni til órofinnar hitunar:

Fast gjald	4 870,00	kr/ár
Orkugjald	2,66	kr/kWh

C.2 Verð á rafmagni til rofinnar daghitunar:

Fast gjald	3 250,00	kr/ár
Orkugjald	1,13	kr/kWh

Straumur til hitunar samkvæmt þessum lið er rofinn tvisvar á sólarhring, allt að tveimur klukkustundum í hvort skipti.

C.3 Verð á rafmagni til rofinnar næturhitunar:

Fast gjald	3 250,00	kr/ár
Orkugjald	0,59	kr/kWh

Straumur til hitunar samkvæmt þessum lið er rofinn allt að tólf klukkustundum á tímabilinu kl. 9.00 til 21.00.

S. Sumartaxti.

S.1 Fyrir meiriháttar véla- og iðnaðarnotkun á tímabilinu 1. apríl til 31. október, samkvæmt sérsamningi:

Lágmarksaflgjald 75 kW, 1. maí — 30. september	30 000,00	kr/mán
Aflgjald, 1. maí — 30. september	400,00	kr/kW/mán
Aflgjald, apríl og október	1 530,00	kr/kWh
Orkugjald	0,88	kr/kW

Ekki er heimilt að selja orku á þessum taxta frá 1. nóvember til 31. mars.

3. gr.

Mælaleiga.

Rafmagnsveitan ákveður stærð og gerð mæli- og stjórntækja, sem notuð eru við sölu rafmagns. Mælaleiga fyrir þessi tæki eru innifalin í gjöldum samkvæmt 2. gr.
Fyrir mælitæki til annarra nota en að framan greinir, skal ársleiga vera sem hér segir:

	Kr.
Orkumælir, einfasa	311,00
Orkumælir, þrífasa	1 240,00
Orkumælir, þrífasa með straumspennum	2 100,00
Aflmælir	2 020,00
Aflmælir með straumspennum	3 160,00
Tvígjaldsorkumælir	2 020,00
Tvígjaldsorkumælir með straumspennum	3 160,00
Móttökuliði, einpóla	1 400,00
Móttökuliði, þrípóla	2 020,00

Ársleiga fyrir önnur tæki, en að framan greinir, skal vera sem næst 15% af innkaupsverði tækisins, eftir nánari ákvörðun rafmagnsveitunnar. Leiga skal greidd samtímis raforkugjaldi.

4. gr.

Heimtaugagjöld.

4.1 Heimtaugargjald skal greitt fyrir hverja heimtaug, er tengir húsveitu við veitukerfi Rafmagnsveitu Reykjavíkur.
Heimtaugargjaldið skal greitt við umsókn.

4.2 Heimtaugar greinast í aðalheimtaugar og bráðabirgðaheimtaugar.

4.3 Aðalheimtaugar.
Gjöld fyrir aðalheimtaugar eru eftirfarandi:

Málstraumur		Heimtaugagjöld kr.
63 A	1-fasa	22 900,00
63 A	3-fasa	25 400,00
100 A	3-fasa	40 400,00
200 A	3-fasa	80 700,00
315 A	3-fasa	127 000,00
400 A	3-fasa	162 000,00
630 A	3-fasa	254 000,00
710 A	3-fasa	287 000,00
1200 A	3-fasa	485 000,00

Málstraumur heimtaugar miðast við stærð stofnvara húsveitu.

4.4 Bráðabirgðaheimtaugar.
Gjöld fyrir bráðabirgðaheimtaugar eru eftirfarandi:

Málstraumur		Stofngjald kr.	Lengdargjald Jarðstrengur kr/m	Loftlína kr/stólpi
63 A	1-fasa	4 550,00	678,00	8 600,00
63 A	3-fasa	6 420,00	678,00	9 980,00
100 A	3-fasa	6 780,00	885,00	11 460,00

Málstraumur heimtaugar miðast við stærð stofnvara húsveitu.
Lengd jarðstrengsheimtaugar reiknast í heilum metrum frá næsta útitengiskáp eða rofa í spennistöð, að stofnvarkassa eða stofntengikassa í húsveitu.
Lengdargjald skal greitt fyrir hvern metra umfram 5 metra innan lóðarmarka í jarðstrengsheimtaug og fyrir hvern stólpa innan lóðarmarka í loftlínuheimtaug.

4.5 Sé fyrirsjáanlegt vegna fjarlægðar eða annarra aðstæðna, að kostnaður við lagningu heimtaugar verði meira en 50% hærri en gildandi gjaldskrá segir til um, skal greiða þann kostnað, sem umfram 50% er, samkvæmt nánari ákvörðun rafmagnsveitunnar.

4.6 Óski eigandi húsveitu eftir, að heimtaug sé lögð, þegar frost er í jörðu, skal hann greiða aukagjald samkvæmt nánari ákvörðun rafmagnsveitunnar.

4.7 Sé nauðsynlegt að setja upp spennistöð vegna tiltekinnar húsveitu og hún að mestu leyti notuð í þágu þeirrar húsveitu, skal eiganda veitunnar skylt að leggja til lóð undir stöðina, rafmagnsveitunni að kostnaðarlausu og skal hann í öllu hlíta skilmálum hennar um stærð lóðar og staðsetningu stöðvar.

4.8 Þegar aðalheimtaug er breytt úr loftlínuheimtaug í jarðstrengsheimtaug, svo og þegar heimtaug er stækkuð, skal greiða fullt heimtaugargjald fyrir hina nýju heimtaug að frádregnu hálfu gjaldi hinnar fyrri heimtaugar, hvort tveggja miðað við gildandi gjaldskrá þegar breytingin fer fram.

Ýmis ákvæði.

5. gr.

Heimilt er með samþykki borgarráðs að selja háspennt rafmagn samkvæmt sérstökum samningi.

6. gr.

Heimilt er að selja raforku til meiriháttar véla- og iðnaðarnota á sérstökum sumartaxta. Gera þarf sérstakan samning þar um í hverju tilviki. Sumartaxti gildir aðeins á tímabilinu 1. apríl til 31. október. Utan tímabilsins er framangreind notkun ekki leyfð um viðkomandi kW/kWh-mæli né aðra mæla rafmagnsveitunnar á öðrum gjaldskrárliðum. Aflgjald sé samkvæmt mælingu miðað við 15 mín. meðalgildi afls. Álestur fari fram að jafnaði 1. hvers mánaðar.

7. gr.

Heimilt er að ákveða sérstakt gjald fyrir launafl hjá notendum, ef úttekið launafl nemur 75% eða meira af mesta útteknu raunafli á ári, miðað við 15 mínútna meðalgildi afls.

8. gr.

Óski notandi þess, að lesið sé á mælitæki hans utan reglubundins álestrartíma rafmagnsveitunnar og honum gerður sérstakur reikningur, skal hann greiða fyrir það gjald 438,00 kr.

9. gr.

Fyrir tengingu ásamt aftengingu vegna skammtímanotkunar, svo sem landtengingu skipa, skal greiða gjald 823,00 kr.

10. gr.

Sé heimild notuð til að rjúfa straum á veitu vegna vanskila notanda á greiðslu gjalda samkvæmt gjaldskrá þessari, skal hann greiða gjald 823,00 kr. fyrir, að settur sé straumur á að nýju.

11. gr.

Sala rafmagns til hitunar samkvæmt C-liðum er bundin því skilyrði, að orkuver og veitukerfi þoli álagið að dómi rafmagnsveitunnar.

12. gr.

Söluskattur 25% og verðjöfnunargjald 16% er innifalið í raforkugjöldum samkvæmt gjaldskrá þessari, nema á C-liðum, húshitun og viðhaldsgjaldi götulýsingar.

13. gr.

Heimilt er að breyta gjaldskrá þessari til samræmis við verðbreytingar, að fenginni staðfestingu iðnaðarráðuneytisins, enda miðast gjaldskráin ætíð við að tekjur rafmagnsveitunnar standi undir rekstrargjöldum hennar svo og aukningu veitukerfis. Við ákvörðun gjaldskrár skal ætíð liggja fyrir áætlun um rekstur og fjárfestingu á næsta 5 ára tímabili.

14. gr.

Rafmagnsveitan leiðbeinir notendum, er þess óska, um val gjaldskrárliða eftir tegund notkunar.

Gjaldskrá þessi staðfestist hér með samkvæmt vatnalögum nr. 15 20. júní 1923 og orkulögum nr. 58 29. apríl 1967, samkvæmt reglugerð Rafmagnsveitu Reykjavíkur nr. 451 20. desember 1977, með síðari breytingum, til að öðlast gildi 1. janúar 1986, með vísan til auglýsingar ráðuneytisins nr. 463 20. desember 1985. Jafnframt er úr gildi felld gjaldskrá sama efnis nr. 51, 28. janúar 1985.

Iðnaðarráðuneytið, 24. febrúar 1986.

Albert Guðmundsson.

Guðrún Skúladóttir.

Nr. 120 24. febrúar 1986

GJALDSKRÁ

Orkubús Vestfjarða fyrir raforku.

I. SMÁSALA

Gjaldskrárliðir.

Orkubú Vestfjarða selur raforku á þann hátt og við því verði, sem hér segir:

A.1 Almenn notkun.

Öll almenn notkun, svo sem heimilisnotkun, lýsing, smávélanotkun og öll önnur notkun ótalin annars staðar.

Orkugjald	5,29 kr/kWh
Fastagjald	2 570,00 kr/a

A.2 Vinnuljósanotkun.

Öll skammtímanotkun og til vinnuvéla, vinnuljósa og annars við mannvirkjagerð, svo og við breytingar á eldri mannvirkjum.

Orkugjald	7,94 kr/kWh
Fastagjald	2 570,00 kr/a

A.3 Utanhússlýsing.

Öll notkun og viðhald úti- og götulýsingar.

Aflgjald	9 120,00 kr/kW/a
Viðhaldsgjald	9 680,00 kr/kW/a

A.4 Sumarbústaðanotkun.

Öll notkun í sumarbústöðum og sumarbúðum.

Orkugjald	1,79 kr/kWh
Fastagjald	10 280,00 kr/a

A. 5 Markmæling.

Allur almennur búrekstur.

Aflgjald, lágmarksstilling 4 kW	25 860,00 kr/a
Aflgjald umfram 4 kW að hámarksaflstillingu 20 kW	4 310,00 kr/kW/a
Orkugjald af allri notkun	1,22 kr/kWh
Orkugjald af allri notkun — niðurgreitt	0,77 kr/kWh
Orkugjald af notkun umfram aflstillingu	5,29 kr/kWh

Heimilt er að selja raforku til búrekstrar samkvæmt öðrum liðum ef hagkvæmara þykir.

B.1 Aflmæling.

Öll meiriháttar véla- og iðnaðarnotkun.

Lágmarksaflgjald 15 kW	114 150,00 kr/a
Aflgjald umfram 15 kW	7 610,00 kr/kW/a
Orkugjald	1,68 kr/kWh

B.2 Súgþurrkun.

Til súgþurrkunar á tímabilinu 1. júní til 31. október.

Aflgjald	2 090,00 kr/kW/a
Orkugjald	1,23 kr/kWh

C.1 Hitun.

Til hitunar á íbúðarhúsnæði.

Orkugjald	1,79 kr/kWh
Orkugjald niðurgreitt	1,16 kr/kWh
Fastagjald	2 570,00 kr/a

Raftími er allt að 2×1½ klukkustund á dag.

C.2 Hitun.

Til hitunar á íbúðarhúsnæði.

Orkugjald	1,12 kr/kWh
Orkugjald niðurgreitt	0,74 kr/kWh

Roftími er allt að 15 klukkustundir á dag.

D.1 Hitun.

Til hitunar á öðru en íbúðarhúsnæði.

Orkugjald	1,79 kr/kWh
Fastagjald	2 570,00 kr/a

Roftími er allt að 2 × 1½ klukkustund á dag.

D.2 Hitun.

Til hitunar á öðru en íbúðarhúsnæði.

Orkugjald	1,12 kr/kWh

Roftími er allt að 15 klukkustundir á dag.

D.3 Varmadælum.

Til notkunar á varmadælum.

Orkugjald	2,59 kr/kWh
Fastagjald	2 570,00 kr/a

Lokun.

Gjald fyrir lokunaraðgerðir á veitu vegna vanskila er samtals kr. 1 000,00.

Skilgreiningar og ýmis ákvæði.

1. Utanhússlýsing.

Orkubú Vestfjarða sér um uppsetningu utanhússlýsingarkerfa samkvæmt ósk notanda, sem greiðir allan stofnkostnað.

Allt eðlilegt viðhald lýsingar annast Orkubú Vestfjarða á sinn kostnað.

2. Sumarbústaðanotkun.

Orkuverð A.4 fylgir orkuverði D.1.

3. Markmæling.

Liður A.5 er fyrir heildarorkusölu til bændabýla samkvæmt opinberri skráningu og skilgreiningu þar um. Aðrir gjaldskrárliðir eru ekki veittir samhliða honum svo sem súgþurrkun eða húshitun.

4. Aflgjaldsmæling.

Aflgjald sé ákveðið samkvæmt mælingu miðað við 15 mín. meðalgildi afls.

Gjaldskylt afl hvers almanaksárs er meðaltal fjögurra hæstu mánaðargilda, en hjá fiskibræðslum, fiskimjölsverksmiðjum og við hliðstæða notkun, meðaltal tveggja hæstu mánaðargilda. Álestur fari að jafnaði fram í byrjun hvers mánaðar.

Lágmarksaflgjald sé miðað við 15 kW afl. Notanda með lægra meðalgildi afls er þó heimilt að kaupa raforku samkvæmt lið B.1, enda greiði hann þá lágmarksaflgjaldið.

5. Véla- og tækjanotkun.

1. Ef úttekið launafl hjá notanda nemur meiru en 50% af mestu útteknu raunafli á ári, miðað við 15 mín. meðalgildi afls, skal hann gera ráðstafanir á sinn kostnað til þess að færa það niður í framangreint hlutfall.

Orkubú Vestfjarða getur krafið notanda um sérstakt gjald fyrir launafl sé framangreint hlutfall yfir 50% (cos 0 undir 0,9), þar til úr hefur verið bætt.

2. Heimilt er að banna notkun rafsuðuspenna og annarra tækja, er valda tilfinnanlegum truflunum, um lengri eða skemmri tíma eftir aðstæðum hverju sinni.

6. Takmörkun á vali gjadskrárliða o. fl.

Þegar um sérstakar aðstæður er að ræða, svo sem tímabundna notkun mikils afls, getur Orkubú Vestfjarða takmarkað val notanda við ákveðna gjaldskrárliði eða gert sérstaka samninga um skilyrði fyrir tengingu. Þar sem framleiðslukostnaður orku er sérstaklega hár, svo sem á dieselstöðvasvæðum, eða flutningsgeta og/eða spennaafl er takmarkað, áskilur orkubúið sér rétt til þess að gefa kost á gjaldskrárliðum, þar sem orkugjald er lágt og/eða orkunotkun mikil.

7. Annað.

Söluskattur 25% og verðjöfnunargjald 16% eru innifalin í öllum gjaldskrárliðum nema orkugjöldum til húshitunar í liðum A.4, A.5, C.1, C.2, D.1 og D.2 ásamt tilsvarandi fastagjöldum og viðhaldsgjaldi götulýsingar.

Gjaldskrárverð breytast í samræmi við þær breytingar, sem kunna að verða á þessum gjöldum.

Orka til varmadælna skal seld skv. gjaldskrárlið B1 eða D3 að vali notanda og vera undanþegin söluskatti og verðjöfnunargjaldi skv. ákvörðun fjármálaráðuneytisins.

II. HEIMTAUGARGJALD Í ÞÉTTBÝLI.

Heimtaugargjöld Orkubús Vestfjarða í kaupstöðum, kauptúnum og þorpum, tengd veitusvæðum orkubúsins og með fasta íbúatölu 50 eða fleiri, samkvæmt skrá Hagstofu Íslands á hverjum tíma miðað við áramót, eru sem hér segir:

1. Orkubússtjóri ákveður stærð og gerð heimtauga eða spennistöðva fyrir hverja húsveitu. Með heimtaug er átt við hvort heldur tengingu við rafveitu og/eða hitaveitu.
   1.1 Umsækjandi heimtaugar skal á heimtaugarumsókn gera grein fyrir væntanlegri raforkunotkun næstu 5 árin, ásamt gerð og notkun húsnæðis. Teikning af húsnæðinu fylgi heimtaugarumsókn. Heimtaugargjald skal greitt að fullu áður en verk er hafið.

2. Ein heimtaug er lögð að eign eða eignum á hverri lóð og greiðist heimtaugargjald af hverri heimtaug eða spennistöð sem hér segir:

2.1 Heimtaug.

Afl þörf veitu kW	Stofngjald kr.	Jarðstrengur gjald af yfirlengd[1]) kr/m
Allt að 40	56 250,00	966,00
40 — 65	87 500,00	1 200,00
65 — 130	175 000,00	1 410,00
130 — 200	275 000,00	1 790,00
Stofnvarkassi tengdur við loftlínu (sjá lið 3,2)	7 510,00	

2.2 Lengd jarðstrengsheimtaugar reiknast frá lóðamörkum við götu, stystu greiðfæra leið að varkassa á útvegg götuhliðar hússins. Teljist hagkvæmara að hafa varkassa á innvegg skal leita samþykkis orkubúsins um gerð og frágang pípu, sem heimtaugarstrengurinn verður dreginn í. Af jarðstrengsheimtaug með flutningsgetu 200 A og 315 A greiðist yfirlengdargjald af vegalengd frá stofnvarkassa að rofa í.

[1]) Yfirlengd reiknast af jarðlínuheimtaug, sem er lengri en 25 m í lóð. Aukamælagrind fyrir hitaveitu kr. 22 500,00 dreifistöð að frádregnum 25 m í lóð. Af vegalengd umfram 125 m í götu greiðist ekki yfirlengdargjald, sjá þó lið 2.4.

2.3 Sé nauðsynlegt eða hagkvæmara að setja spennistöð að mestu eða öllu leyti, fyrir einn notanda, skal hann leggja til lóð eða húsnæði fyrir spennistöðina, eftir því sem hagkvæmara þykir að dómi orkubúsins, með hliðsjón af tæknilegum aðstæðum hverju sinni.

Þegar lóð er lögð til, er það gert orkubúinu að kostnaðarlausu og hlíta ber skilmálum þess um stærð og staðsetningu stöðvarinnar. Þegar húsnæði fyrir spennistöð er lagt til, t.d. innan þess húsrýmis er umsækjandi hefur til umráða, svo sem í fiskverkunarhúsum, fiskimjölsbræðslum, iðnaðarhúsnæði, verslunarhúsnæði o. s. frv., skal staðsetning þess ákveðin með samþykki orkubúsins í hverju tilviki og skal húsnæðisaðstaðan fullnægja þeim kröfum sem gerðar eru um húsnæði til þessara nota. Húsnæðið — uppsteypt hús — er lagt orkubúinu til að kostnaðarlausu, en það sér um allan kostnað við fullnaðarfrágang húsnæðisins eftir nánara samkomulagi þar um hverju sinni.

2.4 Telji orkubúið að auka þurfi flutningsgetu heimtaugar eða stækka spenni, eða notandi óskar eftir þeirri aukningu skal notandi greiða 40% kostnaðar samkvæmt heimtaugargjaldskrá fyrir íbúðarhús, en allan kostnað samkvæmt kostnaðarreikningi fyrir iðnaðar- og verslunarhús o.þ.h.

3. Fyrir bráðabirgðaheimtaug í vinnuskúr eða hús í byggingu skal greiða sem hér segir:

3.1 Grunngjald óháð kostnaði við setningu bráðabirgðaheimtaugar kr. 4 080,00.

3.2 Fyrir kostnað við framkvæmd verksins og leigu á efni samkvæmt kostnaðaráætlun orkubúsins, sem miða skal við aðstæður hverju sinni.

3.3 Fyrir stofnvarkassa með tilheyrandi búnaði og mælitækjum, sem tengdur er í loftlínustaur í kerfi orkubúsins, skal greiða eins og 2.1. segir til um miðað við 63 A stofnvar, en að öðru leyti fer um gjald samkvæmt lið 3.1.

4. Gjaldskrá þessi gildir í skipulögðum hverfum, innan kaupstaða, kauptúna og þorpa. Sé um óskipulagt svæði að ræða eða aðstæður óeðlilegar, skal greiða heimtaugargjald samkvæmt reikningi, er byggist á kostnaðaráætlun eða raunkostnaði, háð aðstæðum og ákvörðun orkubúsins hverju sinni.

III. HEIMTAUGARGJALD Í SVEITUM.

1.1. Hver sá, er óskar að fá heimtaug frá Orkubúi Vestfjarða í sveitum, skal hafa greitt heimtaugargjald til Orkubús Vestfjarða áður en lagning veitunnar er hafin. Óheimil er rafmagnsnotkun um heimtaug, nema framangreindu skilyrði um greiðslu heimtaugargjalds hafi verið fullnægt.

1.2. Heimtaugargjald fyrir sumarhús, veiðihús og annað húsnæði þar sem ekki er föst búseta eða reglubundin starfsemi, svo og bráðabirgðaheimtaugar, skal vera samkvæmt kostnaðaráætlun Orkubús Vestfjarða fyrir heimtaugar í íbúðarhús, kirkjur, skóla og atvinnuhúsnæði o. þ. h. skal grunngjald vera kr. 55 400 á hvern notanda.

Framangreint grunngjald, kr. 55 400, miðast við vísitölu byggingarkostnaðar, 250 stig og, að Orkusjóður greiði það sem vantar á heildarkostnað við lagningu heimtaugar og spennistöðvar. Grunngjald breytist á sama hlutfalli og vísitalan til hækkunar eða lækkunar.

Gjaldskrá þessi, sem samin er og samþykkt af stjórn Orkubús Vestfjarða og sett er samkvæmt lögum nr. 66 31. maí 1976, en hér með staðfest til að öðlast gildi 1. janúar 1986, með vísan til auglýsingar ráðuneytisins nr. 463, 20. desember 1985 og birtist til eftirbreytni öllum sem hlut eiga að máli. Jafnframt er úr gildi felld eldri gjaldskrá sama efnis nr. 119 22. febrúar 1984.

Iðnaðarráðuneytið, 24. febrúar 1986.

Albert Guðmundsson.

Guðrún Skúladóttir.

N. 121 24. febrúar 1986

GJALDSKRÁ

Rafveitu Sauðárkróks.

I. SMÁSALA.

Rafveita Sauðárkróks selur raforku á þann hátt og við því verði sem hér segir:

Taxti A—1	Orka til lýsingar og véla, í verslun, iðnaði og hliðstæðum atvinnugreinum	kr.	5,30 kWh
	Mælaleiga samkv. kafla II.		
A—2	Orka til lýsingar þar sem mælingu verður ekki við komið (lágmark 2 kW)	—	15 974,00 árskW
Taxti B—1	Orka til almennrar heimilisnotkunar, svo og til sjúkrahúsa, vistheimila, hótela og hliðstæðra stofnana	—	5,30 kWh
	Lágmarksgjald	—	83,00 á mán
	Leiga af mælum ekki tekin.		
Taxti C—1	Orka til mannvirkjagerðar	—	7,95 kWh
	Mælaleiga samkv. kafla II.		
C—2	Orka samkv. 15 mín. meðalaflsmælingu	—	1,77 kWh
	+ aflgjald (lágmark 20 kW)	—	6 920,00 árskW
	Mælaleiga samkv. kafla II.		
	Ef ekki er unnt að mæla notað afl, miðast aflgjald við málraun véla.		

Taxti D—1	Orka til húshitunar, roftími 2 × 1,5 klst. á dag, án söluskatts	—	1,32 kWh
	Mælaleiga samkv. kafla II.		
D—2	Önnur hitanotkun, roftími 2 × 1,5 klst á dag	—	1,77 kWh
	Mælaleiga samkv. kafla II.		
D—3	Orka til næturhitunar, eða hliðstæðra nota, roftími allt að 13 klst. á sólarhring	—	1,40 kWh
	Mælaleiga samkv. kafla II.		

Um framangreinda hitagjaldskrárliði gilda eftirfarandi ákvæði:
Minnsta ársnotkun sé 6000 kWh.

Önnur skilyrði fyrir raforkusölu til hitunar:

a. Að vélaafl, línur og spennar þoli álagið.
b. Að notandi kosti tengingu klukkurofa, sem rafveitan leggur til, og greiði leigu af þeim samkv. reglum, sem gilda um mæla.
c. Að hitatæki, lagnir og búnaður sé samkv. fyrirmælum rafveitunnar, ofnar og önnur hitatæki fasttengd.

II. MÆLALEIGA.

Rafveitustjóri ákveður stærð og gerð mælitækja, sem nota skal fyrir hverja veitu, og er ákvörðun sú skuldbindandi fyrir notandann, sem skal greiða leigu sem hér segir:

1. Af einfasa mælum 30 A og minna ..... kr. 27,00 á mán.
2. Af þrífasa mælum 50 A og minna ..... — 45,00 á mán.
3. Af þrífasa mælum 50—100 A ..... — 63,00 á mán.

Af öðrum mælitækjum en þeim, sem nefnd eru í skránni, skal ársleigan vera sem næst 20% af verði mælitækjanna. Leigan skal innheimt um leið og gjald fyrir raforku.

III. HEIMTAUGARGJÖLD.

Heimtaugargjald skal greitt samkvæmt eftirfarandi töflu. Fari lengd jarðstrengsheimtaugar fram úr 15 m skal greitt yfirlengdargjald eins og taflan sýnir:

Málstraumur stofnvara	Lágmark kr.	Jarðstrengur yfirlengd kr/m
63 A 1-fasa	27 500,00	876,00
63 A 3-fasa	32 400,00	876,00
100 A 3-fasa	42 300,00	1 200,00
125 A 3-fasa	53 000,00	1 350,00
200 A 3-fasa	82 900,00	1 820,00
300 A 3-fasa	120 000,00	3 300,00

Stærri heimtaugar svo og bráðabirgðaheimtaugar greiðast skv. kostnaði.

Af loftínuheimtaug reiknast gjald, sem er 20% lægra en að framan greinir, fyrir heimtaug allt að 40 m. Það, sem þar fer fram yfir greiðist samkv. kostnaði.

Lengd jarðlínuheimtaugar 60—200 A reiknast frá aðaltöflu að götugreiniskáp.

Yfirlengd reiknast ekki af vegalengd, sem er umfram 100 m frá varkassa. Sé nauðsynlegt eða hagkvæmara að setja spennistöð að mestu eða öllu leyti, fyrir einn notanda, skal hann leggja til lóð eða húsnæði fyrir spennistöðina, eftir því sem hagkvæmara þykir að dómi Rafveitu Sauðárkróks.

Þegar lóð er lögð til, er það gert rafveitunni að kostnaðarlausu og hlýta ber skilmálum hennar um stærð og staðsetningu stöðvarinnar. Þegar húsnæði fyrir spennistöð er lagt til t.d.

innan þess húsrýmis er umsækjandi hefur til umráða, svo sem í fiskverkunarhúsum, fiskimjölsbræðslum, iðnaðarhúsnæði, verslunarhúsnæði o. s. frv. skal staðsetning þess ákveðin með samþykki rafveitunnar í hverju tilviki og skal húsnæðisaðstaðan fullnægja þeim kröfum sem gerðar eru um húsnæði til þessara nota. Húsnæði — uppsteypt hús — er lagt rafveitunni til að kostnaðarlausu, en hún sér um allan kostnað við fullnaðarfrágang húsnæðisins eftir nánara samkomulagi þar um, hverju sinni.

Óski húseigandi eftir, að heimtaug verði breytt úr 1-fasa heimtaug eða flutningsgeta jarðstrengsheimtaugar verði aukin, skal hann greiða fyrir breytingarnar samkv. kostnaði, þó aldrei minna en mismun á heimtaugargjaldi samkvæmt gjaldskrá.

Gjaldskrá þessi gildir í skipulögðum hverfum innan lögsagnarumdæmis Sauðárkróksbæjar. Sé um óskipulagt svæði að ræða, eða aðstæður óvenjulegar, er heimilt að krefjast sérstaks aukagjalds af húseiganda eða gera honum að greiða fyrir heimtaugina samkvæmt kostnaði, en gera skal honum aðvart um það fyrirfram.

IV. OPNUNARGJÖLD.

1. Hafi gjald samkvæmt gjaldskrá þessari eigi verið greitt, svo að til lokunar hafi komið fyrir veituna, skal taka gjald fyrir enduropnun kr. 370,00.
2. Ef fundin eru við skoðun óleyfileg eða of stór vör, skal veitunni lokað tafarlaust, og verður hún eigi opnuð aftur fyrr en notandi hefur greitt kr. 370,00 á skrifstofu rafveitunnar.

Söluskattur 25% auk 16% verðjöfnunargjalds til Rafmagnsveitna ríkisins og Orkubús Vestfjarða, samtals 41% eru talin með í upphæð gjalda þeirra sem um ræðir í I. kafla gjaldskrár þessarar, nema á Taxta D—1.

Gjaldskrá þessi, sem sett er samkvæmt orkulögum nr. 58 29. apríl 1967, staðfestist hér með til að öðlast gildi 1. janúar 1986, með vísan til auglýsingar ráðuneytisins nr. 463, 20. desember 1985. Jafnframt er úr gildi felld eldri gjaldskrá sama efnis nr. 10 8. janúar 1985.

Iðnaðarráðuneytið, 24. febrúar 1986.

Albert Guðmundsson.

Guðrún Skúladóttir.

Nr. 122 24. febrúar 1986

GJALDSKRÁ

Rafveitu Siglufjarðar.

I. RAFORKA.

1. Lýsing.

1.1	Orka til almennrar lýsingar	kr.	5,34 á kWst.

2. Heimilisnotkun.

2.1	Orka til almennrar heimilisnotkunar svo og sjúkrahúsa, vistheimila, hótela og hliðstæðra stofnana	kr.	5,34 á kWst.

3. Vélanotkun.

3.1	Orka til véla og mannvirkjagerðar	kr.	5,34 á kWst.
3.2	Orka samkv. 15 mínútna meðalaflsmælingu, lágmark 20 kW	kr.	1,69 á kWst.
	Aflgjald með lýsingu	kr.	7 633,00 kW/á ári
3.3	Ef um mikla orkunotkun er að ræða, svo sem til frystihúsa og kaupandinn skuldbindur sig til að kaupa 20 000 kWst. á ári hið minnsta, má selja orkuna um kWst.-mæli þannig:		
	Fyrir fyrstu 20 000 kWst. ársnotkun	kr.	5,34 á kWst.
	Fyrir næstu 80 000 kWst. ársnotkun	kr.	4,01 á kWst.
	Fyrir umfr. 100 000 kWst. ársnotkun	kr.	3,68 á kWst.

4. Hitun.

4.1	Orka til íbúðarhúshitunar, roftími 2 × 1,5 klst. á dag	kr.	1,10 á kWst.
4.2	Orka til atvinnuhúshitunar, roftími 2 × 2,5 klst. á dag	kr.	1,61 á kWst.
4.3	Orka til hitunar í iðnaði, roftími 2 × 1,5 klst. á dag	kr.	2,26 á kWst.

Önnur skilyrði fyrir raforkusölu til upphitunar:

a) Að vélaafl, línur og spennar þoli álagið að dómi rafveitustjóra.
b) Að tæki, lagnir og búnaður í sambandi við rafmagnsupphitun sé samkvæmt fyrirmælum rafveitunnar.
c) Að hús, sem fá leyfi fyrir rafmagnsupphitunina, fullnægi lágmarkskröfum, sem rafveitan setur um einangrun.

II. HEIMTAUGAGJÖLD.

Af hverri húsveitu, sem tengd er við veituna, skal greiða heimtaugargjald sem miðast við flutningsgetu raftaugar þeirrar sem að húsinu liggur, svo sem hér segir:

Heimtaugagjöld	Heimtaugagj.	Yfirl.gj. kr/m
63 A 1-fasa	kr. 21 620,00	1 230,00
63 A 3-fasa	kr. 21 620,00	1 230,00
100 A 3-fasa	kr. 29 440,00	1 391,00
125 A 3-fasa	kr. 35 995,00	1 587,00
200 A 3-fasa	kr. 47 495,00	2 150,00
300 A 3-fasa	kr. 82 110,00	2 495,00

Yfirlengdargjald greiðist þegar lengd heimtaugar fer fram úr 15 m. Lengd jarðstrengs mælist frá lóðarmörkum húss. Ef heimtaugin krefst óvenjumikils kostnaðar að dómi rafveitustjórnar, svo sem nýrrar spennistöðvar, nýrra aflstrengja eða annars búnaðar, verða gjöldin ákveðin af rafveitustjórn í hverju tilviki. Ef lögð er fleiri en ein heimtaug að húsi, greiðir húseigandi allan kostnað við síðari heimtaugina samkv. reikningi. Þau hús, sem áður hafa greitt heimtaugagjöld, greiði aðeins hálft heimtaugargjald, ef loftlínu er breytt í jarðstreng.

Gjald fyrir heimtaug fellur í gjalddaga þegar uppsetningu er lokið og áður en straumur er settur á heimtaugina.

III. OPNUNARGJALD.

Hafi gjald samkv. gjaldskrá þessari ekki verið greitt svo að til lokunar veitu hafi komið skal taka gjald fyrir enduropnun kr. 205,00. Ef fundin eru óleyfileg eða of stór vör við skoðun, skal veitunni lokað tafarlaust og verður hún ekki enduropnuð fyrr en notandinn hefur greitt kr. 205,00 gjald á skrifstofu rafveitunnar.

IV. SÖLUSKATTUR.

Söluskattur 25% og verðjöfnunargjald 16% samtals 41% eru talin með í upphæð gjalda þeirra, sem um ræðir í I. kafla gjaldskrár þessarar nema gjaldalið 4.1. og 4.2., sem er sala raforku til upphitunar.

Gjaldskrá þessi, sem sett er samkvæmt vatnalögum nr. 15 20. júní 1923 og orkulögum nr. 58 29. apríl 1967, staðfestist hér með til að öðlast gildi 1. janúar 1986, með vísan til auglýsingar ráðuneytisins nr. 463, 20. desember 1985 og birtist til eftirbreytni öllum sem hlut eiga að máli. Jafnframt er úr gildi felld eldri gjaldskrá sama efnis nr. 95 21. febrúar 1985.

Iðnaðarráðuneytið, 24. febrúar 1986.

Albert Guðmundsson.

Guðrún Skúladóttir.

GJALDSKRÁ

Rafveitu Akureyrar

Raforkuverð:

		Fast gjald kr/ár	Aflgjald kr/kW/ár	Orkugjald kr/kWh
	Almennir taxtar.			
A1	Almenn heimilisnotkun	1 636		4,12
A2	Almenn notkun.			
	Öll alm. notkun ótalin annars staðar	1 636		4,81
A3	Mannvirkjagerð	1 636		6,43
	Afltaxtar.			
B1	Aflmæling	3 271		
	Aflgjald		5 667	
	Orkugjald			1,23
B2	Sértaxti Gefjunar	3 271	5 748	0,68/0,60
B3	Götu- og hafnarlýsing			
	Hitataxtar.			
C1	Rofin daghitun.			
	Roftími 2×1,30 klst.	3 271		1,30
C2	Rofin næturhitun.			
	Roftími 9 klst. á tímab. kl. 23 til 08	3 271		1,00
C3	Órofin hitun	3 271		2,59/1,75

Heimtaugagjöld.

1. Heimtaugargjald skal greitt fyrir hverja heimtaug er tengir húsveitu við kerfi rafveitunnar. Heimtaugargjald skal greitt áður en tenging fer fram.
2. Heimtaugar greinast í aðalheimtaugar og bráðabirgðaheimtaugar.

Aðalheimtaugar.

Gjöld fyrir aðalheimtaugar eru eftirfarandi:

Jarðstr. mm²	Málstr. A.	Heimtaugargjöld 220 V kerfi kr.	380 V kerfi kr.
1× 6	25	6 900	6 900
3× 10	63	25 500	25 500
3× 50	125	40 000	42 000
3× 95	200	60 000	83 500
3×150	260	76 000	107 000
3×240	315	100 000	140 000
3×300	400	130 000	180 000

Bráðabirgðaheimtaugar.

Gjöld fyrir bráðabirgðaheimtaugar eru eftirfarandi:

Málstraumur	Stofngjald kr.	Lengdargjald Jarðstrengur kr/m.	Loftlína kr/stólpi
63 A 1-fasa	4 640,00	684,00	8 700,00
63 A 3-fasa	6 496,00	684,00	10 092,00
100 A 3-fasa	6 844,00	905,00	11 600,00

Málstraumur heimtaugar miðast við stærð stofnvara húsveitu.

Lengdargjald skal greitt fyrir hvern metra umfram 5 metra innan lóðarmarka í jarðstrengsheimtaug, og fyrir hvern stólpa innan lóðarmarka í loftlínuheimtaug.

3. Séu aðstæður óvenjulegar að því er snertir fjarlægð húsveitu frá veitukerfi, eða fyrirhugaða raforkunotkun húsveitunnar, skal heimtaugargjald ákveðið samkvæmt sérstökum samningi, hverju sinni.
4. Sé nauðsynlegt að setja upp spennistöð vegna tiltekins notanda og hún að mestu leyti notuð í hans þágu, skal notandanum skylt að leggja til lóð undir stöðina, rafveitunni að kostnaðarlausu og skal hann í öllu hlíta skilmálum rafveitunnar um stærð lóðarinnar og staðsetningu stöðvarinnar.
5. Þegar heimtaug er stækkuð eða henni breytt úr loftlínu í jarðstrengsheimtaug, samkvæmt beiðni notanda, skal greiða fullt heimtaugargjald fyrir hina nýju heimtaug að frádregnu hálfu gjaldi hinnar fyrri heimtaugar, samkvæmt gjaldskrá, þegar breyting fer fram.
6. Óski eigandi húsveitu eftir að heimtaug sé lögð þegar frost er í jörðu, skal hann greiða aukagjald samkvæmt nánari ákvörðun rafveitunnar.

Ýmis ákvæði.

1. Hafi gjald fyrir raforku eigi verið greitt, svo að til lokunar hafi komið, skal taka gjald fyrir enduropnun veitunnar kr. 520,00.
   Ennfremur skal sama gjald tekið ef farið er á staðinn til lokunar, jafnvel þótt lokun sé ekki framkvæmd.
2. Ef fundin eru við skoðun óleyfileg vör eða of stór, skal veitunni tafarlaust lokað, og verður hún ekki enduropnuð fyrr en notandinn hefir greitt gjald til rafveitunnar kr. 520,00.
3. Heimilt er að ákveða sérstakt gjald fyrir launafl hjá notendum ef úttekið launafl nemur 50% eða meira af mesta útteknu raunafli á ári, miðað við 30 mín. meðalgildi afls.
4. Söluskattur 25,0% og verðjöfnunargjald 16% samkvæmt lögum, er innifalið í rafmagnsgjöldum samkvæmt gjaldskrá þessari að undanteknum C-liðum.

Skýringar.

A1 Taxti fyrir almenna heimilisnotkun. Heimilt er einnig að nota taxtann fyrir sjúkrahús og önnur dvalarheimili.
A2 Taxti fyrir almenna notkun, sem ekki er getið um annars staðar.
A3 Taxti fyrir alla skammtímanotkun vinnuvéla, vinnuljósa og annars í sambandi við mannvirkjagerð.
B1 Iðnaðartaxti. Þar sem vélaafl er að lágmarki 30 kW og nýtingartími minnst 1000 klst. á ári.
Þessi taxti er ætlaður sem vélataxti en er þó heimilt í vissum tilvikum að sammæla aðra notkun með vélanotkuninni og bætist þá við gólfflatargjald, 58,00 kr/m^2.
Ef sú notkun er óeðlilega stór hluti af heildarnotkuninni, er heimilt að margfalda gólfflatargjaldið samkv. ákvörðun rafveitunnar.
B2 Taxti fyrir sölu á 11 kV.
B3 Gjald fyrir götu- og hafnarlýsingu er ákveðið af bæjarstjórn.
C1 Rofin daghitun. Straumur er rofinn í allt að 3 klst. á dag, þó ekki lengur en 1½ klst. í senn.
C2 Rofin næturhitun. Straumur er rofinn á tímabilinu 08 til 23.
C3 Órofin hitun.

Önnur notkun.

1. Rafveitan getur með sérstökum samningi selt raforku þeim notendum, sem hafa eigin vélar til orkuvinnslu, með því skilyrði að stöðva megi raforkusölu til þeirra hvenær sem þarf að dómi rafveitunnar.
2. Þegar sérstaklega stendur á má rafveitan, í samráði við rafveitustjórn, selja raforku eftir sérstökum samningi í hvert sinn.

Gjaldskrá þessi, sem sett er samkvæmt vatnalögum nr. 15 20. júní 1923 og orkulögum nr. 58 29. apríl 1967 staðfestist hér með til að öðlast gildi 1. janúar 1986, með vísan til auglýsingar ráðuneytisins nr. 463, 20. desember 1985 og birtist til eftirbreytni öllum sem hlut eiga að máli. Jafnframt er úr gildi felld eldri gjaldskrá sama efnis nr. 11 8. janúar 1985.

Iðnaðarráðuneytið, 24. febrúar 1986.

Albert Guðmundsson.

Guðrún Skúladóttir.

Nr. 124 24. febrúar 1986

GJALDSKRÁ

Hitaveitu Suðurnesja fyrir raforku.

RAFORKUGJÖLD.

A. Almennir taxtar.

A. 1 Verð á rafmagni til allrar notkunar, sem eigi er sérstaklega talin hér á eftir:

Orkugjald	4,65	kr/kWh
Fast gjald	1 600,00	kr/ár

A. 2 Verð á rafmagni til notkunar við mannvirkjagerð, svo og við breytingar á eldri mannvirkjum:

Orkugjald	7,20	kr/kWh
Fast gjald	4 000,00	kr/ár

B. Afltaxtar.

B. 1 Verð á rafmagni til meiri háttar vélanotkunar:

Orkugjald	1,70	kr/kWh
Aflgjald	6 250,00	kr/kW ár

Aflgjald greiðist samkvæmt mælingu miðað við 15 mínútna afl, enda sé lágmarksafl 30 kW. Heimilt er að sammæla raforku til órofinnar iðnaðarhitunar með vélanotkuninni. Í vissum tilvikum er einnig heimilt, með sérstöku samþykki rafveitunnar, að sammæla aðra notkun með vélanotkuninni.

B. 2 Verð á rafmagni og viðhaldi úti- og götulýsingar, samkvæmt uppsettu afli:

Aflgjald	10 000,00 kr/kW ár
Viðhaldsgjald	10 600,00 kr/kW ár
Gjald samtals	20 600,00 kr/kW ár

Auk afl- og viðhaldskostnaðar greiðir notandi stofnkostnað að fullu.

C. Hitun.

C. 1	Órofin húshitun	3,10	kr/kWh
C. 2	Daghitun, húshitun rofin	1,03	kr/kWh
C. 3	Næturhitun, húshitun	0,57	kr/kWh
	Fast gjald á C. 1	4 500,00	kr/pr. ár
	Fast gjald á C. 2 og C. 3	4 200,00	kr/pr. ár

D. Mælaleiga.

Rafveitan ákveður stærð og gerð mæli- og stjórntækja, sem notuð eru við sölu rafmagns.

Fyrirtæki þau, sem notuð eru við rafmagnssölu, skal greiða eftirfarandi:

D. 1	Af einfasa mælum	340,00	kr/pr. ár
D. 2	Af þrífasa mælum upp að 50A	1 370,00	kr/pr. ár
D. 3	Af þrífasa mælum 50A og ofar	2 050,00	kr/pr. ár
D. 4	Af álagsstýringarliðum	2 050,00	kr/pr. ár
D. 5	Af aflmælum	3 400,00	kr/pr. ár

Mælaleiga reiknast ekki af A. 1, A. 2, C. 1, C. 2 og C. 3. Ársleiga fyrir önnur tæki, en að framan greinir, skal vera sem næst 15% af innkaupsverði tækisins, eftir nánari ákvörðun rafveitunnar. Leiga skal greidd samtímis raforkugjaldi.

E. Heimtaugargjald.

Heimtaugargjald skal greitt fyrir hverja heimtaug er tengir húsveitu við veitukerfi rafveitunnar.

Heimtaugargjald skal greitt við umsókn.

Heimtaugar greinast í aðalheimtaugar og bráðabirgðaheimtaugar.

Aðalheimtaugar.

Gjöld fyrir aðalheimtaugar eru eftirfarandi:

Málstraumur:		Heimtaugargjöld
63A 1-fasa	kr.	26 200,00
63A 3-fasa	kr.	28 500,00
100A 3-fasa	kr.	45 600,00
200A 3-fasa	kr.	88 900,00
300A 3-fasa	kr.	133 400,00
400A 3-fasa	kr.	176 700,00
600A 3-fasa	kr.	265 600,00
900A 3-fasa	kr.	399 000,00
1200A 3-fasa	kr.	532 400,00

Málstraumur heimtaugar miðast við stærð stofnvars húsveitu.

Gjöld fyrir bráðabirgðaheimtaugar eru eftirfarandi:

Málstraumur:		
63A 1-fasa	kr.	6 300,00
63A 3-fasa	kr.	7 000,00
100A 3-fasa	kr.	9 500,00

Málstraumur heimtaugar miðast við stærð stofnvara húsveitu.

Lengd jarðstrengsheimtaugar reiknast í heilum metrum frá næsta útitengiskáp eða rofa í spennistöð, að stofnvarkassa í húsveitu.

Lengdargjald skal greitt fyrir hvern metra umfram 5 metra innan lóðarmarka í jarðstrengsheimtaug og fyrir hvern stólpa innan lóðarmarka í loftlínuheimtaug.

Sé fyrirsjáanlegt vegna fjarlægðar eða annarra aðstæðna, að kostnaður við lagningu heimtaugar verði meira en 50% hærri en gildandi gjaldskrá segir til um, skal greiða þann kostnað, sem umfram 50% er, samkvæmt nánari ákvörðun rafveitunnar.

Óski eigandi húsveitu eftir, að heimtaug sé lögð, þegar frost er í jörðu skal greiða aukagjald samkvæmt nánari ákvörðun rafveitunnar.

Sé nauðsynlegt að setja upp spennistöð vegna húsveitu, og hún að mestu leyti notuð í þágu þeirrar húsveitu, skal eiganda veitunnar skylt að leggja til lóð undir stöðina, rafveitunni að kostnaðarlausu, og skal hann í öllu hlíta skilmálum hennar um stærð lóðar og staðsetningu stöðvar.

Ýmis ákvæði.

1. gr.

Heimilt er að ákveða sérstakt gjald fyrir launafl, ef úttekið launafl nemur 75% eða meira af mesta raunafli á ári, miðað við 15 mínútna meðalgildi afls.

2. gr.

Fyrir tengingu ásamt aftengingu vegna skammtímanotkunar, svo sem landtengingu skipa, skal greiða gjald kr. 780,00.

3. gr.

Sé heimild notuð til að rjúfa straum á veitu vegna vanskila notanda á greiðslu gjalda samkvæmt gjaldskrá þessari, skal hann greiða 780,00 kr. gjald fyrir að settur sé straumur á að nýju.

4. gr.

Sala rafmagns til hitunar samkvæmt c-liðum er bundin því skilyrði, að orkuver og veitukerfi þoli álagið að dómi rafveitunnar.

5. gr.

Söluskattur 25% og verðjöfnunargjald 16% er innifalið í raforkugjöldum samkvæmt gjaldskrá þessari, nema í c-liðum, húshitun og viðhaldsgjald götulýsingar.

6. gr.

Breytist innkaupsverð á raforku er rafveitunefnd heimilt að breyta gjaldskrárliðum gjaldskrár þessarar til samræmis um allt að 63% af þeirri breytingu, að fenginni staðfestingu iðnaðarráðuneytisins.

7. gr.

Rafveitan leiðbeinir notendum, er þess óska, um val gjaldskrárliða eftir tegund notkunar.

Gjaldskrá þessi, sem samin er og samþykkt af stjórn Hitaveitu Suðurnesja og sett samkvæmt vatnalögum nr. 15, 20. júní 1923 og orkulögum nr. 58, 29. apríl 1967, staðfestist hér með til að öðlast gildi 1. janúar 1986, með vísan til auglýsingar ráðuneytisins nr. 463, 20. desember 1985. Jafnframt er úr gildi felld eldri gjaldskrá sama efnis nr. 353, 18. september 1985.

Iðnaðarráðuneytið, 24. febrúar 1986.

Albert Guðmundsson.

Guðrún Skúladóttir.

24. febrúar 1986 Nr. 125

REGLUGERÐ

um hænsnahald í búrum.

1. gr.

Gildissvið.

Reglugerðin gildir um tamin hænsn **(Gallus gallus).**

Leyfilegt er að hafa hænsn í búrum, ef uppfyllt eru þau skilyrði, sem hér er kveðið á um.

2. gr.

Húsnæði o. fl.

Í húsum þar sem búrhænsni eru geymd, skal þess gætt, að loftræsting sé svo góð að ávallt sé gott loft, án þess þó að dragsúgur myndist.

Loftræstikerfi skal geta afkastað 4 m^3/klst./hænu. Ef aðal loftræstikerfi bilar skal án tafar vera unnt að grípa til neyðarloftræstingar (t. d. opnanlegar einingar).

Koltvísýringur (CO_2) í andrúmslofti skal ekki fara yfir 3,5‰ rúmmáls, ammoníak (NH_3) ekki yfir 0,025‰ rúmmáls og brennisteinsvetni (H_2S) ekki yfir 0,01‰ rúmmáls. Eftirlitsmenn skulu hafa nákvæma mæla til slíkra mælinga.

Hitastig skal vera á bilinu12—22°C og dagleg hitasveifla má ekki vera meiri en 5°C. Hitastig hjá nýklöktum ungum skal vera 30—35°C og lækka um 0,5°C á dag niður í 15—22°C við 4 vikna aldur. Fullgildir hitamælar skulu vera á staðnum.

Rakastig skal vera á bilinu 60—80% og ekki yfir 70% hjá ungum. Fullgildir rakamælar skulu vera á staðnum.

Ljósstyrkur á fuglunum skal vera á bilinu 10—20 lux, en má vera meiri við gegningar. Þegar önnur lýsing en dagsljós er notuð, skal vera slökkt a. m. k. sjö stundir samfleytt á nóttu. Hjá ungum 0—10 daga má ljós þó vera allan sólarhringinn.

Hænsnabúrum skal komið þannig fyrir, að hænsnin séu sem best varin fyrir ónæði og mengun.

Hús þau sem búrhænsni eru höfð í, svo og fóður- og afurðageymslur, skulu vera nagdýra- og fuglaheld. Ekki má hafa önnur dýr en hænsni í húsunum.

Á búum þar sem hænsni eru í búrum skal vera vararafstöð og eldsneyti á hana, er dugir til að sjá búinu fyrir rafmagni er þarf til eðlilegs rekstrar, í a. m. k. 5 sólarhringa. Undanþágu má gefa fyrir bú þar sem hænsni eru færri en 3000, enda sé sýnt fram á fullnægjandi möguleika til loftræstingar, fóðrunar og brynningar ef rafmagnstruflanir verða.

3. gr.

Búr o. fl.

1. Á hverri búralengju skal vera merki, er sýnir hólfastærð (hæð, breidd og dýpt), halla á botni, framleiðsluár og framleiðanda.
2. Búrasamstæður skulu ekki vera meira en 4 hæðir og auðvelt að fylgjast með hænsnunum í þeim. Hæð frá gólfi að lægsta punkti á neðstu hæð búranna skal vera minnst 20 cm. Ekki skulu vera fleiri en 8 hænur á hvern rúmmerta hússins.
3. Ekki mega vera fleiri en 4 hænur saman í hólfi.
4. Einstaklingsbúr skulu hafa minnst 1050 cm^2 gólfflöt og fyrir fleiri hænur minnst 600 cm^2 á hænu. Búrahólfin skulu vera minnst 42 cm að hæð, minnst 35 cm að dýpt (mælt frá framgrind) og í þeim mega ekki vera fleiri en 2 þéttar hliðar.
5. Net og annað efni skal vera hentugt í þessu skyni. Þykkt þráða í netum í botni búranna skal vera minnst 2 mm. Gólfhalli í botni má ekki vera meiri en 12% (6,8°).
6. Búr fyrir fleiri hænur en eina, skulu vera þannig innréttuð, að allar hænurnar geti étið samtímis. Rými við fóðurtrog skal vera minnst 12 cm fyrir hverja hænu.
7. Brynning skal vera þannig útbúin að hænurnar geti alltaf fengið nóg ferskt vatn og í þeirri hæð, að hænurnar eigi sem auðveldast með að drekka. Hvort sem um er að ræða nippla eða bolla til brynningar skulu vera minnst tveir í hverju hólfi einnig í einstaklingsbúrum. Undir bryggingarbúnaði skal vera renna, er getur tekið við leka og leitt hann burtu. Eftirlit með brynningarbúnaðinum skal vera auðvelt. Þegar notuð er vatnsrenna skal hún vera jafnlöng fóðurrennunni.
8. Óheimilt er að nota hreyfanleg (laus) fóður- og vatnstrog.
9. Um hænuunga, 0—16 vikna, gilda eftirfarandi sérákvæði:
   0—6 vikna: Mest 65 ungar á m^2, lágmarks búrhæð 25 cm, rými við fóðurtrog minnst 3 cm á unga, fjöldi unga á brynningarnippil eða bolla mestur 10. Heimilt er að nota hreyfanleg fóður- og vatnstrog.
   7—18 vikna: Mest 25 ungar á m^2, rými við fóðurtrog minnst 8 cm á unga, fjöldi unga á brynningarnippil eða bolla mestur 5.
10. Ákvæði 3. gr. um mál, miðast við hænsni af léttu kyni (meðalþungi fullorðinnar hænu um 1,6 kg), en málin breytast hlutfallslega þegar um er að ræða kyn með öðrum meðalþunga.

4. gr.

Viðvörunarkerfi.

Þar sem vélknúin loftræsting er, á hún að vera tengd viðvörunarkerfi sem gerir viðvart þegar rafmagn fer af og ef hitastig verður of hátt eða of lágt.

Viðvörunarkerfið skal vera þannig að ábyrgir aðilar sem vita hvað gera þarf, verði varir við, þegar það fer í gang.

Eigandi/notandi skal hafa eftirlit með því að viðvörunarkerfið sé ávallt í lagi.

5. gr.

Eftirlit og búnaður.

Litið skal til hænsnanna að minnsta kosti daglega og sérstaklega skal athuga ljós, fóður, vatn, loftræstingu, hitastig og rakastig. Fjarlægja skal daglega úr búrunum meidda, sjúka, dauðvona eða dauða fugla. Afdrep skal vera til fyrir meidda eða sjúka fugla. Dauða fugla skal fjaralægja jafnóðum úr húsunum og þá sem ekki eru sendir til rannsóknar, skal brenna eða grafa. Allur sjálfvirkur búnaður og vélabúnaður sem viðkemur hænsnum skal vera undir daglegu eftirliti. Komi bilun í ljós eða ef búnaðurinn vinnur ekki rétt, skal því komið strax í lag. Takist það ekki, skal þess gætt að hænsnin líði ekki meðan á viðgerð stendur.

Húsum og búnaði skal haldið hreinu og í góðu lagi. Búrin skulu vandlega hreinsuð þegar skipt er um hænsni.

6. gr.

Leyfisveiting og eftirlit.

Áður en hænsni eru sett inn í nýtt eða breytt búrahús, skal leita umsagnar héraðsdýralæknis og skal hann hafa skoðað aðstöðuna og fullvissað sig um að hún sé í samræmi við þessa reglugerð og senda um það tilkynningu til yfirdýralæknis.

Á sama hátt skal héraðsdýralæknir skoða öll búrhænsnabú í sínu umdæmi a. m. k. einu sinni á ári og fullvissa sig um að ákvæðum reglugerðarinnar sé framfylgt.

7. gr.

Brot og viðurlög.

Brot og vanræksla á því að framfylgja reglum þessum eru refsiverð með tilvísun til laga um dýravernd nr. 21, frá 13. apríl 1957.

8. gr.

Gildistími o. fl.

Reglugerð þessi er sett samkvæmt lögum nr. 21 frá 13. apríl 1957 og tekur þegar gildi.

Ákvæði til bráðabirgða.

Búr og tilheyrandi aðstaða, sem þegar er í notkun og ekki uppfyllir kröfur reglugerðar þessarar, skal breytt til samræmis við hana. Síðan skal héraðsdýralæknir skoða búnaðinn og áframhaldandi notkun fyrst leyfð að fengnu áliti hans (sbr. 6. gr.). Þetta skal gerast innan árs frá gildistöku reglugerðar þessarar.

Séu búr og/eða tilheyrandi aðstaða sem í notkun er við gildistöku reglugerðar þessarar þannig að mjög erfitt eða kostnaðarsamt er að uppfylla allar kröfur reglugerðarinnar og eigendur óska eftir að halda starfseminni áfram, er heimilt að sækja um undanþágu frá einstökum ákvæðum reglugerðarinnar. Menntamálaráðuneytið getur veitt slíka undanþágu til tveggja ára í senn, að fenginni umsögn Dýraverndarnefndar. Þó skulu slíkar undanþágur eigi veittar til lengri tíma en tíu ára samtals frá gildistöku reglugerðar þessarar.

Menntamálaráðuneytið, 20. febrúar 1986.

Sverrir Hermannsson.

Þórunn J. Hafstein.

REGLUGERÐ

um sölu og dreifingu á kartöfluútsæði.

1. gr.

Kartöfluræktandi, sem ætlar að afhenda útsæði til sölu og dreifingar á almennum markaði, skal sækja um leyfi til landbúnaðarráðuneytisins. Með umsókninni skal fylgja umsögn sérfræðings Rannsóknastofnunar landbúnaðarins í plöntusjúkdómum.

2. gr.

Leyfi skv. 1. gr. skal því aðeins veitt, að ekki liggi fyrir vitneskja eða rökstuddur grunur um að kartöfluhnúðormar (Globodera rostochiensins eða G. pallida) eða hringrot (Corynebacterium sepedonicum) finnist á ræktunarlandinu eða í uppskeru viðkomandi aðila.

3. gr.

Ef fleiri kartöfluræktendur samnýta vélar, geymslu eða annan búnað til kartöfluræktunar og skaðvaldar samkvæmt 2. gr. finnast hjá einum þeirra, er þeim öllum óheimilt að láta af hendi eða selja útsæði.

Heimilt er þó að leyfa ræktanda, sem hefur fengið hringrot í uppskeru sína eða garðland, að afhenda eða selja útsæði til ræktanda innan sama hrepps, hafi hringrot komið fram hjá þeim er fær útsæðið.

4. gr.

Rannsóknastofnun landbúnaðarins skal halda skrá um útbreiðslu þessara tveggja skaðvalda. Komi upp rökstuddur grunur um hringrot eða kartöfluhnúðorma í kartöflum eða garðlöndum, er skylt að tilkynna það Rannsóknastofnun landbúnaðarins.

5. gr.

Kartöfluræktandi má eingöngu afhenda útsæði í nýjum (ónotuð) umbúðum og skal nafn hans og heimilisfang skráð á eða innan í umbúðirnar.

Hafi flutningstæki, sem nota skal til flutnings á útsæði, verið notað til flutnings á matarkartöflum, skal það sótthreinsað á tryggilegan hátt fyrir flutning útsæðisins.

6. gr.

Til að annast sölu og dreifingu á kartöfluútsæði þarf leyfi landbúnaðarráðuneytisins. Leyfisumsóknum skal fylgja umsögn Rannsóknastofnunar landbúnaðarins, er lýsi aðstöðu viðkomandi aðila.

Eingöngu er heimilt að taka til sölu eða dreifingar innlent útsæði frá kartöfluræktendum, sem hafa fengið leyfi til sölu frá landbúnaðarráðuneytinu, sbr. 1. gr.

Þegar erlent útsæði er flutt til landsins, skal fylgja því heilbrigðisvottorð í samræmi við ákvæði reglugerðar nr. 103/1948 um eftirlit með innflutningi plantna o. fl., sbr. breytingu með reglugerð nr. 46/1984.

7. gr.

Ef sölu og/eða dreifingaraðili vigtar sundur og selur útsæði í smápakningum, skal hann láta nafn og heimilisfang kartöfluræktenda eða annað, er auðkennir hann, koma fram á eða í þeim umbúðum, svo og heiti afbrigðis.

8. gr.

Við dreifingu á kartöfluútsæði skal þess gætt, að það komist ekki í snertingu við matarkartöflur eða þá hluti (s.s. pökkunarvélar, bretti, lyftara o. fl.) sem notaðir hafa verið við dreifingu á matarkartöflum, nema því aðeins að sótthreinsun hafi áður farið fram.

9. gr.

Brot á reglugerð þessari varða refsingu samkvæmt ákvæðum laga nr. 51 29. maí 1981 um varnir gegn sjúkdómum og meindýrum á plöntum. Með mál út af brotum skal farið að hætti opinberra mála.

10. gr.

Reglugerð þessi er sett samkvæmt ákvæðum laga nr. 51 29. maí 1981 um varnir gegn sjúkdómum og meindýrum á plöntum, til þess að öðlast þegar gildi og birtist til eftirbreytni öllum þeim, sem hlut eiga að máli.

Landbúnaðarráðuneytið, 24. febrúar 1986.

Jón Helgason.

Guðmundur Sigþórsson.

21. febrúar 1986 Nr. 127

ERINDISBRÉF

fyrir dýralækni fisksjúkdóma, (sbr. lög nr. 61/1985 um breyting á lögum nr. 77/1981 um dýralækna).

1. gr.

Dýralæknir fisksjúkdóma hefur sömu skyldur og réttindi og héraðsdýralæknir.

2. gr.

Dýralæknir fisksjúkdóma skal með almennri fræðslu og leiðbeiningarstarfi leitast við að auka skilning manna á fiskskjúkdómum, vörnum gegn þeim og því tjóni, sem þeir geta valdið. Hann skal ásamt héraðsdýralæknum hafa samvinnu við fisksjúkdómanefnd um reglubundið eftirlit með öllum þeim stöðvum sem heimild hafa til að stunda klak- og fiskeldi. Jafnframt skal hann í samráði við sérfræðing í fisksjúkdómum við Tilraunastöðina á Keldum veita héraðsdýralæknum aðstoð og leiðbeiningar við eftirlit, sýnatöku o. a. eftir því sem þörf krefur.

Dýralæknir fisksjúkdóma skal hafa frjálsan aðgang að öllum mannvirkjum klak- og eldisstöðva og skulu stöðvar þessar láta af hendi sýni án endurgjalds og jafnframt veita nauðsynlega aðstoð og upplýsingar við eftirlit og sýnatöku.

3. gr.

Dýralæknir fisksjúkdóma skal hafa samstarf við sérfræðing í fisksjúkdómadeild við Tilraunastöð Háskólans að Keldum um rannsóknir sýna, sem og aðrar rannsóknir sem nauðsynlegar kunna að vera vegna fisksjúkdóma þegar þeir gera vart við sig.

4. gr.

Þegar upp kemur sjúkdómur í klak- eða eldisstöð eða grunur leikur á að um sjúkdóm sé að ræða, skal umráðamaður stöðvarinnar tilkynna það dýralækni fisksjúkdóma eða viðkomandi héraðsdýralækni. Skal þá dýralæknir fisksjúkdóma hlutast til um frekari rannsókn og hafa forustu um nauðsynlegar varnaraðgerðir eða úrbætur í samráði við fisksjúkdómanefnd og ráðunaut hennar, sérfræðing í fisksjúkdómum við Tilraunastöðina á Keldum og viðkomandi dýralækni.

5. gr.

Þegar staðfestur hefur verið smitsjúkdómur í klak- og eldisstöð skal dýralæknir fisksjúkdóma leita samráðs við fisksjúkdómanefnd um nauðsynlegar aðgerðir og skal hann hafa yfirumsjón með þeim sóttvarnaraðgerðum sem mælt er fyrir um, hverju sinni.

6. gr.

Dýralæknir fisksjúkdóma skal að staðaldri halda skrá yfir klak- og eldisstöðvar í landinu. Þar skal tilgreina aðstöðu og búnað þeirra, vatnsból, uppruna stofnfiska, kaup og sölu á hrognum og seiðum og annað sem kynni að skipta máli varðandi smitsjúkdóma og dreifingu þeirra.

Árlega skal hann gera yfirlit um heilsufar fiska og fisksjúkdóma sem staðfestir hafa verið og varnaraðgerðir gegn þeim. Afrit af yfirliti þessu skal vera tiltækt á fisksjúkdómadeild Tilraunastöðvarinnar að Keldum.

7. gr.

Kostnaður við ferðir, sýnatöku eftirlit dýralæknis fisksjúkdóma með klak- og eldisstöðvum skulu viðkomandi stöðvar greiða, í samræmi við gjaldskrá sem landbúnaðarráðuneytið setur.

Erindisbréf þetta er sett samkvæmt lögum um dýralækna nr. 77/1981, sbr. lög nr. 61/1985 og tekur gildi þegar í stað.

Þetta birtist til eftirbreytni þeim sem hlut eiga að máli.

Reykjavík, 20. febrúar 1986.
Páll S. Pálsson.

Erindisbréf þetta staðfestist hér með.

Landbúnaðarráðuneytið, 21. febrúar 1986.

Jón Helgason.

Nr. 128 21. febrúar 1986

Staðfesting forsetans á skipulagsskrá fyrir Styrktarsjóð Soroptimistaklúbbs Reykjavíkur, útgefin á venjulegan hátt að mandatum af dómsmálaráðherra 21. febrúar 1986.

Skipulagsskráin er þannig:

SKIPULAGSSKRÁ

fyrir Styrktarsjóð Soroptimistaklúbbs Reykjavíkur.

1. gr.

Sjóðurinn heitir Styrktarsjóður Soroptimistaklúbbs Reykjavíkur. Stofnandi er Soroptimistaklúbbur Reykjavíkur.

2. gr.

Höfuðstóll sjóðsins er nú kr. 70 000,00 — sjötíu þúsund krónur.

3. gr.

Höfuðstól sjóðsins má aldrei skerða. Tekjur sjóðsins eru:

a) vextir,
b) söfnunarfé, sem félagar í Soroptimistakaklúbbi Reykjavíkur safna til eflingar sjóðnum,
c) gjafir, áheit og aðrar tekjur sem sjóðnum kunna að áskotnast.

4. gr.

Tilgangur sjóðsins er að veita námsstyrki eða námslán til févana ungmenna, sem eiga við að búa erfiðar heimilisástæður, eru orðin á eftir í námi og/eða hafa lent í erfiðleikum gagnvart yfirvöldum og skólum.

5. gr.

Veita má árlega ¾ hluta af vöxtum sjóðsins, en leggja ¼ hluta vaxtanna við höfuðstól hans, skal svo gert þar til höfuðstóll sjóðsins hefur náð þeirri upphæð að heildarvextir hans nægja að mestu til skóla- eða námskostnaðar fyrir eitt ungmenni vetrarlangt. Þá má árlega veita upphæð, sem nemur öllum vöxtum höfuðstólsins.

6. gr.

Verði ekki árlega veitt úr sjóðnum, sbr. 5. gr., má geyma upphæðina og ráðstafa henni annað ár. Veita má fleirum en einum umsækjanda aðstoð samtímis.

7. gr.

Stjórn sjóðsins skipa þrjár konur og tvær til vara. Skulu þær vera félagar í Soroptimistaklúbbi Reykjavíkur og kosnar á aðalfundi klúbbsins. Kosið skal til tveggja ára og endurkjósa má einu sinni. Aldrei skulu allir sjóðsstjórnarmenn ganga úr stjórninni samtímis. Verði Soroptimistaklúbbur Reykjavíkur leystur upp, skal gera breytingar á þessu ákvæði. Stjórn sjóðsins skiptir með sér verkum og kýs úr eigin hópi formann, ritara og gjaldkera. Stjórnin skal hafa forgöngu um fjáröflun til sjóðsins og annast veitingu úr honum. Stjórnin skal færa gerðabók.

8. gr.

Reikningsár sjóðsins er almanaksárið.

9. gr.

Reikningar sjóðsins skulu endurskoðaðir af endurskoðendum Soroptimistaklúbbs Reykjavíkur.

10. gr.

Breytingar á skipulagsskrá þessari skulu samþykktar af aðalfundi Soroptimistaklúbbs Reykjavíkur.

11. gr.

Skipulagsskrá þessi kemur í stað skipulagsskrár fyrir styrktarsjóð Soroptimistaklúbbs Reykjavíkur sem staðfest var af forseta 3. apríl 1964 og birt var í B-deild Stjórnartíðinda nr. 55/1964 og er sú skipulagsskrá hér með felld úr gildi.

12. gr.

Leita skal samþykkis forseta Íslands á skipulagsskrá þessari.

REGLUGERÐ

um vinnumiðlun.

I. KAFLI

Yfirstjórn vinnumiðlunar.

1. gr.

Vinnumálaskrifstofa félagsmálaráðuneytisins (skammstafað VMF) fer með yfirstjórn vinnumiðlunar í landinu og skipuleggur og samræmir störf hennar eftir því sem kveðið er á um í reglugerð þessari.

Öllum þeim aðilum, sem annast vinnumiðlun og atvinnuleysisskráningu er skylt að láta skrifstofunni í té upplýsingar um starfsemi sína á þann hátt og í því formi sem VMF ákveður.

2. gr.

Félagsmálaráðherra skipar VMF ráðgjafarnefnd, sem fjalla skal um eftirtalin málefni:

a) Skipulag vinnumiðlunar.
b) Skýrslur um atvinnumál.
c) Tillögur stjórnarnefnda vinnumiðlunar um eflingu atvinnulífs í hlutaðeigandi umdæmi.
d) Tilhögun gagnavinnslukerfis og tilkynningarskyldu atvinnurekenda.
e) Stefnumótun varðandi atvinnuleyfi útlendinga.
f) Framkvæmd samnings um sameiginlegan Norrænan vinnumarkað.
g) Önnur mál, sem VMF eða aðrir opinberir aðilar leita umsagnar um, eða einstakir fulltrúar í ráðgjafarnefnd óska eftir að fjallað sé um og snerta hlutverk nefndarinnar.

Auk þess getur ráðgjafarnefndin haft frumkvæði að gerð áætlana um aðgerðir, sem hrinda megi í framkvæmd ef horfur eru á samdrætti í atvinnu eða breytingum á atvinnuháttum í einhverri starfsgrein, á einstökum stöðum eða á landinu öllu.

II. KAFLI

Vinnumiðlun sveitarfélaga.

3. gr.

Hverju sveitarfélagi, sem hafði samkvæmt síðasta manntali Hagstofu Íslands 500 eða fleiri íbúa, er skylt að annast vinnumiðlun. Þó er sveitarfélögum á sama atvinnusvæði skv. 4. gr. heimilt að reka sameiginlega vinnumiðlun, en skylt er þeim að hafa samstarf um allt sem lýtur að vinnumiðlun á svæðinu.

Nú næst ekki samkomulag milli allra sveitarfélaga innan atvinnusvæðis um sameiginlega vinnumiðlun og geta þá þau sveitarfélög, sem að samkomulagi vilja standa, rekið vinnumiðlun sameiginlega þó hún taki ekki til svæðisins í heild. Þó skulu kaupstaðir með 10 þúsund íbúa eða fleiri reka sérstakar vinnumiðlunarskrifstofur.

Öllum sveitarfélögum er skylt að hafa með höndum atvinnuleysisskráningu.

4. gr.

Landið skiptist í atvinnusvæði sem hér segir:

Sveitarfélag

1.0 Höfuðborgarsvæði:
Reykjavík
Kópavogur
Seltjarnarnes
Garðabær
Hafnarfjörður
Bessastaðahreppur
Mosfellshreppur
Kjalarneshreppur
Kjósarhreppur

2.0 Vesturlandssvæði:
a) Akranes
Hvalfjarðarstrandarhreppur
Skilmannahreppur
Innri Akraneshreppur
Leirár- og Melahreppur
b) Borgarnes
Andakílshreppur
Skorradalshreppur
Lundarreykjadalshreppur
Reykholtsdalshreppur
Hálsahreppur
Hvítársíðuhreppur
Þverárhlíðarhreppur
Norðurárdalshreppur
Stafholtstunguhreppur
Borgarhreppur
Álftaneshreppur
Hraunhreppur
c) Ólafsvík
Staðarsveit
Fróðárhreppur
d) Neshreppur (Hellissandur)
Breiðuvíkurhreppur
e) Stykkishólmur
Helgafellssveit
Skógarstrandarhreppur
Miklaholtshreppur
f) Eyrarsveit (Grundarfjörður)
g) Dalasýsla
h) A-Barðastrandarsýsla

3.0 Vestfjarðarsvæði:
a) Patreksfjörður
Tálknafjarðarhreppur
Bíldudalur (Suðurfjarðahreppur)
b) Þingeyri
c) Flateyri
d) Suðureyri
e) Ísafjörður
Bolungarvík
Súðavíkurhreppur
f) Drangsnes (Kaldrananeshreppur)
g) Hólmavík
Hróbergshreppur
Kirkjubólshreppur
Fellshreppur

4.0 Norðurlandssvæði:
a) Hvammstangi
Staðarhreppur
Fremri-Torfustaðahreppur
Kirkjuhvammshreppur
Þverárhreppur
Þorkelshólshreppur
b) Blönduós
Áshreppur
Sveinsstaðahreppur
Torfulækjarhreppur
Svínavatnshreppur
Bólstaðarhlíðarhreppur
Engihlíðarhreppur
c) Skagaströnd (Höfðahreppur)
Vindhælishreppur
Skagahreppur
d) Sauðárkrókur
Skefilsstaðahreppur
Skarðshreppur
Staðarhreppur
Seyluhreppur
Lýtingsstaðahreppur
Akrahreppur
Viðvíkurhreppur
e) Hofsós
Hólahreppur
Hofshreppur
Fellshreppur
Hegraneshreppur
Holtshreppur
f) Siglufjörður
g) Ólafsfjörður
h) Dalvík
Svarfaðardalshreppur
Hríseyjarhreppur
Árskógshreppur

i) Akureyri
Arnarneshreppur
Skriðuhreppur
Öxnadalshreppur
Glæsibæjarhreppur
Hrafnagilshreppur
Saurbæjarhreppur
Öngulsstaðahreppur
Svalbarðsstrandarhreppur
Hálshreppur
j) Grenivík
k) Húsavík
l) Skútustaðahreppur
m) Presthólahreppur
Kelduneshreppur
Öxafjarðarhreppur
n) Raufarhafnarhreppur
o) Þórshafnarhreppur
Svalbarðshreppur
Sauðaneshreppur

5.0 Austurlandssvæði:
a) Vopnafjörður
Bakkafjörður (Skeggjastaðahreppur)
b) Egilsstaðir
Hlíðarhreppur
Jökuldalshreppur
Fljótsdalshreppur
Fellahreppur
Tunguhreppur
Hjaltastaðahreppur
Borgarfjarðarhreppur (Bakkagerði)
Skriðdalshreppur
Vallahreppur
Eiðahreppur
c) Seyðisfjörður
Seyðisfjarðarhreppur
d) Neskaupstaður
Mjóafjarðarhreppur
Norðfjarðarhreppur
e) Eskifjörður
Helgustaðahreppur
Reyðarfjarðarhreppur
f) Búðarhreppur
Fáskrúðsfjarðarhreppur
Stöðvarhreppur
g) Breiðdalshreppur (Breiðdalsvík)
Beruneshreppur
Búlandshreppur (Djúpivogur)
Geithellnahreppur
h) Höfn
Bæjarhreppur
Nesjahreppur
Mýrahreppur
Borgarhafnarhreppur
Hofshreppur

6.0 Suðurlandssvæði:
a) Hörglandshreppur
Kirkjubæjarhreppur
Skaftártunguhreppur
Leiðvallahreppur
Álftavershreppur
Mýrdalshreppur (Vík)
b) Hvolhreppur
Austur-Eyjafjallahreppur
Vestur-Eyjafjallahreppur
Austur-Landeyjahreppur
Vestur-Landeyjahreppur
Fljótshlíðarhreppur
Hella (Rangárvallahreppur)
Landmannahreppur
Holtahreppur
Ásahreppur
Djúpárhreppur
c) Vestmanneyjar
d) Selfoss
Gaulverjabæjarhreppur
Stokkseyrarhreppur
Eyrarbakkahreppur
Sandvíkurhreppur
Hraungerðishreppur
Villingaholtshreppur
Skeiðahreppur
Gnúpverjahreppur
Hrunamannahreppur
Biskupstungnahreppur
Laugardalshreppur
Grímsneshreppur
Þingvallahreppur
Grafningshreppur
Hveragerðishreppur
Ölfushreppur (Þorlákshöfn)
Selvogshreppur

7.0 Suðurnesjasvæði:
Keflavík
Grindavík
Njarðvík
Hafnahreppur
Sandgerði (Miðneshreppur)
Gerðahreppur
Vatnsleysustrandarhreppur

5. gr.

Hlutverk vinnumiðlunar, sem rekin er af sveitarfélögum, skal vera sem hér segir:

1. Að hafa með höndum vinnumiðlun og atvinnuleysisskráningu eftir því sem nánar er kveðið á um í reglugerð þessari.
2. Að fylgjast með framvindu atvinnumála og gera sveitarstjórn eða sveitarstjórnum, ef fleiri standa að vinnumiðlun, viðvart ef horfur eru á samdrætti eða atvinnuleysi svo og ef fyrirsjáanleg er sérstök þensla á vinnumarkaði.
3. Að safna og dreifa upplýsingum um framboð og eftirspurn eftir vinnuafli á starfssvæði vinnumiðlunarinnar samkvæmt því sem nánar verður ákveðið.
4. Að aðstoða atvinnuumsækjendur við atvinnuleit og atvinnurekendur við útvegun hæfra starfsmanna.
5. Að leiðbeina um starfsval og veita upplýsingar um vinnumarkaðinn.
6. Að veita sérstaka aðstoð við atvinnuleit fatlaðra.
7. Að inna af hendi önnur störf eftir því sem lög og reglugerðir ákveða.

6. gr.

Þær sveitarstjórnir, sem skylt er að annast vinnumiðlun skv. 3. gr., skulu kjósa hlutbundinni kosningu a. m. k. þrjá menn í stjórnarnefnd vinnumiðlunar. Auk þess taka sæti í stjórnarnefnd einn fulltrúi verkafólks og annar af hálfu atvinnurekenda. Skal fulltrúi verkafólks tilnefndur af hlutaðeigandi stéttarfélagi eða fulltrúaráði þeirra, ef fleiri en eitt er í sveitarfélaginu. Fulltrúi atvinnurekenda skal tilnefndur af Vinnuveitendasambandi Íslands eða Vinnumálasambandi samvinnufélaganna, eftir nánara samkomulagi samtakanna.

Nú standa fleiri sveitarfélög að vinnumiðlun og ákveða þá sveitarstjórnir sameiginlega fjölda þeirra, sem kjósa skal í stjórnarnefnd, svo og tilhögun kosningar. Rétt er sveitarstjórnum í slíkum tilvikum að fela hlutaðeigandi landshlutasambandi að kjósa sameiginlega stjórnarnefnd ef henta þykir.

Þegar um sameiginlega vinnumiðlun er að ræða fyrir atvinnusvæði skv. 4. gr., skulu fulltrúar verkafólks og atvinnurekenda vera 2 frá hvorum aðila og tilnefnir hlutaðeigandi svæðasamband ASÍ 2 fulltrúa verkafólks en VSÍ og VMS sinn fulltrúann hvort samband.

Varamenn skulu kosnir og tilnefndir á sama hátt og að framan greinir. Kjörtímabil stjórnarnefnda er hið sama og sveitarstjórna.

7. gr.

Hlutverk stjórnarnefnda er að marka meginstefnu vinnumiðlunarinnar, hafa umsjón með starfsemi og fylgjast með framkvæmd þeirra verkefna, sem um getur í 5. gr.

Stjórnarnefnd skal gera tillögur um aðgerðir til styrktar eða eflingar atvinnulífi á starfssvæði sínu og vera vettvangur samráðs og skoðanaskipta milli sveitarstjórna og aðila vinnumarkaðarins um atvinnumál.

III. KAFLI

Markmið og framkvæmd vinnumiðlunar.

8. gr.

Markmið vinnumiðlunar er að stuðla svo sem kostur er að nægri og jafnri atvinnu um land allt og tryggja svo sem tök eru á að jafnan sé nægjanlegt vinnuafl til þess að mæta þörfum atvinnuveganna. Markmiðum þessum skal náð með því að vinnumiðlunin fylgist náið með framvindu á vinnumarkaði m. a. á þann hátt að hafa samband eða heimsækja reglulega atvinnufyrirtæki og stofnanir og kanna þarfir þeirra fyrir vinnuafl á hverjum tíma.

Vinnumiðlun skal vera hlutlaus og endurgjaldslaus þjónusta og er öllum, sem leita eftir atvinnu frjálst að snúa sér til vinnumiðlunar og óska eftir upplýsingum um laus störf.

Á sama hátt er atvinnurekendum frjálst að leita eftir upplýsingum um framboð vinnuafls og óska meðalgöngu vinnumiðlunar um útvegum þess.

9. gr.

Hver sá, sem óskar meðalgöngu vinnumiðlunar, skal láta í té allar þær upplýsingar sem hún telur nauðsynlegar, á þann hátt og í því formi sem vinnumiðlun ákveður.

Allar upplýsingar, sem vinnumiðlun fær í starfi sínu, hvort sem þær snerta einkamál eða viðskiptahagsmuni, skulu vera trúnaðarmál vinnumiðlunar og þess er upplýsingarnar veitir að öðru leyti en því, sem snertir bein tengsl við miðlun vinnu og starfsráðningar.

10. gr.

Hver sá, sem leitar eftir atvinnu, getur snúið sér til vinnumiðlunar þess sveitarfélags, þar sem hann á lögheimili og óskað aðstoðar hennar við að finna starf við sitt hæfi.

Sá, sem lætur skrá sig sem atvinnuumsækjandi hjá vinnumiðlun skal láta í té eftirtaldar upplýsingar:

a) Nafn, nafnnúmer, fæðingardag og ár og lögheimili.
b) Menntun, starfsréttindi og stéttarfélag.
c) Fyrri störf, hjá hverjum og hvaða atvinnu sé óskað.
d) Annað, er máli kann að skipta.

11. gr.

Vinnumiðlun veitir einstaklingum upplýsingar um þau lausu störf sem skráð eru hjá henni, í þeirri starfsgrein er hlutaðeigandi æskir að starfa, enda fullnægi einstaklingurinn þeim kröfum sem starfið gerir, að mati vinnumiðlunar.

Upplýsingar þessar skulu vera í formi starfslýsinga, þar sem komi fram í hverju starfið er fólgið, hvaða kröfur séu gerðar til starfsmanns svo og um kaup og kjör og annað er máli skiptir. Telji vinnumiðlunin hlutaðeigandi einstakling fullnægja skilyrðum starfslýsingar, veitir hún aðstoð við að koma á sambandi milli hans og þess atvinnurekanda, sem óskar eftir starfsmanni. Geti vinnumiðlun ekki vísað einstaklingi, sem þess óskar, á starf innan síns svæðis, á einstaklingurinn rétt til þess að vera skráður hjá vinnumiðluninni sem umsækjandi um starf. Hafi vinnumiðlun vitneskju um laust starf á öðru vinnumiðlunarsvæði, skal hún láta þær í té, ásamt upplýsingum um mögulega aðstoð við flutninga milli svæða, húsnæðismál og annað sem máli skiptir.

12. gr.

Vinnumiðlun veitir atvinnurekendum upplýsingar um framboð á vinnuafli í hlutaðeigandi starfsgrein. Upplýsingar þessar skulu greina menntun, starfsréttindi, reynslu og aldur þess eða þeirra, sem óskað hafa eftir starfi, en ekki nöfn þeirra. Óski atvinnurekandi meðalgöngu vinnumiðlunar kemur hún á sambandi milli þess eða þeirra einstaklinga, sem til greina koma og atvinnurekenda.

Geti vinnumiðlun ekki vísað atvinnurekanda á starfsmann, sem fullnægir starfskröfum, færir hún starfið á skrá um laus störf og veitir jafnframt öðrum vinnumiðlunum upplýsingar um starfið sbr. þó 18. gr.

13. gr.

Vinnumiðlun aðstoðar fatlaða við atvinnuleit í samráði við svæðisstjórnir sbr. 5. gr. laga nr. 41/1983, svo og Greiningar- og ráðgjafarstöð ríkisins og stofnanir, sem annast endurhæfingu fatlaðra.

Þegar sveitarfélag starfrækir sérstaka deild vegna vinnumiðlunar fatlaðra greiðir ríkissjóður 85% af rekstrarkostnaði deildarinnar sbr. 28. gr. laga nr. 41/1983. Sama gildir ef sveitarfélög á sama atvinnusvæði skv. 4. gr. sameinast um rekstur deildar fyrir fatlaða. Á þetta einnig við þó sveitarfélög reki ekki almenna vinnumiðlun sameiginlega.

Ennfremur skal vinnumiðlun veita öldruðum aðstoð við að fá vinnu, sem hæfir starfsþreki þeirra.

Við úrlausn verkefna samkvæmt þessari grein skal vinnumiðlunin hafa náið samband við atvinnurekendur, sem hafa rekstur með höndum er geti veitt fólki með takmarkaða starfsgetu atvinnu svo og stjórnendur verndaðra vinnustaða.

14. gr.

Vinnumiðlun skal aðstoða unglinga við atvinnuleit og leiðbeina þeim og öðrum sem þess óska eftir föngum við starfsval. Í þessu skyni skal afla sem gleggstra upplýsinga um atvinnulíf á starfssvæði vinnumiðlunar, námsbrautir sem í boði eru og kröfur um nám og hæfni, sem gerðar eru í hverri atvinnugrein fyrir sig. Rétt er vinnumiðlun að hafa samstarf við fræðsluyfirvöld um starfsemi samkvæmt þessari grein.

IV. KAFLI

Skráning atvinnulausra.

15. gr.

Hver sá, sem án árangurs, sækir um atvinnu hjá vinnumiðlun skal færður á sérstaka atvinnuleysisskrá ásamt nauðsynlegum upplýsingum, þar á meðal, ef ástæða þykir til, um vinnufærni umsækjanda, skv. vottorði læknis.

Vinnumiðlun getur krafist þess að sá sem skráður er atvinnulaus, hafi sambandi við hana svo oft sem þurfa þykir og geri grein fyrir atvinnu sinni. Aldrei skal atvinnuumsækjandi, sem telur sig eiga rétt til atvinnuleysisbóta, þó mæta sjaldnar til skráningar en vikulega. Líði fresturinn án þess að mætt sé til skráningar, skal hlutaðeigandi felldur út af skrá yfir atvinnulausa.

Fái atvinnuumsækjandi vinnu án meðalgöngu vinnumiðlunar, skal hann tilkynna vinnumiðlun það án tafar. Ennfremur ber að tilkynna vinnumiðlun brottflutning af starfsvæði hennar svo og forföll vegna veikinda.

16. gr.

Hver sá, sem skráður er atvinnulaus og telur sig eiga rétt til atvinnuleysisbóta samkvæmt lögum nr. 64/1981, 22/1981 eða 46/1981, getur krafist vottorðs þess er annast atvinnuleysisskráningu um atvinnu hans eða atvinnuleysi það tímabil, sem hann hefur verið skráður sem umsækjandi um atvinnu sbr. 15. gr.

Í vottorði þessu skal upplýst um eftirtalin atriði:

a) Nafn og nafnnúmer umsækjanda.
b) Heimilisfang.
c) Hvort hlutaðeigandi hafa á síðustu 12 mánuðum unnið samtals a. m. k. 425 dagvinnustundir í tryggingarskyldri vinnu.
d) Af hvaða ástæðum umsækjandi hefur misst atvinnu sína.
e) Hvort umsækjandi sé vinnufær.
f) Hvort umsækjandi hafi neitað vinnu, sem vinnumiðlun hefur boðið honum og skal þá greina hvers konar vinna var boðin og ástæður fyrir synjun.
   Nú er þeim sem annast atvinnuleysisskráningu í sveitarfélagi, sem ekki er skylt að annast vinnumiðlun skv. 3. gr., kunnugt um að atvinna sé fyrir hendi og við hæfi þess er vottorðs beiðist og skal þá skráningaraðili láta þess getið á vottorði skv. 1. mgr. þessarar greinar og skýra jafnframt þeim, er skráningar beiðist frá því að svo verði gert.
g) Hvort hlutaðeigandi stundi vinnu í eigin þágu, sem gefur tekjur eða tekjugildi er samsvari launum fyrir 8 klukkustunda dagvinnu í almennri fiskvinnslu samkvæmt gildandi kjarasamningi Verkamannasambands Íslands við vinnuveitendur á hverjum tíma, miðað við starfsaldursþrep eftir 7 ár.

h) Hvort gætt hafi verið ákvæða laga nr. 19/1979, varðandi uppsögn umsækjanda.
i) Aðrar upplýsingar, sem máli kunna að skipta.

Vottorð skal bera með sér hvar og hvenær það er útgefið og staðfest af hlutaðeigandi vinnumiðlun.

Sá, sem fengið hefur vottorð samkvæmt framansögðu, og telur sig eiga rétt til áframhaldandi atvinnuleysisbóta, getur krafist vottorðs þar að lútandi. Vottorð þetta skal geyma upplýsingar um eftirtalin atriði:

1) Sömu atriði og greindi í stafliðum a-e þessarar greinar.
2) Hve marga virka daga umsækjandi hefur verið atvinnulaus síðan síðasta vottorð var gefið út.
3) Aðrar upplýsingar, sem máli kunna að skipta.

Sá, sem óskar vottorðs samkvæmt þessari grein skal eiga lögheimili í umdæmi vinnumiðlunar eða hafa starfað þar, þegar hann varð atvinnulaus.

V. KAFLI

Skráning lausra starfa.

17. gr.

Þegar atvinnurekandi snýr sér til vinnumiðlunar og óskar aðstoðar hennar við ráðningu starfsmanna, skal hann láta vinnumiðlun í té eftirtaldar upplýsingar:

a) Nafn sitt eða fyrirtækis, nafnnúmer, heimilisfang og símanúmer.
b) Starfsgrein þá, sem óskað er eftir starfsmönnum í, ásamt lýsingu á starfinu og þeim kröfum sem gerðar eru um menntun, starfsréttindi og starfsþjálfun.
c) Laun, ráðningarkjör og ráðningartíma, svo og fjölda þeirra starfsmanna, sem óskað er.
d) Nafn þess starfsmanns, er fer með starfsmannamál og vera skal tengiliður við vinnumiðlun, ef atvinnurekandi annast ekki slíkt sjálfur.
e) Önnur atriði, sem máli geta skipt, svo sem hvort húsnæði er í boði og með hvaða kjörum.

Atvinnurekandi, sem leitar aðstoðar vinnumiðlunar við öflun starfsmanna, getur óskað nafnleyndar gagnvart öðrum atvinnuleitendum en þeim, sem til greina koma við ráðningu.

18. gr.

Vinnumiðlun heldur skrá yfir þau laus störf, sem í boði eru og skulu þau flokkuð eftir nánari fyrirmælum VMF. Skráin skal geyma sem gleggsta lýsingu á þeim störfum, sem í boði eru og vera aðgengileg fyrir þá, sem leita eftir starfi. Meðan ekki hefur verið komið á gagnkvæmu gagnavinnslukerfi vinnumiðlunar er hverri vinnumiðlun skylt að láta öllum þeim, sem annast vinnumiðlun skv. reglugerð þessari, í té upplýsingar um skráð laus störf á sínu starfssvæði sé þess óskað.

VI. KAFLI

Ýmis ákvæði.

19. gr.

Þeir aðilar, sem lögum samkvæmt er skylt að annast vinnumiðlun og/eða atvinnuleysisskráningu, skulu í lok hvers mánaðar senda VMF upplýsingar um skráð atvinnuleysi í umdæminu. Þessar upplýsingar, sem berast skulu VMF eigi síðar en þriðja virkan dag næsta mánaðar, skulu greina fjölda skráðra atvinnuleysisdaga í mánuðinum í hverri starfsgrein fyrir sig svo og fjölda þeirra einstaklinga, sem eru á atvinnuleysisskrá síðasta virkan dag mánaðarins, flokkað eftir starfsgreinum og kyni. Jafnframt skal upplýst um laus störf, sem kynnu að vera skráð hjá vinnumiðlun, fjölda þeirra og í hvaða starfsgreinum þau eru.

Sé um viðvarandi atvinnuleysi að ræða skal vinnumiðlun mánaðarlega senda VMF yfirlit um í hvaða starfsgreinum atvinnuleysið er, aldursskiptingu hinna skráðu og lengd atvinnuleysistímabils, ásamt öðrum upplýsingum, sem máli kunna að skipta.

20. gr.

VMF hefur eftirlit með þeim aðilum, sem annast milligöngu um ráðningu eða vinnumiðlun án endurgjalds sbr. 17. gr. laga nr. 18/1985. Öllum slíkum aðilum er skylt að veita VMF upplýsingar um starfsemi sína, þ. á m. um fjölda atvinnuleitenda, lausra starfa og ráðningu hjá hlutaðeigandi aðila.

21. gr.

VMF lætur gera nauðsynleg eyðublöð vegna vinnumiðlunar og atvinnuleysisskráningar.

22. gr.

Kostnaður við vinnumiðlun greiðist af hlutaðeigandi sveitarfélagi sbr. þó 2. mgr. 13. gr.

Nú standa sveitarfélög sameiginlega að rekstri vinnumiðlunar og skal þá kostnaði skipt milli hlutaðeigandi sveitarfélaga eftir reglum, sem þau koma sér saman um. Við ákvörðun kostnaðarskiptingar skal tekið tillit til þess að hve miklu leyti íbúar sveitarfélaga hagnýta sér þjónustu vinnumiðlunar, framboðs á mannafla og umfangs atvinnuleysisskráningar.

23. gr.

Brot gegn reglugerð þessari varða sektum til ríkissjóðs og skal fara með þau að hætti opinberra mála.

Reglugerð þessi er sett samkvæmt lögum nr. 18/1985 um vinnumiðlun og öðlast þegar gildi. Jafnframt eru úr gildi felldar reglugerðir nr. 130/1956, 341/1973 og 554/1980.

Félagsmálaráðuneytið, 24. febrúar 1986.

F. h. r.
Hallgrímur Dalberg.

Óskar Hallgrímsson.

24. febrúar 1986 Nr. 130

HAFNARREGLUGERÐ

fyrir Reykjavíkurhöfn.

I. KAFLI

Höfnin og stjórn hennar.

1. gr.

Takmörk hafnarinnar.

1.1 Hafnarsvæði Reykjavíkurhafnar er fyrir allri strandlengju lögsagnarumdæmis Reykjavíkur og skiptist af Seltjarnarnesi í Skerjafjörð og Kollafjörð.

1.2 Takmörk á sjó eru:
Á Kollafirði: Lína dregin úr Gróttuvita réttvísandi 37° til skurðar við línu sem dregin er úr ósum Úlfarsár réttvísandi 307°. Undanskilin eru svæði, sem ákvarðast af netlögum Seltjarnarnesskaupstaðar.

Á Skerjafirði: Lína frá mörkum lögsagnarumdæmisins réttvísandi 210° að Löngu-skerjum, þaðan lína réttvísandi 120°, 2600 m löng yfir Hólma. Síðan inn Fossvog að mörkum lögsagnarumdæmisins.

1.3 Takmörk á landi eru:
Gamla höfnin: Eystri götubrún Mýrargötu og Tryggvagötu og norðurbrún Kalkofnsvegar og Geirsgötu.
Sundahöfn: Frá Laugarnestöngum stórstraumsflóðborð að línu sem er framlenging vesturgötulínu Sundagarða. Sú lína að norðausturgötulínu Sundagarða (í beygju). Þaðan sú götulína að skurði við austurgötulínu Vatnagarða. Sú götulína að Holtavegi og þá austurgötulína Skútavogs að Kleppsmýrarvegi. Norðurhlið þeirrar götu til skurðar við línu á suðurmörkum lóðar Olíufélagsins hf. og niður Háubakka til sjávar. Í Ártúnshöfða suðurgötulína Sævarhöfða frá mörkum lóðar Sementsverksmiðju austur að og meðfram vegfyllingu við Gullinbrú.
Annars staðar hefur hafnarstjórn í umboði borgarstjórnar eftirlit með fjörum utan stórstraumsflóðborðs og skal gæta þess að umgengni sé í samræmi við ákvarðanir borgarstjórnar í hverju tilviki.

1.4 Helstu hafnarsvæði eru: Gamla höfnin, Sundahöfn — Viðeyjarsundi, Sundahöfn — Kleppsvík, Sundahöfn — Grafarvogi, Eiðsvík og olíustöðvar í Skerjafirði, við Örfirisey og við Laugarnes.

1.5 Hafnarsvæði er teljast innri höfn í reglugerð þessari eru: Skerjafjörður innan Hólmsins, Gamla höfnin innan hafnargarða, Sundahöfn austan Laugarnestanga, Eiðsvík og viðlega við Eyjargarð.
Önnur sjávarsvæði teljast ytri höfn.

1.6 Landssvæði hafnarinnar skiptast í:
— Hafnarbakka og bryggjur.
— Farmstöðvar og önnur afgreiðslusvæði.
— Götur.
— Iðnaðar- og baksvæði.

2. gr.

Stjórn hafnarinnar.

2.1 Reykjavíkurborg er eigandi hafnarinnar.
Borgarstjórn fer með stjórn hafnarmála undir yfirumsjón samgönguráðuneytisins, en framkvæmdastjórn skal falin hafnarstjórn og hafnarstjóra.

2.2 Hafnarstjórn er kjörin af borgarstjórn skv. þeim reglum er gilda um kjör fastra nefnda borgarstjórnar.
Hafnarstjórn skipa 5 fulltrúar og 5 til vara og er kjörtímabil þeirra hið sama og borgarstjórnar.

2.3 Borgarstjórn kýs formann úr hópi kjörinna hafnarstjórnarmanna og skal hann vera borgarfulltrúi eða varaborgarfulltrúi. Hafnarstjórn skiptir að öðru leyti með sér verkum.

2.4 Auk hinna kjörnu fulltrúa eiga borgarstjóri, borgarverkfræðingur og hafnarstjóri sæti í hafnarstjórn með málfrelsi og tillögurétt. Ennfremur er starfsmönnum Reykjavíkurhafnar að viðhafðri allsherjaratkvæðagreiðslu heimilt að kjósa einn fulltrúa til setu á fundum hafnarstjórnar með málfrelsi og tillögurétt.

3. gr.

Hlutverk og valdssvið hafnarstjórnar.

3.1 Hafnarstjórn hefur umsjón með fjármálum, rekstri, viðhaldi og nýbyggingum hafnarinnar.
Leita skal staðfestingar borgarstjórnar á fjárhagsáætlun hafnarsjóðs, gjaldskrá fyrir þjónustu, sbr. 13. gr. hafnarlaga, svo og lántökum hafnarsjóðs eða öðrum fjárhagsskuldbindingum, er binda hafnarsjóð lengur en yfirstandandi fjárhagsár. Tillögur hafnarstjórnar í þessum málum skulu lagðar fram í borgarráði til kynningar, áður en þær eru bornar upp í borgarstjórn.
Hafnarstjórn gerir tillögur til borgarstjórnar um ráðningu hafnarstjóra, en ræður sjálf aðra fasta starfsmenn hafnarinnar.

3.2 Hafnarstjórn hefur endanlegt ákvörðunarvald um rekstur hafnarinnar, svo sem ráðstöfun á aðstöðu þ. m. t. leiga á húsnæði í eigu hafnarinnar og landi hennar.
Hún veitir leyfi til starfsemi á hafnarsvæðinu og hefir vald til að banna eða takmarka afnot hafnarsvæða fyrir starfsemi er hún telur torvelda eðlilega hafnarstarfsemi.

3.3 Hafnarstjórn gerir tillögur til borgarstjórnar varðandi skipulagsmál á hafnarsvæðinu, enda hafi tillögurnar fengið umfjöllun skipulagsnefndar. Byggingamál á hafnarsvæðinu skulu hljóta umfjöllun hafnarstjórnar áður en þau eru lögð fyrir borgarstjórn.
Hafnarstjórn fjallar um innkaup og verksamninga hafnarinnar, sbr. einnig samþykkt fyrir innkaupastofnun Reykjavíkurborgar 1. apríl 1976.
Hafnarstjórn hefur eftirlit á hafnarsvæðinu með byggingu mannvirkja, sem undanþegin eru ákvæðum byggingalaga nr. 54/1978.

4. gr.

Hlutverk hafnarstjóra.

4.1 Hafnarstjóri er skipaður af borgarstjórn að fenginni tillögu hafnarstjórnar og fer með daglega stjórn hafnarinnar í umboði hafnarstjórnar. Hafnarstjóri undirbýr mál, sem leggja á fyrir hafnarstjórn, veitir viðtöku erindum til hennar og sér um framkvæmd samþykkta hafnarstjórnar.
Hann veitir hafnarstjórn og borgaryfirvöldum upplýsingar um málefni hafnarinnar.
Hann sér um að fjárhagsáætlun sé fylgt og ber ábyrgð á fjárreiðum hafnarsjóðs.
Hann er yfirmaður allra starfsmanna hafnarinnar.

4.2 Hafnarstjóri skal vinna störf sín í samræmi við ákvæði hafnarlaga og hafnarreglugerðar og fara að öðru leyti eftir samþykktum hafnarstjórnar og borgarstjórnar.

4.3 Hafnarstjóri gerir tillögur til hafnarstjórnar um ráðningar fastra starfsmanna en ræður aðra starfsmenn og segir þeim upp.

4.4 Hafnarstjóri sér um, að gætt sé reglu á höfninni og á landi hennar. Er öllum skylt að hlýða fyrirmælum hans, eða þeirra sem hann felur slík störf.

5. gr.

Aðrir starfsmenn hafnarinnar.

5.1 Hafnarstarfsmenn, sem hafa umsjón með eignum hafnarinnar, gæta reglu og sinna skipaþjónustu skulu bera skilríki um starf sitt og/eða einkennisbúning samkvæmt ákvörðun hafnarstjórnar.

5.2 Starfsmenn hafnarinnar skulu gæta allrar kurteisi í starfi. Þyki einhverjum sér óréttur gerr af starfsmönnum hafnarinnar getur hann kært það fyrir hafnarstjóra en skipun starfsmannsins ber að hlýða þegar í stað.

II. KAFLI
Umferð skipa.

6. gr.
Skilgreining á skipi.

6.1 Skip telst í reglugerð þessari sérhvert fljótandi far, sem nota má sem flutningatæki, dvalarstað, vinnustað, framleiðslustað eða geymslustað.

7. gr.
Almennar reglur við komu og brottför.

7.1 Við komu og brottför að degi til skulu skip önnur en íslensk fiskiskip hafa þjóðfána við hún.

7.2 Þjónusta við skip er unnin af skipaþjónustu og/eða undir stjórn skipaþjónustustjóra í umboði hafnarstjóra. Skip skulu við komu, brottför og siglingu um hafnarsvæðið hafa opna talstöð á viðskiptabylgju hafnarinnar.

7.3 Sérhvert skip skal boða áætlaða komu sína (ETA) til hafnarinnar með fjarskiptasambandi eða gegnum umboðsmann með minnst 24 klst. fyrirvara, en fiskiskip, sem koma til hafnar oftar en vikulega, í síðasta lagi 1. klst. fyrir komu á ytri höfn. Hafnsöguskyld skip skulu tilkynna brottför með minnst 3ja klst. fyrirvara og allar breytingar á fyrri tilkynningum, strax og ákveðnar eru. Skip sem lætur úr höfn án hafnsögumanns, skal tilkynna brottför til skipaþjónustu.

7.4 Skipstjóri skal við komu til hafnar gefa skipaþjónustu eftirfarandi upplýsingar eftir því sem við á:

— Skipsnafn, skipaskrárnúmer, þjóðerni, stærð samkvæmt mælibréfi, djúpristu og síðasta viðkomustað.
— Nafn skipstjóra.
— Stærð áhafnar og fjölda farþega.
— Tegund og magn farms.
— Um hættulegan farm, tegund (tækniheiti og IMDG flokkun) og magn.
— Um hugsanlega sjúkdóma um borð.
— Nafn umboðsmanns.

7.5 Búnaður skipa skal uppfylla kröfur alþjóðasamþykkta, sem íslensk stjórnvöld hafa staðfest svo og sérreglur Siglingamálastofnunar ríksins. Skipsstjórnarmenn skulu sýna hafnarstarfsmönnum, ef óskað er, skírteini um fullnægjandi búnað skipa sinna.

8. gr.
Hafnsaga og önnur þjónusta við skip.

8.1 Sérhvert skip, sem ætlar til Reykjavíkur og nota vill hafnsögumann, skal gera boð um það til skipaþjónustu með minnst 3ja klst. fyrirvara. Er hafnsögumanni skylt að fara til móts við skipið allt að 1 sjómílu undan Gróttutöngum, ef skipstjóri æskir þess. Vísar þá hafnsögumaður skipinu leið til hafnar og má eigi yfirgefa það án samþykkis skipstjóra, fyrr en skipið er komið í viðlegu. Heimilt er hafnsögumanni meðan hann hefur ekki lokið starfi sínu að banna hverjum þeim sem ekki á lögmætt erindi að koma á skipsfjöl. Meðan hafnsögumaður dvelur um borð, ber skipinu að sjá honum fyrir fæði.

Um réttarstöðu hafnsögumanna vísast til laga um leiðsögu skipa nr. 48/1933.

8.2 Ekkert erlent skip má, án leyfis fara um höfnina án hafnsögumanns.

Íslensk skip, sem flytja mikið magn af hættulegum varningi skulu taka hafnsögumann við siglingu inn í, út úr, eða um innri höfnina svo og önnur íslensk flutningaskip og

fiskiskip lengri en 60 metrar (mesta lengd), nema hafnarstjórn hafi veitt skipstjóra slíks skips hafnsöguréttindi. Skilyrði fyrir veitingu þeirra er að skipstjóri hafi siglt viðkomandi eða sambærilegu skipi reglulega til hafnarinnar s. l. 3 ár og komið næst liðið ár a. m. k. 8 sinnum til hafnarinnar og ekkert verið athugavert við þá siglingu. Réttindin gilda einungis til siglinga á það eða þau hafnarsvæði, sem viðkomandi hefur reglulega komið á.

Þá skal stjórnbúnaður skips vera fullnægjandi að mati skipaþjónustu. Veiting hafnsöguréttinda skuldbindur viðkomandi skipstjóra til að hafa náið talstöðvarsamband við skipaþjónustu og hlíta í einu og öllu fyrirmælum vakthafandi varðstjóra, ella má svipta þá réttindum fyrirvaralaust.

Heimilt er að veita þeim sem áður hafa gegnt hafnsögustörfum hjá Reykjavíkurhöfn hafnsöguréttindi.

Nú hefur skipstjóri ekki gegnt skipstjórnarstörfum í 2 ár og falla réttindi samkvæmt grein þessari þá niður.

Hafnarstjóri getur veitt undanþágu frá hafnsöguskyldu ef sérstakar aðstæður eru fyrir hendi.

8.3 Skipaþjónusta veitir dráttarbátaaðstoð, sér um bindingu skipa, vatnsafgreiðslu og tengingu rafmagns. Skipaþjónustustjóri og í fjarveru hans varðstjóri ákveður notkun báta og mannafla eftir aðstæðum hverju sinni, sbr. þó gr. 7.2. hér að framan.

Dráttarbátar hafnarinnar eru í þjónustu og ábyrgð þess skips, er þeir aðstoða, frá því þeir taka við taug, eða fyrirmælum stjórnanda skipsins, er aðstoðar nýtur, og þar til taug er sleppt eða fyrirmæli gefin um að aðstoð sé lokið.

Hafnsögumaður skal vera í skipi, er það nýtur aðstoðar dráttarbáts.

9. gr.

Umferð um höfnina.

9.1 Skipstjóri skips, sem ekki hefir hafnsögumann um borð, skal með talstöðvarsambandi við skipaþjónustu fá upplýsingar um hvar hann getur bundið skip sitt eða lagt því áður en hann heldur inn á höfnina. Óheimilt er að binda skip eða leggja annars staðar en þar sem starfsmenn hafnarinnar vísa til.

9.2 Á innri höfninni má ekki sigla skipum hraðar en svarar 5 sjómílum á klst., en þó aldrei hraðar en aðstæður og góð sjómennska leyfa. Sérstaka aðgát skal sýna þegar farið er um svæði, þar sem unnið er að dýpkun, köfun og þess háttar enda skal við slík störf hafa uppi viðeigandi merki.

9.3 Skip mega ekki láta vélar ganga af svo miklu afli að öðrum skipum eða hafnarvirkjum stafi hætta af straumi frá aðal- eða þverskrúfum.

9.4 Bannað er að blása í flautur og lúðra á innri höfninni, nema umferð gefi tilefni til þess.

9.5 Skylt er að gæta allrar varúðar í meðferð elds og ljósa í skipum á höfninni.

9.6 Sérhvert skip, sem ekki er bundið við bryggju eða hafnarbakka, skal hafa uppi fyrirskipuð ljós og dagmerki.

9.7 Skemmti- og smábátar, þar með taldir ára- og seglbátar, skulu svo sem frekast er unnt forðast siglingaleiðir stærri skipa, sem eru á leið til eða frá höfninni. Ennfremur skal sýna sérstaka aðgæslu, er skip njóta aðstoðar dráttarbáta eða eru að leggja að og frá viðlegu.

9.8 Ekkert skip má liggja við dufl eða akkeri á innri höfninni, nema með leyfi hafnarstjóra.

10. gr.

Skip í viðlegu.

10.1 Skip telst í viðlegu, er það liggur við hafnarbakka, bryggju þ. m. t. utan á öðru skipi, eða föst legufæri og er í eða bíður eftir afgreiðslu eða þjónustu.

10.2 Skip hljóta viðlegu í sömu röð og þau koma til hafnar. Undantekin eru skip, sem hafa fastar viðlegur eða umsamin forgangsafnot hafnarbakka og skemmtiferðaskip.

10.3 Ekki má festa skipum við hafnarbakka eða bryggjur nema við festarhringa eða festarstólpa. Festum skal þannig komið fyrir, að þær hindri sem minnst umferð á bryggju eða hafnarbakka og skulu festar auðkenndar með veifum eða öðrum varúðarmerkjum. Þyki hafnarstjóra þessa ekki nægilega gætt, getur hann krafist, að bætt sé úr því tafarlaust.

Skylt er að hafa hlífar milli skips og hafnarbakka eða bryggju, ef hafnarstjóri krefst þess.

Ekki má krækja hökum í bryggjur eða hafnarbakka. Ekki mega skip hleypa vatni á bryggju eða hafnarbakka, hvorki við þvott á þilfari né heldur, er þau hleypa burt vatni eða á annan hátt, heldur skulu þau girða svo fyrir með hlífum, að vatnið fari beint í höfnina en komist eigi á bryggjuna eða hafnarbakkann.

10.4 Þegar búið er að leggja skip við hafnarbakka, má ekki flytja það innan hafnar án leyfis hafnarstjóra, en skyldur er skipstjóri að flytja skipið, ef hafnarstjóri skipar svo fyrir. Skip, sem ekki er verið að lesta eða losa, eða ekki eru í rekstri, mega aldrei liggja svo í höfninni, að þau tálmi vinnu við önnur skip og skal skylt að hlýða boðum hafnarinnar um flutning þeirra. Liggi skip á innri höfninni án þess að nokkuð sé unnið við það, getur hafnarstjóri krafist þess, að það sé tekið burtu.

Færist hlutaðeigandi undan að færa skipið samkvæmt ákvæðum þessa töluliðs eða dragist flutningur þess yfir þann tíma, er hafnarstjóri hefur fyrirskipað, er hafnarstjóra heimilt að láta flytja skipið á kostnað og ábyrgð skipseiganda.

10.5 Í sérhverju skipi skal jafnan vera einn maður að minnsta kosti, er tekið geti á móti skipunum starfsmanna hafnarinnar og framkvæmt þær. Skal hann sjá um að óviðkomandi aðilar hafi ekki aðgang að skipinu og ber eigandi fulla ábyrgð á öllu því tjóni er leiða kann af vanrækslu í þessu efni. Heimilt er hafnarstjóra að fallast á gæslu sérstakra öryggisvarða, enda séu hjá skipaþjónustu nöfn skipstjórnarmanna, sem kalla má út vegna veðurs eða annarra orsaka.

10.6 Skipaþjónusta ákveður legur fyrir minni fiskibáta og/eða skemmtibáta við viðeigandi mannvirki eftir því sem rými leyfir. Þegar bátur er sjósettur eða siglt í höfn, skal eigandi tilkynna það skipaþjónustu. Bátar þessir eru á ábyrgð eigenda sama hvort þeir eru á floti í höfninni eða á landi hennar. Heimilt er að fela félögum smábátaeigenda umsýslu á ákveðnum svæðum undir eftirliti hafnarstjóra samkvæmt nánari reglum.

11. gr.

Skip í lægi.

11.1 Skip telst í lægi er það liggur fyrir akkeri eða öðru legufæri og er ekki í rekstri.

11.2 Skipum, sem leggja skal í lægi, má aðeins leggja á þeim stöðum, er hafnarstjóri leyfir. Skipum skal lagt undir umsjón hafnarstjóra og legufæri ákveðin í samráði við hann. Eftirlit og viðhald legufæra er á ábyrgð skipseiganda.

Meðan skip liggur mannlaust í lægi, skal ekki sjaldnar en tvisvar í mánuði farið út í það til þess að líta eftir, hvort legufæri eða annað hafi haggast eða bilað, og ef svo reynist, skal lagfæra það svo fljótt, sem auðið er.

Áður en skipstjóri fer af skipinu, skal hann skriflega tilgreina hafnarstjóra siglingafróðan mann, sem búsettur sé í Reykjavík, sem hafa skal umsjón skipsins á hendi.

Beinir hafnarstjóri til hans öllum fyrirskipunum, sem skipið varða. Sér hann um að þeim sé fullnægt. Verði dráttur á því, skal hafnarstjóri láta fullnægja þeim, en skipseigandi greiði allan kostnað, sem af því leiðir.

III. KAFLI

Afnot hafnarvirkja og landsvæða.

12. gr.

Lestun og losun, almennt.

12.1 Afnot hafnarvirkja og lands eru öllum heimil að fengnu leyfi hafnaryfirvalda gegn greiðslu gjalda samkvæmt gjaldskrá.

12.2 Hafnarstjórn ber enga ábyrgð á varningi eða öðrum eignum, sem geymdar eru á hafnarsvæðinu.

12.3 Við lestun og losun skal viðhafa fyllstu gætni til að koma í veg fyrir óeðlilegt slit mannvirkja og búnaðar. Ekki má draga þunga hluti eftir hafnarbökkum, né sturta varningi af bílum án eðlilegs hlífðarlags.

12.4 Hafnarstjóri skal færa skrá yfir þungalyftinga- og flutningatæki og annan búnað, sem notaður er við höfnina.
Eigendur slíkra tækja skulu sækja um leyfi til notkunar þeirra á hafnarsvæðinu hjá hafnarverkfræðingi m. a. sökum þungatakmarkana á hafnarsvæðinu.

12.5 Óheimilt er að geyma tækjabúnað á hafnarsvæðinu utan eigin leigusvæða án leyfis hafnaryfirvalda.

12.6 Þeir munir eða vörur, sem skipað er upp eða láta á í skip, mega ekki liggja á bryggju, hafnarbakka eða annars staðar á landi hafnarinnar en á þeim stöðum, sem ætlaðir eru til geymslu á slíkum varningi. Hafnarstjóri getur flutt vörur og muni, sem geymdir eru í óleyfi, burt á kostnað og ábyrgð eiganda eða umboðsmanns hans.

12.7 Við lestun og losun á vikri, sandi, kolum og öðru þess háttar, er skylt að hafa nægilega sterkar hlífar milli skips og hafnarbakka, svo að ekkert falli fyrir borð. Sé þessa eigi gætt, getur hafnarstjóri stöðvað verkið, uns bætt hefur verið úr því, sem áfátt er.

12.8 Þegar lokið er lestun eða losun skal sá er séð hefur um lestun eða losun, láta ræsta bryggju þá eða hafnarbakka, sem notuð hefur verið. Farist það fyrir, skal hafnarstjóri sjá um að það sé gert, en afgreiðslumaður skipsins greiði allan kostnað, sem af því leiðir.

13. gr.

Meðferð eldfims og hættulegs varnings.

13.1 Skip, sem flytja sprengiefni, eldfima vökva, lofttegundir undir þrýstingi (flöskugas) eða efni, sem við vissar aðstæður valda eld- eða sprengihættu, mega ekki koma inn á innri höfnina, fyrr en leyfi hefur verið veitt til þess.
Skipstjóra eða umboðsmanni ber að tilkynna hafnarstjóra og slökkviliðsstjóra um farminn 24 klst. fyrir áætlaðan komutíma.
Tilkynningarskyldan nær til efna, sem samkvæmt alþjóðareglum (International Maritime Dangerous Goods Code) flokkast í flokka 1, 2, 3, 4 og 5. Í tilkynningu skal greina tækniheiti efna og UN-tölu þeirra skv. IMDG-reglum, magn, pökkun og lestun.
Sem dæmi um hættulegan varning má nefna: Púður, dýnamit, geomit, hlaðnar patrónur, bensín, steinolíu, aceton, terpentínu, toluol, kosangas, kalciumkarbit, ammoníumnítrat, natriumklorat.

13.2 Losun á vörum, sem um ræðir í þessari grein skal að jafnaði framkvæmd strax og skip hefur lagst að bryggju og á undan losun á öðrum varningi. Við lestun skal slíkur farmur lestaður síðast, og skal skip láta úr höfn strax að lestun lokinni.

Álíti hafnarstjóri að hætta geti stafað af lestun eða losun eldfimrar vöru getur hann stöðvað verkið uns nauðsynlegar varúðarráðstafanir hafa verið gerðar.
Hlíta skal í einu og öllu ákvæðum brunamálasamþykktar fyrir Reykjavík.

13.3 Skylt er að hafa öryggisvörð við skip, sem lesta eða losa eldfimar vörur. Hafnarstjóri getur ákveðið að lestun og losun slíkrar vöru fari fram við sérstaka hafnarbakka, þar sem tryggast er talið.
Varningur skal geymdur á svæði, sem hafnarstjóri samþykkir.
Setja skal sérstakar reglur um nánari framkvæmd og ákvæði þessarar greinar, sbr. ráðleggingar Alþjóðasiglingamálastofnunarinnar (IMO) um öryggi við flutning, meðferð og geymslu á hættulegum efnum á hafnarsvæðum.
Skip, sem flytja eldfim efni, skulu á daginn hafa uppi rautt flagg (merkjatákn B) á framsiglu, en á nóttunni rautt ljósker.
Í skipum, sem flytja eldfim efni, má eigi kveikja eld eða ljós nema undir kötlum skipsins eða í eldavél skipsins og á lögboðnum ljóskerjum. Tóbaksreykingar eru bannaðar í þeim skipum og á því svæði, þar sem unnið er að fermingu eða affermingu eldfims varnings.

IV. KAFLI

Um hafnargjöld í Reykjavík.

14. gr.

Um hafnargjöld.

14.1 Gjöld til hafnarsjóðs skulu innheimt samkvæmt:
a) Gjaldskrá er samgönguráðuneytið setur samkvæmt 1. mgr. 13. gr. hafnalaga.
b) Þjónustugjaldskrá, er hafnarstjórn setur og staðfest er af borgarstjórn.

V. KAFLI

Ýmis ákvæði.

15. gr.

Löggæsla á hafnarsvæði, umferð og fleira.

15.1 Lögreglan í Reykjavík hefur á hendi almenna löggæslu á hafnarsvæðinu.

15.2 Þeim, sem ekkert lögmætt erindi eiga, er bannað að dvelja á landi hafnarinnar, ef þeir með því tálma lestun og losun eða önnur störf, sem þar eru unnin. Banna má ónauðsynlegan akstur hvers konar ökutækja um bryggjur, hafnarbakka, farmstöðvar og önnur afgreiðslusvæði.
Hafnarstjórn getur sett hraða- og þungatakmarkanir á hafnarsvæðinu.
Fólk, sem fer um hafnarsvæðið er þar á eigin áhættu og ábyrgð.
Bannað er að iðka sund, vera á sjóskíðum, seglbrettum eða þess háttar á hafnarsvæðinu án leyfis, nema á þar til afmörkuðum svæðum. Köfun er bönnuð á hafnarsvæðinu án leyfis.

15.3 Bannað er að skjóta af byssum eða öðrum skotvopnum við höfnina eða á henni. Sömuleiðis er bannað að skjóta flugeldum á hafnarsvæðinu án leyfis.

15.4 Sand- og malarnám og önnur slík starfsemi er bönnuð á hafnarsvæðinu án leyfis. Fiskveiðar á hafnarsvæðinu mega ekki trufla eðlilega umferð og afgreiðslu.
Bannað er að leggja veiðarfæri á merktar siglingaleiðir og er heimilt að fjarlægja slík veiðarfæri bótalaust.

15.5 Hafnarstjóra skal þegar tilkynnt um allt það, sem bjargað er í höfninni, en hann gefur aftur lögreglunni skýrslu um það.

16. gr.

Skipsflök og hlutir í hirðuleysi.

16.1 Ef skip lendir á grynningum eða sekkur, þar sem það, að áliti hafnarstjóra tálmar greiðri notkun hafnarinnar, skal færa það burt svo fljótt sem auðið er. Verði dráttur á því, má hafnarstjóri láta færa skipið burt á kostnað eigandans, og er honum heimilt að láta selja skipið til lúkningar kostnaðinum, ef nauðsyn krefur. Skipsflök má ekki draga á land á hafnarsvæðinu án leyfis.

16.2 Ef skip, bátar, flutningatæki á landi eða annar búnaður er í hirðuleysi á hafnarsvæðinu og/eða veldur óþrifnaði eða hættu þá skal hafnarstjóri fyrirskipa úrbætur innan ákveðins frests. Sé slíkum fyrirmælum ekki sinnt, má fjarlægja viðkomandi hluti á kostnað eiganda án nokkurrar skaðabótaskyldu.

17. gr.

Varnir gegn mengun og óþrifnaði.

17.1 Ekki má kasta í höfnina, þar með talin ytri höfn, kjölfestu, sorpi, dauðum fiski, fiskúrgangi, vírum umbúðum eða öðru þess háttar. Skal það flutt þangað sem hafnarstjóri vísar til.

17.2 Bannaður er hvers konar hvalskurður í og við höfnina. Eigi má draga, reka eða flytja á annan hátt inn í höfnina hvaltegundir, skipsflök eða neitt það, sem valdið getur óþrifnaði, umferðatruflun eða óþægindum í höfninni, nema leyfi hafnarstjóra komi til.

17.3 Öllum skipum, farartækjum svo og verksmiðjum og öðrum atvinnurekstri, er stranglega bannað að dæla eða láta renna í höfnina olíur, lýsi, olíusora eða annað, sem mengun veldur.

Skip sem hyggjast taka fljótandi eldsneyti, skulu áður hafa gert ráðstafanir svo olíur renni ekki í sjóinn af þilfari, verði óhapp, m. a. með því að loka afrennslisleiðum frá þilfari.

Afgreiðsluaðila er óheimilt að afgreiða olíu til skipa, sem ekki hafa að mati hafnarstarfsmanna gengið forsvaranlega frá þessum atriðum.

Um varnir gegn mengun sjávar og viðurlög við mengunarbrotum fer samkvæmt gildandi lagaákvæðum á hverjum tíma.

18. gr.

Beiðni um og skilyrði fyrir þjónustu.

18.1 Allir þeir, sem æskja afgreiðslu fyrir skip, láns á tækjum eða aðstoðar á einn eða annan hátt hjá höfninni, skulu snúa sér beint til skrifstofu hafnarinnar með beiðni þar að lútandi.

Heimilt er hafnarstjóra að neita þeim aðilum um aðstoð eða afgreiðslu, sem eru í vanskilum með gjöld til hafnarinnar.

19. gr.

Hverjum gefa skal fyrirmæli.

19.1 Hverja þá skipun, sem samkvæmt reglugerð þessari má gefa skipi, skal gefa skipstjóra, en stýrimanni ef skipstjóri er ekki á skipi og eigi heldur umboðsmaður hans, samkvæmt gr. 10.5. Ef stýrimaður er fjarverandi, má gefa einhverjum öðrum af skipshöfninni skipunina, og er það jafngilt sem skipstjóri hefði fengið skipunina sjálfur.

20. gr.

Um skaðabótaskyldu.

20.1 Um skaðabótaskyldu vegna skemmda á höfninni, mannvirkjum hennar eða áhöldum, fer eftir almennum reglum.

Ef samningum verður ekki við komið um skaðabætur, má ákveða þær af tveim óvilhöllum, dómkvöddum mönnum. Hvorum aðila fyrir sig er heimilt að krefjast yfirmats, en gera skal það áður en 1 mánuður er liðinn frá því, að matsgerð er lokið. Yfirmat skal framkvæmt af þremur óvilhöllum, dómkvöddum mönnum. Kostnaðinn við yfirmat greiðir sá sem krafðist yfirmats, ef það gengur honum ekki í vil.

20.2 Nú veldur skip skemmdum í höfninni eða skipstjóri verður brotlegur við ákvæði reglugerðar þessarar, og er þá óheimilt að flytja skipið úr höfninni áður en málið er útkljáð nema fullnægjandi trygging sé sett fyrir greiðslu, að dómi hafnarstjóra. Bótakröfum hafnarsjóðs fylgir lögtaksréttur sbr. 38. gr. hafnalaga.

21. gr.

Brot, sektarákvæði og meðferð mála.

21.1 Brot gegn reglugerð þessari varða sektum nema þyngri refsing liggi við samkvæmt almennum lögum.
Sektirnar renna í hafnarsjóð Reykjavíkur.
Til tryggingar sektum og vangoldnum gjöldum má leita kyrrsetningar sbr. 39. gr. hafnalaga.

21.2 Með mál út af brotum á reglugerð þessari skal fara að hætti opinberra mála. Reglugerð þessi, sem sett er samkvæmt hafnalögum nr. 69, 28. maí 1984, staðfestist hér með til að öðlast þegar gildi og birtist til eftirbreytni öllum þeim, sem hlut eiga að máli. Jafnframt fellur úr gildi hafnarreglugerð fyrir Reykjavíkurhöfn, nr. 93, 12. febrúar 1985.

Samgönguráðuneytið, 24. febrúar 1986.

Matthías Bjarnason.

Ólafur S. Valdimarsson.

Nr. 131 24. febrúar 1986

HAFNARREGLUGERÐ

fyrir Patrekshöfn.

I. KAFLI

Höfnin og stjórn hennar.

1. gr.

Takmörk hafnarinnar.

1.1 Patrekshöfn takmarkast annars vegar af strandlengjunni á milli Yxnhamars og Þúfneyrarodda og hins vegar af miðjum Patreksfirði, undan sömu stöðum. Höfnin skiptist í ytri og innri höfn.

1.2 Ytri höfn telst allt hafnarsvæðið utan við innsiglingarrennuna að Patrekshöfn, þó er undanskilin strandlengjan frá austurhorni rennunnar inn fyrir Vatneyri samkvæmt nánari lýsingu.

1.3 Innri höfn telst allt hafnarsvæðið innan ytri marka á innsiglingarrennunni að Patrekshöfn og strandlengjan frá austurhorni rennunnar austur fyrir Vatneyri að línu, sem hugsast dregin austur með syðri brún Eyragötu til sjávar.

1.4 Land Patrekshafnar markast af eftirfarandi línum: Línu sem hugsast dregin til sjávar samsíða ytri mörkum lóðarinnar nr. 1 við Mýragötu. Línu sem hugsast dregin meðfram neðri lóðamörkum íbúðabyggðar við Mýragötu frá lóðinni nr. 1 að efri og innri mörkum lóðarinnar nr. 8 við Þórsgötu. Línu sem fylgir innri mörkum sömu lóðar að Þórsgötu og þaðan meðfram efri jaðri hennar að suðausturbrún Túngötu. Línu sem hugsast dregin samsíða suðaustur jaðri þeirrar götu að Eyragötu og þaðan austur með henni til sjávar innan við Vatneyri.

1.5 Landsvæði hafnarinnar skiptast í:

Hafnarbakka og bryggjur.
Farmstöðvar og önnur afgreiðslusvæði.
Götur.
Iðnaðar- og baksvæði.

2. gr.

Stjórn hafnarinnar.

2.1 Patrekshreppur er eigandi hafnarinnar og hreppsnefnd fer með stjórn hafnarmála undir yfirumsjón samgönguráðuneytisins.

2.2 Hafnarstjórn fer með framkvæmd hafnarmála í umboði hreppsnefndar. Hafnarstjórn skal skipuð 5 fulltrúum, sem hreppsnefnd kýs og jafnmörgum til vara.
Kjörtímabil hafnarstjórnar er hið sama og hreppsnefndar.

2.3 Sveitarstjóri gegnir störfum hafnarstjóra, nema hreppsnefnd ákveði annað.

2.4 Auk hinna kjörnu fulltrúa eiga sveitarstjóri og hafnarvörður sæti í hafnarstjórn með málfrelsi og tillögurétt.

2.5 Hafnarstjórn kýs formann úr hópi kjörinna hreppsnefndarmanna og skal hann vera aðalfulltrúi. Hafnarstjórn skiptir að öðru leyti með sér verkum.

3. gr.

Hlutverk og valdsvið hafnarstjórnar.

3.1 Hafnarstjórn er ábyrg fyrir fjármálum, rekstri, viðhaldi og nýbyggingum hafnarinnar. Hún ákveður gjaldskrá í samræmi við ákvæði 13. gr. hafnalaga, gerir fjárhagsáætlun fyrir hafnarsjóð, sem hreppsnefnd skal staðfesta. Ennfremur skal hún leita staðfestingar hreppsnefndar á lántökum og öðrum fjárskuldbindingum til langs tíma.

3.2 Hafnarstjórn hefur endanlegt ákvörðunarvald um: Rekstur hafnarinnar, svo sem ráðstöfun á aðstöðu þ. m. t. leiga á húsnæði í eigu hafnarinnar og landi hennar.

3.3 Byggingamál og skipulagsmál hafnarinnar, þ. á m. innkaup og verksamningar, skulu hljóta umfjöllun í hafnarstjórn áður en þau eru lögð fyrir hreppsnefnd. Hafnarstjórn hefur með höndum eftirlit með byggingu mannvirkja á hafnarsvæðinu, sem eru undanþegin ákvæðum byggingarlaga nr. 54/1978.

4. gr.

Hlutverk hafnarstjóra.

4.1 Hafnarstjóri fer með daglega stjórn hafnarinnar í umboði hafnarstjórnar. Formaður hafnarstjórnar undirbýr mál sem leggja á fyrir hafnarstjórn og veitir viðtöku erindum til hennar.
Hafnarstjóri sér um framkvæmd samþykkta hafnarstjórnar og veitir henni og hreppsnefnd upplýsingar um málefni hafnarinnar. Hann sér um að fjárhagsáætlun sé fylgt og ber ábyrgð á fjárreiðum hafnarsjóðs.

5. gr.

Hlutverk hafnarvarðar.

5.1 Hafnarvörður, sem er ráðinn af hreppsnefnd að fenginni tillögu hafnarstjórnar, annast daglegan rekstur hafnarinnar í umboði hafnarstjórnar og hafnarstjóra.

5.2 Hafnarvörður skal vinna störf sín í samræmi við ákvæði hafnalaga og hafnarreglugerðar sem og erindisbréfs og fara að öðru leyti eftir samþykktum hafnarstjórnar og hreppsnefndar.

II. KAFLI

Umferð skipa.

6. gr.

Skilgreining á skipi.

6.1 Skip telst í reglugerð þessari sérhvert fljótandi far, sem nota má sem flutningatæki, dvalarstað, vinnustað, framleiðslustað eða geymslustað þar með taldir kafbátar.

7. gr.

Almennar reglur við komu og brottför.

7.1 Við komu og brottför skulu farskip hafa þjóðfána við hún.

7.2 Þjónusta við skip er unnin af skipaþjónustu í umboði hafnarvarðar. Farskip skulu við komu, brottför eða siglingu um hafnarsvæðið hafa opna talstöð á viðskiptabylgju hafnarinnar.

7.3 Sérhvert farskip skal boða áætlaða komu sína (ETA) til hafnarinnar með fjarskiptasambandi eða gegnum umboðsmann með minnst 24 klst. fyrirvara. Tilkynna skal brottför með minnst 3ja klst. fyrirvara.

7.4 Skipstjóri skal við komu til hafnar gefa eftirfarandi upplýsingar:

Skipsnafn, heimahöfn, stærð samkvæmt mælibréfi.
Djúpristu og síðasta viðkomustað.
Nafn skipstjóra.
Stærð áhafnar og fjölda farþega.
Tegund og magn farms.
Um hættulegan varning, tegund og magn.
Um hugsanlega sjúkdóma um borð.
Nafn umboðsmanns.

Reglur þessar gilda ekki um herskip, varðskip, rannsóknarskip og fiskiskip né um áætlunarskip, nema eftir því sem við á.

7.5 Búnaður skipa skal uppfylla kröfur alþjóðasamþykkta, sem íslensk stjórnvöld hafa staðfest og sérreglna Siglingamálastofnunar ríkisins. Skipstjórnarmenn skulu sýna hafnarstarfsmönnum, ef óskað er, skírteini um fullnægjandi búnað skipa sinna.

8. gr.

Hafnsaga og önnur þjónusta við skip.

8.1 Sérhvert skip, sem ætlar til Patrekshafnar og nota vill hafnsögumann, skal gera boð um það til skipaþjónustu með minnst 1. klst. fyrirvara. Er hafnsögumanni skylt að fara til móts við skipið allt að ½ sjómílu undan Vatneyrarodda, ef skipstjóri æskir þess. Vísar þá hafnsögumaður skipinu leið til hafnar og má eigi yfirgefa það án samþykkis skipstjóra, fyrr en skipið er lagst við festar í höfninni. Heimilt er hafsögumanni meðan hann hefur ekki lokið starfi sínu að banna hverjum þeim, sem ekki á lögmætt erindi, að koma á skipsfjöl.

9. gr.

Umferð um höfnina.

9.1 Skipstjóri, sem ekki hefur hafnsögumann um borð, skal með talstöðvarsambandi við skipaþjónustu fá upplýsingar um hvar hann getur bundið skip sitt annars staðar en þar sem starfsmenn hafnarinnar vísa til.

9.2 Á innri höfninni má ekki sigla skipum hraðar en sem svarar 4 sjómílum á klst., en þó aldrei hraðar en aðstæður og góð sjómennska leyfa. Sérstaka aðgát skal sýna þegar farið er um svæði, þar sem unnið er að dýpkun, köfun og þess háttar enda skal við slík störf hafa uppi viðeigandi merki.

9.3 Skip mega ekki láta vélar ganga af svo miklu afli að öðrum skipum eða hafnarmannvirkjum stafi hætta af frá aðal- eða þverskrúfum.

9.4 Bannað er að blása í flautur og lúðra á innri höfninni, nema umferð gefi tilefni til þess.

9.5 Skylt er að gæta allrar varúðar í meðferð elds og ljósa í skipum á höfninni.

9.6 Sérhvert skip, sem ekki er bundið við bryggju eða hafnarbakka, skal hafa uppi fyrirskipuð ljós- og dagmerki.

9.7 Skemmti- og smábátar, þar með taldir ára- og seglbátar, skulu svo sem frekast er unnt forðast siglingaleiðir stærri skipa, sem eru á leið til og frá höfninni.

9.8 Ekkert skip má liggja við dufl eða akkeri á innri höfninni, nema með leyfi hafnarvarðar.

10. gr.

Skip í viðlegu.

10.1 Skip telst í viðlegu, er það liggur við hafnarbakka, bryggju eða föst legufæri og er í eða bíður eftir afgreiðslu eða þjónustu.

10.2 Skip hljóta viðlegu í sömu röð og þau koma til hafnar. Undantekin eru skip, sem hafa fastar viðlegur eða umsamin forgangsafnot hafnarbakka.

10.3 Ekki má festa skipum við hafnarbakka eða bryggjur, nema við festarhringa eða festarstólpa. Festum skal þannig komið fyrir, að þær hindri sem minnst umferð á bryggju eða hafnarbakka og skulu festar auðkenndar með veifum eða öðrum varúðarmerkjum. Þyki hafnarverði þessa ekki nægilega gætt, getur hann krafist, að úr því verði bætt tafarlaust.

Skylt er að hafa hlífar milli skips og hafnarbakka, ef hafnarvörður krefst þess.

Ekki má kræka hökum í bryggjur eða hafnarbakka. Ekki mega skip hleypa vatni á bryggju eða hafnarbakka, hvorki við þvott á þilfari né heldur, er þau hleypa burt vatni eða á annan hátt, heldur skulu þau girða svo fyrir með hlífum, að vatnið fari beint í höfnina en komist eigi á bryggjuna eða hafnarbakkann.

10.4 Þegar búið er að leggja skipi við hafnarbakka, má ekki flytja það innan hafnar án samþykkis hafnarvarðar, en skyldur er skipstjóri að flytja skipið, ef hafnarvörður skipar svo fyrir. Skip, sem ekki er verið að losa, eða eru í rekstri, mega aldrei liggja svo í höfninni, að þau tálmi vinnu við önnur skip og skal skylt að hlýða boðum hafnarvarðar um flutning þeirra. Liggi skip á innri höfninni án þess að nokkuð sé unnið við það, getur hafnarvörður krafist þess, að það sé tekið burtu. Færist hlutaðeigandi undan að færa skipið samkvæmt ákvæðum þessa töluliðs eða dragist flutningur þess yfir þann tíma, sem hafnarvörður hefur fyrirskipað, er honum heimilt að láta flytja skipið á kostnað og ábyrgð skipseiganda.

10.5 Á sérhverju skipi skal jafnan vera einn maður að minnsta kosti, er getur tekið á móti skipunum starfsmanna hafnarinnar og framkvæmt þær. Skal hann sjá um að óviðkomandi aðilar hafi ekki aðgang að skipinu og ber eigandi fulla ábyrgð á öllu tjóni, er leiða kann af vanrækslu í þessu efni. Heimilt er hafnarverði að fallast á gæslu sérstakra öryggisvarða, enda séu hjá skipaþjónustu nöfn skipstjórnarmanna, sem kalla má út vegna veðurs eða annarra orsaka.

10.6 Hafnarvörður ákveður legu fyrir minni fiskibáta og/eða skemmtibáta við viðeigandi mannvirki eftir því sem rými leyfir. Þegar skip er sjósett eða því siglt í höfn, skal tilkynna það skipaþjónustu. Skip þessi eru á ábyrgð eigenda sama hvort þau eru á floti í höfninni eða á landi hennar. Heimilt er að fela félögum smábátaeigenda umsýslu á ákveðnum svæðum undir eftirliti hafnarvarðar.

11. gr.

Skip í lægi.

11.1 Skip telst í lægi er það liggur fyrir akkeri eða öðrum legufærum og er ekki í rekstri.

11.2 Skipum, sem leggja skal í lægi, má aðeins leggja á þeim stöðum, er hafnarvörður leyfir. Skipum skal lagt undir umsjá hafnarvarðar og legufæri ákveðin í samráði við hann. Eftirlit og viðhald legufæra er á ábyrgð skipseiganda.

III. KAFLI

Afnot hafnarmannvirkja og landsvæða.

12. gr.

Lestun og losun, almennt.

12.1 Afnot hafnarmannvirkja og lands er öllum heimil að fengnu leyfi hafnaryfirvalda og greiðslu gjalda samkvæmt gjaldskrá.

12.2 Hafnarstjórn ber enga ábyrgð á varningi eða öðrum eignum sem geymdar eru á hafnarsvæðinu.

12.3 Við lestun og losun skal viðhafa fyllstu gætni til að koma í veg fyrir óeðlilegt slit mannvirkja og búnaðar. Ekki má draga þunga hluti eftir hafnarbökkum, né sturta varningi af bílum án eðlilegs hlífðarlags.

12.4 Óheimilt er að geyma tækjabúnað á hafnarsvæðinu án leyfis hafnaryfirvalda.

12.5 Þeir munir eða vörur, sem skipað er upp eða láta á í skip, mega ekki liggja á bryggju, hafnarbakka eða annars staðar á landi hafnarinnar en á þeim stöðum, sem ætlaðir eru til geymslu á slíkum varningi. Hafnarvörður getur flutt vörur og muni, sem geymdir eru í óleyfi, burt á kostnað og ábyrgð eiganda eða umboðsmanns hans.

12.6 Þegar lokið er lestun eða losun skal sá er séð hefur um lestun eða losun, láta ræsta bryggju þá eða hafnarbakka, sem notuð hefur verið. Farist það fyrir, skal hafnarvörður sjá um að það sé gert, en afgreiðslumaður skipsins greiði allan kostnað sem af því leiðir.

13. gr.

Meðferð eldfims og hættulegs varnings.

13.1 Skip, sem flytja sprengiefni, eldfima vökva, lofttegundir undir þrýstingi (flöskugas) eða efni, sem við vissar aðstæður valda eld- eða sprengihættu, mega ekki koma inn á innri höfnina, fyrr en leyfi hefur verið veitt til þess. Skipstjóra eða umboðsmanni ber að tilkynna hafnarverði og slökkviliðsstjóra um farminn 24 klst. fyrir áætlaðan komutíma. Tilkynningarskyldan nær til efna, sem samkvæmt alþjóðareglum (International Maritime Dangerous Goods Code) flokkast í flokka 1, 2, 3, 4 og 5. Í tilkynningu skal greina tækniheiti efna og UN-tölu þeirra samkvæmt IMDG-reglum, magn, pökkun og lestun. Sem dæmi um hættulegan varning má nefna: púður, dýnamit, geomit, hlaðnar patrónur, bensín, steinolíu, aceton, terpentínu, toluol, kosangas, kalciumkarbit, ammoníumnítrat, natríumklórat.

13.2 Losun á vörum, sem um ræðir í þessari grein skal að jafnaði framkvæmd strax og skip hefur lagst að bryggju og á undan losun á öðrum varningi. Við lestun skal slíkur farmur lestaður síðast, og skal skip láta úr höfn strax að lestun lokinni. Álíti hafnarvörður að hætta geti stafað af lestun eða losun eldfimrar vöru getur hann stöðvað verkið uns nauðsynlegar varúðarráðstafanir hafa verið gerðar.

13.3 Skylt er að hafa öryggisvörð við skip, sem lesta eða losa eldfimar vörur. Hafnarvörður getur ákveðið að lestun og losun slíkrar vöru fari fram við sérstaka hafnarbakka, þar sem tryggt er talið. Varningur skal geymdur á svæði, sem hafnarvörður eða viðkomandi eftirlitsstofnun samþykkir. Setja skal sérstakar reglur um nánari framkvæmd og ákvæði þessarar greinar sbr. ráðleggingar Alþjóðasiglingamálastofnunarinnar (IMO) um öryggi við flutning, meðferð og geymslu hættulegra efna á hafnarsvæðum. Skip, sem flytja eldfim efni, skulu á daginn hafa uppi rautt flagg (merkjatákn B) á framsiglu, en á nóttunni rautt ljósker.
Í skipum, sem flytja eldfim efni, má eigi kveikja eld eða ljós nema undir kötlum skipsins eða í eldavél skipsins og á lögboðnum ljóskerum. Tóbaksreykingar eru bannaðar í þeim skipum og á því svæði, þar sem unnið er að fermingu eða affermingu eldfims varnings.

IV. KAFLI

Um hafnargjöld til Patrekshafnar.

14. gr.

Um hafnargjöld.

14.1 Gjöld til hafnarsjóðs skulu innheimt samkvæmt gjaldskrám, er settar skulu í samræmi við ákvæði 13. gr. hafnalaga. Séu þau ekki greidd á gjalddaga skulu reiknaðir dráttarvextir á skuldina samkvæmt nánari ákvörðun Seðlabanka Íslands hverju sinni.

V. KAFLI

Ýmis ákvæði.

15. gr.

Löggæsla á hafnarsvæði, umferð o. fl.

15.1 Lögreglan í Barðastrandarsýslu hefur á hendi almenna löggæslu á hafnarsvæðinu.

15.2 Þeim, sem ekkert lögmætt erindi eiga, er bannað að dvelja á landi hafnarinnar, ef þeir með því tálma lestun og losun eða önnur störf, sem þar eru unnin. Banna má ónauðsynlegan akstur hvers konar ökutækja um bryggjur, hafnarbakka, farmstöðvar og önnur afgreiðslusvæði. Hafnarnefnd getur sett umferðartakmarkanir á hafnarsvæðinu. Fólk, sem fer um hafnarsvæðið, er þar á eigin ábyrgð. Sund er bannað á hafnarsvæðinu án leyfis.

15.3 Bannað er að skjóta af byssum eða öðrum skotvopnum við höfnina eða á henni. Sömuleiðis er bannað að skjóta flugeldum á hafnarsvæðinu án leyfis.

15.4 Fiskveiðar á hafnarsvæðinu mega ekki trufla eðlilega umferð og afgreiðslu.

15.5 Hafnarverði skal þegar tilkynnt um allt það, sem bjargað er í höfninni, en hann gefur lögreglu skýrslu um það.

16. gr.

Skipsflök og hlutir í hirðuleysi.

16.1 Ef skip lendir á grynningum eða sekkur, þar sem það, að áliti hafnarvarðar tálmar greiða notkun hafnarinnar, skal færa það burt svo fljótt sem auðið er. Verði dráttur á því, má hafnarvörður láta færa skipið burt á kostnað eigandans, og er honum heimilt að láta selja það til lúkningar kostnaðinum, ef nauðsyn krefur. Skipsflök má ekki draga á land á hafnarsvæðinu án leyfis.

16.2 Ef skip, bátar, flutningstæki á landi eða annar búnaður er í hirðuleysi á hafnarsvæðinu og veldur óþrifnaði og hættu þá skal hafnarvörður fyrirskipa úrbætur innan ákveðins frests. Sé slíkum fyrirmælum ekki sinnt, má fjarlægja viðkomandi hlut á kostnað eiganda án nokkurrar skaðabótaskyldu.

17. gr.

Varnir gegn mengun og óþrifnaði.

17.1 Ekki má kasta í höfnina kjölfestu, ösku, dauðum fiski, matarleifum, fiskúrgangi, vírum, vöruleifum, umbúðum eða öðru þess háttar. Skal það flutt þangað sem hafnarvörður vísar til.

17.2 Bannað er hvers konar hvalskurður við höfnina og í henni. Eigi má draga, reka eða flytja á annan hátt hvali inn í höfnina né neitt það, sem valdið getur óþrifnaði, umferðartruflun eða óþægindum í höfninni, nema leyfi hafnarvarðar komi til.

17.3 Öllum skipum, farartækjum svo og verksmiðjum og öðrum atvinnurekstri er stranglega bannað að dæla eða láta renna í höfnina olíu, lýsi, olíusora eða annað, sem mengun veldur. Um varnir gegn mengun sjávar og viðurlög við mengunarbrotum fer samkvæmt gildandi lagaákvæðum á hverjum tíma.

18. gr.

Beiðni um og skilyrði fyrir þjónustu.

18.1 Allir þeir, sem æskja afgreiðslu fyrir skip, láns á tækjum eða aðstoðar á einn eða annað hátt hjá höfninni, skulu snúa sér beint til hafnarvarðar með beiðni þar að lútandi. Heimilt er hafnarverði að neita þeim aðilum um aðstoð eða afgreiðslu, sem eru í vanskilum með gjöld til hafnarinnar.

19. gr.

Hverjum skal gefa fyrirmæli.

19.1 Hverja þá skipun, sem samkvæmt reglugerð þessari má gefa skipi, skal gefa skipstjóra, en stýrimanni ef skipstjóri er ekki á skipi og eigi heldur umboðsmaður hans, samkvæmt gr. 10.5. Ef stýrimaður er fjarverandi, má gefa einhverjum öðrum af áhöfninni skipunina, og er það jafngilt sem skipstjóri hefði fengið skipunina sjálfur.

20. gr.

Um skaðabótaskyldu.

20.1 Um skaðabótaskyldu vegna skemmda á höfninni, mannvirkjum hennar eða áhöldum, fer eftir almennum reglum. Ef samningum verður ekki við komið um skaðabætur, má ákveða þær af tveimur óvilhöllum, dómkvöddum mönnum. Hvorum aðila fyrir sig er heimilt að krefjast yfirmats, en gera skal það áður en 1 mánuður er liðinn frá því að matsgerð er lokið. Yfirmat skal framkvæmt af þremur óvilhöllum, dómkvöddum mönnum. Kostnaðinn við yfirmat greiðir sá, sem krafðist yfirmats, ef það gengur honum ekki í vil.

20.2 Nú veldur skip skemmdum í höfninni eða skipstjóri verður brotlegur við ákvæði reglugerðar þessarar, og er þá óheimilt að flytja skipið úr höfninni áður en málið er útkljáð, nema fullnægjandi trygging sé sett fyrir greiðslu að dómi hafnarvarðar.
Bótakröfum hafnarsjóðs fylgir lögtaksréttur sbr. 38. gr. hafnalaga.

21. gr.

Brot, sektarákvæði og meðferð mála.

21.1 Brot gegn reglugerð þessari varða sektum nema þyngri refsing liggi við samkvæmt almennum lögum.
Sektirnar renna í hafnarsjóð Patrekshafnar.
Til tryggingar sektum og vangoldnum gjöldum má leita kyrrsetningar sbr. 39. gr. hafnarlaga.

21.2 Með mál út af brotum á reglugerð þessari skal fara að hætti opinberra mála. Reglugerð þessi, sem sett er samkvæmt hafnalögum nr. 69, 28. maí 1984, staðfestist hér með til að öðlast þegar gildi og birtast til eftirbreytni öllum þeim, sem hlut eiga að máli. Jafnframt fellur úr gildi hafnarreglugerð fyrir Patrekshöfn nr. 10 frá 9. janúar 1973 sbr. 412 frá 29. ágúst 1975.

Samgönguráðuneytið, 24. febrúar 1986.

Matthías Bjarnason.

Ólafur S. Valdimarsson.

Nr. 132

REIKNINGUR

Iðnlánasjóðs fyrir árið 1983

Rekstrarreikningur fyrir árið 1983

Rekstrartekjur:

	Skýr.	1983	1982
Vaxtatekjur og verðbætur af útlánum	2	509 249 424	242 967 966
Aðrar vaxtatekjur		5 118 804	4 141 946
Lántökugjald		2 318 815	1 373 711
Iðnlánasjóðsgjald	3	14 400 000	21 341 533
Framlag ríkissjóðs		625 600	470 000
Framleiðslugjald af áli	3	1 503 547	564 543
		533 216 190	270 859 699

Rekstrargjöld:

Vaxtagjöld, verðb. og gengismunur af lánsfé	2	375 055 875	195 124 770
Reiknuð gjaldfærsla v/verðlagsbreytinga	1	148 089 000	73 835 000
Lántökugjald		1 500 000	850 000
Rekstrarkostnaður		6 011 438	3 507 994
Framlag til hagrannsókna		1 441 600	2 042 000
		532 097 913	275 359 764
Tekjuafgangur (tap)		1 118 277	(4 500 065)

Yfirlit um breytingar á eiginfjárreikningum 1983

	Skýr.	Stofnsjóður	Endurmats-reikningur	Samtals
Eigið fé 1. janúar 1983		90 810 388	116 320 000	207 130 388
Reiknuð gjaldfærsla vegna verðlagsbreytinga 1983	1		148 089 000	148 089 000
Fengin jöfnunarhlutabréf			292 320	292 320
Tekjuafgangur (tap) ársins		1 118 277		1 118 277
Eigið fé 31. desember 1983		91 928 665	264 701 320	356 629 985

Efnahagsreikningur 31. desember 1983

Eignir:

Bankainnistæður:	Skýr.	1983	1982
Bankainnistæður		3 215 299	16 268 655
Útlán:			
Vélalán	2	472 055 176	253 761 235
Byggingalán	2	639 944 490	343 443 487
Veiðarfæralán	2	2 317 408	1 854 754
Iðngarðalán	2	15 339 710	5 659 881
Önnur verðbréf		16 029	29 950
		1 129 672 813	604 749 307
Aðrar eignir:			
Áfallnar vaxtatekjur og verðbætur	2	84 581 304	35 877 532
Stofnfé Útflutningslánasjóðs		6 650 000	1 650 000
Hlutabréfaeign		796 320	504 000
		92 027 624	38 031 532
Eignir samtals		1 224 915 737	659 049 494

Skuldir og eigið fé:

Lánsfé:	Skýr.	1983	1982
Framkvæmdasjóður Íslands	2,4	796 190 764	407 404 918
Lífeyrissjóðir	2	56 993 770	37 201 496
Sérskuldabréfalán		2 022	2 022
		853 186 556	444 608 436
Aðrar skuldir:			
Áfallin vaxtagjöld	2	15 084 820	7 047 399
Óútborgað af veittum lánum		5 021	251 704
Ógreiddur kostnaður		9 356	11 567
		15 099 197	7 310 670
Skuldir samtals		868 285 753	451 919 106
Eigið fé:			
Stofnsjóður	2	91 928 664	90 810 388
Endurmatsreikningur	1	264 701 320	116 320 000
Eigið fé samtals		356 629 984	207 130 388
Skuldir og eigið fé samtals		1 224 915 737	659 049 494

Skýringar

1. Mismunur peningalegra eigna og skulda í byrjun reikningsárs myndar stofn til verðbreytingafærslu, sem reiknast 71,67% af stofninum og er þar miðað við hækkun meðtalsbyggingarvísitölu milli áranna 1982 og 1983.
Útreikningurinn er sem hér segir:

Peningalegar eignir 1.1. 1983	658 545 494
Skuldir samtals 1.1. 1983	451 919 106
Stofn til verðbreytingafærslu	206 626 388
Verðbreytingafærsla 71,67% af 206 626 388	148 089 000

2. Áfallnir vextir og verðbætur í árslok af útlánum og teknum lánum eru færðar í rekstrarreikningi. Gengistryggð lán eru uppfærð á gengi í árslok 1983.
3. Í rekstrarreikningi er fært innborgað iðnlánasjóðsgjald og framleiðslugjald af áli.
4. Lánsfé frá Framkvæmdasjóði Íslands skiptist þannig 31.12.1983:

	Kr.
Lán með föstum vöxtum (5,0% og 8,5%)	4 363
Lán með hæstu lögleyfðu vöxtum	1 940 667
Lán háð byggingavísitölu	180 050 401
Lán háð lánskjaravísitölu	356 169 945
Lán háð gengi USD	173 552 802
Lán háð gengi JPY	71 097 703
Lán háð gengi DEM	13 374 883
Samtals kr.	796 190 764

5. Reikningsskilavenjur eru óbreyttar frá fyrra ári og afkomutölur því sambærilegar.

Sérgreindur rekstrarreikningur fyrir árið 1983

Rekstrartekjur:

	Almenn-deild	Veiðarfæra-deild	Iðngarða-deild	Iðnlánasjóður Samtals
Vaxtatekjur og verðbætur af útlánum	502 655 394	1 288 162	5 305 868	509 249 424
Aðrar vaxtatekjur	4 890 765	228 039	0	5 118 804
Lántökugjald	2 263 225	0	55 590	2 318 815
Iðnlánasjóðsgjald	14 400 000	0	0	14 400 000
Framlag ríkissjóðs	625 600	0	0	625 600
Framleiðslugjald af áli	1 503 547	0	0	1 503 547
	526 338 531	1 516 201	5 361 458	533 216 190

		Rekstrargjöld:		
Vaxtagjöld, verðbætur og gengismunur af lánsfé	375 052 300	3 575	0	375 055 875
Reiknuð gjaldfærsla vegna verðlagsbreytinga	140 663 000	3 021 000	4 405 000	148 089 000
Lántökugjald	1 500 000	0	0	1 500 000
Rekstrarkostnaður	5 986 808	24 630	0	6 011 438
Framlag til hagrannsókna	1 441 600	0	0	1 441 600
	524 643 708	3 049 205	4 405 000	532 097 913
Tekjuafgangur (tap)	1 694 823	(1 533 004)	956 458	1 118 277

Sérgreindur efnahagsreikningur 31. desember 1983

	Eignir:			
	Almenn deild	Veiðarfæra-deild	Iðngarða-deild	Iðnlánasjóður Samtals
Bankainnistæður:				
Bankainnistæður	1 139 196	584 247	1 491 856	3 215 299
Útlán:				
Vélalán	472 055 176	0	0	472 055 176
Byggingalán	639 944 490	0	0	639 944 490
Veiðarfæralán	0	2 317 408	0	2 317 408
Iðngarðalán	0	0	15 339 710	15 339 710
Önnur verðbréf	16 029	0	0	16 029
	1 112 015 695	2 317 408	15 339 710	1 129 672 813
	Aðrar eignir:			
Áfallnar vaxtatekjur og verðbætur	84 035 929	309 952	235 423	84 581 304
Stofnfé Útflutningslánasjóðs	6 650 000	0	0	6 650 000
Hlutabréfaeign	796 320	0	0	796 320
Samtals eignir	1 204 637 140	3 211 607	17 066 990	1 224 915 737

	Skuldir og eigið fé:			
	Almenn-deild	Veiðarfæra-deild	Iðngarða-deild	Iðnlánasjóður Samtals
Lánsfé:				
Framkvæmdasjóður Íslands	796 186 764	4 000	0	796 190 764
Lífeyrissjóðir	56 993 770	0	0	56 993 770
Sérskuldabréfalán	2 022	0	0	2 022
	853 182 556	4 000	0	853 186 556

Aðrar skuldir:				
Áfallin vaxtagjöld	15 084 625	195	0	15 084 820
Óútborgað af veittum lánum	5 021	0	0	5 021
Ógr. kostnaður	9 356	0	0	9 356
	15 099 002	195	0	15 099 197
Skuldir samtals	868 281 558	4 195	0	868 285 753
Eigið fé:				
Stofnsjóður	80 056 098	(41 568)	11 914 134	91 928 664
Endurmatsreikningur	253 803 298	5 745 166	5 152 856	264 701 320
Eigið fé samtals	333 859 396	5 703 598	17 066 990	356 629 984
Skuldir og eigið fé	1 202 140 954	5 707 793	17 066 990	1 224 915 737

Reykjavík, 18. apríl 1984.

Framkvæmdastjórn

Bragi Hannesson. **Valur Valsson.**

Með vísan til yfirlýsingar endurskoðenda sjóðsins samþykkir stjórn sjóðsins ársreikninginn.

Reykjavík, 18. apríl 1984.

Jón Magnússon.

Gunnar S. Björnsson. **Ólafur Davíðsson.**

Við undirritaðir höfum endurskoðað reikninga og bókhald sjóðsins á árinu svo og fylgiskjöl, lánsskjöl, verðbréf og bankainnistæður og ekkert fundið athugavert.

Ársreikningurinn hefur að geyma rekstrarreikning fyrir árið 1983, yfirlit um breytingar á eiginfjárreikningum árið 1983, efnahagsreikning 31. desember 1983, skýringar nr. 1—5 og sérgreindan rekstrar- og efnahagsreikning fyrir almenna deild, veiðarfæradeild og iðngarðadeild.

Reykjavík, 17. apríl 1984.

Atli Freyr Guðmundsson. **Jafet S. Ólafsson.**

REIKNINGUR

Iðnlánasjóðs fyrir árið 1984

Rekstrarreikningur fyrir árið 1984

Rekstrartekjur:

	Skýr.	1984	1983
Vaxtatekjur og verðbætur af útlánum	2	337 568 771	509 249 424
Aðrar vaxtatekjur		4 773 009	5 118 804
Lántökugjald		3 323 305	2 318 815
Iðnlánasjóðsgjald	3	1 800 000	14 400 000
Framlag ríkissjóðs		0	625 600
Framleiðslugjald af áli	3	2 472 289	1 503 547
Aðrar rekstrartekjur og arður		42 724	0
		349 980 098	533 216 190

Rekstrargjöld:

Vaxtagjöld, verðb. og gengismunur af lánsfé	2	338 591 362	375 055 875
Reiknuð gjaldfærsla v/verðlagsbreytinga	1,4	70 981 150	148 089 000
Lántökugjald		3 000 000	1 500 000
Rekstrarkostnaður		9 660 698	6 011 438
Afskriftir útlána		988 661	0
Framlag til hagrannsókna		660 000	1 441 600
		423 881 871	532 097 913
Tekjuafgangur (tap)		(73 901 773)	1 118 277

Yfirlit um breytingar á eiginfjárreikningum 1984

	Skýr.	Endurmats-reikningur
Eigið fé 1. janúar 1984		356 629 984
Áfallnar verðbætur miðað við vísitölu 1.1.1984		7 881 058
Eigið fé Iðnrekstrarsjóðs við yfirtöku	9	46 543 264
Afskrifuð útlán Iðnrekstrarsjóðs við yfirtöku		(3 155 704)
Reiknuð gjaldfærsla vegna verðlagsbreytinga 1984	1,4	70 981 150
Fengin jöfnunarhlutabréf		565 387
Endurmat á eignarhlut í Útflutningslánasjóði	6	4 379 285
Tekjuafgangur ársins (tap)		(73 901 773)
Eigið fé 31. desember 1984		409 922 651

Efnahagsreikningur 31. desember 1984

Eignir:

	Skýr.	1984	1983
Bankainnstæður:			
Bankainnstæður		50 133 849	3 215 299
Útlán:			
Vélalán	5	635 609 424	472 055 177
Byggingalán	5	921 157 000	639 944 490
Veiðarfæralán	5	2 337 742	2 317 408
Iðngarðalán	5	19 346 258	15 339 710
Önnur verðbréf		31 497 072	16 029
Bráðabirgðalán		4 913 000	0
Innleystar ábyrgðir		328 875	0
		1 615 189 371	1 129 672 814
Aðrar eignir:			
Áfallnar vaxtatekjur og verðbætur		70 722 424	84 581 304
Útflutningslánasjóður	6	16 029 285	6 650 000
Hlutabréfaeign		5 140 251	796 320
Ýmsar eignir		2 681 167	0
		94 573 127	92 027 624
Samtals eignir		1 759 896 347	1 224 915 737

Skuldir og eigið fé:

	Skýr.	1984	1983
Lánsfé:			
Framkvæmdasjóður Íslands	5,7	1 266 831 669	796 190 764
Lífeyrissjóðir	5	63 600 615	56 993 770
Sérskuldabréfalán		2 022	2 022
		1 330 434 306	853 186 556
Aðrar skuldir:			
Áfallin vaxtagjöld		18 013 047	15 084 820
Óútborgað af veittum lánum		5 021	5 021
Ógreiddir samþykktir styrkir		1 435 315	0
Stimpilgjöld		59 233	0
Ógreiddur kostnaður		26 774	9 356
		19 539 390	15 099 197
Skuldir samtals		1 349 973 696	868 285 753
Eigið fé:		409 922 651	356 629 984
Skuldir og eigið fé		1 759 896 347	1 224 915 737
Utan efnahagsreiknings:			
Ábyrgðir vegna viðskiptamanna	8	4 435 609	0

Skýringar:

Reikningsskilaaðferðir.

1. Tekið er tillit til áhrifa almennra verðlagsbreytinga á rekstrarafkomu ársins og efnahag í árslok með því að færa verðbreytingafærslu í ársreikninginn og endurmeta hlutdeild í Útflutningslánasjóði og hlutabréfaeign Iðnlánasjóðs.
   Útreikningurinn er sem hér segir:

Peningalegar eignir 1.1.1984	1 217 469 417
Skuldir 1.1.1984	(868 285 753)
Stofn til útreiknings verðbreytingafærslu	349 183 664

   Stuðull við útreikning verðbreytingafærslunnar miðast við hækkun lánskjaravísitölu á árinu 1984. Verðbreytingafærslan verður því 18,91% af 349 183 664 kr. eða 66 030 630 kr.
   Þann 1. júlí 1984 yfirtók Iðnlánasjóður Iðnrekstrarsjóð sbr. skýringu nr. 9 og er því til viðbótar ofangreindri verðbreytingafærslu reiknuð verðbreytingafærsla vegna Iðnrekstrarsjóðs frá yfirtökudegi til áramóta.
   Útreikningurinn er sem hér segir:

Peningalegar eignir 1.7.1984	61 860 785
Afskrifuð útlán við yfirtöku	(3 155 704)
Skuldir 1.7.1984	(15 317 522)
Stofn til verðbreytingafærslu	43 387 559

   Stuðull við útreikning verðbreytingafærslunnar miðast við hækkun á lánskjaravísitölu frá 1. júlí til áramóta. Verðbreytingafærslan verður því 11.41% af 43 387 559 kr. eða 4 950 520 kr.
   Heildarverðbreytingafærslan verður því 70 981 150 kr. og er sú fjárhæð færð annars vegar til gjalda í rekstrarreikningi og hins vegar á eigið fé.
2. Áfallnir vextir og verðbætur í árslok af útlánum og teknum lánum eru færðar í rekstrarreikningi. Gengistryggð tekin lán eru uppfærð á gengi í árslok 1984.
3. Í rekstrarreikningi er fært innborgað iðnlánasjóðsgjald og framleiðslugjald af áli.

Breytingar á reikningsskilaaðferðum

4. Við gerð ársreiknings fyrir árið 1983 var hækkun á meðaltali byggingarvísitölu milli áranna 1982 og 1983 notuð sem stuðull við útreikning verðbreytingafærslu. Nú er hins vegar miðað við hækkun lánskjaravísitölu á árinu 1984 eins og gerð er grein fyrir í skýringu 1. Ef verðbreytingafærslan hefði verið reiknuð með sama hætti og árið áður hefði hún numið 96 360 297 kr. í heild eða 25 379 547 kr. hærri en greinir í skýringu 1.
5. Áfallnar verðbætur, eru miðaðar við vísitölu 1.1.1985, en áður var miðað við meðaltal á síðustu skráðu vísitölu reikningsársins og janúar vísitölu næsta árs.
6. Hlutdeild Iðnlánasjóðs í Útflutningslánasjóði er nú endurmetin í fyrsta skipti og er miðað við eiginfjárstöðu sjóðsins 1983, þar sem upplýsingar um árið 1984 liggja ekki fyrir.

Sundurliðanir.

7. Lánsfé frá Framkvæmdasjóði Íslands skiptist þannig 31.12.1984:

	kr.
Lán með föstum vöxtum (5,0% og 8,5%)	2 519
Lán með hæstu lögleyfðu vöxtum	1 529 667
Lán háð byggingarvísitölu	190 338 147
Lán háð lánskjaravísitölu	481 068 742
Lán háð gengi USD	354 820 311
Lán háð gengi JPY	224 740 508
Lán háð gengi DEM	14 331 775
Samtals	1 266 831 669

Ábyrgðarskuldbindingar.

8. Á meðal ábyrgða utan efnahagsreiknings er talin ábyrgð gagnvart Landsbanka Íslands USD 65 000 ásamt vöxtum samtals ísl. kr. 3 761 443. Iðnrekstrarsjóður var í tímabundinni ábyrgð gagnvart Landsbanka Íslands samkv. bréfi dags. 16.7.1982 fyrir fjárhæð USD 270 000 ásamt vöxtum. Ábyrgð þessi rann út þann 16.1.1983. Þar sem áframhaldandi ábyrgð á USD 65 000, ásamt vöxtum, var með bréfi Iðnrekstrarsjóðs dags. 16.12.1983 sbr. bréf dags. 23.9.1982 boðin sem grundvöllur samkomulags í deilum við Landsbankann um ábyrgð á USD 270 000, ásamt vöxtum og þar sem fjárhæð þessi (USD 65 000+vextir) var tilgreind í reikningum Iðnrekstrarsjóðs fyrir tímabilið 1.1.84—30.6.84 er talið rétt að tilgreina fjárhæð þessa í ársreikningi þessum.

Önnur mál.

9. Frá og með 1. júlí 1984 yfirtók Iðnlánasjóður allar eignir og ábyrgðist allar skuldir og ábyrgðir Iðnrekstrarsjóðs og var um leið stofnuð vöruþróunar- og markaðsdeild í Iðnlánasjóði, samkvæmt lögum nr. 55/1984.

Sérgreindur rekstrarreikningur fyrir árið 1984

Rekstrartekjur:

Vaxtatekjur og verðbætur af útlánum	Almenn deild	Iðngarða deild	Vöruþróunar- og markaðs-deild	Iðnlána-sjóður Samtals
	328 909 982	4 276 161	4 382 628	337 568 771
Aðrar vaxtatekjur	4 654 876	0	118 133	4 773 009
Lántökugjald	3 292 401	13 500	17 404	3 323 305
Iðnlánasjóðsgjald	1 800 000	0	0	1 800 000
Framleiðslugjald af áli	2 472 289	0	0	2 472 289
Aðrar rekstrartekjur og arður	35 724	0	7 000	42 724
	341 165 272	4 289 661	4 525 165	349 980 098

	Rekstrargjöld:			
Vaxtagjöld, verðbætur og gengismunur af lánsfé	338 591 362	0	0	338 591 362
Reiknuð gjaldfærsla vegna verðlagsbreytinga	62 803 262	3 227 368	4 950 520	70 981 150
Lántökugjald	3 000 000	0	0	3 000 000
Rekstrarkostnaður	9 303 272	0	357 426	9 660 698
Afskriftir útlána	988 661	0		988 661
Framlag til hagrannsókna	660 000	0	0	660 000
	415 346 557	3 227 368	5 307 946	423 881 871
Tekjuafgangur (tap)	(74 181 285)	1 062 293	(782 781)	(73 901 773)

Sérgreindur efnahagsreikningur 31. desember 1984

	Eignir:			
Bankainnistæður:	Almenn-deild	Iðngarða-deild	Vöruþróunar- og markaðs-deild	Iðnlána-sjóður Samtals
Bankainnistæður	42 682 764	2 827 290	4 623 795	50 133 849
Útlán:				
Vélalán	635 609 424	0	0	635 609 424
Byggingalán	921 157 000	0	0	921 157 000
Veiðarfæralán	2 337 742	0	0	2 337 742
Iðngarðalán	0	19 346 258	0	19 346 258
Önnur verðbréf	926 235	0	30 570 837	31 497 072
Bráðabirgðalán	0	0	4 913 000	4 913 000
Innleystar ábyrgðir	0	0	328 875	328 875
	1 560 030 401	19 346 258	35 812 712	1 615 189 371
	Aðrar eignir:			
Áfallnar vaxtatekjur og verðbætur	60 295 053	624 302	9 803 069	70 722 424
Stofnfé Útflutningslánasjóðs	16 029 285	0	0	16 029 285
Hlutabréfaeign	1 361 707	0	3 778 544	5 140 251
Ýmsar eignir	2 681 167	0	0	2 681 167
Vöruþróunar- og markaðsdeild, viðskiptareikningur	5 000 000	0	0	5 000 000
	85 367 212	624 302	13 581 613	99 573 127
Samtals eignir	1 688 080 377	22 797 850	54 018 120	1 764 896 347

Skuldir og eigið fé:

	Almenn-deild	Iðngarða-deild	Vöruþróunar- og markaðs-deild	Iðnlána-sjóður Samtals
Lánsfé:				
Framkvæmdasjóður Íslands	1 266 831 669	0	0	1 266 831 669
Lífeyrissjóðir	63 600 615	0	0	63 600 615
Sérskuldabréfalán	2 022	0	0	2 022
	1 330 434 306	0	0	1 330 434 306
Aðrar skuldir:				
Áfallin vaxtagjöld	18 013 047	0	0	18 013 047
Óútborgað af veittum lánum	5 021	0	0	5 021
Ógreiddir samþykktir styrkir	0	0	1 435 315	1 435 315
Stimpilgjöld	58 500	0	733	59 233
Ógreiddur kostnaður	0	0	26 774	26 774
Vöruþróunar- og markaðsdeild, viðskiptareikningur	0	0	5 000 000	5 000 000
	18 076 568	0	6 462 822	24 539 390
Skuldir samtals	1 348 510 874	0	6 462 822	1 354 973 696
Eigið fé:	339 569 503	22 797 850	47 555 298	409 922 651
Skuldir og eigið fé	1 688 080 377	22 797 850	54 018 120	1 764 896 347

Reykjavík, 29. mars 1985.

Framkvæmdastjórn.

Bragi Hannesson.

Ragnar Önundarson. **Valur Valsson.**

Með vísan til yfirlýsingar endurskoðenda sjóðsins samþykkir stjórn sjóðsins ársreikninginn.

Reykjavík, 29. mars 1985.

Jón Magnússon.

Gunnar S. Björnsson. **Ólafur Davíðsson.**

Við undirritaðir höfum endurskoðað reikninga og bókhald sjóðsins á árinu svo og fylgiskjöl, lánsskjöl, verðbréf og bankainnistæður og ekkert fundið athugavert.

Ársreikningurinn hefur að geyma rekstrarreikning fyrir árið 1984, yfirlit um breytingar á eiginfjárreikningum árið 1984, efnahagsreikning 31. desember 1984, skýringar nr. 1—9 og sérgreindan rekstrar- og efnahagsreikning fyrir almenna deild, iðngarðadeild og vöruþróunar- og markaðsdeild.

Reykjavík, 28. mars 1985.

Atli Freyr Guðmundsson. **Jafet S. Ólafsson.**

REGLUGERÐ

um þátttöku sveitarfélaga í kostnaði sjúkrasamlaga.

1. gr.

Af heildarkostnaði vegna sjúkrasamlaga greiðir ríkissjóður 85% en sveitarsjóðir samtals 15% með þeim hætti sem segir í 2. gr.

2. gr.

Hlutdeild sína í heildarkostnaði sjúkrasamlaga greiða sveitarfélög innan hvers samlagssvæðis með því að greiða af kostnaði sjúkrasamlags síns frá 1. janúar 1986 eins og hér segir:

Sjúkrasamlag Gullbringusýslu	19,05%
Sjúkrasamlag Kjósarsýslu	17,84%
Sjúkrasamlag Mýra- og Borgarfjarðarsýslu	13,50%
Sjúkrasamlag Snæfellsness- og Hnappadalssýslu	14,71%
Sjúkrasamlag Dalasýslu	16,97%
Sjúkrasamlag Austur-Barðastrandarsýslu	16,07%
Sjúkrasamlag Vestur-Barðastrandarsýslu	17,47%
Sjúkrasamlag Ísafjarðarsýslu	15,57%
Sjúkrasamlag Strandasýslu	17,17%
Sjúkrasamlag Vestur-Húnavatnssýslu	16,08%
Sjúkrasamlag Austur-Húnavatnssýslu	15,03%
Sjúkrasamlag Skagafjarðarsýslu	13,61%
Sjúkrasamlag Eyjafjarðarsýslu	36,95%
Sjúkrasamlag Þingeyjarsýslu	18,97%
Sjúkrasamlag Norður-Múlasýslu	17,57%
Sjúkrasamlag Suður-Múlasýslu	15,87%
Sjúkrasamlag Austur-Skaftafellssýslu	18,01%
Sjúkrasamlag Vestur-Skaftafellssýslu	20,93%
Sjúkrasamlag Rangárvallasýslu	21,21%
Sjúkrasamlag Árnessýslu	17,50%
Sjúkrasamlag Keflavíkur	15,58%
Sjúkrasamlag Njarðvíkur	15,01%
Sjúkrasamlag Grindavíkur	16,16%
Sjúkrasamlag Hafnarfjarðar	17,56%
Sjúkrasamlag Garðabæjar	16,39%
Sjúkrasamlag Kópavogs	18,08%
Sjúkrasamlag Seltjarnarness	17,90%
Sjúkrasamlag Akraness	13,59%
Sjúkrasamlag Ísafjarðar	14,28%
Sjúkrasamlag Bolungarvíkur	15,64%
Sjúkrasamlag Sauðárkróks	14,44%
Sjúkrasamlag Siglufjarðar	16,02%
Sjúkrasamlag Ólafsfjarðar	28,29%
Sjúkrasamlag Dalvíkur	32,73%
Sjúkrasamlag Akureyrar	29,64%
Sjúkrasamlag Húsavíkur	14,45%
Sjúkrasamlag Seyðisfjarðar	16,58%
Sjúkrasamlag Neskaupstaðar	13,03%
Sjúkrasamlag Vestmannaeyja	22,46%
Sjúkrasamlag Reykjavíkur	20,15%

3. gr.

Framlagi sveitarsjóða innan hvers samlagssvæðis skal jafnað niður á sveitarfélögin í réttu hlutfalli við fjölda íbúa 16 ára og eldri miðað við síðasta manntal.

4. gr.

Reglugerð þessi er sett samkvæmt lögum nr. 117 31. desember 1976 um breyting á lögum nr. 67 20. apríl 1971, um almannatryggingar og öðlast þegar gildi. Jafnframt er úr gildi numin reglugerð um sama efni nr. 804 27. desember 1982.

Heilbrigðis- og tryggingamálaráðuneytið, 27. febrúar 1986.

Ragnhildur Helgadóttir.

Jón Ingimarsson.

27. febrúar 1986 Nr. 135

GJALDSKRÁ

fyrir leyfi til starfrækslu jarðstöðva fyrir móttöku sjónvarpsefnis um fjarskiptatungl.

Leyfisgjald.

1. gr.

Greiða skal sérstakt gjald, leyfisgjald, fyrir leyfi er ráðherra veitir einstaklingum til að starfrækja jarðstöðvar til móttöku sjónvarpsefnis fyrir eigin not.

Leyfisgjald samkvæmt 1. mgr. skal nema kr. 2 000,00.

2. gr.

Ennfremur skal greiða sérstakt gjald, leyfisgjald, fyrir starfræksluleyfi sem ráðherra veitir þeim aðilum sem dreifa mótteknu sjónvarpsefni innanhúss.

Leyfisgjald samkvæmt 1. mgr. skal nema kr. 3 000,00.

Eftirlitsgjald.

3. gr.

Vegna skoðunar- og eftirlits Póst- og símamálastofnunar með búnaði skal greiða eftirlitsgjald kr. 3 000,00.

Innheimta gjalda o. fl.

4. gr.

Samgönguráðuneytið annast innheimtu samkvæmt gjaldskrá þessari.

5. gr.

Ofangreind gjaldskrá, sem sett er skv. 7. gr. reglugerðar nr. 7/1986 um starfrækslu jarðstöðva fyrir móttöku sjónvarpsefnis um fjarskiptatungl, sbr. lög nr. 73/1984 um fjarskipti öðlast þegar gildi og birtist til eftirbreytni öllum þeim sem hlut eiga að máli.

Samgönguráðuneytið, 27. febrúar 1986.

Matthías Bjarnason.

Halldór S. Kristjánsson.

REGLUGERÐ

um notkun gjaldmæla í leigubifreiðum.

1. gr.

Skylt er að hafa gjaldmæli í öllum allt að 8 farþega leigubifreiðum, sem aka fólki gegn borgun og sendibifreiðum, sem aka gegn borgun, á þeim stöðum á landinu, þar sem aðstæður henta að dómi samgönguráðuneytisins.

Lögreglustjórar, hver innan síns umdæmis, skulu hafa eftirlit með að meðferð og notkun gjaldmæla verði í samræmi við ákvæði reglugerðar þessarar.

2. gr.

Óheimilt er að taka gjaldmæli í notkun, eftir að hann hefur verið settur í bifreiðina, fyrr en löggilding hefur farið fram á mælinum, sbr. 11. gr.

Ef skipt er um drif, breytt hjóla- eða hjólbarðastærð bifreiðar, skal endurskoða löggildingu mælisins.

Skoðun á gjaldmælum skal fara fram svo oft sem lögreglustjóra þykir þurfa, þó ekki sjaldnar en einu sinni á ári.

Löggildingarmaður gefur vottorð að löggildingu lokinni. Auðkenna skal bifreið með sérstökum skoðunarmiða eftir hverja skoðun, er sýni greinilega ár, er skoðun fer fram.

3. gr.

Gjaldmælirinn skal settur þannig í bifreiðina, að farþegar sjái glöggt upphæð ökugjalds á gjaldskífu mælisins og skal mælirinn upplýstur, ef ökuljós bifreiðarinnar eru tendruð.

4. gr.

Gjaldmælar í leigubifreiðum skulu sýna rétt ökugjald.

Ef ekið er með 5—8 farþega í bifreið skal ökugjald vera 20% hærra en grunntaxti.

Ef ekið er um jól, áramót og 17. júní skal ekið á næturvinnutaxta að viðbættum 35%.

Ef nauðsynlegt telst að mati verðlagsstjóra er heimilt að viðurkenna aðra sértaxta en hér hafa verið taldir.

Sé gjaldmælir ekki þannig búinn og greinir í 2. mgr. 5. gr. skulu bifreiðastjórar nota verðskrá er sýni greinilega hina heimiluðu sértaxta og skal hún samin af viðkomandi stéttarfélagi og staðfest af verðlagsstjóra.

5. gr.

Gjaldmælar skulu útbúnir með a. m. k. fjórum valkostum til talningar á þeirri vegalengd, sem ekin er:

1. Dagtaxti.
2. Nætur- og helgidagataxti.
3. Dagtaxti, sem telur tvöfalda vegalengd 1. taxta og notaður er fyrir ferðir utan félagssvæðis, ef leigutaki verður þar eftir.
4. Nætur- og helgidagataxti, sem tvöfalda vegalengd 2. taxta, að sömu skilyrðum og í 3. taxta fullnægðum.

Verði unnt vegna þróunar í gerð gjaldmæla er heimilt að samráði við samgönguráðuneytið að auka valkosti þeirra þannig að gjaldmælarnir sýni einnig þá sértaxta sem gilda, sbr. 4. gr.

6. gr.

Verði verðsveiflur á ökugjaldi bifreiða, skulu gerðar breytingar innan 4 vikna á öllum gjaldmælum í leigubifreiðum, þannig að þeir uppfylli ákvæði 1. mgr. 4. gr. Eftir þann tíma er notkun óbreyttra gjaldmæla óheimil.

Á því 4 vikna tímabili, er að framan greinir, skal nota verðskrá, er sýni greinilega verðbreytinguna og samin skal af viðkomandi stéttarfélagi og staðfest af verðlagsstjóra.

7. gr.

Bifreiðastjóra er heimilt að krefjast fyrirframgreiðslu ökugjalds að hluta eða öllu leyti. Á sama hátt getur bifreiðarstjóri krafist fullnaðargreiðslu ökugjalds, ef farþegar yfirgefa bifreið.

8. gr.

Heimilt er að aka án gjaldmælis:

1. Ef mælir bilar í ökuferð, enda er bifreiðastjóra einungis heimilt að ljúka ferðinni. Þó getur lögreglustjóri veitt frekari undanþágu, ef sérstaklega stendur á.
2. Ef ökuferð tekur fleiri en einn dag.
3. Þegar um er að ræða akstur erlendra ferðamanna, sem ferðast á vegum stofnana í landinu, gegn fargjaldi, sem samið er um áður en farþegarnir eru komnir til landsins.
4. Hópferðir gegn ákveðnu sætagjaldi.

Við tölulið 1, 2 og 4 skal farið eftir gjaldskrá bifreiðastjórafélaganna á hverjum stað og tíma við ákvörðun ökugjalds.

9. gr.

Samgönguráðuneytið ákveður hverja tegund eða tegundir gjaldmæla skuli nota.

10. gr.

Notkun gjaldflokka gjaldmælisins fer eftir gjaldskrá leigubifreiðastjóra á hverjum tíma. Þegar breyting verður á gjaldskrá, skal breytingin auglýst greinilega, svo að allur almenningur eigi þess kost að fylgjast með breytingunni.

11. gr.

Samgönguráðuneytið skipar löggildingarmann, einn eða fleiri, fyrir mælana og skal löggildingarmaður framkvæma mælingar á þeim og löggildingu, svo og viðgerðir, breytingar og innsiglun gegn gjaldi, er samgönguráðuneytið ákveður.

12. gr.

Brot gegn reglugerð þessari varða refsingu samkvæmt VII. kafla umferðarlaga, nr. 40 23. apríl 1968.

Með mál út af brotum skal farið að hætti opinberra mála.

Sektir fyrir brot renna í ríkissjóð.

13. gr.

Reglugerð þessi er sett samkvæmt 92. gr. umferðarlaga nr. 40 23. apríl 1968, til að öðlast gildi þegar í stað og birtist til eftirbreytni öllum þeim, sem hlut eiga að máli.

Jafnframt fellur úr gildi reglugerð nr. 446 18. desember 1978.

Samgönguráðuneytið, 24. febrúar 1986.

Matthías Bjarnason.

Halldór S. Kristjánsson.

AUGLÝSING

um notkun gjaldmæla í leigubifreiðum.

1. gr.

Skylt er að hafa gjaldmæli, sem sýni rétt ökugjald, í öllum leigubifreiðum allt að 8 farþega, svo og sendibifreiðum, er aka gegn borgun, á þeim stöðum þar sem í gildi eru reglugerðir um takmörkun þeirra og útgáfu atvinnuleyfa eða ákvæði um akstur frá viðurkenndri afgreiðslustöð.

Ofanritað á einnig við um slíkar bifreiðar á öðrum stöðum en greinir í 1. mgr., enda njóti eigendur þeirra ívilnana í tolli, samkvæmt reglum settum með stoð í 41. tl. 3. gr. laga nr. 120/1976 um tollskrá o. fl., studdri sérstökum meðmælum viðkomandi bæjarstjórnar eða sýslunefndar.

Ráðuneytið hefur ákveðið að nota skuli gjaldmæla af rafeindagerð framleidda af Haldex AB í Svíþjóð, Öryrkjabandalagi Íslands og Novax á Nýja Sjálandi.

2. gr.

Ráðuneytið skipar löggildingarmenn gjaldmæla, sem annast löggildingarstörf samkvæmt gildandi reglugerð um slíka mæla og fást upplýsingar um þá í ráðuneytinu.

3. gr.

Auglýsing þessi, sem sett er samkvæmt heimild í reglugerð nr. 136/1986 staðfestist hér með til að öðlast þegar gildi og birtist til eftirbreytni öllum þeim sem hlut eiga að máli. Jafnframt afturkallast auglýsing ráðuneytisins nr. 235 15. apríl 1980 um sama efni.

Samgönguráðuneytið, 24. febrúar 1986.

F. h. r.
Halldór S. Kristjánsson.

Sigurður Skúli Bergsson.

Nr. 138 4. mars 1986

REGLUR

um skipsbækur.

1. gr.

Öll skip skulu halda leiðarbók, nema fiskiskip og skip, sem vinna að sérstökum og staðbundnum verkefnum, svo sem sanddæluskip og dýpkunarskip. Þau skip, sem eigi er skylt að halda leiðarbók samkvæmt framansögðu, skulu halda dagbók, séu þau tólf rúmlestir og stærri.

Öll skip, sem skylt er að halda leiðarbók eða dagbók, skulu auk þess halda vélarbók.

Um fjarskiptabækur fer eftir ákvæðum í reglum um radíóbúnað og fjarskipti á skipum nr. 813/1981 ásamt öðrum þeim sérákvæðum, sem sett kunna að verða um það efni.

2. gr.

Gerð skipsbóka skal viðurkennd af Siglingamálastofnun ríkisins, sem fylgist með því að skipsbækur séu fáanlegar.

3. gr.

Löggilding skipsbóka fer fram hjá embættum lögreglustjóra utan Reykjavíkur, hjá embætti tollstjórans í Reykjavík eða hjá Siglingamálastofnun ríkisins.

Færslu í bækurnar skal ávallt hagað í samræmi við leiðbeiningar þær eða skýrsluform sem prentuð eru í bækurnar.

Siglingamálastofnun ríkisins getur heimilað að auk færslu í tilteknar bækur með venjulegum hætti sé notast við sjálfrita.

4. gr.

Skipstjóri hefur yfirumsjón með færslu skipsbóka og ábyrgist þær, en viðkomandi yfirmenn annast færslur og ábyrgjast, að rétt sé skráð. Sama gildir um sjálfrita, eftir því sem við getur átt.

Skipstjóri skal sjá um, að í skipsbækur sé skráð af nákvæmni allt er máli skiptir á viðkomandi sviði, og að opinberum leiðbeiningum eða skýrsluformum sé fylgt. Hann skal eigi sjaldnar en á mánaðar fresti kanna aðrar skipsbækur og ritar hann í bækurnar, að skoðun hafi farið fram.

5. gr.

Skrá skal allt í skipsbækur eftir réttri tímaröð, í höfn eftir hvern sólarhring, en á sjó eftir hverja vakt eða dagtímabil eftir því sem við á. Skrá má fyrst í bráðabirgðabók það sem gerist á hverri vakt, en síðan skal færa það í viðkomandi skipsbók, áður en sólarhringur er á enda, og það staðfest með undirritun viðkomandi vakthafandi yfirmanns.

Færslur í skipsbækur skulu vera glöggar og skipulegar. Ekki má skafa það af sem skrifað var, draga yfir það eða gera með öðru móti ólæsilegt. Gerist leiðréttingar þörf, skal henni bætt við sem athugagrein.

6. gr.

Skrá skal í leiðarbók ítarlega allt það, er við ber á ferð skipsins, og annað, er útgerðarmanni, eigendum farms, vátryggjendum eða öðrum þeim, er ferðin snertir hagsmunalega, er gagn að vita.

Í leiðarbók skal m. a. getið um eftirtalin atriði:

1) Hvenær starfstími skipverja hefst og endar.
2) Um vistir og vatn, sem tekið er.
3) Hvenær ferming skips og afferming hófst, var frestað og hvenær þeim lauk.
4) Hvað fermt er og affermt hvern dag.
5) Um kjölfestu, ef breytt er, — minnkuð eða aukin, — um þunga hennar og hversu um hana var búið.
6) Hvort aðrir unnu en skipverjar.
7) Um djúpristu skipsins á skut og stafni og ásigkomulag þess að öðru leyti, er það lét úr höfn.
8) Hverju skipið er fermt og um ásigkomulag farmsins.
9) Um farm á þilfari, ef við á, hvernig um hann er búið, og um fjölda gáma á þilfari, ef um það er að ræða.
10) Um áttavita (segul og gíró) og skekkju á þeim.
11) Hvenær skipið lætur út, kemur til hafnar eða flytur sig þar.
12) Um vind, veðurfar, skyggni, ísingu og ísrek, ef um það er að ræða, og stöðu loftvogar.
13) Um strauma, stefnu (stýrða og siglda og drift, ef hún er), hraða skipsins (sigldan hraða) og hver vegalengd var farin.
14) Hvaða siglingaljós voru höfð og hvenær tendruð eða slökkt.

15) Um sjávardýpi, miðun og staðarákvarðanir (bæði eftir athugunum og leiðarreikningi). Færa skal athugaðan eða ágiskaðan stað skipsins við lok hverrar vaktar.
16) Hvenær hafnsögumaður kom á skip og fór af skipi.
17) Um dælingu, ef dælt er.
18) Um bruna- og björgunaræfingar.
19) Um útvörð, ef settur er, og um sérstakar eftirlitsferðir, sem farnar eru um skipið vegna eldhættu o. þ. h.
20) Um notkun dýptarmælis, ratsjár, sjálfstýringar og annarra siglinga- og staðsetningartækja. Sérstaklega skal skráð, ef tæki þessi eru óvirk.
21) Leiðarreikning skal bóka hvern sólarhring.

Sérstaklega ber að skrá í leiðarbók nákvæmar skýrslur um hvert það slys eða tjón, sem verða kann á skipi, mönnum eða farmi, og þess getið hvað því olli, hversu það bar að og hvernig brugðist var við. Í stað ítarlegrar skýrslu um slys á mönnum er heimilt að vísa til tilkynningar um slys, sbr. 221. gr. siglingalaga nr. 34/1985.

7. gr.

Í dagbók skal skrá greinilega frásögn um ferð skipsins. Skal m. a., auk veðurs, skýrt frá öllu því, er verulega þýðingu hefur fyrir ferð skipsins og öryggi þess eða manna, sem á því eru, eða sem á einn eða annan hátt getur snert hagsmuni útgerðarmanns, eigenda farms eða vátryggjendur.

Sérstaklega skal skrá nákvæmlega um hvert það slys eða tjón, sem verða kann á skipi, mönnum, farmi eða veiðarfærum, og þess getið, hvað því olli, hversu það bar að og hvernig brugðist var við. Í stað ítarlegrar skýrslu um slys á mönnum er heimilt að vísa til tilkynningar um slys, sbr. 221. gr. siglingalaga nr. 34/1985.

Sé skipið við fiskveiðar, skal ennfremur greina daglega frá öllu því markverðasta, er snertir veiðarnar, svo sem hvenær veiðar hefjast og þeim lýkur, hvaða veiðarfæri notuð voru, hvar skipið fiskar og hvernig aflast, um dýpi, botnlag o. s. frv.

Halda skal leiðarreikning, hvenær sem þörf krefur.

Gera má kröfur um ítarlegri færslu dagbóka á stórum skipum en á smáum.

8. gr.

Í vélarbók skal m. a. greint frá eldsneytisforða skips og öðrum vélarnauðsynjum, er skip lét úr höfn, eyðslu á eldsneyti hvern sólarhring og um allt annað, er vélar skipsins snertir, gang þeirra og gæslu.

Sérstaklega skal skrá upplýsingar um eftirlit, viðhald og ástand véla, öryggisbúnaðar, eldvarnartækja og fjarskiptabúnaðar innan skips.

9. gr.

Þegar skipsbók er skrifuð til enda eða verður ekki notuð vegna annarra atvika, fær skipstjóri nýja bók og lætur löggilda hana. Skal þá geta þess í gömlu bókinni, að ný bók hafi verið löggilt og hvenær það var gert. Nú verður ekki náð til hinnar gömlu bókar, og skal þess þá getið í hinni nýju og sagt, hvað til þess bar. Við þess háttar bókaskipti ber þeim, sem löggildingu skipsbóka annast, að rannsaka, hvort vel og skipulega var bókað í eldri bók og sjá til þess, að skipstjóri sæti lögsókn, ef svo er eigi. Geta skal í skipsbók, hvenær hún var færð til rannsóknar og um þá rannsókn, er fram fór.

Um fjarskiptabækur fer eftir hinum sérstöku reglum, er um þær gilda.

10. gr.

Fullnotaðar skipsbækur skulu varðveittar eigi skemur en í þrjú ár frá því síðast var fært í þær. Sé áður höfðað mál, sem tengist ferðum skipsins, sem viðkomandi bók varðar, skal hún geymd þar til fullnaðarlausn hefur fengist í því máli. Sama gildir um bráðabirgðabækur og einnig um varðveislu færslna sjálfrita í skipi varðandi siglingu skips o. þ. h.

Áður en skipsbók er fleygt eða hún eyðilögð, skal haft samráð við Þjóðskjalasafn Íslands eða viðkomandi héraðsskjalasafn eða byggðasafn (sjóminjasafn).

11. gr.

Hver, sem hefur lögmætra hagsmuna að gæta, getur krafist þess að fá að kynna sér efni skipsbóka, eftir því sem við verður komið, og að fá endurrit úr þeim, ef honum ber nauðsyn til þess. Þetta á þó ekki við, hafi skip rekist á erlent skip og ekki er á samsvarandi hátt gefinn aðgangur að bókum þess skips, nema samgönguráðuneytið mæli fyrir á annan veg.

12. gr.

Brot gegn reglum þessum varða refsingu samkvæmt 234. gr. siglingalaga nr. 34/1985.

13. gr.

Reglur þessar sem settar eru samkvæmt 9. gr. siglingalaga nr. 34, 19. júní 1985, öðlast þegar gildi og birtast til eftirbreytni öllum þeim sem hlut eiga að máli.

Samgönguráðuneytið, 4. mars 1986.

Matthías Bjarnason.

Ragnhildur Hjaltadóttir.

5. mars 1986 Nr. 139

REGLUGERÐ

um grásleppuveiðar.

1. gr.

Óheimilt er að stunda grásleppuveiðar á bátum stærri en 12 brúttólestir. Þó er heimilt að stunda grásleppuveiðar á bátum stærri en 12 brl. hafi þeir stundað slíkar veiðar á næstu vertíð á undan og skilað skýrslum til Fiskifélags Íslands um þær.

2. gr.

Óheimilt er að nota til aðstoðar við grásleppuveiðar bát stærri en 12 brúttórúmlestir t. d. til flutnings á afla eða til þess að flytja báta.

3. gr.

Grásleppuveiðar báta eru bundnar við eitt eftirgreindra veiðisvæða:

A: Fyrir Suður- og Vesturlandi, frá línu réttvísandi austur frá Hvítingum að línu réttvísandi vestur frá Öndverðarnesi.

B: Í Breiðafirði frá línu réttvísandi vestur frá Öndverðarnesi að línu réttvísandi vestur frá Bjargtöngum.

C: Fyrir Vestfjörðum frá línu réttvísandi vestur frá Bjargtöngum að línu réttvísandi norður frá Horni.
D: Í Húnaflóa frá línu réttvísandi norður frá Horni að línu réttvísandi norður frá Skagatá.
E: Fyrir Norðurlandi frá línu réttvísandi norður frá Skagatá að línu réttvísandi austur frá Fonti á Langanesi.
F: Fyrir Austurlandi frá línu réttvísandi austur frá Fonti á Langanesi að línu réttvísandi austur frá Hvítingum.

Bátum er aðeins heimilt að stunda grásleppuveiðar á því veiðisvæði, þar sem þeir leggja upp afla til vinnslu. Ráðuneytinu er heimilt að víkja frá ofangreindum reglum um veiðisvæði, þyki ástæða til m. a. vegna veiða á ákveðnum svæðum undanfarin ár.

4. gr.

Aðeins er heimilt að stunda grásleppuveiðar hér við land frá og með 10. mars til og með 15. ágúst ár hvert.

5. gr.

Öll grásleppuhrogn skulu söltuð í vinnslustöð í landi, sem viðurkennd hefur verið af Ríkismati sjávarafurða. Öll söltun grásleppuhrogna um borð í bátum er bönnuð.

6. gr.

Bátum er grásleppuveiðar stunda er óheimilt að stunda jafnframt veiðar í þorskanet.

7. gr.

Lágmarksmöskvastærð grásleppuneta, sem heimilt er að nota til veiða er 10½ þumlungur (266,7 mm).

Við ákvörðun á, hvort um grásleppunet eða rauðmaganet sé að ræða, er svo litið á, að öll net, sem eru með stærri möskva en 8 þumlungar (203,3 mm) séu grásleppunet.

Þegar möskvi er mældur, skal hann teygður horna á milli eftir lengd netsins og skal þá flöt mælistika, sem er jafnbreið leyfilegri möskvastærð og 2 mm þykk komast auðveldlega í gegnum möskvann. Netið skal mælt vott.

8. gr.

Netabaujur skulu á báðum endum netatrossu og skulu allar netabaujur merktar með flaggi, sem komið er fyrir efst á baujustönginni. Á flaggið skal mála umdæmisbókstafi og tölur þess báts, sem notar netið. Sé bátur ekki skráður, skal flaggið merkt þannig, að greina megi hver sé eigandi netanna.

9. gr.

Allir þeir, sem grásleppuveiðar stunda skulu senda Fiskifélagi Íslands skýrslur um veiðarnar.

10. gr.

Landhelgisgæslan og efitrlitsmenn ráðuneytisins hafa eftirlit með, að ákvæðum reglugerðar þessarar sé fylgt, og er skylt að gera þessum aðilum kleift að gera þær athuganir, sem þessir aðilar telja nauðsynlegar.

11. gr.

Brot gegn ákvæðum reglugerðar þessarar varða refsingu samkvæmt ákvæðum laga nr. 81 31. maí 1976, um veiðar í fiskveiðilandhelgi Íslands. Með mál út af brotum skal farið að hætti opinberra mála.

12. gr.

Reglugerð þessi er sett samkvæmt lögum nr. 81 31. maí 1976, um veiðar í fiskveiðilandhelgi Íslands til þess að öðlast þegar gildi og birtist til eftirbreytni öllum þeim, sem hlut eiga að máli. Jafnframt er felld úr gildi reglugerð nr. 105 28. janúar 1980, um hrognkelsaveiðar ásamt síðari breytingu.

Sjávarútvegsráðuneytið, 5. mars 1986.

F. h. r.
Jón B. Jónasson.

Þórður Eyþórsson.

Nr. 140

REIKNINGUR

Minningargjafasjóðs Landspítalans fyrir árið 1985.

Rekstrarreikningur fyrir árið 1985.

	Skýr.	
Tekjur:		
Samúðarskeyti Landssímans		5 331 576
Innheimtuþóknun til F.Í.S. 15%		(796 519)
		4 535 057
Gjöld:		
Styrkveitingar 1985		1 938 000
Prentun		75 186
Laun og launatengd gjöld — innfærsla samúðarskeyta		42 175
Annar kostnaður		9 010
		2 064 371
Hagnaður fyrir fjármunatekjur		2 470 686
Fjármunatekjur og (fjármagnsgjöld):		
Vextir og verðbætur af bankareikningum		2 420 395
Vextir og verðbætur af spariskírteinum	2	2 215 645
Arður		2 052
Reiknuð gjöld vegna áhrifa verðlagsbreytinga	1	(2 226 000)
		2 412 092
Hagnaður ársins		4 882 778
Rástöfun hagnaðar:		
Ráðstöfun skv. 5. gr. skipulagskrár		
Úthlutun til Landsspítala	3	2 200 000
Yfirfært á höfuðstól		2 682 778
		4 882 778

Efnahagsreikningur 31. desember 1985.

Eignir

		Skýr.	
Bankainnistæður:			
Landsbanki Íslands	78 128		
Búnaðarbanki Íslands	4 304 632		
Útvegsbanki Íslands	3 692 356		8 075 116
Spariskírteini ríkissjóðs:			
1 fl. 74C nafnverð 2 500	206 131		
1 fl. 75C nafnverð 2 500	160 459		
1 fl. 76C nafnverð 15 000	687 458		
1 fl. 85B nafnverð 5 640 000	7 730 748		
Áfallnir vextir	252 362	2	9 037 158
Hlutabréf í Eimskipafélagi Íslands			20 520
Eignir samtals			17 132 794

Skuldir og eigið fé:

	Skýr.	1985
Skuldir:		
Úthlutun til Landspítalans til ráðstöfunar skv. 5. gr. skipulagsskrár; til úthlutunar 1986		
Frá fyrra ári		3 035 000
Ráðstöfun hagnaðar 1985	3	2 200 000
Skuldir samtals		5 235 000
Eigið fé:		
Höfuðstóll 1. janúar 1985		6 266 732
Jöfnunarhlutabréf		6 840
Endurmat spariskírteina 1. janúar 1985		715 444
Reiknuð gjöld vegna áhrifa verðlagsbreytinga	1	2 226 000
Hagnaður ársins færður á höfuðstól		2 682 778
Eigið fé samtals		11 897 794
Skuldir og eigið fé samtals		17 132 794

Reykjavík, 20. febrúar 1986.
Erna Bryndís Halldórsdóttir,
gjaldkeri sjóðsins.

Kjörnir endurskoðendur:
Ólöf Pétursdóttir.
Vilborg Gunnlaugsdóttir.

Skýringar með ársreikningi 1985.

Reikningsskilaaðferðir:

Eftirfarandi breytingar hafa verið gerðar á reikningsskilaaðferðum:

1. Áhrif almennra verðlagsbreytinga á tekjur og gjöld vegna peningalegra eigna og skulda eru nú í fyrsta sinn reiknuð og tilfærð í ársreikningnum og sundurliðast þannig:

	kr.
Reiknuð gjöld vegna peningalegra eigna	(3 306 000)
Reiknaðar tekjur vegna skulda	1 080 000
Reiknuð gjöld vegna áhrifa verðlagsbreytinga samtals	(2 226 000)

Reiknuð gjöld vegna peningalegra eigna og reiknaðar tekjur vegna skulda eiga að endurspegla þá raunvirðisrýrnun sem verður á þessum liðum við verðbólguaðstæður. Þess ber þó að gæta að gjöldin eiga sér mótvægi í vaxtatekjum og verðbótum en tekjurnar í vaxtagjöldum, eða sem tekjur vegna þess að skuld er ekki vaxareiknuð. Með þessum hætti er leitast við að raunvextir komi til tekna og gjalda í rekstrarreikningi. Reiknuðu gjöldin og tekjurnar miðast við stöðu peningalegra eigna og skulda í upphafi árs og eru það hlutfall, sem nemur hækkun á lánskjaravísitölu innan ársins, sem nam 35,6%.

Nákvæmni þessara útreikninga takmarkast meðal annars af því hversu dæmigerð staða þessara liða í ársbyrjun er um stöðu þeirra á árinu.

2. Áfallnar verðbætur á spariskírteini ríkissjóðs voru nú í fyrsta sinn eignfærðar í ársreikningi. Verðbætur áfallnar 1. janúar 1985 voru færðar yfir höfuðstól, en verðbótahækkun innan ársins var tekjufærð í rekstrarreikningi undir liðnum fjármunatekjur.

Skipulagsskrá:

3. Samkvæmt 5. gr. skipulagsskrár sjóðsins skal því sem sjóðnum kann að áskotnast umfram vexti, ásamt 5% hlutum vaxta, varið til hjálpar sjúklingum er sjúkravist eiga í Landspítala Íslands til greiðslu sjúkrakostnaðar þar og í öðru lagi er heimilt, ef fé er aflögu, að styrkja til sjúkrahússdvalar erlendis og annars kostnaðar er af henni leiðir, þá sjúklinga sem ekki geta fengið fullnægjandi læknishjálp hérlendis.

   Ef fé er fyrir hendi í árslok þegar styrkveitingum yfirstandandni árs er lokið er sjóðsstjórninni heimilt að verja allt að helmingi þess fjár sem þá er afgangs til kaupa á tækjum fyrir Landspítala Íslands. Ber stjórn Minningagjafasjóðsins að afhenda stjórn Landspítalans fé þetta á fjögurra ára fresti.

28. febrúar 1986 Nr. 141

GJALDSKRÁ

vegna hundahalds í Hveragerðishreppi fyrir árið 1986.

1. gr.

Gjald fyrir að halda hund í Hveragerðishreppi, sbr. samþykkt um hundahald í Hveragerði nr. 597/1982, verður kr. 4 000,00 fyrir árið 1986.

2. gr.

Ofangreind gjaldskrá hreppsnefndar Hveragerðishrepps staðfestist hér með samkvæmt 22. gr. laga nr. 109/1984, um hollustuhætti og heilbrigðiseftirlit til þess að öðlast gildi þegar í stað.

Heilbrigðis- og tryggingamálaráðuneytið, 28. febrúar 1986.

F. h. r.
Páll Sigurðsson.

Ingimar Sigurðsson.

Nr. 142 17. febrúar 1986

GJALDSKRÁ

fyrir árlega skoðun á sjósetningarbúnaði gúmmíbáta.

1. gr.

Gjöld fyrir árlega skoðun á sjósetningarbúnaði gúmmíbáta skulu vera sem hér segir:

1. Sjósetningarbúnaður á skipum 15 m. og lengri skv. gr. 7.2 reglna um björgunar- og öryggisbúnað íslenskra skipa nr. 325/1985 pr. skip kr.	2 150,00
2. Sjósetningarbúnaður umfram kröfur pr. búnað kr.	750,00
3. Losunarbúnaður samkvæmt gr. 7.1 reglna um björgunar- og öryggisbúnað íslenskra skipa nr. 325/1985 kr.	1 400,00

2. gr.

Gjöld samkvæmt 1. gr. skulu innheimt af þeim aðilum sem siglingamálastjóri hefur veitt heimild til að annast skoðun og viðhald sjósetningarbúnaðar gúmmíbjörgunarbáta.

3. gr.

Gjaldskrá þessi sem sett er með heimild í gr. 7.5 reglna um björgunar- og öryggisbúnað íslenskra skipa nr. 325/1985 sbr. 46. gr. laga um eftirlit með skipum nr. 52/1970, sbr. l. nr. 57/1972 öðlast þegar gildi og birtist til eftirbreytni öllum þeim sem hlut eiga að máli.

Samgönguráðuneytið, 17. febrúar 1986.

Matthías Bjarnason.

Ragnhildur Hjaltadóttir.

Stjórnartíðindi B 12, nr. 111—142. Útgáfudagur 14. mars 1986.

STJÓRNARTÍÐINDI B 13 — 1986

11. mars 1986 291 Nr. 143

REGLUGERÐ

um breyting á reglugerð nr. 453 17. desember 1985, um aukatekjur ríkissjóðs.

1. gr.

2. gr. reglugerðarinnar orðist svo:
Skírteinagjöld skal greiða í ríkissjóð sem hér segir:

	kr.
1. Vegabréf til útlanda (18 — 66 ára)	1 000
2. Vegabréf til útlanda fyrir aðra	300
3. Ökuskírteini bifreiðastjóra	1 000
4. Ökuskírteini bifreiðastjóra til bráðabirgða	500
5. Skírteini til aksturs bifhjóls	1 000
6. Ökuskírteini, alþjóðlegt	500
7. Bifreiðaskírteini, alþjóðlegt	500
8. Meistarabréf	3 200
9. Sveinsbréf	660
10. Atvinnuskírteini skipstjórnarmanna A	1 000
11. Atvinnuskírteini skipstjórnarmanna B	1 500
12. Atvinnuskírteini skipstjórnarmanna C	2 000
13. Vélstjóraskírteini, hvert skírteini	1 500
14. Flugnema- og svifflugmannsskírteini	500
15. Einkaflugmannsskírteini	1 000
16. Atvinnuflugmannsskírteini, III. fl.	1 000
17. Atvinnuflugmannsskírteini, II. fl.	2 000
18. Atvinnuflugmannsskírteini, I. fl.	3 000
19. Flugtækna-, flugvélstjóra-, flugleiðsögumanns-, og flugumferðarstjóraskírteini	2 000
20. Skírteini til kvikmyndasýninga	
a) staðbundin skírteini	500
b) sveinsskírteini	500
c) meistaraskírteini	1 000
21. Naglabyssuskírteini	500
22. Skírteini fyrir suðumenn	500

2. gr.

Reglugerð þessi, sem sett er samkvæmt heimild í lögum nr. 79 23. desember 1975 um aukatekjur ríkissjóðs, öðlast þegar gildi.

Fjármálaráðuneytið, 11. mars 1986.

Þorsteinn Pálsson.

Höskuldur Jónsson.

Ríkisprentsmiðjan Gutenberg

REGLUGERÐ

um breyting á reglugerð nr. 104 1. mars 1986, um sérstakt gjald af bifreiðum.

1. gr.

1. gr. reglugerðarinnar orðist svo:

Greiða skal í ríkissjóð sérstakt gjald af bifreiðum sem flokkast undir tollskrárnúmer 87.02.14, 87.02.15 og 87.02.16, sbr. 1. gr. laga nr. 120/1976 um tollskrá o.fl. með síðari breytingum.

2. gr.

2. mgr. 2. gr. reglugerðarinnar verði 3. mgr. en 1. og 2. mgr. hennar orðist svo:

Gjald af bifreiðum skal lagt á í eftirfarandi sjö flokkum miðað við eigin þyngd eða sprengirými aflvélar mælt í rúmsentimetrum:

	Eigin þyngd kg	Sprengirými cm^3	Gjald í %
I	0— 700	0—1 000	0
II	701— 800	1 001—1 300	5
III	801— 900	1 301—1 600	9
IV	901—1 100	1 601—2 000	13
V	1 101—1 300	2 001—2 300	20
VI	1 301—1 500	2 301—3 000	28
VII	>1 500	>3 000	32

Af almenningsbifreiðum, sem hannaðar eru til flutnings á 30 farþegum eða fleiri, að meðtöldum ökumanni, og flokkast undir tollskrárnúmer 87.02.29, skal greiða 10% gjald.

3. gr.

1. mgr. 3. gr. falli brott.

4. gr.

Reglugerð þessi er sett samkvæmt heimild í 16., sbr. 35. gr. laga nr. 4/1960 um efnahagsmál, til að öðlast gildi þegar í stað og gildir frá og með 1. mars 1986.

Tollar og sérstakt gjald af bifreiðum sem greiddir voru frá og með 1. mars 1986 samkvæmt d-lið 10. gr. laga nr. 3/1986 um breyting á 1. gr. laga nr. 120/1976 um tollskrá o.fl. og 2. gr. reglugerðar nr. 104/1986 um sérstakt gjald af bifreiðum, skulu reiknaðir að nýju samkvæmt ákvæðum 1. gr. laga nr. 4/1986 og ákvæðum þessarar reglugerðar og endurgreiddir innflytjendum samkvæmt endurgreiðslubeiðnum útreiknuðum af þeim.

Fjármálaráðuneytið, 11. mars 1986.

Þorsteinn Pálsson.

Höskuldur Jónsson.

STJÓRNARTÍÐINDI B 14 — 1986

11. mars 1986 293 Nr. 145

REGLUR

um sumardvalarheimili barna og sumarbúðir.

1. gr.

Sumardvalarheimili telst hvert það heimili, sem tekur 5 börn eða fleiri til sumardvalar. Börn starfsfólks við sumardvalarheimili teljast með sumardvalarbörnum, enda búi þau ekki í sériбúð.

Sumardvalarheimili skulu haga störfum sínum í sem fyllstu samræmi við þarfir sumardvalarbarna og stuðla að alhliða þroska, heilbrigði og uppeldi hvers og eins.

Menntamálaráðuneytið veitir heimild til stofnunar og rekstrar sumardvalarheimilis að fengnum meðmælum Barnaverndarráðs Íslands.

Sama gildir um stofnun og rekstur svonefndra sumarbúða, að því leyti sem við á, en aðalmunur á þeim og sumardvalarheimilum er sá, að þær eru venjulega reknar fyrir fleiri börn, sem skipt er í flokka og um skemmri tíma t. d. 1-2 vikur fyrir hvern flokk.

2. gr.

Umsóknir um heimild til að reka sumardvalarheimili eða sumarbúðir skulu sendar Barnaverndarráði Íslands á þar til gerðu eyðublaði fyrir 15. apríl ár hvert. Barnaverndarráð auglýsir eftir umsóknum og skal umsóknarfrestur eigi vera skemmri en einn mánuður.

Í umsókn skal greina:

1. Nafn, heimilisfang og starf/menntun umsækjanda.
2. Tímabil sem sumardvalarheimili/sumarbúðir munu starfa.
3. Dvalartíma barna.
4. Aldur dvalarbarna.
5. Lýsingu á uppeldisstarfi og þeim viðfangsefnum sem börnunum er ætluð.

3. gr.

Umsókn skal fylgja:

1. Greinargóð umsögn barnaverndarnefndar um heimilið, þar sem fram komi skýrt álit hennar á hæfni og aðstæðum heimilisins til þess að taka börn til sumardvalar.
2. Heilbrigðisvottorð heimilisfólks.
3. Vottorð slökkviliðsstjóra í viðkomandi sveitarfélagi um að brunavarnir séu í lagi.
4. Umsögn (héraðs)læknis eða heilbrigðisfulltrúa um:
   a) húsakynni, upphitun, fjölda hreinlætistækja, almennt hreinlæti, húsrými, m. a. til innileikja, þegar veður hamlar útivist, og annað í því sambandi, sem að dómi þeirra skiptir máli,

Ríkisprentsmiðjan Gutenberg

b) slysahættu,
c) hæfilegan fjölda barna miðað við gildandi reglur,
d) aðra starfsemi á staðnum.

5. Sakavottorð umsækjanda ef sótt er um í fyrsta sinni.

Leyfi til rekstrar heimila gilda til eins árs í senn. Heimilt er að veita leyfi til lengri tíma, allt að tveimur árum, mæli Barnaverndarráð með því.

4. gr.

Húsakynni skulu fullnægja eftirfarandi lágmarksskilyrðum:

a) drengir og stúlkur skulu vera sér um svefnherbergi. Að jafnaði skulu ekki vera fleiri en sex börn í svefnherbergi,
b) hvert barn skal sofa í sér rúmi. Börn mega ekki sofa í svefnpokum ef dvalartími er lengri en hálfur mánuður. Ávallt séu þá í þeim hrein ver,
c) börn mega ekki sofa í svefnherbergjum heimilisfólks, nema börn starfsfólks hjá foreldrum sínum,
d) í svefnherbergjum mega ekki vera háarúm nema hæð herbergisins sé 2,50 m eða meira, og þá því aðeins, að minnst 1,80 m fjarlægð (gólfflötur) sé á milli rúmstokka. Aldrei má vera nema eitt háarúm yfir hverju rúmi. Þar sem ekki eru háarúm, skulu vera minnst 0,90 m á milli rúmstokka,
e) ekki má sofa í borðstofu eða öðrum herbergjum, sem börn eða starfsfólk (heimilisfólk) notar sameiginlega,
f) börn skulu hafa aðgang að baði og vatnssalerni. Eitt vatnssalerni skal að jafnaði vera fyrir hver tíu börn og hæfilegur fjöldi baða miðað við fjölda barna og lengd dvalartíma.

5. gr.

Eigi er heimilt að taka yngri börn en 6 ára til dvalar á sumardvalarheimili eða í sumarbúðir. Þó er heimilt að taka yngri börn, ef sérstakar aðstæður barns mæla með því, að fengnu samþykki Barnaverndarráðs, enda séu þá gerðar auknar kröfur með tilliti til fjölda starfsfólks og sérþekkingar þess í meðferð ungra barna.

Séu börn á sumardvalarheimili eða í sumarbúðum 20 eða fleiri, skulu starfsmenn með uppeldismenntun, einn eða fleiri, eftir ákvörðun Barnaverndarráðs hverju sinni, starfa á heimilinu.

6. gr.

Ekki má hefja starfrækslu sumardvalarheimilis og sumarbúða, nema leyfisbréf fyrir starfrækslunni og heilbrigðisvottorð heimilis- og starfsfólks séu fyrir hendi.

Forstöðumaður skal og krefjast heilbrigðisvottorðs með hverju barni, sem tekið er til sumardvalar.

Ef heilbrigðisvottorð fylgir ekki barni, skal umsvifalaust fá (héraðs)lækni til að athuga heilbrigði þess.

Ávallt skal leyfisbréf og læknisvottorð vera til staðar, svo að eftirlitsmenn geti séð þau án tafar.

7. gr.

Barnaverndarnefndum ber að veita forstöðufólki sumardvalarheimila og sumarbúða upplýsingar og leiðbeiningar eins og við verður komið. Þær skulu fylgjast rækilega með rekstri slíkra heimila í umdæmi þeirra og koma á þau minnst tvisvar á sumri og oftar, ef þörf gerist. Ár hvert skal barnaverndarnefnd senda Barnaverndarráði Íslands yfirlit yfir fjölda

sumardvalarheimila og sumarbúða í umdæmi sínu, ásamt skýrslu um fjölda heimsókna nefndarinnar og umsögn um andlegan, líkamlegan og félagslegan aðbúnað og líðan barnanna.

Ef svo alvarlegar misfellur koma fram í rekstri sumardvalarheimilis/sumarbúðar, að nefndinni þyki orka tvímælis, hvort rétt sé, að það starfi áfram, skal hún tafarlaust gera Barnaverndarráði Íslands viðvart. Jafnframt ber barnaverndarnefndum að fylgjast með því hvort sumardvalarheimili eða sumarbúðir kunni að vera rekin innan þeirra umdæmis án tilskilinna leyfa. Ber barnaverndarnefnd að tilkynna Barnaverndarráði um slík heimili án tafar.

8. gr.

Í lok rekstrartímabils slíkra heimila, skal forstöðumaður senda hlutaðeigandi barnaverndarnefnd og Barnaverndarráði Íslands skýrslu um reksturinn. Skulu þar tekin fram nöfn, aldur, menntun og heimili forstöðufólks og starfsfólks, svo og heildarfjöldi barna, aldur þeirra og dvalartími. Þá skulu tilgreind dvalargjöld.

9. gr.

Í umsjá hvers starfsmanns skulu ekki vera fleiri en 6 börn. Sé starfsmaður 15 ára skulu honum ekki ætluð fleiri en 4 börn og þá undir eftirliti fullorðins starfsmanns.

10. gr.

Sumardvalarbörn skulu vera undir eftirliti úti og inni. Forstöðufólk ber ábyrgð á börnunum frá því heimilið tekur við þeim af foreldrum og þar til þau eru komin í umsjá foreldra sinna að nýju.

Annist forstöðumaður flutning barna að heimilinu eða frá, skal hann sjá um að gætt sé fyllsta öryggis við flutninginn og aðbúð barnanna við flutninginn sé sem best.

11. gr.

Fulltrúi frá Barnaverndarráði Íslands skal heimsækja sumardvalarheimili og sumarbúðir, sem fengið hafa starfsleyfi til leiðbeiningar og eftirlits eins oft og þurfa þykir.

Skal hann kynna sér allan aðbúnað barna á heimilunum og að fylgt sé í öllu ákvæðum laga og reglna um sumardvalarheimili/sumarbúðir. Forstöðufólki er skylt að afhenda eftirlitsmanni Barnaverndarráðs skrá yfir fjölda þáverandi starfsfólks, aldur þess, menntun og heimili. Eftirlitsmenn skulu skila skriflegri umsögn um athuganir sínar á heimilunum til Barnaverndarráðs.

12. gr.

Brot á framanskráðum reglum geta valdið leyfissviptingu.

Nú verður uppvíst um starfrækslu sumardvalarheimilis/sumarbúða án tilskilinna rekstrarleyfa og er þá Barnaverndarráði rétt að snúa sér til lögregluyfirvalda og krefjast lokunar.

13. gr.

Reglur þessar eru settar með skírskotun til laga nr. 53/1966 og reglugerðar nr, 105/1970, um vernd barna og ungmenna, og öðlast þegar gildi. Jafnframt falla úr gildi reglur nr. 94/1973.

Menntamálaráðuneytið, 11. mars 1986.

Sverrir Hermannsson.

Árni Gunnarsson

AUGLÝSING

um staðfestingu sjávarútvegsráðuneytisins á verðgrundvelli á saltfiskafurðum fyrir framleiðslutímabilið frá 1. febrúar til 31. maí 1986.

Með skírskotun til laga nr. 72 28. maí 1969, um Verðjöfnunarsjóð fiskiðnaðarins og samkvæmt tillögum stjórnar Verðjöfnunarsjóðs, hefur ráðuneytið staðfest eftirfarandi verðgrundvöll á saltfiskafurðum fyrir framleiðslutímabilið frá 1. febrúar til 31. maí 1986:

Óverkaður saltfiskur:	US $ pr. lest fob.
Stórfiskur 10/30 nr. 1	2 637,00
Millifiskur 30/40 nr. 1	2 438,00
Smáfiskur 40/60 nr. 1	2 246,00
Smáfiskur 60/80 nr. 1	2 141,00

Óverkaður saltfiskur (tandurfiskur):	
Stórfiskur 10/30 nr. 1	2 400,00
Millifiskur 30/40 nr. 1	2 179,00
Smáfiskur 40/60 nr. 1	2 010,00
Smáfiskur 60/100 nr. 1	1 765,00

Verðbil verður 4,5% og miðast við verðhækkun eingöngu.

Greiðslur í sjóðinn verða 50% af verðbreytingu frá grundvallarverði að viðbættu verðbili, en greiðslur úr sjóðnum 50% af verðbreytingu frá grundvallarverði án verðbils.

Grundvallarverð miðast við viðskiptagengi (skilagengi) eins og það verður á hverjum tíma.

Söltuð ufsaflök. DEM pr. lest cif.

	ABFF	ABK	ABKK	CFF	CK	CKK
1650/up	4 900,00	4 530,00	3 860,00	3 680,00	3 390,00	2 900,00
1250/1650	4 580,00	4 230,00	3 540,00	3 430,00	3 170,00	2 650,00
1000/1250	4 200,00	3 880,00	3 240,00	3 150,00	2 910,00	2 430,00
800/1000	3 800,00	3 500,00	2 850,00	2 850,00	2 630,00	2 140,00
600/800	3 060,00	2 820,00	2 290,00	2 290,00	2 120,00	1 720,00

Verðbil verði 3,5% og miðist við verðhækkun eingöngu.

Greiðslur í sjóðinn verði 75% af verðbreytingu frá grundvallarverði að viðbættu verðbili, en greiðslur úr sjóðnum 75% af verðbreytingu frá grundvallarverði án verðbils. Verðið miðast við viðskiptagengi (skilagengi) eins og það verður á hverjum tíma.

Söltuð þorskflök	US $ pr. lest cif.
Flokkur A 700/up	3 650,00
Flokkur A 400/700	3 450,00
Flokkur A 200/400	3 225,00
Flokkur A 100/200	2 725,00
Flokkur B 700/up	3 560,00
Flokkur B 400/700	3 250,00
Flokkur B 200/400	2 950,00
Flokkur B 100/200	2 400,00

Verðbil verða 3,5% og miðast jafnt við verðhækkun sem verðlækkun.

Greiðslur í eða úr sjóðnum verða 50% af verðbreytingu frá grundvallarverði að viðbættu eða frádregnu verðbili.

Verðið miðast við viðskiptagengi (skilagengi) eins og það verður á hverjum tíma.

Sjávarútvegsráðuneytið, 7. mars 1986.

F. h. r.
Árni Kolbeinsson.

Sigurður P. Sigmundsson.

7. mars 1986 Nr. 147

AUGLÝSING

um staðfestingu sjávarútvegsráðuneytisins á verðgrundvelli á freðfiski fyrir framleiðslutímabilið frá 1. febrúar s.l. til 31. maí 1986.

Með skírskotun til laga nr. 72 28. maí 1969, um Verðjöfnunarsjóð fiskiðnaðarins og samkvæmt tillögum stjórnar Verðjöfnunarsjóðs, hefur ráðuneytið staðfest eftirfarandi verðgrundvöll á freðfiski fyrir framleiðslutímabilið frá 1. febrúar s.l. til 31. maí 1986:

Þorskur:	U.S. cent pr. lb. cif.
4 × 14 m/r 5—8 oz.	91,24
4 × 14 m/r 8—12 oz.	92,73
4 × 14 m/r 12—16 oz.	97,21
4 × 14 m/r 1—3 lbs.	99,71
1 × 35 lausfrystur	91,72
4 × 14 r/l 8—12 oz.	107,29
4 × 14 r/l 12—16 oz.	110,89
4 × 14 r/l 1—3 lbs.	114,87
1 × 45 formfl.	137,90
10 × 5 og 4 × 12	148,48
5 × 8 og 6 × 8 hnakkastykki	164,14
5 × 10 og 6 × 10	155,37
4 × 10	155,37
4 × 12	155,37
4 × 15 og 3 × 20	164,14
Blokk reg.	128,05
Blokk með þunnildum	97,71
Blokk or.	115,25
Blokk m. beingarði	83,30
Þunnildablokk Evrópa	76,77
Marningsblokk	64,03
10 × 5 (S.Í.S.)	148,52
4 × 13	155,37
1 × 50 lausfryst Evrópa	89,74
1 × 25 lausfryst U.S.A.	137,84
5 × 12 vafningur	120,17

Ýsa:	U.S. cent pr. lb. cif.
4 × 14 m/r 4—8 oz.	101,69
4 × 14 m/r 8—12 oz.	108,35
4 × 14 m/r 12—16 oz.	110,63
4 × 14 m/r 1—3 lbs.	119,66
1 × 35 m/r lausfryst	124,64
1 × 45 formflök	137,90
4 × 14 rl.	124,64
10 × 5	181,67
3 × 18, 4 × 13, 4 × 12	163,62
12 × 1	164,06
Blokk reg.	132,98
Blokk or.	119,68
Blokk m. beingarði	104,61
Þunnildablokk Evrópa	51,64
Marningsblokk	64,03
Marningsblokk (þunnildi)	30,71
1 × 50 lausfryst Evrópa	101,20
Steinbítur:	
8 × 7 r/l	78,86
10 × 5	179,22
Blokk reg.	108,35
Marningsblokk	24,63
Karfi:	
8 × 7 m/r	78,86
10 × 5 m/r	105,40
10 × 5 r/l	108,91
10 × 5 Sea Star	98,39
3 × 8 kg heilfryst Japan	98,50
4 × 6 kg flök Japan	93,78
5 × 8 m/r og b/l	111,54
1 × 35 m/r <150 gr.	89,55
1 × 20 lausfryst	98,31
4 × 6 kg r/l lagpakk.	103,76
4 × 9 flök	91,95
1 × 45 formflök	83,73
12 × 1 m/r	90,09
12 × 1 r/l	102,70
Blokk 4 × 16 ½ mb.	100,08
Blokk reg.	93,58
Marningsblokk	24,63
4 × 10 m/r (S.Í.S.)	105,40
2,3 × 7 kg 200—300 g Japan	62,25
2,3 × 7 kg 300—500 g Japan	65,68
2,3 × 7 kg 500—700 g Japan	78,19
2,3 × 7 kg >700, 800 g Japan	82,43

Ufsi:	U.S. cent pr. lb. cif
1 × 45 formflök	95,18
4 × 16 IGLO	78,80
8 × 7 r/l	56,52
10 × 5	80,86
4 ×12 og 4 × 13	80,86
2 × 15 kg	79,06
4 × 14	47,17
1 × 35	78,80
Blokk reg.	64,03
Blokk mb., þunn.	42,69
Marningsblokk	24,63
Langa:	
8 × 7 r/l	78,86
10 × 5	117,86
Blokk reg.	64,03
Marningsblokk	19,70
Keila:	
8 × 7 r/l	78.86
Blokk reg.	44,33
Grálúða:	
Heilfr. h/l yfir 3 kg	58,21
Heilfr. h/l yfir 2 kg	52,76
Heilfr. h/l 1—2 kg	47,30
4 × 12 lag	122,24
4 × 10, 6 × 10 og 4 × 14	122,24
4 × 6	106,72
Blokk U.S.S.R.	78,86
Blokk U.S.A.	81,46
1 × 35	73,63
1 × 26 >3 kg Japan	47,17
1 × 26 2—3 kg Japan	47,17
1 × 26 1—2 kg Japan	44,23
1 × 25 lausfryst	126,62
Lýsa:	
Blokk reg.	83,73
Heilfrystur fiskur:	
Heilfr. 3 × 8 kg U.S.S.R.	35,52

Verðbil verði 4,0% og miðist við verðhækkun eingöngu.

Greiðslur í sjóðinn verði 50,0% af verðbreytingu frá grundvallarverði að teknu tilliti til verðbils, en greiðslur úr sjóðnum 50,0% af verðbreytingu frá grundvallarverði án verðbils.

Grundvallarverð miðist við viðskiptagengi (skilagengi) eins og það verður á hverjum tíma.

Sjávarútvegsráðuneytið, 7. mars 1986.

F. h. r.
Árni Kolbeinsson.

Sigurður P. Sigmundsson.

Nr. 148 7. mars 1986

AUGLÝSING

um staðfestingu sjávarútvegsráðuneytis á verðgrundvelli á hörpudiski fyrir framleiðslutímabilið frá 1. október 1985 til 31. janúar 1986.

Með skírskotun til laga nr. 72 28. maí 1969, um Verðjöfnunarsjóð fiskiðnaðarins og samkvæmt tillögum stjórnar Verðjöfnunarsjóðs, hefur ráðuneytið staðfest eftirfarandi verðgrundvöll á hörpudiski fyrir framleiðslutímabilið frá 1. október 1985 til 31. janúar 1986:

Laus- og blokkfrystur hörpudiskur	U.S.$ pr. lb. cif.
Færri en 60 stk. í lb.	3,23
Fleiri en 60 stk. í lb. og óflokkað	2,99
Hálfhreinsaður	1,47
Rauður og brotinn	1,81

Verðbil verði 5%.

Greiðslur í sjóðinn eða úr miðast við 62,5% af verðbreytingum frá grundvallarverði að viðbættu eða frádregnu verðbili.

Verðin miðast við viðskiptagengi (skilagengi) eins og það verður á hverjum tíma.

Sjávarútvegsráðuneytið, 7. mars 1986.

F.h.r.
Árni Kolbeinsson.

Sigurður P.Sigmundsson.

Nr. 149 11. mars 1986

GJALDSKRÁ

um greiðslur fyrir aukaverk presta.

1. gr.

Prestum ber greiðsla fyrir aukaverk frá þeim sem verk er unnið fyrir skv. gjaldskrá þessari.

Greiðslur fyrir aukaverk skal miða við ákveðinn fjölda eininga. Hver eining jafngildir hálfu tímakaupi í dagvinnu skv. byrjunarlaunaflokki presta, nú l. fl. 138.

2. gr.

Prestum ber greiðsla fyrir aukaverk sem hér segir:

1.	Fyrir skírn	4 einingar
2.	Fyrir fermingu með undirbúningi	16 einingar
3.	Fyrir hjónavígslu	10 einingar
4.	Fyrir kistulagningu eða húskveðju	6 einingar
5.	Fyrir greftrun án ræðu	8 einingar
6.	Fyrir greftrun með ræðu	22 einingar
7.	Fyrir embættisvottorð	1 einingar

Upphæð greiðslu skal færð til hækkunar eða lækkunar að næsta heila tug króna.

3. gr.

Kostnað vegna ferðar prests, ef hann er sérstaklega kvaddur til að vinna aukaverk, greiðir sá er beiðist verksins skv. reglum um greiðslu ferðakostnaðar ríkisstarfsmanna.

4. gr.

Prestur lætur ókeypis í té vottorð vegna meðlagsgreiðslu barna og vottorð gefin samkvæmt beiðni sveitarstjórna, opinberra stofnana og annarra stjórnvalda.

Ennfremur er presti skylt að gefa hlutaðeigendum ókeypis vottorð um skírnir og hjónavígslur, er hann framkvæmir, enda sé þeirra vitjað eigi síðar en viku eftir að athöfn fór fram.

5. gr.

Gjaldskrá þessi er sett samkvæmt lögum nr. 36/1931 um embættiskostnað og aukaverk presta og gildir frá 1. janúar 1986 til 31. desember 1995. Jafnframt er úr gildi felld gjaldskrá frá 15. desember 1969 um greiðslur fyrir aukaverk presta.

Heimilt er að taka gjaldskrá þessa til endurskoðunar á gildistímanum ef forsendur breytast af einhverjum ástæðum.

Dóms- og kirkjumálaráðuneytið, 11. mars 1986.

Jón Helgason.

Þorleifur Pálsson.

7. mars 1986 Nr. 150

GJALDSKRÁ

Hitaveitu Rangæinga.

1. gr.

Hitaveita Rangæinga selur hitaorku frá aðveituæð og dreifikerfi veitunnar samkvæmt ákvæðum gjaldskrár þessarar.

2. gr.

Hitaveitan lætur hverju húsi sem tengist veitunni í té vatnsmagn, er ætla má að nægi til hitunar húss og neyslu enda verði ofnar þess taldir nægilega stórir að dómi hitaveitunnar.

Stjórn hitaveitunnar getur heimilað afnot hitaorku til annars en húshitunar, svo sem til heyþurrkunar eða annars atvinnureksturs, enda verði ákveðið gjald í hverju tilviki með hliðsjón af gjaldskrá þessari.

Hitaveitan lætur setja rennslismæli ásamt hemlum, sem takmarka hámarksrennsli við inntak og miðast gjald hitaveitunnar við mælt vatnsrennsli um mælinn. Stjórn hitaveitunnar er heimilt að selja vatn á veitusvæði hitaveitunnar samkvæmt mælum eða hemlum eða báðum kerfunum saman. Stjórn hitaveitunnar er heimilt að breyta kerfum einstakra húsa, enda sé slík breyting tilkynnt húseiganda með minnst 14 daga fyrirvara og gerð á kostnað hitaveitunnar.

3. gr.

Einungis starfsmenn hitaveitunnar mega breyta stillingu vatnshemils eða mælis sbr. 2. gr. Ef selt er vatn samkvæmt hámarksstillingu hemils verður stillingu hemils að jafnaði ekki breytt nema einu sinni á ári, í nóvember, enda verði beiðni þ. a. l. komið á framfæri við hitaveituna. Hámarksstilling hemils gildir frá 1. desember til 30. nóvember þótt orkunotkun verði minni hluta ársins.

Heimilt er að víkja frá reglum um hámarksstillingu hemils ef um er að ræða sölu á orku að sumarlagi til heyþurrkunar eða annars atvinnureksturs, sem getur nýtt umframorku á þessum árstíma. Orka til húshitunar á svæðinu hefur ætíð forgang umfram slíka orkusölu.

4. gr.

Fyrir afnot heita vatnsins skal greiða samkvæmt rennslismæli fyrir hvern rúmmetra vatns ..... kr. 66,00

Þar til vatnsmælir hefur verið settur upp og ef vatnsmælir bilar, áætlar hitaveitan vatnsnotkunina með hliðsjón af hitaþörf hússins.

Vatn um hemil er selt sem margfeldi af 0,5 mínútulítrum þó aldrei minna en 2,0 mínútulítrar.

Minnsta vatnsmagn sem selt er um hemil er fyrir íbúðar-, verslunar- og skrifstofuhúsnæði 0,7 l/mín. fyrir hverja 100 m^3, en fyrir iðnaðarhúsnæði 0,4 l/mín. fyrir hverja 100 m^3.

Fyrir vatn sem selt er um hemil greiðast ..... kr. 1 550,00 fyrir hvern mínútulítra á mánuði.

Á gjöldin leggjast skattar samkvæmt gildandi reglum á hverjum tíma. Þegar um afnot á heitu vatni er að ræða til annars en húshitunar, sbr. 3. gr. getur hitaveitan vikið frá framangreindu verði og ákveðið gjaldið sérstaklega í hverju tilviki með hliðsjón af gjaldskrá þessari.

5. gr.

Jafnhliða gjaldi fyrir vatnsnotkun innheimtist fyrir hvern mæli eða hemil á mánuði eftirfarandi fastagjald:

a) Fyrir mæla til og með ¾" ..... kr. 350,00
b) Fyrir mæla 1" til 2" ..... kr. 700,00
c) Fyrir mæla 3" eða stærri ..... kr. 1 400,00

6. gr.

Hitaveitugjöld samkvæmt 4. og 5. gr. verða krafin mánaðarlega. Lesið verður af mælum að jafnaði tvisvar á ári, en notkun þess á milli áætluð.

Þó er heimilt að fækka eða fjölga álestrum og/eða fækka gjalddögum.

Óski notandi þess að lesið sé á mælitæki hans utan reglubundins álestrartíma hitaveitunnar og honum gerður sérstakur reikningur, skal hann greiða fyrir það gjald ..... kr. 314,00

7. gr.

Gjalddagi hitaveitugjalda er við framvísun reiknings eða tilkynningar um reikningsupphæð. Sé reikningur ekki greiddur við fyrstu sýningu, ber gjaldanda að greiða hann þar sem hitaveitan ákveður. Það eru vanskil, ef gjöldin eru ekki að fullu greidd innan 21 dags frá gjalddaga.

8. gr.

Heimæðagjöld hitaveitunnar skulu vera sem hér segir fyrir hverja heimæð:

Fyrir hús allt að 400 m^3 ..... kr. 78 500,00
Fyrir hús stærri en 400 m^3 ..... kr. 78 500,00
að viðbættum ..... kr. 60,00
fyrir hvern rúmmetra umfram 400.

Ef um er að ræða atvinnuhúsnæði sem hitað er að hluta reiknast ekki heimæðagjald af þeim hluta húss sem ekki er hitaður.

Hitaveitunni er heimilt að leggja sérstakar heimæðar samkvæmt reikningi eða samningi og fella niður heimæðagjald.

Nú eru fleiri en eitt hitunarkerfi með sérstökum mælum eða hemlum frá hitaveitunni og skal þá greiða ..... kr. 6 240,00
í aukagjald fyrir hvern mæli eða hemil umfram þann fyrsta.

Óski notandi sem hefur mæli/hemil að breyta og fá í staðinn hemil/mæli skal greiða ..... kr. 1 540,00
fyrir breytinguna.

9. gr.

Nú er tengingu heimæðar lokið og er þá heimæðargjaldið gjaldkræft. Þó er heimilt að veita gjaldfrest allt að 2 árum, ef samið er um það á gjalddaga. Í slíkum samningi skal kveðið á um vexti af eftirstöðvum gjaldsins.

10. gr.

Þegar lokað hefur verið fyrir aðrennsli heita vatnsins til notenda vegna vanskila, skal gjald fyrir að opna á ný vera ..... kr. 460,00

Heimilt er hitaveitunni að krefjast greiðslu opnunargjalds áður en opnað er.

11. gr.

Hitaveitugjöld samkvæmt gjaldskrá þessari eru miðuð við vísitölu byggingarkostnaðar.

Hitaveitunni er heimilt að breyta gjöldum samkvæmt gjaldskrá þessari, í samræmi við breytingar á nefndri vísitölu, enda séu breytingar staðfestar af iðnaðarráðuneytinu hverju sinni.

12. gr.

Öll gjöld samkvæmt gjaldskrá þessari má taka lögtaki á kostnað gjaldanda.

Gjaldskrá þessi sem samþykkt er af stjórn Hitaveitu Rangæinga er hér með staðfest samkvæmt orkulögum nr. 58 29. apríl 1967 til að öðlast þegar gildi og birtist til eftirbreytni öllum sem hlut eiga að máli. Jafnframt er úr gildi felld eldri gjaldskrá sama efnis, nr. 340, 22. ágúst 1985.

Iðnaðarráðuneytið, 7. mars 1986.

Albert Guðmundsson.

Guðrún Skúladóttir.

REGLUGERÐ

um launaskatt

I. KAFLI

Almenn ákvæði

1. gr.

Greiða skal almennan launaskatt í ríkissjóð eins og nánar er fyrir mælt í reglugerð þessari.

Um hlutdeild opinberra byggingarsjóða í tekjum af skatti þessum fer eftir ákvæðum laga nr. 60/1984, um Húsnæðisstofnun ríkisins, svo og ákvæðum lánsfjárlaga og fjárlaga hverju sinni.

2. gr.

Launaskattur nemur 3½% –þremur og hálfum af hundraði–, af greiddum vinnulaunum og hvers konar atvinnutekjum með þeim takmörkunum er síðar greinir.

3. gr.

Launaskattur greiðist með tvennu móti:

a) Með sex gjalddögum á ári samkvæmt ákvæðum 1. mgr. 13. gr., sbr. þó ákvæði 2. mgr. sömu greinar.
b) Einu sinni á ári samkvæmt ákvæðum 20. gr.

II. KAFLI

Um skattskyldu

4. gr.

Skattskyldir samkvæmt reglugerð þessari eru allir launagreiðendur, svo sem einstaklingar, félög, sjóðir og stofnanir, sveitarfélög og stofnanir þeirra, ríkissjóður, ríkisstofnanir, erlendir verktakar og aðrir þeir aðilar sem greiða laun eða hvers konar þóknanir fyrir starf nema undanþegnir séu skv. 6. gr. Ennfremur hver sá sem vinnur við eigin atvinnurekstur eða stundar sjálfstæða starfsemi.

5. gr.

Launagreiðandi telst hver sá aðili sem hefur menn í þjónustu sinni og greiðir þeim endurgjald fyrir starfa sem inntur er af hendi fyrir hann á hans ábyrgð. Einnig aðili sem ber að reikna sér, maka sínum eða börnum innan 16 ára aldurs á tekjuárinu endurgjald samkvæmt ákvæðum 2. mgr. 1. tl. A-liðar 7. gr. laga nr. 75/1981, um tekjuskatt og eignarskatt. Ef milligöngumaður annast greiðslurnar telst hann launagreiðandi sem skila- og greiðsluaðili samkvæmt reglugerð þessari. Sama gildir um umboðsmann aðila sem um ræðir í 2. mgr. 2. tl. 71. gr. laga nr. 75/1981.

6. gr.

Eftirtaldir aðilar eru undanþegnir launaskatti:

1. Forseti Íslands.
2. Erlendir þjóðhöfðingjar.
3. Sendiráð og sendiherrar erlendra ríkja, sendiræðismenn og erlendir starfsmenn við sendiráð.

Þeir sem taldir eru í 2. og 3. tölulið þessarar greinar eru þó ekki undanþegnir skattskyldu af launum sem þeir kunna að greiða vegna atvika sem mundu skapa þeim skattskyldu hér á landi til tekju- og eignarskatts.

III. KAFLI
Um skattstofn

7. gr.

Stofn til launaskatts er allar tegundir launa eða þóknana fyrir starf, hverju nafni sem nefnist, sem skattskyld eru skv. 1. tl. A-liðar 7. gr. laga nr. 75/1981, þó með þeim undantekningum sem um ræðir í 11. og 12. gr. Ekki skiptir máli í hvaða gjaldmiðli goldið er, hvort sem það er í reiðufé, fríðu, hlunnindum, vöruúttekt eða vinnuskiptum. Nú vinnur maður við eigin atvinnurekstur eða sjálfstæða starfsemi og skal þá skattstofn hans vera jafn fjárhæð reiknaðs endurgjalds sem hann telur sér til tekna skv. 2. mgr. 1. tl. A-liðar 7. gr., sbr. og 1. mgr. 59. gr. laga nr. 75/1981. Sama á við um reiknað endurgjald maka hans og barna innan 16 ára aldurs á tekjuárinu sem færist þeim til tekna skv. 1. tl. A-liðar 7. gr., sbr. 2. mgr. 59. gr. laga nr. 75/1981.

8. gr.

Til launaskattsstofns skv. 7. gr. teljast meðal annars:

1. Hvers konar laun og þóknanir, þ. m. t. ákvæðislaun, biðlaun, nefndarlaun, stjórnarlaun, launauppbætur, staðaruppbætur, orlofsfé og greiðslur fyrir ónotað orlof.
2. Verkfærapeningar, flutningspeningar, fæðispeningar o. þ. h. greiðslur.
3. Bifreiðastyrkir, dagpeningar og risnufé, að því leyti sem telja má að laun séu þar innifalin.
4. Gjafir sem teljast kaupuppbót og eftirgjöf lána sem telja má að komi í launa stað.
5. Laun eða þóknanir fyrir störf unnin erlendis, greidd af íslenskum aðilum til manna sem eru heimilisfastir hér á landi.
6. Laun sem greidd eru vegna starfa á íslensku skipi eða loftfari, sbr. þó 4. tl. 11. gr.

9. gr.

Til launaskattsskyldra hlunninda skv. 7. gr. telst meðal annars fæði, húsnæði, fatnaður, bifreiðaafnot o. þ. h. Hlunnindi þessi skal reikna til launa á sama verði og þau eru metin til tekna samkvæmt skattmati ríkisskattstjóra. Önnur hlunnindi skulu metin til peninga eftir gangverði á hverjum stað og tíma.

10. gr.

Sá sem greiðir þóknun fyrir vinnu eða þjónustu, sem veitt er af aðila er stundar eigin atvinnurekstur eða sjálfstæða starfsemi, á ekki að greiða launaskatt af þeirri þóknun ef vinnan eða þjónustan er eðlisþáttur í hinni sjálfstæðu starfsemi aðilans og unnin á hans ábyrgð. Launaskattur greiðist því ekki af þóknun fyrir læknaþjónustu, lögfræðistörf, endurskoðun, verkfræði- og arkitektastörf eða þjónustu svipaðs eðils ef þessi þjónusta er stunduð sem sjálfstæð starfsemi. Þó skal launaskattur vegna launa sjálfseignarvörubifreiðastjóra lagður á þá, sem greiða fyrir afnot bifreiðarinnar.

11. gr.

Laun og þóknanir við neðangreind störf eru undanþegin launaskatti:

1. Laun og þóknanir fyrir störf hjá fyrirtækjum sem starfa að fiskverkun og iðnaði, eins og þær atvinnugreinar eru skilgreindar í atvinnuvegaflokkun Hagstofu Íslands.

   Með iðnaði samkvæmt 2. og 3. flokki í atvinnuvegaflokkun Hagstofu Íslands er átt við atvinnustarfsemi í verksmiðjum, verkstæðum og heimilum sem fólgin er í „mekaníkri“ eða „kemískri“ umbreytingu gæða í nýjar afurðir, þar með talin viðgerðarstarfsemi, hvort sem unnið er í vélum eða höndum og hvort sem afurðir eru seldar í heildsölu eða smásölu. Samsetning fullgerðra hluta er talin til iðnaðar nema um sé að ræða byggingarstarfsemi.

2. Laun og þóknanir fyrir störf við fiskirækt.
3. Laun eða þóknanir fyrir störf við landbúnað, þar með talin vinna bóndans sjálfs, maka hans og barna hans, hvort sem greitt er í peningum eða á annan hátt.

Störf við landbúnað er undanþágan tekur til eru:

Kvikfjárrækt. Til þess telst sauðfjárrækt, nautgriparækt, alifuglarækt (þ.m.t. æðarvarp), svínarækt og loðdýrarækt.

Jarðyrkja. Til hennar telst garðyrkja, gróðurhúsarækt, heyframleiðsla og kornrækt.

Skógrækt. Til hennar telst gróðursetning, grisjun og skógarhögg en ekki stjórnunar- eða sölustarfsemi.

Vinna við að nytja hlunnindi jarðarinnar, þ. m. t. veiði fugla og dýra, eggjataka og grenjavinnsla.

Undanþágan nær ennfremur til vinnulauna vegna jarðræktarframkvæmda og byggingarframkvæmda vegna búrekstrarins sjálfs, vegna girðinga um tún og haga, afrétti og skóga, svo og til viðhaldsvinnu þessara mannvirkja.

Aðrar framkvæmdir í sveitum, svo sem bygging eða viðhald skóla, félagsheimila, fiskræktarstöðva, grasköglaverksmiðja, kirkna, sumarbústaða, verslunar- og sláturhúsa, vega o. s. frv., eru ekki undanþegnar þótt framkvæmdir fari fram á bújörð.

4. Tekjur sjómanna á íslenskum fiskiskipum, þar með taldar tekjur hlutaráðinna landmanna, sem aflað er í tengslum við úthald skipanna til fiskveiða.
5. Laun eða þóknanir fyrir störf, unnin erlendis, greidd af íslenskum aðilum til manna sem ekki eru heimilisfastir hér á landi.
6. Laun er varnarliðið greiðir til manna hér á landi og ekki eru skattskyld hér, sbr. lög nr. 110/1951.
7. Björgunarlaun samkvæmt áttunda kafla siglingarlaga nr. 34/1985.

Undanþágan skv. 1. – 3. tl. miðast eingöngu við fyrirtæki sem falla undir ofangreinda flokkun en nær ekki til launa og þóknana fyrirtækja sem selja þessum aðilum vörur sínar og þjónustu.

12. gr.

Til launaskattsstofns skv. 7. gr. telst ekki:

1. Eftirlaun og lífeyrir, þ. m. t. fæðingarorlof, sbr. 1. tl. A-liðar 7. gr. laga nr. 75/1981.
2. Aðrar bætur greiddar af Tryggingastofnun ríkisins og sjúkrasamlögum, svo og slysa- og sjúkradagpeningar úr sjúkrasjóðum stéttarfélaga.
3. Bætur tryggingafélaga vegna atvinnutjóns af völdum slysa.
4. Atvinnuleysisbætur.
5. Iðgjaldagreiðslur atvinnuveitenda í lífeyrissjóði vegna starfsmanna, svo og í styrktar- og sjúkrasjóði stéttarfélaga. Sá hluti af heildariðgjaldinu sem launþegi greiðir telst hins vegar með launum.

IV. KAFLI

Um gjalddaga launaskatts, greinargerðir, ákvörðun launaskatts o. fl.

13. gr.

Gjalddagar launaskatts eru sem hér greinir:

a) Vegna launa sem greidd eru fyrir mánuðina janúar og febrúar: 15. mars.
b) Vegna launa sem greidd eru fyrir mánuðina mars og apríl: 15. maí.
c) Vegna launa sem greidd eru fyrir mánuðina maí og júní: 15. júlí.
d) Vegna launa sem greidd eru fyrir mánuðina júlí og ágúst: 15. september.
e) Vegna launa sem greidd eru fyrir mánuðina september og október: 15. nóvember.
f) Vegna launa sem greidd eru fyrir mánuðina nóvember og desember: 15. janúar.

Þeim gjaldendum sem eigi greiða hærri laun að meðaltali til annarra á mánuði en 69 000 kr. á uppgjörstímabilinu er þó heimilt að skila greinargerð ásamt greiðslu á gjalddaga þess uppgjörstímabils þegar samanlögð greidd vinnulaun ná 690 000 kr. en eftir það á hverjum gjalddaga vegna þess árs. Ef greidd vinnulaun til annarra ná eigi 690 000 kr. á árinu er gjaldanda heimilt að skila greinargerð ásamt greiðslu einu sinni á ári eins og um uppgjör fyrir mánuðina nóvember og desember væri að ræða.

Eindagi er mánuði eftir gjalddaga. Beri eindaga upp á helgidag eða almennan frídag færist eindagi á næsta virkan dag á eftir.

14. gr.

Launaskatt skv. 13. gr. ber launagreiðanda, ótilkvöddum, að greiða til innheimtumanns ríkissjóðs, í Reykjavík tollstjóra. Greiðslunni skal fylgja greinargerð launagreiðanda um launagreiðslur hans á hinu gjaldskylda tímabili í því formi sem ríkisskattstjóri ákveður.

Ríkisskattstjóri lætur gera eyðublöð fyrir greinargerð um greiðslu launaskatts samkvæmt þessari grein. Skattstjórar skulu dreifa eyðublöðum þessum til gjaldenda sem greiða eiga launaskatt skv. 13. gr. svo tímanlega að þau séu komin í hendur þeirra fyrir gjalddaga. Auk þess skulu eyðublöðin jafnan vera fyrir hendi til afnota fyrir gjaldendur hjá innheimtumönnum ríkissjóðs.

Skattstjórar senda eyðublöðin til þeirra gjaldenda sem greiðsluskyldir voru á næstliðnu ári ellegar næstliðnu greiðslutímabili samkvæmt greinargerðum þeirra til innheimtumanna ríkissjóðs. Þeir sem greiðsluskyldir verða í fyrsta sinn, svo og þeir sem áður kunna að hafa vanrækt greiðsluskyldu, skulu sjálfir afla sér eyðublaðanna.

Eigi leysir það gjaldanda frá skilaskyldu á launaskatti þó að honum hafi eigi borist eyðublað frá skattstjóra.

Gjaldandi útfyllir eyðublaðið eins og form þess segir og skilar því til innheimtumanns í þríriti. Innheimtumenn skulu veita skýrslu viðtöku þótt eigi fylgi greiðsla.

15. gr.

Sé launaskattur greiddur eftir eindaga, sbr. 13. gr og 20. gr. skal greiða dráttarvexti til viðbótar því sem vangreitt er, talið frá og með gjalddaga. Dráttarvextir eru þeir sömu og hjá innlánsstofnunum, sbr. 13. gr. laga nr. 10/1961 og ákvörðun Seðlabanka Íslands á hverjum tíma.

16. gr.

Um rannsóknir skattstjóra á skilum launaskatts þeirra aðila sem um ræðir í þessum kafla, svo og ákvörðun launaskatts þeirra af eigin atvinnurekstri og launum sem ekki eru greidd í peningum, fer eftir ákvæðum í V. kafla reglugerðar þessarar.

17. gr.

Innheimtumenn ríkissjóðs, í Reykjavík tollstjóri, skulu mánaðarlega skila viðkomandi skattstjórum greinargerðum um launaskattsgreiðslur sem þeim hafa borist á síðastliðnum mánuði.

V. KAFLI

Um árleg launaskattsframtöl, álagningu, endurskoðun skattgreiðslna, kærur, innheimtur o. fl.

18. gr.

Allir sem skyldir eru til að greiða launaskatt samkvæmt reglugerð þessari skulu senda skattstjóra sérstaka greinargerð, launaframtal, í því formi sem ríkisskattstjóri ákveður innan þess frests sem settur er um skil launaskýrslna, sbr. 92. gr. laga nr. 75/1981.

Á launaframtalið skal launagreiðandi færa launagreiðslur næstliðins árs og aðrar upplýsingar og sundurliðanir sem ríkisskattstjóra þykir við þurfa til ákvörðunar launaskatts samkvæmt því er form eyðublaðsins segir til um.

19. gr.

Skattstjóri ákveður árlega launaskatt af launum fyrir liðið ár sem hér segir:

a) Launaskatt af launum þeirra sem hafa atvinnu við eigin atvinnurekstur eða sjálfstæða starfsemi. Stofn til launaskatts þessara aðila skal vera reiknað endurgjald sem þeim ber að telja sér, maka sínum og börnum til tekna skv. 2. mgr. 1. tl. A-liðar 7. gr., sbr. 59. gr. laga nr. 75/1981.
b) Launaskatt af launum sem ekki eru greidd í peningum, svo sem fæði, húsnæði, fatnaði, bifreiðaafnotum og sérhverjum öðrum hlunnindum.

20. gr.

Að lokinni ákvörðun launaskatts skv. 19. gr. skulu skattstjórar semja skrá um alla þá sem greiða eiga launaskatt samkvæmt þeirri grein og senda tilkynningu þar um til gjaldanda og innheimtumanns.

Gjalddagi launaskatts sem skattstjóri ákvarðar skv. 19. gr. er 15. dagur næsta mánaðar eftir dagsetningu tilkynningar til gjaldanda og eindagi mánuði síðar.

21. gr.

Komi í ljós að aðili, sem greitt hefur laun sem greiða skal launaskatt af samkvæmt reglugerð þessari, hafi vanrækt greiðslu skattsins að hluta eða öllu leyti eða ekki skilað greinargerð skv. 14. gr. eða 18. gr. skal skattstjóri ákvarða launaskatt fyrir hvert einstakt uppgjörstímabil.

22. gr.

Skattstjórar skulu kanna skattskil þeirra sem greiða áttu launaskatt skv. 13. gr., m. a. með samanburði greinargerða, sem þeim hafa borist frá innheimtumönnum, við launaframtöl, launamiða, skattframtöl og önnur gögn sem fyrir hendi eru. Þeir skulu síðan leiðrétta það sem áfátt kann að reynast og ákvarða vangreiddan launaskatt og senda tilkynningu þar um til gjaldanda og innheimtumanns.

23. gr.

Séu skýrslur gjaldenda ófullnægjandi, í heild eða einstökum atriðum, tortryggilegar eða sýnilega gerðar til málamynda, ellegar ekki er talið fram, skal beita ákvæðum laga um tekjuskatt og eignarskatt eftir því sem við á um slík tilvik. Ákvæði þeirra laga skulu og gilda, eftir því sem við á, um álagningu, rannsóknir, kærur út af skattákvörðun, kærufresti, úrskurði, áfrýjun úrskurða og annað þar að lútandi. Sömu reglur skulu gilda, eftir því sem við á, ef gjaldanda sem lagt skyldi á hefur verið sleppt af skrá eða honum ekki gert að greiða launaskatt af öllum gjaldstofninum.

24. gr.

Innheimtu launaskatts skv. reglugerð þessari og dráttarvexti annast innheimtumenn ríkissjóðs, í Reykjavík tollstjóri. Ákvæði 114. gr. laga nr. 75/1981 um ábyrgð á skattgreiðslum og lögtaksrétt skulu gilda um innheimtu launaskatts og dráttarvaxta.

25. gr.

Reki aðili fjölþættan atvinnurekstur eða starfsemi, sem ýmist er launaskattsskyld eða er undanþegin launaskatti, sbr. 2. gr. og 11. gr. , skal hann aðgreina launagreiðslur í bókhaldi sínu þannig að séð verði hvað af þeim tilheyri hverjum þætti.

Af launaskattsskyldum greiðslum fyrir yfirstjórn og af öðrum slíkum greiðslum, sem ekki eru beint tengdar ákveðnum þáttum starfseminnar, skal ávallt greiða 3½%, sbr. 2. gr. Þó skal ekki greiða launaskatt, sbr 11. gr., af því hlutfalli umræddra greiðslna sem er á milli heildargreiðslna og greiðslna skv. 11. gr. áður en umræddar greiðslur eru meðtaldar.

Ef slík aðgreining er ekki fyrir hendi í bókhaldi eða ef hún er í verulegum atriðum röng eða ófullnægjandi skal skattstjóri áætla skiptinguna.

26. gr.

Launaskattur telst rekstrarkostnaður skv. 1. tl. 31. gr. laga nr. 75/1981 að því leyti sem hann er ákvarðaður af launum sem teljast rekstrarkostnaður samkvæmt sömu grein.

27. gr.

Reglugerð þessi er sett samkvæmt 12. gr. laga nr. 14/1965, sbr. II. kafla laga nr. 5/1982 og III. kafla laga nr. 3/1986 og öðlast þegar gildi. Jafnframt er úr gildi numin reglugerð nr. 145/1982 með síðari breytingum, sbr. þó ákvæði til bráðabirgða.

Ákvæði til bráðabirgða

Þrátt fyrir ákvæði 27. gr. skulu laun fyrir störf við fiskverkun og í iðnaði, sbr. 1. tl. 11. gr. reglugerðar þessarar, vera undanþegin launaskatti frá og með 1. mars 1986.

Þrátt fyrir ákvæði 13. gr. reglugerðarinnar skal greiða launaskatt vegna launaskattsskyldra launa fyrir mánuðina janúar og febrúar 1986 í samræmi við A-lið 1. mgr. 14. gr. reglugerðar nr. 145/1982.

Fjármálaráðuneytið, 11. mars 1986.

Þorsteinn Pálsson.

Höskuldur Jónsson.

28. febrúar 1986 Nr. 152

GJALDSKRÁ

vegna hundahalds í Kópavogi fyrir árið 1986.

1. gr.

Gjald vegna 2. gr. samþykktar um hundahald frá 15. mars. 1983, sbr. s-staflið, verður kr. 1 800,00.

Gjald vegna ákvæða til bráðabirgða í ofangreindri samþykkt, sbr. d-staflið, verði kr. 4 500,00.

2. gr.

Ofangreind samþykkt bæjarstjórnar Kópavogs staðfestist hér með samkv. 22. gr. laga nr. 109/1984, um hollustuhætti og heilbrigðiseftirlit.

Heilbrigðis- og tryggingamálaráðuneytið, 28. febrúar 1986.

F. h. r.

Ingimar Sigurðsson.

Soffía P. Magnúsdóttir.

REGLUGERÐ

um dráttarvélar og hlífabúnað við aflflutning frá þeim.

I. KAFLI

Markmið.

1. gr.

1.1 Með reglugerð þessari um búnað dráttarvéla og hlífabúnað við aflflutning frá þeim er leitast við að tryggja öryggi og heilsu manna við notkun og meðferð dráttarvéla og tækja tengdra þeim.

1.2 Í reglugerð þessari er kveðið á um skyldur atvinnurekenda, starfsmanna og þeirra er nota, selja, afhenda, setja upp eða gera við vélar og tækjabúnað.

II. KAFLI

Skilgreining.

2. gr.

2.1 Dráttarvél er vélknúið ökutæki á minnst tveimur ásum og aðallega er ætlað til eftirtalinna verkefna:

Að draga tengivagna, að bera, draga, ýta eða knýja tæki og vélar, eða flytja afl til tækja þegar svo ber undir.

III. KAFLI

Skyldur sölu- og afhendingaraðila.

3. gr.

3.1 Sá sem selur, afhendir eða sýnir dráttarvélar, vélarhluta eða fylgihluti, sem falla undir reglugerð þessa, skal tryggja að það sem hér um ræðir sé, þegar það er sýnt eða afhent til notkunar, útbúið með tilskildum hlífðar- og öryggisbúnaði og notkun þess leiði ekki af sér slysa- og sjúkdómshættu.

3.2 Nauðsynlegar og auðskildar leiðbeiningar á íslensku um meðferð, viðhald, flutning, samsetningu og frágang skulu fylgja þegar viðkomandi hlutir eru afhentir.

3.3 Sé einhver sá búnaður, sem talinn er í 1. mgr. þessarar greinar og tilbúinn er til notkunar, afhentur áfram, endurseldur, lánaður eða leigður, gilda þær reglur sem að ofan greinir.

3.4 Þegar mælt er svo fyrir í reglugerð þessari eða Vinnueftirlit ríkisins krefst þess skal innflytjandi eða framleiðandi láta gera rannsóknir og prófanir sem nauðsynlegar eru til þess að ganga úr skugga um að viðkomandi búnaður standist þær kröfur sem gerðar eru varðandi aðbúnað, hollustuhætti og öryggi.

3.5 Dráttarvél, öryggisgrind, öryggishús eða aflflutningsbúnaður sem afhentur eða sýndur er hér á landi, skal vera greinilega og varanlega merktur framleiðanda og sé um innflutta dráttarvél eða búnað að ræða, skulu þau tæki einnig merkt nafni og heimilisfangi innflytjanda eða merkt á annan þann hátt að auðvelt sé að komast að raun um hver sé framleiðandi og þegar við á hver sé innflytjandinn.

3.6 Sölu- og afhendingaraðili skal jafnan hafa á boðstólum nauðsynlega varahluti til viðhalds öryggisbúnaði dráttarvéla og aflflutningsbúnaðar sem reglugerð þessi tekur til.

IV. KAFLI

Skyldur þeirra sem annast samsetningu og viðhald dráttarvéla.

4. gr.

4.1 Sá sem tekur að sér að setja saman, breyta eða gera við dráttarvél skal fara eftir ákvæðum þessarar reglugerðar.

4.2 Taki viðgerð aðeins til eins eða nokkurra hluta dráttarvélar, skal sá sem verkið vinnur fara eftir ákvæðum reglugerðar þessarar um hvern einstakan hlut vélarinnar.

4.3 Verði sá sem setur saman, breytir eða gerir við dráttarvél var við einhverja ágalla eða vanbúnað sem áhrif kynnu að hafa á aðbúnað, heilsu eða öryggi manna, skal hann umsvifalaust gera eiganda eða þeim sem notar vélina viðvart.

5. gr.

5.1 Ef fjarlægja þarf öryggishlífar eða annað tilsvarandi vegna viðgerðar, skal sá sem verkið vinnur umsvifalaust setja öryggisbúnað á sinn stað aftur eða gera aðrar ráðstafanir, sem jafngildar eru, að verki loknu.

V. KAFLI

Skyldur eigenda eða umráðamanna dráttarvéla.

6. gr.

6.1 Eiganda eða umráðamanni dráttarvéla er skylt að sjá svo um að vinnu sé þannig hagað og hún framkvæmd á þann hátt að þeir sem starfa við dráttarvélar séu varðir gegn slysum og sjúkdómum eins vel og kostur er. Hann skal einnig taka tillit til aldurs þeirra, færni og getu til þess að vinna við dráttarvélar á réttan og öruggan hátt.

6.2 Eigandi eða umráðamaður skal gera hverjum þeim, er hann hyggst fela stjórn dráttarvélar eða vinnu við hana, ljósa grein fyrir slysa- og sjúkdómshættu sem kann að vera bundin við starfið. Hann skal þar að auki sjá um að starfsmaður fái þjálfun í að vinna störf sín á þann hátt að ekki stafi hætta af.

6.3 Eiganda eða umráðamanni dráttarvéla er skylt að sjá svo um að dráttarvél sé í löglegu ástandi og þannig haldið við að notkun hennar leiði ekki af sér óþarfa hættur eða óþægindi.

VI. KAFLI

Skyldur þeirra sem vinna við dráttarvélar.

7. gr.

7.1 Þeir sem vinna á dráttarvélum eða við þær skulu sýna varkárni og stuðla á allan hátt að sem öruggustum vinnubrögðum.

7.2 Þeim er skylt að fara að fyrirmælum Vinnueftirlitsins og eiganda eða umráðamanns dráttarvélar um notkun hlífabúnaðar.

8. gr.

8.1 Enginn má stjórna dráttarvél á alfaravegum nema hann hafi fengið skírteini til bifreiðaaksturs eða sérstakt skírteini til aksturs dráttarvéla. Ekki þarf ökuskírteini til að aka dráttarvél við landbúnaðarstörf utan alfaravega.

8.2 Ákvæði þetta gildir þó aðeins um almenn landbúnaðarstörf. Séu dráttarvélar með tækjabúnaði lánaðar eða leigðar til vinnu, gildir reglugerð um réttindi til að stjórna vinnuvélum (nr. 198/1983), eftir því sem við á.

VII. KAFLI
Aðbúnaður ökumanns.

9. gr.

9.1 Auðvelt skal að komast upp í dráttarvélina. Til að auðvelda umgang eiga að vera þrep og handföng þar sem með þarf.

9.2 Hæð frá jörðu og upp í dráttarvélina eða upp í neðsta þrep skal ekki vera meiri en 55 cm. Þrep skulu vera þannig gerð að ekki myndist á þeim hálka þótt á þau setjist mold eða snjór.

9.3 Fjarlægð á milli tveggja þrepa eða milli þreps og gólfs á ekki að vera meiri en 30 cm.

10. gr.

10.1 Stjórnrými dráttarvélar skal vera nægilega rúmgott og þannig búið að stjórn vélarinnar og tækja, sem tengd eru henni, sé örugg og auðveld án þess að vinnustaða sé óþægileg eða valdi óþarfa álagi á ökumann.

10.2 Gólf í húsi ökumanns skal vera með stömu yfirborði og auðvelt að þrífa.

11. gr.

11.1 Vökvaþrýstilagnir skulu vera úr viðurkenndum efnum og svo frá þeim gengið að þær séu varðar fyrir óeðlilegu sliti eða skemmdum.

11.2 Vökvaþrýstilagnir og tengingar þeirra skulu vera þannig búnar að engin hætta sé á að olía geti sprautast á stjórnanda og valdið skaða.

12. gr.

12.1 Sæti stjórnanda skal

a) vera traust, rúmgott, þægilegt og gefa stjórnanda möguleika á breytilegum stellingum,

b) hafa bakpúða sem styður að mjóhryggnum, þegar ökumaður situr beinn; bakpúðinn skal vera traustur og þægilegur, einnig þegar ökumaður hallar sér aftur í sætinu,

c) hafa áklæði sem ekki hindrar útgufun frá líkamanum,

d) vera með fjaðrabúnaði og höggdeyfingu, auðvelt skal að stilla fjöðrun miðað við þunga ökumanns,

e) vera stillanlegt fram og aftur og í mismunandi hæð á auðveldan hátt án verkfæra.

13. gr.

13.1 Dráttarvélar og stjórnhús þeirra skulu vera svo hönnuð að hávaði valdi sem minnstum óþægindum fyrir stjórnanda.

13.2 Vélar og tæki sem tengd eru dráttarvél skal hljóðeinangra eftir því sem kostur er. Að öðru leyti skal fara eftir ákvæðum sem Vinnueftirlit ríkisins setur á hverjum tíma.

VIII. KAFLI
Farþegar.

14. gr.

14.1 Ekki er heimilt að flytja farþega á dráttarvél nema fyrir þá séu þar til gerð sæti og örugg handfesta.

14.2 Á dráttarvél, sem ekki er með húsi, má því aðeins koma fyrir farþegasæti að hjólhlífar séu innan við afturhjól og nái út yfir þau við venjulega sporvídd.

14.3 Farþegasæti skal vera yfir afturási eða aftan við hann. Farþegasæti má ekki vera utan öryggishúss eða öryggisgrindar. Farþegasæti má ekki vera þannig fyrir komið að

farþeginn hindri stjórnanda dráttarvélarinnar við stjórn hennar á nokkurn hátt. Í farþegasæti á að vera mjúkur púði. Farþegasæti og staðsetning þeirra skulu vera viðurkennd af Vinnueftirliti ríkisins.

IX. KAFLI
Stjórntæki.

15. gr.

15.1 Stjórntæki skulu vera traust og þannig úr garði gerð að auðvelt sé að beita þeim úr sæti ökumanns, jafnframt skal leitast við að koma í veg fyrir að þeim verði beitt af vangá.

15.2 Handföng skulu vera þannig löguð og staðsett að auðvelt sé að ná til þeirra og vinna með þeim.

15.3 Fótstig skulu vera þar sem auðvelt er að stíga á þau með nægjanlegu afli og ekki er hætta á að hreyfing þeirra torveldist af mold, óhreinindum eða aðskotahlutum sem safnast kynnu undir þau.

15.4 Tengslis- og hemlafótstig skulu vera nægilega breið, yfirborð þeirra á að vera hrjúft og þau þannig búin að ekki sé hætta á að fótur renni af þeim.

15.5 Ef hætta er á að stjórntækjum verði ranglega beitt, skal vera á þeim eða við þau greinileg og auðskilin merking með táknum eða texta er gefur til kynna hvernig þau verka í hverri stöðu.

16. gr.

16.1 Stjórntæki fyrir aflúttak með breytilegum snúningshraða skal vera útbúið á þann veg að ekki sé hætta á að snúningshraða verði breytt af vangá.

17. gr.

17.1 Stýrisbúnaðurinn skal þannig gerður að auðvelt sé að stýra dráttarvélinni og ekki sé hætt við höggum upp í stýrishjólið.

18. gr.

18.1 Dráttarvél skal búin góðum hemlum sem vinna jafnt á a. m. k. bæði afturhjól.

18.2 Dráttarvél skal hafa sérstakan stöðuhemil eða búnað sem gerir kleift að læsa fóthemlum með öruggum læsingabúnaði svo að þeir verki sem stöðuhemlar.

18.3 Sé dráttarvél búin aðskildum fótstigum fyrir hemla á hvoru hjóli á sama ási, skal vera hægt að tengja fótstigin saman ef ekki er sérstakt fótstig fyrir hemla á bæði hjólin.

18.4 Hemlar skulu vera auðstillanlegir.

X. KAFLI
Búnaður dráttarvéla.

19. gr.

19.1 Áfyllingsstútur fyrir eldsneyti skal vera fyrir utan stjórnhús dráttarvélarinnar.

20. gr.

20.1 Hjólhlífar skulu ná það langt fram að engin hætta sé á að fætur ökumanns snerti hjólin í akstri.

20.2 Hjólhlífar skulu vera innan við afturhjól og ná yfir þau við venjulega sporvídd. Þær skulu vera það háar að nægilegt rými sé fyrir keðjur eða spyrnur.

20.3 Sá sem selur eða afhendir dráttarvél skal geta útvegað hjólhlífar á framhjól, óski kaupandi þess eða sé þess krafist af Vinnueftirliti ríkisins.

21. gr.

21.1 Ekki skal vera hægt að ræsa hreyfil dráttarvélar nema aflrás til drifhjóla hennar sé rofin.

21.2 Ádrepari hreyfilsins skal vera greinilega merktur.

22. gr.

22.1 Hlíf skal vera um kæliviftu til að hindra snertingu við hana. Einnig skulu vera hlífar um reimar og reimhjól.

23. gr.

23.1 Dráttarvél skal vera með hljóðdeyfi.

23.2 Útblástur hreyfilsins um hljóðdeyfi eða neistagildru skal liggja upp á við. Útblástursopið skal að minnsta kosti vera í sömu hæð og efsta brún öryggishúss eða öryggisgrindar. Öll samskeyti útblásturskerfisins skulu vera þétt.

23.3 Sé dráttarvél búin neistagildru skal hún vera af viðurkenndri gerð.

24. gr.

24.1 Dráttarvél skal hafa a. m. k. tvö ljósker er lýsa fram fyrir hana allt að 30 metra.

24.2 Aftan á vélinni skulu vera a. m. k. tvö rauð glitmerki, ekki fjær ystu brúnum en 60 cm, jafnlangt frá hvorri hlið.

24.3 Einnig skal dráttarvélin búin stillanlegu vinnuljósi.

25. gr.

25.1 Dráttarvél skal vera með flautu.

26. gr.

26.1 Stillanlegir baksýnisspeglar skulu vera á hvorri hlið dráttarvélar.

27. gr.

27.1 Mismunadrifslásinn skal vera þannig gerður og merktur að frátenging hans sé örugg og ekki sé hætt við að hann verði tengdur í ógáti.

28. gr.

28.1 Ganga skal frá þrítengibúnaði á þann hátt að sem minnst hætta sé á að líkamshlutar klemmist á milli dráttarvélar og yfirtengis, dráttarstanga eða lyftuarma.

28.2 Lyftuörmum skal unnt að læsa í lyftri stöðu, annað hvort með vökvaafli eða öðrum búnaði.

28.3 Sé vökvakerfið tvívirkt, þ. e. að bæði sé hægt að lyfta örmunum og þrýsta þeim niður, skal það greinilega merkt.

29. gr.

29.1 Á dráttarvél skal vera traustur tengibúnaður og skal honum þannig fyrir komið að notkun hans valdi ekki hættu á að dráttarvélin velti til hliðar, eða aftur yfir sig.

29.2 Efni tengibúnaðar skal prófað eftir alþjóðlegum staðli.

29.3 Sé dráttarvél búin dráttarkrók skal hann vera með læsingu svo að enginn hætta sé á að dráttaraugað losni úr honum í akstri.

29.4 Framan á dráttarvél, fyrir miðju, skal vera unnt að koma fyrir festibúnaði fyrir keðju eða vír svo hægt sé að draga hana.

30. gr.

30.1 Dráttarvél skal þannig búin að unnt sé að setja þyngdarklossa framan á hana.

30.2 Við notkun tækja, sem tengd eru framan á dráttarvél, skal vera mögulegt að þyngja hana að aftan.

XI. KAFLI
Drifbúnaður.

31. gr.

31.1 Aflúttak dráttarvélar skal hafa hlífar hvort heldur það er framan á vélinni, til hliðar eða aftan á henni. Hlífar aflúttaks ásamt hlífum drifskafts, sem tengt er vinnuvél eða vagni, skulu við allar aðstæður hylja vel aflúttak og tengingu. Á hlíf aflúttaks skal vera festing fyrir hlíf drifskaftsins sem hindrar að hún snúist með ásnum. Hlífar skulu þannig gerðar að tenging drifskafts sé auðveld.

31.2 Sérstök hlíf (hólkur) skal vera um aflúttakið þegar það er ekki í notkun.

32. gr.

32.1 Reimdrif skulu varin með traustum hlífum.

32.2 Ef reimdrif er þar sem stíga þarf yfir það, þá skulu hlífarnar þola 1200 N (120 kp) stöðugt álag.

XII. KAFLI
Öryggishús, öryggisgrind.

33. gr.

33.1 Dráttarvélar, sem vega 500 kg eða meira, skulu vera með öryggishúsi eða öryggisgrind af viðurkenndri gerð til varnar stjórnanda velti dráttarvélin til hliðar eða aftur yfir sig.

33.2 Séu dráttarvélar léttari en 500 kg, getur Vinnueftirlit ríkisins krafist að á þeim sé öryggisgrind eða veltibogi.

34. gr.

34.1 Vinnueftirlit ríkisins viðurkennir öryggishús og öryggisgrindur á dráttarvélum að undangenginni prófun.

34.2 Öryggisgrindur og öryggishús skulu vera prófuð eftir alþjóðlegum stöðlum sem Vinnueftirlit ríkisins getur vikið frá í undantekningartilvikum.

34.3 Í öryggishúsum og öryggisgrindum skal vera áletrunin:
„Viðurkennt af Vinnueftirliti ríkisins".

34.4 Umsókn um viðurkenningu skal senda til Vinnueftirlits ríkisins með eftirfarandi upplýsingum:
a) Nafn umsækjanda og heimilisfang.
b) Heiti og gerð dráttarvélar.
c) Nafn og heimilisfang framleiðanda öryggishúss eða öryggisgrindar.
d) Upplýsingar um eiginleika burðarhluta með tilvísun í staðla.
e) Málsett teikning af öryggishúsi eða öryggisgrind.
f) Málsett teikning af festingum við dráttarvél.
g) Skýrsla um prófun eftir gildandi reglum.

34.5 Kostnað vegna prófunar greiðir sá sem óskar eftir henni, t. d. hönnuður, framleiðandi eða seljandi.

34.6 Vinnueftirlit ríkisins getur tekið gildar prófanir frá viðurkenndum erlendum prófunarstofnunum.

35. gr.

35.1 Rými fyrir stjórnanda skal vera nægjanlegt. Í olnbogahæð skal rými vera minnst 45 cm til hvorrar hliðar mælt frá miðpunkti stýrishjóls.

35.2 Hæð frá lestuðu sæti (75 kg) að lægsta hluta þaks skal vera minnst 100 cm og er þá miðað við að sætið sé í efstu stöðu og stillt á stífustu fjöðrun.

35.3 Minnsta fjarlægð frá hringferli stýrishjóls að föstum hlut skal vera 8 cm.

35.4 Lárétt fjarlægð milli sætisbaks í öftustu stöðu og fasts hlutar húss eða grindar skal vera minnst 15 cm.

36. gr.

36.1 Öryggisgrindur skulu vera með þaki.

37. gr.

37.1 Öryggishús og öryggisgrindur skal smíða þannig eða klæða að ekki sé hætta á að útstæðir hlutir svo sem stífur, horn eða brúnir geti valdið meiðslum.

38. gr.

38.1 Auðvelt skal vera að breyta öryggisgrindum í hús með því að klæða þær.

39. gr.

39.1 Öryggishús og öryggisgrindur skulu vera svo úr garði gerðar að þau hindri ekki tengingar hinna ýmsu tækja sem algengt er að tengja við dráttarvélar.

40. gr.

40.1 A. m. k. þrjár útkomuleiðir (op) skulu vera á öryggishúsum svo að auðvelt sé að komast út velti dráttarvélin til hliðar eða aftur yfir sig. Útgönguleiðir skal vera auðvelt að opna innan frá.

40.2 Öryggishús dráttarvéla, sem ekið er á ísilögðum vötnum, skulu búin opnanlegu þaki.

40.3 Ef sérstök tæknileg vandkvæði eru á að komast út um þak getur Vinnueftirlit ríkisins veitt undanþágu frá þessu ákvæði sé auðvelt að opna fram- eða afturglugga.

41. gr.

41.1 Öryggishús skulu vera með gluggum sem veita góða útsýn. Rúður skulu vera úr öryggisgleri eða öðru viðurkenndu efni sem ekki brotnar í skarpa hluta.

41.2 Öryggishús og öryggisgrindur með framrúðu skulu hafa vélknúna rúðuþurrku.

42. gr.

42.1 Öryggishús skulu vera þannig búin að stjórnandi sé varinn gegn dragsúgi eftir því sem kostur er en jafnframt skal vera nægjanleg loftræsting í húsinu.

42.2 Ef hitakerfi er í öryggishúsi skal hitablástur vera á framrúðu.

42.3 Gengið skal svo frá hitakerfi í húsinu að ekki geti borist inn í það útblástursloft frá hreyfli þótt leki komi frá útblásturskerfi.

43. gr.

43.1 Öryggishús og öryggisgrindur skulu vera auðkenndar með áletrun um gerð og verksmiðjunúmer.

43.2 Í öryggishúsum og öryggisgrindum skulu vera skilti á áberandi stað með varanlegri áletrun þar sem stendur:

AÐVÖRUN

HALDIÐ FAST Í STÝRIÐ EF VÉLIN VELTUR. STÖKKVIÐ EKKI ÚT.

43.3 Ekki er heimilt að framkvæma breytingar á viðurkenndum öryggishúsum eða öryggisgrindum nema með samþykki Vinnueftirlits ríkisins.

44. gr.

44.1 Verði öryggishús eða öryggisgrind fyrir áverka, sem áhrif hefur á styrkleika, er notkun dráttarvélarinnar óheimil þar til viðgerð hefur farið fram.

45. gr.

45.1 Hafi öryggishús eða öryggisgrind aflagast verulega, t. d. við veltu eða af öðrum orsökum, skal fulltrúi Vinnueftirlits ríkisins meta hvort viðgerð sé heimil.

45.2 Viðgerðir á burðarhlutum í öryggishúsum og öryggisgrindum mega þeir einir framkvæma sem Vinnueftirlit ríkisins viðurkennir.

45.3 Sé skipt um bita eða stoðir í öryggishúsi eða öryggisgrind, skulu nýju hlutarnir vera úr samskonar efni og þeir sem fyrir voru. Viðgerð skal framkvæmd með suðuaðferð sem hæfir efninu.

XIII. KAFLI

Hlífabúnaður við aflflutning.

46. gr.

46.1 Vél eða tæki, sem knúin eru með aflflutningi frá vélknúnu ökutæki, skulu hafa fastar hlífar sem lykja um aflinntakið. Drifsköft skulu vera með hlífum sem umlykja þau (hólkhlíf).

46.2 Hlífin skal vera sterk og með þannig legum á ásunum að hún geti ekki hreyfst í lengdarlínu. Gerð leganna skal vera í samræmi við þá notkun sem ásinn er gerður fyrir. Hlífin skal vera úr þannig efni að það haldi styrkleika sínum við allt að −35°C.

46.3 Hlífar aflúttaksins skulu þola 1200 N (120 kp) stöðugt álag án verulegra formbreytinga.

46.4 Hlífin skal jafnframt vera þannig gerð að hún, ásamt hlífum um aflúttak á drifvél og aflinntak véla eða tækja, umlyki hjöruliði og vartengsli við allar þær aðstæður sem fyrir geta komið við notkun.

46.5 Unnt skal að festa hlífina þannig að enginn hluti hennar geti snúist með ásnum. Þessar festingar geta t. d. verið keðjur sem festar eru í hlífar um aflúttak og aflinntak. Stagkeðjurnar skulu ekki vera lengri en nauðsyn krefur.

46.6 Hlífarnar skulu vera af þeirri gerð sem Vinnueftirlit ríkisins viðurkennir.

XIV. KAFLI

Akstur dráttarvéla á alfaraleið.

47. gr.

47.1 Um akstur dráttarvélar á alfaraleið, ásamt þeim tækjum sem henni eru tengd, gilda ákvæði umferðarlaga og reglugerðar um gerð og búnað ökutækja.

XV. KAFLI

Undanþágur.

48. gr.

48.1 Stjórn Vinnueftirlits ríkisins í landbúnaði getur sett reglur um undanþágur frá einstökum ákvæðum reglugerðar þessarar, þegar um er að ræða dráttarvélar sem eingöngu eru ætlaðar til sérstakra takmarkaðra nota.
Viðkomandi dráttarvélar skulu auðkenndar sérstaklega.

48.2 Þurfi að nota dráttarvélar til vinnu innanhúss, þar sem rými leyfir ekki notkun öryggishúss eða öryggisgrindar, er heimilt að nota þær án þessa búnaðar.
Þegar dráttarvélar eru notaðar við þessar aðstæður, skal eigandi eða umráðamaður dráttarvélar sjá svo um að ekki stafi hætta af við slíka vinnu. Skal hann brýna fyrir starfsmönnum að viðhafa sérstaka aðgát við áburgreindar aðstæður og sjá svo um að öryggishús eða öryggisgrind sé sett strax á dráttarvélina að störfum loknum.

XVI. KAFLI
Áfrýjun úrskurða.

49. gr.

49.1 Ákvörðunum forstjóra Vinnueftirlits ríkisins og annarra starfsmanna stofnunarinnar má skjóta til stjórnar Vinnueftirlits ríkisins í landbúnaði innan fjögurra vikna frá því viðkomandi aðila hefur verið tilkynnt ákvörðunin. Stjórnin skal fella úrskurð um málið svo fljótt sem verða má.

49.2 Úrskurði stjórnarinnar má skjóta til ráðherra innan fjögurra vikna frá því ákvörðun stjórnarinnar var tilkynnt viðkomandi, sbr. þó 2. mgr. 87. gr. laga nr. 46/1980 um aðbúnað, hollustuhætti og öryggi á vinnustöðum.

XVII. KAFLI
Viðurlög.

50. gr.

50.1 Brot gegn reglugerð þessari varða sektum nema þyngri hegning liggi við lögum samkvæmt. Með mál út af brotum á reglugerð þessari skal farið að hætti opinberra mála.

Ákvæði til bráðabirgða.

1. Dráttarvélar seldar eða afhentar á tímabilinu 1. janúar 1966 til 31. desember 1986 skulu frá 1. janúar 1988 búnar öryggishúsum eða öryggisgrindum skv. greinum 35 til og með grein 38 og gr. 43.1.
2. Dráttarvélar sem seldar eða afhentar voru fyrir 1. janúar 1966, skulu frá og með 1. janúar 1988 búnar öryggisgrind eða veltiboga sem Vinnueftirlit ríkisis viðurkennir, sjá þó gr. 48.1.
3. Dráttarvélar sem seldar eða afhentar eru fyrir 1. janúar 1987, geta fengið tímabundna undanþágu frá reglum þessum. Undanþágur má þó ekki veita frá eftirtöldum greinum: 14. gr., 18. gr., 32. gr., 45. gr. og 46. gr.
4. Um dráttarvélar, sem getið er í 1. og 2. lið, skal á aðlögunartímum, eða þar til þær fullnægja skilyrðum skv. áðurgreindum liðum bráðabirgðaákvæðanna, gildir eftirfarandi:
   a) Óheimilt er að fela unglingum innan 16 ára stjórn þeirra véla.
   b) Notkun þeirra dráttarvéla er eingöngu heimil við störf utan alfaravega.

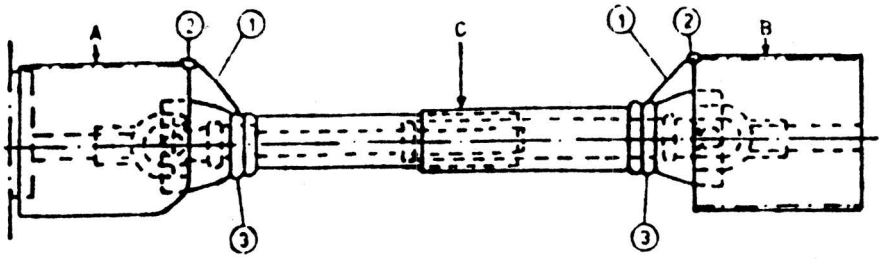

Mynd 1. Aflflutningsás með hlífum.

1. Keðja eða vír til festingar.
2. Heppilegur festibúnaður.
3. Legur.

A. Hlíf yfir aflúttaki.
B. Hlíf yfir aflinntaki.
C. Hólkhlíf um aflflutningsás.

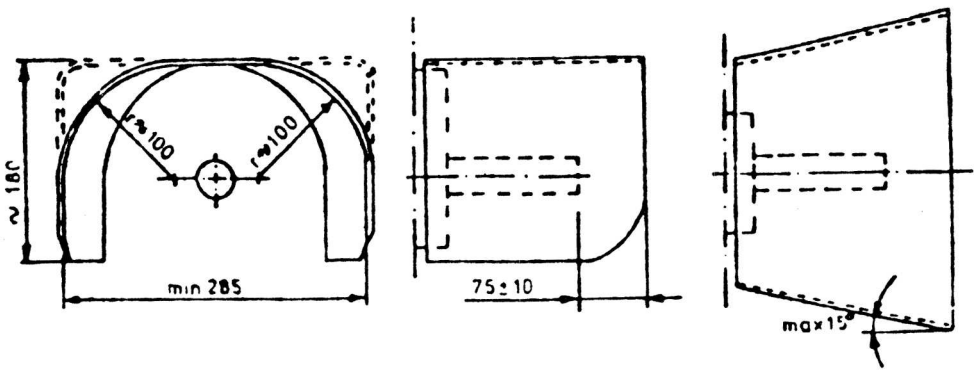

Aflúttak.

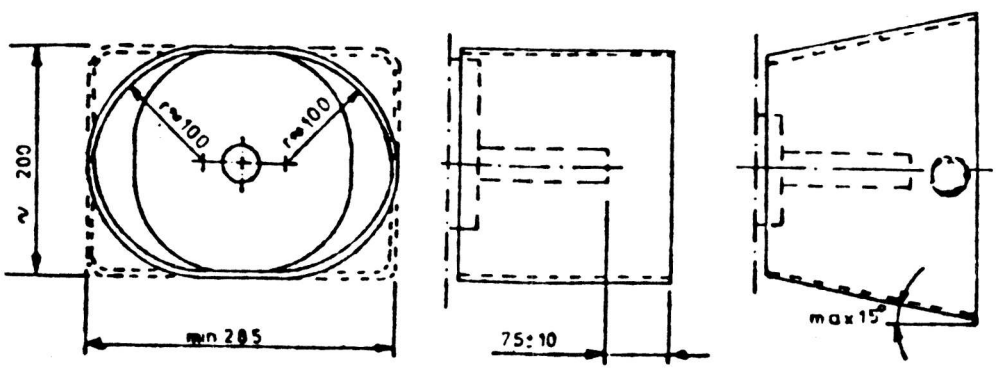

Aflinntak.

Mynd 2. Hlífar um aflúttak og aflinntak. Hlífarnar skulu þola 1200 N (120 kp) álag án þess að breyta lögun.

Reglugerð þessi sem sett er samkvæmt lögum nr. 46/1980 um aðbúnað, hollustuhætti og öryggi á vinnustöðum sbr. 29. gr., 47. gr., 49. gr. og 6. mgr. 73. gr. öðlast gildi 1. janúar 1987.

Félagsmálaráðuneytið, 10. mars 1986.

Alexander Stefánsson.

Hallgrímur Dalberg.

Nr. 154 28. febrúar 1986

GJALDSKRÁ

vegna hundahalds í Reykjavík fyrir tímabilið 1. mars 1986 til jafnlengdar næsta ár.

1. gr.

Leyfisgjald vegna undanþágu til hundahalds sbr. c-staflið 2. gr. samþykktar um hundahald í lögsagnarumdæmi Reykjavíkur nr. 386/1984, skal vera óbreytt frá fyrra gjaldtímabili, þ. e. a. s. fyrir hvern mánuð eða brot úr mánuði kr. 400,00. Gjaldið greiðist fyrirfram og óskipt fyrir allt tímabilið fyrir eindaga sem er 1. apríl 1986.

2. gr.

Ofangreind gjaldskrá borgarráðs Reykjavíkur staðfestist hér með samkv. 22. gr. laga nr. 109/1984, um hollustuhætti og heilbrigðiseftirlit.

Heilbrigðis- og tryggingamálaráðuneytið, 28. febrúar 1986.

F. h. r.
Páll Sigurðsson.

Ingimar Sigurðsson.

REGLUGERÐ

um gatnagerðargjöld í Borgarnesi.

I. KAFLI.

Gatnagerðargjöld.

Gatnagerðargjald er gjald vegna þátttöku lóðarhafa í kostnaði við að undirbyggja götu með tilheyrandi lögnum, leggja á hana bundið slitlag og ganga frá gangstétt.

1. gr.

Af öllum nýbyggingum svo og stækkunum eldri húsa í Borgarneshreppi skal greiða gatnagerðargjald til sveitarsjóðs samkvæmt reglugerð þessari.

Af rúmmetraaukningu vegna endurbyggingar þaka, án aukningar á nýtanlegu húsrými, skal ekki greiða gatnagerðargjald.

2. gr.

Af hverjum rúmmetra húss greiðist ákveðinn hundraðshluti byggingarkostnaðar á rúmmetra eins og hann er hverju sinni á vísitöluhúsi samkvæmt útreikningi Hagstofu Íslands, svo sem hér segir:

Einbýlishús með eða án tvíbýlisaðstöðu	6.0%
Raðhús og tvíbýlishús, einnar hæðar	4.5%
Raðhús og tvíbýlishús, tveggja hæða	4.0%
Fjölbýlishús með allt að fimm íbúðum	3.5%
Fjölbýlishús með sex íbúðum eða fleirum	2.5%
Verslunar- og skrifstofubyggingar	6.0%
Iðnaðarhús, vörugeymslur og annað atvinnuhúsnæði	3.5%
Opinberar byggingar	6.0%
Bifreiðageymslur, sérbyggðar	6.0%
Aðrar byggingar	2.0%

Rúmmál húss skal reikna frá neðstu grunnplötu. Næsta nýtanleg hæð undir þaki skal að rúmmáli teljast flatarmál hennar margfaldað með 3.30 m (þetta á þó ekki við um portbyggð íbúðarris). Bílgeymslur skal telja með við útreikning á rúmmáli húsa. Af gluggalausu kjallararými íbúðarhúsa, sem myndast þegar hagkvæmara er að grafa út grunn en fylla hann upp, skal greiða 25% af venjulegu rúmmetragjaldi. Af iðnaðarhúsnæði með meiri lofthæð en 4 metra skal greiða 50% af rúmmetragjaldi af því húsrými sem er ofan þeirrar lofthæðar.

Jafnframt ofangreindu gjaldi og sem hluti þess skal lóðarhafi greiða kr. 30,00 af hverjum fermetra lóðar miðað við byggingarvísitölu 229 stig.

3. gr.

Ef lóðarhafi rífur gamalt hús eða flytur af lóð og byggir stærra hús á sömu lóð, skal gjald samkvæmt 2. gr. aðeins reiknast af þeim rúmmetrum nýja hússins sem umfram eru stærð gamla hússins, enda hafi verið greidd gatnagerðargjöld af gamla húsinu.

Sama gildir ef hús brennur og byggt er að nýju á sömu lóð.

4. gr.

Gjald skal áætla, þegar lóðarúthlutun fer fram. Gjald þetta skal vera lágmarksgjald og miðist við nýtingarmöguleika samkvæmt skipulagi og endurgreiðist ekki, þótt minna sé byggt á lóð.

Innan mánaðar frá úthlutun skal greiða ákveðinn hluta gatnagerðargjalds samkvæmt ákvörðun hreppsnefndar, ella fellur úthlutunin sjálfkrafa úr gildi. Hreppsnefnd ákveður gjalddaga og greiðsluskilmála á eftirstöðvum.

Gatnagerðargjald af rúmmáli, sem er umfram það sem lágmarksgatnagerðargjald er miðað við samkvæmt framansögðu, fellur í gjalddaga þegar byggingarnefndarteikning er samþykkt og skal greiða það eigi síðar en innan mánaðar. Verði breytingar á byggingarkostnaði vísitöluhússins á þeim tíma sem líður frá lóðarúthlutun og til þess dags sem teikning er samþykkt, skal lokagatnagerðargjaldið greiðast samkvæmt því rúmmetragjaldi sem gildir við samþykkt teikningar.

5. gr.

Nú er lóð endurúthlutað og skal þá greiða gatnagerðargjald á grundvelli þeirrar gjaldskrár sem í gildi er þegar endurúthlutun fer fram. Hafi gjaldskrá hækkað frá frumúthlutun er heimilt að veita undanþágu frá framansögðu, ef eftirfarandi skilyrðum er fullnægt:

1. Fyrri lóðarhafi hóf framkvæmdir innan árs frá því að lóð varð byggingarhæf.
2. Framkvæmdir eru það langt komnar að búið er að steypa botnplötu, ganga frá lögnum og fylla að sökkli.
3. Fyrri lóðarhafi leggur fram reikninga fyrir kostnaði hans vegna lóðarinnar.

Gatnagerðargjald skal þó aldrei vera lægra en gatnagerðargjald við frumúthlutun að viðbættum 30% þeirrar hækkunar sem orðið hefur á gjaldskránni.

6. gr.

Ef lóðarhafi ætlar að byggja á lóð í áföngum getur hreppsnefnd heimilað að gatnagerðargjald af fyrirhuguðum mannvirkjum verði greitt samkvæmt áfangaskiptingu. Skal þá lokagatnagerðargjald vera gildandi rúmmetragjald þegar byggingarleyfi hvers áfanga er gefið út.

Umsækjandi skal taka það sérstaklega fram í umsókn um úthlutun lóðar að hann ætli að reisa fyrirhugað mannvirki í áföngum.

7. gr.

Óski lóðarhafi að skila lóð á hann rétt á endurgreiðslu á greiddu gatnagerðargjaldi miðað við gildandi gjaldskrá þegar lóðinni er skilað. Heimilt er að fresta endurgreiðslu þar til endurúthlutun hefur fundið stað, þó ekki lengur en í 6 mánuði frá því að lóðinni var skilað.

Sama gildir ef lóðarúthlutun er afturkölluð vegna vanefnda lóðarhafa á skilmálum.

8. gr.

Heimilt er hreppsnefnd að fresta innheimtu gatnagerðargjalds hjá lóðarhöfum sem náð hafa 67 ára aldri svo og hjá lóðarhöfum sem eiga við langvarandi sjúkdóm eða örorku að stríða, enda sé lóðin ætluð til eigin nota lóðarhafa.

Við eigendaskipti skal gjaldið innheimt með áorðnum breytingum samkvæmt vísitölu byggingarkostnaðar, enda hafi því verið þinglýst sem kvöð á eigninni.

II. KAFLI.

Gatnagerðargjöld B.

Gatnagerðargjald B er gjald vegna þátttöku lóðarhafa í kostnaði við að leggja bundið slitlag á götu og ganga frá gangsétt.

9. gr.

Af lóðum í Borgarnesi sem búið er að úthluta við gildistöku þessarar reglugerðar og sem áður hefur verið lagt á gatnagerðargjald A, skal reikna gatnagerðargjald B samkvæmt 10.—14. gr. hér á eftir.

10. gr.

Af hverjum rúmmetra húss greiðist ákveðinn hundraðshluti byggingarkostnaðar á rúmmetra eins og hann er hverju sinni á vísitöluhúsi samkvæmt útreikningi Hagstofu Íslands, svo sem hér segir:

Einbýlishús með eða án tvíbýlisaðstöðu	1.5%
Raðhús og tvíbýlishús, einnar hæðar	1.0%
Raðhús og tvíbýlishús, tveggja hæða	0.9%
Fjölbýlishús með allt að fimm íbúðum	0.7%
Fjölbýlishús með sex íbúðum eða fleirum	0.5%
Verslunar og skrifstofubyggingar	1.5%
Iðnaðarhús, vörugeymslur og annað atvinnuhúsnæði	1.0%
Opinberar byggingar	1.5%
Bifreiðageymslur, sérbyggðar	1.5%
Aðrar byggingar	0.5%

Gjald af íbúðarhúsnæði skal þó aldrei miðast við minna rými en 300 m^3.

Auk rúmmetragjalds skulu lóðarhafar greiða í gatnagerðargjald B kr. 17,00 af hverjum fermetra lóðar miðað við byggingarvísitölu 229 stig.

11. gr.

Upphæð gatnagerðargjalds B samkvæmt 10. gr. skal miðast við þá vísitölu sem í gildi er þegar lagning bundins slitlags fer fram. Nú breytist vísitala meðan á verki stendur og skal þá miðað við meðalvísitölu á því tímabili sem um er að ræða.

12. gr.

Hreppsnefnd er heimilt að hækka eða lækka gjaldstuðla samkvæmt 10. gr., hvern um sig eða alla í einu, um allt að 50% án frekari staðfestingar ráðuneytisins.

13. gr.

Nú hagar svo til að s. k. botnlangi liggur frá götu að lóð og ekki er lagt bundið slitlag á hann samtímis götunni, skal þá aðeins innheimta 40% álagðs gatnagerðargjalds B.

Þegar lagt hefur verið á botnlangann bundið slitlag, skal innheimta 60% gjaldsins með áorðnum vísitölubreytingum.

14. gr.

Gatnagerðargjald B samkvæmt 10. og 13. gr. greiðist þannig að 20% falla í gjalddaga þegar lagningu bundins slitlags er lokið. Eftirstöðvar greiðast með jöfnum árlegum afborgunum á næstu fjórum árum. Gjalddagi afborgana er 1. júlí. Lánskjör skulu vera þau sömu og á lánum Byggðasjóðs til gatnagerðar hverju sinni.

Hreppsnefnd getur sett nánari ákvæði um innheimtu gjalda samkvæmt 10. og 13. gr.

III. KAFLI.

Almenn ákvæði.

15. gr.

Gatnagerðargjaldi fylgir lögveð í fasteign þeirri sem það er lagt á og gengur það, ásamt vöxtum, fyrir öllum veðkröfum sem á eigninni hvíla og tekur einnig til vátryggingarfjár hennar.

Reglugerð þessi sem er samin og samþykkt af hreppsnefnd Borgarneshrepps staðfestist hér með samkvæmt 1. og 3. gr. laga nr. 51/1974 um gatnagerðargjöld, til að öðlast gildi þegar í stað.

Jafnframt er felld úr gildi reglugerð nr. 103/1976 með síðari breytingum, um gatnagerðargjöld í Borgarnesi.

Félagsmálaráðuneytið, 14. mars 1986.

F. h. r.
Hallgrímur Dalberg

Þórhildur Líndal

REGLUGERÐ

fyrir heimilishjálp á Blönduósi.

1. gr.

Um heimilishjálp gilda lög nr. 10/1952 og reglugerð nr. 114/1971 um heimilisþjónustu fyrir aldraða.

Heimilishjálp á Blönduósi heyrir undir og lýtur stjórn Félagsmálaráðs Blönduóss.

Starfsmenn starfa eftir lögum og reglugerðum um heimilishjálp/þjónustu og þeim fyrirmælum, sem sett eru af Félagsmálaráði. Um öll vafaatriði ber að snúa sér til Félagsmálaráðs.

Ef fleiri en aðstoðarþegi búa saman í íbúð skal aðstoð bundin við sérhúsnæði aðstoðarþega og það sameiginlega húsnæði, sem hann hefur aðgang að, t. d. eldhúsi, gangi, baði og þá að hans hluta, miðað við eðlilega notkun.

2. gr.

Verkefni heimilishjálpar geta farið eftir aðstæðum í hverju einstöku tilviki en miðast almennt við öll venjuleg heimilisstörf, sem aðstoðarþegi ekki getur annast sjálfur, svo sem innkaup, matreiðslu, minni háttar hreingerningar (þ. m. t. skápar, gluggar, hurðir o. þ. h.).

Aftur á móti nær aðstoð ekki til stórhreingerninga, garðyrkjustarfa eða annarra starfa utanhúss.

Starfsmanni ber að gera það sem í hans valdi stendur til þess að gætt sé reglusemi og þrifnaðar á heimilinu og gæta hófsemi í daglegum útgjöldum þess, að svo miklu leyti sem snertir hans starf.

Ef um er að ræða aðstoð frá heimahjúkrun á viðkomandi heimili er lögð áhersla á gott samstarf starfsmanna og eðlilega verkaskiptingu þeirra á milli.

Starfsmaður er háður þagnarskyldu um það sem hann kemst að í starfi sínu. Einnig ber honum að forðast að tala um eigin vandamál við aðstoðarþega.

Rík áhersla er lögð á rósemi og hlýleika í viðmóti starfsmanns.

3. gr.

Að jafnaði skal aðeins unnið á tímabilinu frá 9—17, mánudaga til föstudaga og skal lengd vinnutíma starfsmanna ákveðin í hverju einstöku tilviki.

Starfsmenn heimilishjálpar taka laun hjá Blönduósshreppi og skulu um launakjör gilda samningar milli Blönduósshrepps og viðkomandi stéttarfélags. Starfsmönnum er óheimilt að þiggja greiðslur eða gjafir frá þeim sem fá aðstoð.

4. gr.

Fyrir heimilishjálp skulu notendur greiða samkvæmt gjaldskrá sem hreppsnefnd Blönduósshrepps setur og félagsmálaráðherra staðfestir. Þar skal tekið tillit til tekna og aðstæðna viðkomandi og kostnaðar við hjálpina.

Reglugerð þessi sem samin er og samþykkt af hreppsnefnd Blönduósshrepps, staðfestist hér með samkvæmt 2. gr. laga nr. 10/1952 um heimilishjálp í viðlögum.

Jafnframt er felld úr gildi reglugerð nr. 3/1962 um heimilishjálp í Blönduósshreppi.

Félagmálaráðuneytið, 12. mars 1986.

F. h. r.
Hallgrímur Dalberg.

Þórhildur Líndal.

Nr. 157 11. mars 1986

AUGLÝSING

um gjald fyrir starfsleyfi er tölvunefnd veitir samkvæmt 1. mgr. 23. gr. laga um kerfisbundna skráningu á upplýsingum er varða einkamálefni nr. 39/1985.

Hér með er ákveðið að greiða skuli gjald að upphæð kr. 660,00 fyrir starfsleyfi er tölvunefnd veitir samkvæmt 23. gr. laga nr. 39/1985. Tekur það bæði til nýrra starfsleyfa og endurnýjunar eldri leyfa.

Gjald þetta er ákveðið samvæmt heimild í 2. mgr. 23. gr. laga nr. 39/1985.

Dóms- og kirkjumálaráðuneytið, 11. mars 1986.

F.h.r.
Þorsteinn Geirsson.

Drífa Pálsdóttir.

REGLUGERÐ

um bann við veiðum um páskahelgi og um sérstök línu- og netasvæði út af Suðvesturlandi og Faxaflóa.

1. gr.

Frá kl. 20:00, 22. mars 1986 til kl. 10:00 árdegis 1. apríl 1986, er bátum, sem eru minni en 10 brl. óheimilt að stunda fiskveiðar, aðrar en grásleppuveiðar, í fiskveiðilandhelgi Íslands.

2. gr.

Á tímabilinu frá kl. 20:00, 25. mars 1986 til kl. 10:00 árdegis 1. apríl 1986 er óheimilt að hafa þorskfisknet í sjó.

3. gr.

Á tímabilinu frá og með 1. apríl 1986 til og með 15. maí 1986, eru allar veiðar með botn- og flotvörpu bannaðar á svæði, sem að sunnan markast af línu, sem dregin er réttvísandi 270° frá Stafnesvita. Að vestan markast svæðið af 23°40'5 V og að norðan af 64°20'0 N.

4. gr.

Á tímabilinu frá og með 1. apríl 1986 til og með 15. maí 1986 eru allar veiðar með botn- og flotvörpu bannaðar á svæði, sem markast af línum, sem dregnar eru á milli eftirgreindra punkta:

a) 63°10'0 N, 22°00'0 V.
b) 63°25'3 N, 22°00'0 V.
c) 63°33'7 N, 23°03'0 V.

5. gr.

Brot á ákvæðum reglugerðar þessarar varða viðurlögum samkvæmt ákvæðum laga nr. 81 31. maí 1976, um veiðar í fiskveiðilandhelgi Íslands. Með mál út af brotum skal farið að hætti opinberra mála.

6. gr.

Reglugerð þessi er sett samkvæmt ákvæðum laga nr. 81 31. maí 1976, um veiðar í fiskveiðilandhelgi Íslands til þess að öðlast þegar gildi og birtist til eftirbreytni öllum þeim, sem hlut eiga að máli. Frá og með 26. mars 1986 fellur úr gildi reglugerð nr. 389 15. október 1985, um sérstakt línu- og netasvæði út af Faxaflóa.

Sjávarútvegsráðuneytið, 19. mars 1986.

F. h. r.
Árni Kolbeinsson.

Jón B. Jónasson.

VIÐAUKI

við reglugerð nr. 327 21. júní 1982.

1. gr.

Þrátt fyrir ákvæði 1. tl. 2. gr. sbr. rgl. 149/1983 skal bann við öllum veiðum á svæði fyrir Suðurlandi ekki taka gildi fyrr en kl. 20:00 25. mars 1986.

2. gr.

Reglugerð þessi er sett samkvæmt ákvæðum laga nr. 81 31. maí 1976, um veiðar í fiskveiðilandhelgi Íslands til þess að öðlast þegar gildi og birtist til eftirbreytni öllum þeim, sem hlut eiga að máli.

Sjávarútvegsráðuneytið, 19. mars 1986.

F. h. r.
Jón B. Jónasson.

Þórður Eyþórsson.

Stjórnartíðindi B 14, nr. 145—159. Útgáfudagur 21. mars 1986.

STJÓRNARTÍÐINDI B 15 — 1986

17. mars 1986 329 Nr. 160

REGLUR

um þátttöku ríkisins í kostnaði vegna hjálpartækja fyrir heyrnarskerta.

1. gr.

Allir landsmenn skulu eiga rétt á heyrnartækjum. Úthlutun heyrnartækja er ávallt háð samþykki yfirlæknis Heyrnar- og talmeinastöðvar Íslands.

2. gr.

Ríkissjóður greiðir nauðsynleg heyrnartæki sem hér segir:

1. Fyrir börn og unglinga til loka skólaskyldu 100%
2. Fyrir 18 ára og eldri 60%
   en þó aldrei hærri upphæð en sem nemur kr. 7 000,00.
3. Fyrir þá sem nota þurfa tvö tæki samtímis og eru 18 ára og eldri 70%
   en þó aldrei hærri upphæð en sem nemur kr. 16 000,00.

3. gr.

Sá, sem fengið hefur heyrnartæki getur fengið tæki á ný:

1. Þegar heyrn hans hefur breyst svo, að fyrra tækið verður ófullnægjandi.
2. Þegar þróun í gerð tækja veldur því að honum nýtist ný gerð betur.
3. Þegar fyrra tækið hefur gengið úr sér, svo það kemur ekki að notum lengur.

4. gr.

Þeir, sem orðnir eru 18 ára, skulu ekki fá styrk til heyrnartækjakaupa oftar en á þriggja ára fresti, en yngri en 18 ára á tveggja ára fresti.

Þrátt fyrir ofangreind tímamörk er heimilt að greiða 50% af verði nýs tækis fyrir yngri en 18 ára og 35% fyrir 18 ára og eldri eyðileggist eða týnist tækið.

Þurfi einstaklingar ekki lengur á heyrnartæki að halda ber honum að skila því til Heyrnar- og talmeinastöðvar Íslands. Er stöðinni heimilt að greiða viðkomandi til baka ákveðinn hluta.

5. gr.

Heimilt er yfirlækni Heyrnar- og talmeinastöðvar Íslands að höfðu samráði við menntamálaráðuneyti, eftir nákvæma prófun á vegum stöðvarinnar að úthluta til láns F. M. heyrnartækjum (sendi og móttakara) til þjálfunar mjög heyrnarskertum börnum á skólaskyldualdri til þess að þeim nýtist almenn skólaganga. Skylt er að skila tækinu til Heyrnar- og talmeinastöðvar Íslands þegar þess er ekki lengur þörf.

B 39

Ríkisprentsmiðjan Gutenberg

6. gr.

Heimilt er yfirlækni Heyrnar- og talmeinastöðvar Íslands að úthluta F. M. tækjum til láns einstaklingum þótt þeir hafi lokið skyldunámi, eftir nákvæma prófun á vegum stöðvarinnar. Skylt er að skila slíkum tækjum þegar þeirra er ekki frekar þörf.

7. gr.

Fyrir rafhlöður greiðir ríkissjóður að fullu þegar yngri en 18 ára eiga í hlut.

8. gr.

Ofangreindar reglur, sem öðlast gildi þegar við birtingu, eru settar með stoð í 5. gr. laga nr. 35/1980 um Heyrnar- og talmeinastöð Íslands að fengnum tillögum stjórnar stofnunarinnar. Jafnframt falla úr gildi reglur frá 27. mars 1984.

Heilbrigðis- og tryggingamálaráðuneytið, 17. mars 1986.

Ragnhildur Helgadóttir.

Ingimar Sigurðsson.

Nr. 161 17. mars 1986

GJALDSKRÁ

fyrir þjónustu á vegum Heyrnar- og talmeinastöðvar Íslands.

1. gr.

Fyrir hverja læknisskoðun og heyrnarrannsókn greiði sjúklingur kr. 325,00. Elli- og örorkulífeyrisþegar greiða kr. 130,00. Undanþegnir þessu gjaldi eru allir nemendur Heyrnleysingjaskóla Íslands svo og börn og unglingar að 18 ára aldri, sem reynast það heyrnarskert að þau þurfi á heyrnartæki að halda.

2. gr.

Fyrir hverja rafhlöðuúthlutun (6 stykki) greiða elli- og örorkulífeyrisþegar kr. 50,00. Aðrir greiða að fullu nema börn og unglingar sem eru undanþegin gjaldi sbr. 1. gr.

3. gr.

Gjald fyrir hverja heyrnarrannsókn á vinnustöðum fer samkvæmt samkomulagi við aðila vinnumarkaðarins. Þau skulu þó ætíð standa undir öllum kostnaði stöðvarinnar við þessar mælingar.

4. gr.

Heyrnar- og talmeinastöð Íslands annast innheimtu gjalda samkvæmt gjaldskrá þessari.

5. gr.

Ofangreind gjaldskrá, sem ákveðin er með heimild í 7. gr. laga nr. 35/1980, um Heyrnar- og talmeinastöð Íslands, öðlast gildi frá og með 1. apríl 1986 að telja. Jafnframt fellur úr gildi gjaldskrá frá 3. desember 1985.

Heilbrigðis- og tryggingamálaráðuneytið, 17. mars 1986.

Ragnhildur Helgadóttir.

Ingimar Sigurðsson.

Stjórnartíðindi B 15, nr. 160—161. Útgáfudagur 26. mars 1986.

STJÓRNARTÍÐINDI B 16 — 1986

20. mars 1986 331 Nr. 162

AUGLÝSING

um útvarpsgjald.

Útvarpsgjald, sbr. 22. gr. útvarpslaga nr. 68/1985, hefur verið ákveðið kr. 1 525 fyrir 2. ársfjórðung 1986.

Menntamálaráðuneytið, 20. mars 1986.

Knútur Hallsson.

Árni Gunnarsson.

13. mars 1986 Nr. 163

REGLUGERÐ

um breytingu á reglugerð um Samábyrgð Íslands á fiskiskipum nr. 338/1978.

1. gr.

3. mgr. 9. greinar hljóði svo:

Bætur vegna skipa eldri en 15 ára skulu ekki vera hærri en 25 000,00 kr. á rúmlest í skipi. Sé skip yngra en 15 ára, hækkar hámarkið um kr. 2 500,00 á rúmlest fyrir hvert ár upp í kr. 50 000,00.

2. gr.

Upphaf 4. mgr. 9. greinar hljóði svo:

Bætur skulu aldrei vera hærri en kr. 7 500 000,00 vegna eins skips.

3. gr.

2. mgr. 10. greinar hljóði svo:

Árgjöld skulu vera kr. 740,00 á rúmlest af tréskipum og kr. 370,00 á rúmlest af stálskipum. Þó skal árgjald ekki vera hærra en kr. 111 000,00 af einu skipi.

4. gr.

Reglugerð þessi er sett skv. heimild í lögum nr. 37/1978 um Samábyrgð Íslands á fiskiskipum og öðlast þegar gildi. Fjárhæðir þær, sem ákveðnar eru í 1. og 3. gr. gilda frá 1. janúar 1986.

Heilbrigðis- og tryggingamálaráðuneytið, 13. mars 1986.

Ragnhildur Helgadóttir.

Páll Sigurðsson.

Ríkisprentsmiðjan Gutenberg

REGLUGERÐ

um viðbótargreiðslur fyrir sauðfjárafurðir vegna ársfjórðungslegrar verðhækkunar á birgðum.

1. gr.

Greiða skal hverjum framleiðanda viðbótargreiðslu vegna ársfjórðungslegrar hækkunar á afurðum sauðfjár skv. verðlagsgrundvelli landbúnaðarafurða, sem hann lagði inn í haustsláturtíð, 1. september til 30. nóvember.

Viðbótargreiðsla til framleiðenda skal vera sú fjárhæð sem nemur ársfjórðungslegri hækkun á verði til bænda skv. verðlagsgrundvelli landbúnaðarafurða, reiknað á sauðfjárafurðir í birgðum, þegar til verðhækkunar kemur, skv. nánari ákvæðum reglugerðarinnar.

2. gr.

Viðbótargreiðsla greiðist hverjum framleiðanda á það magn afurðar sem hann hefur rétt til að fá greitt fyrir fullt verð skv. samningi ríkisstjórnarinnar við Stéttarsamband bænda, sbr. a-lið 30. gr. laga um framleiðslu, verðlagningu og sölu á búvörum nr. 46/1985.

3. gr.

Til að afurð taki ársfjórðungslegri verðhækkun skal hún vera óseld í birgðum hjá sláturleyfishafa og liggja fyrir birgðaskýrslur staðfestar af endurskoðanda, er sýni magn afurðarinnar. Hafi sláturleyfishafi staðfestan samning um sölu afurðar, þó svo að hún sé í vörslu sláturleyfishafans, telst hún ekki með afurðum er taka verðhækkun. Fari birgðamat á kindakjöti fram eftir söluskýrslum, skal auk sölunnar reikna með rýrnun á birgðum. Heimilt er sláturleyfishafa að reikna allt að 0,25 prósent birgðarýrnun ársfjórðungslega af þeim birgðum sem voru við upphaf tímabilsins.

4. gr.

Viðbótargreiðsla greiðist þannig:

a) fyrir verðbreytingu birgða 1. desember skal greiða eigi síðar en 15. mars.
b) fyrir verðbreytingu birgða 1. mars skal greiða eigi síðar en 15. júní.
c) fyrir verðbreytingu birgða 1. júní skal greiða eigi síðar en 15. september.

15. mars, 15. júní og 15. september eru eindagar og ber að greiða hæstu lögleyfðu dráttarvexti, dragist greiðsla fram yfir eindaga.

5. gr.

Við útreikning og uppgjör viðbótargreiðslu fyrir afurðir sauðfjár skal leggja til grundvallar birgðir afurða eins og þær eru hjá sláturleyfishafa við ársfjórðungslegar verðhækkanir.

Sláturleyfishafi skal standa Framleiðsluráði landbúnaðarins skil á birgðaskýrlsum við ársfjórðungslegar verðhækkanir og skulu þær staðfestar af endurskoðendum og hafa borist Framleiðsluráði landbúnaðarins eigi síðar en 30 dögum frá því að verðbreyting varð.

Skili sláturleyfishafi ekki birgðaskýrslu innan tilskilins tíma, má beita hann dagsektum skv. 59. gr. l. nr. 46/1985, kr. 2 500,00.

Framleiðsluráð landbúnaðarins lætur gera eyðublöð sem það sendir sláturleyfishöfum vegna uppgjörs á birgðum.

6. gr.

Framleiðsluráð landbúnaðarins reiknar út verðhækkanir birgða sauðfjárafurða við ársfjórðungslegar verðhækkanir skv. 3. gr. á eftirfarandi hátt:

1. Þær afurðir sauðfjár sem í haustsláturtíð eru umfram fullvirðisrétt samkvæmt samningi ríkisstjórnarinnar og Stéttarsambands bænda, skal draga frá uppgefnum birgðum sláturleyfishafa. Magn umfram samning skal reiknað hlutfallslega jafnt eftir verðflokkum samkvæmt skýrslum frá haustsláturtíð.
2. Hafi framleiðendur flutt sauðfjárafurðir á erlendan markað án verðábyrgðar ríkissjóðs, skal það magn sem til frádráttar kemur skv. 1. tölulið, minnkað sem útflutningnum nemur.
3. Eftir að fundið hefur verið magn afurðar í birgðum sem full verðábyrgð er fyrir, skal fundin sú verðhækkun sem hún tekur í heild. Þeirri upphæð skal deilt hlutfallslega á innlagða afurð hjá hverri afurðastöð eins og hún er í haustsláturtíð innan fullvirðisréttar.
4. Framkvæma skal jöfnun milli sláturleyfishafa vegna mismunandi söluhlutfalls við hvert ársfjórðungsuppgjör með því að draga frá birgðum sláturleyfishafans það magn sem er umfram fullvirðisrétt í haustsláturtíð. Þá skal fundin verðhækkun þeirra birgða sem eru innan fullvirðisréttar. Mismunur þeirrar fjárhæðar og þess sem sláturleyfishafanum ber að fá samkvæmt útreikningi gerðum eftir 3. tl., er sú jöfnunargreiðsla sem honum ber að fá eða inna af hendi.

7. gr.

Framleiðsluráð landbúnaðarins jafnar birgðahækkunum milli sláturleyfishafa skv. 6. gr. Framleiðsluráðið skal innan 20 daga frá skilafresti birgðaskýrslna sbr 5. gr. hafa lokið útreikningi birgðahækkunar og tilkynnt hverjum sláturleyfishafa, hvort honum beri að fá eða inna af hendi jöfnunargreiðslu. Sláturleyfishafi skal inna af hendi jöfnunargreiðslu til Framleiðsluráðs landbúnaðarins eigi síðar en 20 dögum fyrir eindaga viðbótargreiðslu til framleiðanda, sem greiðir jafnóðum þeim sláturleyfishöfum er eiga að fá jöfnunargreiðslu. Framleiðsluráðið skal halda þessum greiðslum á sérgreindum reikningi sem gerður er upp í lok hvers verðlagsárs.

8. gr.

Jöfnunargreiðslur falla í eindaga séu þær ekki inntar af hendi 10 dögum áður en til viðbótargreiðslu til framleiðenda kemur. Reikna skal hæstu lögleyfða dráttarvexti frá gjalddaga á þær jöfnunargreiðslur sem eru í vanskilum.

9. gr.

Reglugerð þessi, sem sett er samkvæmt heimild í 29. gr. laga nr. 46 27. júní 1985 um framleiðslu, verðlagningu og sölu á búvörum, staðfestist hér með til þess að öðlast þegar gildi og birtist til eftirbreytni öllum þeim sem hlut eiga að máli.

Ákvæði til bráðabirgða.

Jöfnunargreiðslur og skil skýrslna frá sláturleyfishöfum vegna verðbreytingar er varð 1. desember 1985 mega fara fram samhliða uppgjöri vegna verðhækkunar 1. mars 1986 þrátt fyrir ákvæði 5.—8. gr. reglugerðarinnar.

Landbúnaðarráðuneytið, 21. mars 1986.

Jón Helgason.

Guðmundur Sigþórsson.

HAFNARREGLUGERÐ

fyrir Stykkishólm.

I. KAFLI

Takmörk hafnarinnar.

1. gr.

Stykkishólmshöfn takmarkast af línu, sem hugsast dregin úr Baulutanga í Hvítabjarnarey, þaðan í Þórishólma, þaðan í Böllusker og þaðan í Þormóðsey í land við Ögur. Ytri höfnin nær um alla strandlengju Stykkishólmshrepps. Innri höfnin takmarkast af línu, sem hugsast dregin úr Svartatanga í austurhorn Súgandiseyjar, þaðan í norðurhorn Landeyjar og úr vesturhorni Landeyjar í Búðanes.

Að öðru leyti afmarkast höfnin af strandlengjunni frá Vogsbotni að vesturmörkum Ögurs.

Landssvæði hafnarinnar skiptast í:

— Bryggjur.
— Farmstöðvar og önnur afgreiðslusvæði.
— Götur.
— Iðnaðar- og baksvæði.
— Dráttarbraut og land tengt henni.

2. gr.

Stjórn hafnarinnar.

2.1 Stykkishólmshreppur er eigandi hafnarinnar.
Sveitarstjórn fer með stjórn hafnarmála undir yfirumsjón samgönguráðuneytisins.

2.2 Hafnarstjórn fer með framkvæmd hafnarmála í umboði sveitarstjórnar.
Hafnarstjórn skal skipuð fimm fulltrúum, er sveitarstjórn kýs og jafn mörgum til vara.
Minnst einn aðalmanna í hafnarstjórn skal eiga sæti í sveitarstjórn.
Kjörtímabil hafnarstjórnar er hið sama og sveitarstjórnar.

2.3 Auk hinna kjörnu fulltrúa eiga sveitarstjóri og hafnarstjóri sæti í hafnarstjórn með málfrelsi og tillögurétt.

2.4 Hafnarstjórn kýs sér formann og stýrir hann fundum hennar og boðar til þeirra í samráði við hafnarstjóra.

3. gr.

Hlutverk og valdssvið hafnarstjórnar.

3.1 Hafnarstjórn gerir fjárhagsáætlun fyrir hafnarsjóð, þar sem fram kemur viðhald hinna ýmsu hafnarmannvirkja svo og nýbyggingar. Hafnarstjórn skal leggja fjárhagsáætlun fyrir sveitarstjórn til staðfestingar.
Hafnarstjórn skal leita staðfestingar sveitarstjórnar á lántökum og öðrum fjárhagsskuldbindingum.

3.2 Hafnarstjórn hefur endanlegt ákvörðunarvald um:
— Ráðningu fastra starfsmanna sbr. 5. gr.
— Rekstur hafnarinnar, svo sem ráðstöfun á aðstöðu þ. m. t. leiga á húsnæði í eigu hafnarinnar og landi hennar, sem leigt er til skamms tíma.
— Leyfisveitingar til starfsemi á hafnarsvæðinu og hefur vald til að banna eða takmarka afnot hafnarsvæða fyrir starfsemi er hún telur torvelda eðlilega hafnarstarfsemi.

3.3 Hafnarstjórn gerir tillögur til sveitarstjórnar varðandi skipulagsmál á hafnarsvæðinu. Byggingamál á hafnarsvæðinu skulu hljóta umfjöllun hafnarstjórnar og byggingarnefndar áður en þau eru lögð fyrir sveitarstjórn.
Innan hafnar má ekki heldur gera nein hafnarmannvirki, né breyta þeim mannvirkjum sem nú eru og ekki heldur fylla upp, né dýpka út frá landi, nema leyfi hafnarstjórnar og/eða sveitarstjórnar komi til.
Hafnarstjórn hefur eftirlit á hafnarsvæðinu með byggingu mannvirkja, sem undanþegin eru ákvæðum byggingalaga nr. 54/1978.

4. gr.

Hlutverk hafnarstjóra.

4.1 Hafnarstjóri er skipaður af sveitarstjórn. Sveitarstjóri gegnir störfum hafnarstjóra sé ekki til þess ráðinn sérstakur starfsmaður. Hafnarstjóri fer með daglega stjórn hafnarinnar í umboði hafnarstjórnar. Hafnarstjóri undirbýr mál, sem leggja á fyrir hafnarstjórn og veitir viðtöku erindum til hennar. Hann sér um framkvæmd samþykkta hafnarstjórnar og veitir hafnarstjórn og sveitarstjórn upplýsingar um málefni hafnarinnar.
Hann sér um að fjárhagsáætlun sé fylgt og ber ábyrgð á fjárreiðum hafnarsjóðs og ber í hvívetna að gæta hagsmuna hafnarsjóðs. Í erindisbréfi má setja nánari reglur um starfssvið hafnarstjóra.

4.2 Hafnarstjóri skal vinna störf sín í samræmi við ákvæði hafnarlaga og hafnarreglugerðar og fara að öðru leyti eftir samþykktum hafnarstjórnar og sveitarstjórnar.

4.3 Hafnarstjóri sér um, að gætt sé reglu á höfninni og á landi hennar. Er öllum skylt að hlýða fyrirmælum hans, eða þeirra sem hann felur slík störf.

5. gr.

Aðrir starfsmenn hafnarinnar.

5.1 Hafnarstjórn ræður aðra fasta starfsmenn hafnarinnar en hafnarstjóra. Vikukaupsmenn og fólk til afleysinga ræður hafnarstjóri.

5.2 Hafnarstarfsmenn, sem hafa umsjón með eignum hafnarinnar, gæta reglu og sinna hafnarvörslu, skulu bera skilríki um starf sitt og/eða einkennisbúning samkvæmt ákvörðun hafnarstjórnar.

5.3 Starfsmenn hafnarinnar skulu gæta allrar kurteisi í starfi. Þyki einhverjum sér óréttur gerr af starfsmönnum hafnarinnar getur hann kært það fyrir hafnarstjóra en skipun starfsmannsins ber að hlýða þegar í stað.

II. KAFLI

Umferð skipa.

6. gr.

Skilgreining á skipi.

6.1 Skip telst í reglugerð þessari sérhvert fljótandi far, sem nota má sem flutningatæki, dvalarstað, vinnustað, framleiðslustað eða geymslustað.

7. gr.

Almennar reglur við komu og brottför.

7.1 Við komu og brottför að degi til skulu skip önnur en íslensk fiskiskip hafa þjóðfána við hún.

7.2 Þjónusta við skip, svo sem vatnsafgreiðsla og tenging rafmagns er unnin af hafnarvörðum, undir stjórn hafnarstjóra. Skip skulu við komu, brottför og siglingu um hafnarsvæðið hafa opna talstöð á viðskiptabylgju Stykkishólmshafnar.

7.3 Sérhvert skip skal boða áætlaða komu sína (ETA) til hafnarvarða með fjarskiptasambandi eða gegnum umboðsmann með minnst 24 klst. fyrirvara, en fiskiskip í síðasta lagi með 1 klst. fyrirvara. Tilkynna skal brottför með minnst 3 klst. fyrirvara.

7.4 Skipstjóri skal við komu til hafnar gefa skipaþjónustu eftirfarandi upplýsingar eftir því sem við á:

— Skipsnafn, skipaskrárnúmer, þjóðerni, stærð samkvæmt mælibréfi, djúpristu og síðasta viðkomustað.
— Nafn skipstjóra.
— Stærð áhafnar og fjölda farþega.
— Tegund og magn farms.
— Um hættulegan farm, tegund (tækniheiti og IMDG flokkun) og magn.
— Um hugsanlega sjúkdóma um borð.
— Nafn umboðsmanns.

7.5 Búnaður skipa skal uppfylla kröfur alþjóðasamþykkta, sem íslensk stjórnvöld hafa staðfest svo og sérreglur Siglingamálastofnunar ríksins. Skipsstjórnarmenn skulu sýna hafnarstarfsmönnum, ef óskað er, skírteini um fullnægjandi búnað skipa sinna.

8. gr.

Umferð um höfnina.

8.1 Skip sem kemur til hafnar skal leita upplýsinga hjá hafnarverði eða umboðsmanni um hvar binda megi skipið við bryggju.
Óheimilt er að binda skip annars staðar en þar sem starfsmenn hafnarinnar vísa til.

8.2 Skip mega ekki láta vélar ganga af svo miklu afli að öðrum skipum eða hafnarvirkjum stafi hætta af straumi frá aðal- eða þverskrúfum.

8.3 Skylt er að gæta allrar varúðar í meðferð elds og ljósa í skipum á höfninni.

8.4 Sérhvert skip, sem ekki er bundið við bryggju eða hafnarbakka, skal hafa uppi fyrirskipuð ljós og dagmerki.

8.5 Skemmti- og smábátar, þar með taldir ára- og seglbátar, skulu svo sem frekast er unnt forðast siglingaleiðir stærri skipa, sem eru á leið til eða frá höfninni. Ennfremur skal sýna sérstaka aðgæslu, er skip njóta aðstoðar dráttarbáta eða eru að leggja að og frá viðlegu.

9. gr.

Skip í viðlegu.

9.1 Skip telst í viðlegu, er það liggur við hafnarbakka, bryggju þ. m. t. utan á öðru skipi, eða föst legufæri og er í eða bíður eftir afgreiðslu eða þjónustu.

9.2 Skip hljóta viðlegu í sömu röð og þau koma til hafnar. Undantekin eru skip, sem hafa fastar viðlegur eða umsamin forgangsafnot hafnarbakka og skemmtiferðaskip.

9.3 Ekki má festa skipum við hafnarbakka eða bryggjur nema við festarhringa eða festarstólpa. Festum skal þannig komið fyrir, að þær hindri sem minnst umferð á bryggju eða hafnarbakka og skulu festar auðkenndar með veifum eða öðrum varúðarmerkjum. Þyki hafnarverði þess ekki nægilega gætt, getur hann krafist, að bætt sé úr því tafarlaust.

9.4 Þegar búið er að leggja skip við bryggju, má ekki flytja það innan hafnar án leyfis hafnarvarðar, en skyldur er skipstjóri að flytja skipið, ef hafnarvörður skipar svo fyrir.
Skip, sem ekki er verið að lesta eða losa, eða ekki eru í rekstri, mega aldrei liggja svo í höfninni, að þau tálmi vinnu við önnur skip og skal skylt að hlýða boðum hafnarinnar

um flutning þeirra. Færist hlutaðeigandi undan að færa skipið samkvæmt ákvæðum þessa töluliðs eða dragist flutningur þess yfir þann tíma, er hafnarvörður hefur fyrirskipað, er hafnarstjóra heimilt að láta flytja skipið á kostnað og ábyrgð skipseiganda.

9.5 Í sérhverju skipi skal að jafnaði vera einn maður að minnsta kosti, er tekið geti á móti skipunum starfsmanna hafnarinnar og framkvæmt þær. Skal hann sjá um að óviðkomandi aðilar hafi ekki aðgang að skipinu og ber eigandi fulla ábyrgð á öllu því tjóni er leiða kann af vanrækslu í þessu efni. Heimilt er hafnarstjóra að fallast á gæslu sérstakra öryggisvarða, enda séu hjá hafnarvörðum nöfn skipstjórnarmanna, sem kalla má út vegna veðurs eða annarra orsaka.

9.6 Hafnarverðir ákveða legur fyrir skip 12 brl. og minni við viðeigandi mannvirki eftir því sem rými leyfir. Þegar skip er sjósett eða siglt í höfn, skal eigandi tilkynna það hafnarvörðum. Skip þessi eru á ábyrgð eigenda sama hvort þau eru á floti í höfninni eða á landi hennar. Heimilt er að fela félögum smábátaeigenda umsýslu á ákveðnum svæðum undir eftirliti hafnarvarða samkvæmt nánari reglum.

10. gr.

Skip í lægi.

10.1 Skip telst í lægi er það liggur fyrir akkeri eða öðrum legufærum og er ekki í rekstri.

10.2 Skipum, sem leggja skal í lægi, má aðeins leggja á þeim stöðum, er hafnarvörður leyfir. Skipunum skal lagt undir umsjón hafnarstjóra og legufæri ákveðin í samráði við hann, enda liggi fyrir samþykki tryggingarfélags skipsins.

Eftirlit og viðhald legufæra er á ábyrgð skipseiganda.

Meðan skip liggur mannlaust í lægi, skal ekki sjaldnar en tvisvar í mánuði farið út í það til þess að líta eftir, hvort legufæri eða annað hafi haggast eða bilað, og ef svo reynist, skal lagfæra það svo fljótt, sem auðið er.

Áður en skipstjóri fer af skipinu, skal hann skriflega tilgreina hafnarverði siglingafróðan mann, sem búsettur sé í Stykkishólmi, sem hafa skal umsjón skipsins á hendi. Beinir hafnarvörður til hans öllum fyrirskipunum, sem skipið varða. Sér hann um að þeim sé fullnægt. Verði dráttur á því, skal hafnarstjóri láta fullnægja þeim, en skipseigandi greiði allan kostnað, sem af því leiðir.

III. KAFLI

Afnot hafnarvirkja og landsvæða.

11. gr.

Lestun og losun, almennt.

11.1 Afnot hafnarvirkja og lands eru öllum heimil að fengnu leyfi hafnaryfirvalda og gegn greiðslu samkvæmt gjaldskrá.

11.2 Hafnarstjórn ber enga ábyrgð á varningi eða öðrum eignum, sem geymdar eru á hafnarsvæðinu.

11.3 Við lestun og losun skal viðhafa fyllstu gætni til að koma í veg fyrir óeðlilegt slit mannvirkja og búnaðar. Ekki má draga þunga hluti eftir hafnarbökkum, né sturta varningi af bílum án eðlilegs hlífðarlags.

11.4 Hafnarstjóri getur sett hraða- og þungatakmarkanir á hafnarsvæðinu. Í sérstökum tilfellum er þó hafnarstjóra heimilt að veita undanþágu frá slíku.

11.5 Óheimilt er að geyma tækjabúnað á hafnarsvæðinu utan eigin leigusvæða án leyfis hafnaryfirvalda.

11.6 Þeir munir eða vörur, sem skipað er upp eða láta á í skip, mega ekki liggja á bryggju, hafnarbakka eða annars staðar á landi hafnarinnar en á þeim stöðum, sem ætlaðir eru til geymslu á slíkum varningi. Hafnarstjóri getur flutt vörur og muni, sem geymdir eru í óleyfi, burt á kostnað og ábyrgð eiganda eða umboðsmanns hans.

11.7 Við lestun og losun á vikri, sandi, kolum og öðru þess háttar, er skylt að hafa nægilega sterkar hlífar milli skips og hafnarbakka, svo að ekkert falli fyrir borð. Sé þessa eigi gætt, getur hafnarstjóri stöðvað verkið, uns bætt hefur verið úr því sem áfátt er.

11.8 Þegar lokið er lestun eða losun skal sá er séð hefur um lestun eða losun, láta ræsta bryggju þá eða hafnarbakka, sem notuð hefur verið. Farist það fyrir, skal hafnarvörður sjá um að það sé gert, en afgreiðslumaður skipsins greiði allan kostnað, sem af því leiðir.

12. gr.

Meðferð eldfims og hættulegs varnings.

12.1 Skip, sem flytja sprengiefni, eldfima vökva, lofttegundir undir þrýstingi (flöskugas) eða efni, sem við vissar aðstæður valda eld- eða sprengihættu, mega ekki leggjast að bryggju, fyrr en leyfi hefur verið veitt til þess.

Skipstjóra eða umboðsmanni ber að tilkynna hafnarverði og slökkviliðsstjóra um farminn 24 klst. fyrir áætlaðan komutíma.

Tilkynningarskyldan nær til efna, sem samkvæmt alþjóðareglum (International Maritime Dangerous Goods Code) flokkast í flokka 1, 2, 3, 4 og 5. Í tilkynningu skal greina tækniheiti efna og UN-tölu þeirra skv. IMDG-reglum, magn, pökkun og lestun. Sem dæmi um hættulegan varning má nefna: púður, dýnamit, geomit, hlaðnar patrónur, bensín, steinolíu, aceton, terpentínu, toluol, kosangas, kalciumkarbit, ammoníumnítrat, natriumklorat.

12.2 Losun á vörum, sem um ræðir í þessari grein skal að jafnaði framkvæmd strax og skip hefur lagst að bryggju og á undan losun á öðrum varningi. Við lestun skal slíkur farmur lestaður síðast, og skal skip láta úr höfn strax að lestun lokinni.

Álíti hafnarstjóri að hætta geti stafað af lestun eða losun eldfimrar vöru getur hann stöðvað verkið uns nauðsynlegar varúðarráðstafanir hafa verið gerðar.

12.3 Skylt er að hafa öryggisvörð við skip, sem lesta eða losa eldfimar vörur. Hafnarvörður getur ákveðið að lestun og losun slíkrar vöru fari fram við sérstaka hafnarbakka, þar sem tryggast er talið.

Varningur skal geymdur á svæði, sem hafnarvörður samþykkir.

Setja skal sérstakar reglur um nánari framkvæmd og ákvæði þessarar greinar, sbr. ráðleggingar Alþjóðasiglingamálastofnunarinnar (IMO) um öryggi við flutning, meðferð og geymslu á hættulegum efnum á hafnarsvæðum.

Skip, sem flytja eldfim efni, skulu á daginn hafa uppi rautt flagg (merkjatákn B) á framsiglu, en á nóttunni rautt ljósker.

Í skipum, sem flytja eldfim efni, má eigi kveikja eld eða ljós nema undir kötlum skipsins eða í eldavél skipsins og á lögboðnum ljóskerjum. Tóbaksreykingar eru bannaðar í þeim skipum og á því svæði, þar sem unnið er að fermingu eða affermingu eldfims varnings.

IV. KAFLI

Um hafnargjöld í Stykkishólmi.

13. gr.

Um hafnargjöld.

13.1 Gjöld til hafnarsjóðs skulu innheimt samkvæmt gjaldskrám, er settar skulu í samræmi við ákvæði 13. gr. hafnalaga.

V. KAFLI
Ýmis ákvæði.

14. gr.
Löggæsla á hafnarsvæðinu, umferð og fleira.

14.1 Lögreglan í Stykkishólmi hefur á hendi almenna löggæslu á hafnarsvæðinu.

14.2 Þeim, sem ekkert lögmætt erindi eiga, er bannað að dvelja á landi hafnarinnar, ef þeir með því tálma lestun og losun eða önnur störf, sem þar eru unnin. Banna má ónauðsynlegan akstur hvers konar ökutækja um bryggjur, hafnarbakka, farmstöðvar og önnur afgreiðslusvæði.
Fólk, sem fer um hafnarsvæðið er þar á eigin áhættu og ábyrgð.

14.3 Bannað er að skjóta af byssum eða öðrum skotvopnum við höfnina eða á henni. Sömuleiðis er bannað að skjóta flugeldum á hafnarsvæðinu án leyfis.

14.4 Sand- og malarnám og önnur slík starfsemi er bönnuð á hafnarsvæðinu án leyfis. Fiskveiðar á hafnarsvæðinu mega ekki trufla eðlilega umferð og afgreiðslu.
Bannað er að leggja veiðarfæri á merktar siglingaleiðir og er heimilt að fjarlægja slík veiðarfæri bótalaust.

14.5 Hafnarverði skal þegar tilkynnt um allt það, sem bjargað er í höfninni, en hann gefur lögreglunni skýrslu um það.

15. gr.
Bryggjur, skipsflök og hlutir í hirðuleysi.

15.1 Ef skip lendir á grynningum eða sekkur, þar sem það, að áliti hafnarvarðar tálmar greiðri notkun hafnarinnar, skal færa það burtu svo fljótt sem auðið er. Verði dráttur á því, má hafnarstjóri láta færa skipið burtu á kostnað eigandans og er honum þá heimilt að láta selja skipið til lúkningar kostnaðinum, ef nauðsyn krefur. Skipsflök má ekki draga á land á hafnarsvæðinu án leyfis.

15.2 Ef skip, bátar, bryggjur, flutningatæki á landi eða annar búnaður er í hirðuleysi á hafnarsvæðinu og/eða veldur óþrifnaði eða hættu þá skal hafnarstjóri fyrirskipa úrbætur innan ákveðins frests. Sé slíkum fyrirmælum ekki sinnt, má fjarlægja viðkomandi hluti á kostnað eiganda án nokkurrar skaðabótaskyldu.

16. gr.
Varnir gegn mengun og óþrifnaði.

16.1 Engum úrgangi eða rusli má kasta í höfnina.

16.2 Bannaður er hvers konar hvalskurður í og við höfnina. Eigi má draga, reka eða flytja á annan hátt inn í höfnina hvali, skipsflök eða neitt það, sem valdið getur óþrifnaði, umferðatruflun eða óþægindum í höfninni, nema leyfi hafnarstjóra komi til.

16.3 Öllum skipum, farartækjum svo og verksmiðjum og öðrum atvinnurekstri, er stranglega bannað að dæla eða láta renna í höfnina olíur, lýsi, olíusora eða annað, sem mengun veldur.
Skip sem hyggjast taka fljótandi eldsneyti, skulu áður hafa gert ráðstafanir svo olía renni ekki í sjóinn af þilfari, verði óhapp, m. a. með því að loka afrennslisleiðum frá þilfari.
Afgreiðsluaðila er óheimilt að afgreiða olíu til skipa, sem ekki hafa að mati hafnarstarfsmanna gengið forsvaranlega frá þessum atriðum.
Um varnir gegn mengun sjávar og viðurlög við mengunarbrotum fer samkvæmt gildandi lagaákvæðum á hverjum tíma.

17. gr.

Beiðni um og skilyrði fyrir þjónustu.

17.1 Allir þeir, sem æskja afgreiðslu fyrir skip, láns á tækjum eða aðstoðar á einn eða annan hátt hjá höfninni, skulu snúa sér beint til skrifstofu hafnarinnar með beiðni þar að lútandi.

Heimilt er hafnarstjóra að neita þeim aðilum um aðstoð eða afgreiðslu, sem eru í vanskilum með gjöld til hafnarinnar.

18. gr.

Hverjum gefa skal fyrirmæli.

18.1 Fyrirmæli samkvæmt reglugerð þessari skal gefa skipstjóra, en stýrimanni ef skipstjóri er ekki á skipi og eigi heldur umboðsmaður hans, samkvæmt gr. 9.5. Ef stýrimaður er fjarverandi, má gefa einhverjum öðrum af skipshöfninni skipunina, og er það jafngilt sem skipstjóri hefði fengið skipunina sjálfur.

19. gr.

Um skaðabótaskyldu.

19.1 Um skaðabótaskyldu vegna skemmda á höfninni, mannvirkjum hennar eða áhöldum, fer eftir almennum reglum.

Ef samningum verður ekki við komið um skaðabætur, má ákveða þær af tveim dómkvöddum mönnum. Hvorum aðila fyrir sig er heimilt að krefjast yfirmats, en gera skal það áður en 1 mánuður er liðinn frá því að matsgerð er lokið. Yfirmat skal framkvæmt af 3 dómkvöddum mönnum. Kostnaðinn við yfirmat greiðir sá sem krafðist yfirmats, ef það gengur honum ekki í vil.

Bótakröfum hafnarsjóðs fylgir lögtaksréttur sbr. 38. gr. hafnalaga.

20. gr.

Brot, sektarákvæði og meðferð mála.

20.1 Brot gegn reglugerð þessari varða sektum nema þyngri refsing liggi við samkvæmt almennum lögum.

Sektirnar renna í hafnarsjóð Stykkishólms.

Til tryggingar sektum og vangoldnum gjöldum má leita kyrrsetningar sbr. 39. gr. hafnarlaga.

20.1 Með mál út af brotum á reglugerð þessari skal fara að hætti opinberra mála. Reglugerð þessi, sem sett er samkvæmt hafnarlögum nr. 69, 28. maí 1984, staðfestist hér með til að öðlast þegar gildi og birtast til eftirbreytni öllum þeim, sem hlut eiga að máli. Jafnframt fellur úr gildi hafnarreglugerð fyrir Stykkishólm nr. 152, 10. júní 1970, sbr. nr. 117 4. mars 1975.

Samgönguráðuneytið, 18. mars 1986.

Matthías Bjarnason.

Ólafur S. Valdimarsson.

Staðfesting forsetans á skipulagsskrá fyrir Sjálfseignarstofnunina „Skátaheimili Landnema“, útgefin á venjulegan hátt að mandatum af dómsmálaráðherra 20. mars 1986.

Skipulagsskráin er þannig:

SKIPULAGSSKRÁ

fyrir sjálfseignarstofnunina „Skátaheimili Landnema“.

Skátafélagið Landnemar í Reykjavík og eldri félagar í því, sem staðið hafa saman að því að byggja félagsheimili Landnema að Snorrabraut 60 í Reykjavík, hafa ákveðið að stofna sjálfseignarstofnun með eftirfarandi skipulagsskrá:

1. gr.

Stofnunin er sjálfseignarstofnun með nafninu „Skátaheimili Landnema“.

2. gr.

Heimili og varnarþing stofnunarinnar er í Reykjavík.

3. gr.

Stofnframlag er sá hluti fasteignarinnar Snorrabraut 60 í Reykjavík, sem er skráð eign skátafélagsins Landnema ásamt þeim réttindum og skyldum, sem henni fylgja.

4. gr.

Tilgangur stofnunarinnar er að ljúka byggingu og frágangi ofangreinds eignarhluta að Snorrabraut 60 og annast rekstur hans eða annars skátaheimilis Landnema. Stofnunin getur og ákveðið að aðstoða daglegan rekstur skátafélagsins Landnema.

5. gr.

Stofnendur eru skátafélagið Landnemar í Reykjavík og eldri félagar þess skv. meðfylgjandi skrá, sem með vinnu sinni hafa stuðlað að því að framangreind eign hefur orðið til.

6. gr.

Félagar auk stofnfélaga geta orðið þeir eldri félagar Landnema og velunnarar, sem skila framlagi til stofnunarinnar í samræmi við ákvörðun aðalfundar fyrir hvert ár um lágmarksframlag félaga.

Stjórn stofnunarinnar skal halda félagaskrá, sem leggja skal fram eigi síðar en 2 vikum fyrir aðalfund.

7. gr.

Aðalfundur fer með æðsta vald í stofnuninni. Skal hann haldinn árlega eftir að búið er að halda aðalfund skátafélagsins Landnema og eigi síðar en mánuði eftir þann fund.

Aðalfund skal boða með a. m. k. 2ja vikna fyrirvara með bréfi til félagsmanna.

Aðalfundur er lögmætur ef löglega er til hans boðað, án tillits til þátttöku. Ef samþykktar eru breytingar á skipulagsskrá varðandi tilgang stofnunarinnar eða um að leggja hana niður á aðalfundi, þar sem mættir eru færri en helmingur félaga, skal þó boðað til framhaldsaðalfundar bréflega með 2ja vikna fyrirvara til að fjalla um þessar samþykktir og sé getið um tilefnið í fundarboði.

Á aðalfundi eiga setu með fullum rétti eftirtaldir aðilar:

1. Stjórn skátafélagsins Landnema og æðri foringjar þess.
2. Stofnfélagar og aðrir félagar, sem fullnægja skilyrðum 6. gr. Stjórn stofnunarinnar getur og boðið öðrum setu á aðalfundi sem áheyrnarfulltrúum með málfrelsi.

8. gr.

Á aðalfundi skal dagskrá vera þessi:

1. Skýrsla stjórnar.
2. Endurskoðaðir reikningar lagðir fram til samþykkis.
3. Ákvörðun um ráðstöfun rekstrarafgangs ef einhver er sbr. 12. gr.
4. Kjör stjórnar skv. 9. gr.
5. Kjör endurskoðanda skv. 9. gr.
6. Tillögur um breytingar á skipulagsskrá ef fram hafa komið sbr. 15. gr.
7. Önnur mál, ef upp kunna að verða borin.

9. gr.

Stjórn stofnunarinnar skal skipuð 5 mönnum. Einn skal tilnefndur af skátafélaginu Landnemum úr hópi stjórnarmanna þess til eins árs. Hinir 4 skulu kjörnir til tveggja ára á aðalfundum og skulu 2 þeirra ganga úr stjórn á ári hverju. Má eigi endurkjósa þá fyrr en að 2 árum liðnum. Endurskoðendur skulu vera tveir. Skal annar kjörinn af aðalfundi til eins árs, en hinn tilnefndur til jafnlangs tíma af stjórn Skátasambands Reykjavíkur.

10. gr.

Stjórn stofnunarinnar kýs sér sjálf formann og skiptir að öðru leyti með sér verkum. Stjórnin markar stefnu stofnunarinnar á milli aðalfunda og ber ábyrgð á daglegum rekstri hennar. Hún hefur heimild til að taka lán fyrir hönd stofnunarinnar og veðsetja eignir hennar. Sala á fasteignum stofnunarinnar er þó háð samþykki aðalfundar eða almenns fundar, sem boðaður er með sama hætti og aðalfundur.

Stjórnin skal halda fundi svo oft sem þurfa þykir, en fundir skulu ekki vera færri en 6 á ári hverju.

11. gr.

Reikningsár stofnunarinnar er almanaksárið. Um bókhald hennar skal fara eftir gildandi lögum um bókhald og góðum reikningsskilavenjum.

Endurskoðaðir ársreikningar stofnunarinnar skulu tilbúnir svo fljótt ár hvert, að unnt sé að kynna þá á aðalfundi skátafélagsins Landnema.

12. gr.

Ef hagnaður verður af rekstri stofnunarinnar skal honum varið henni til eflingar í samræmi við 4. gr. Aðalfundi er þó heimilt að ráðstafa hagnaði eða hluta hans til sérstaks verkefnis í þágu almennrar skátastarfsemi ef ⅔ hlutar fundarmanna samþykkja.

13. gr.

Verði skátafélagið Landnemar lagt niður eða það hættir að starfa tekur aðalfundur stofnunarinnar ákvörðun um það, hvort hún heldur áfram að starfa og þá hvernig.

14. gr.

Verði stofnunin lögð niður skulu eignir hennar renna til skátafélagsins Landnema, ef það er starfandi, en ella til heildarsamtaka skáta í Reykjavík og að þeim frágengnum til heildarsamtaka skáta í landinu.

15. gr.

Tillaga um breytingar á skipulagsskrá þessari eða um að leggja stofnunina niður skal hljóta ⅔ atkvæða fundarmanna á aðalfundi til að ná fram að ganga sbr. og ákvæði 3. mgr. 7. gr. Tillögur um breytingar á skipulagsskrá eða um að leggja stofnunina niður skulu sendar stjórn hennar fyrir áramót og skulu þær fylgja fundarboði aðalfundar.

Ákvæði til bráðabirgða.

Á stofnfundi skulu kjörnir 4 menn í stjórn stofnunarinnar sbr. 9. gr., 2 til eins árs og 2 til tveggja ára.

21. mars 1986 Nr. 167

REGLUGERÐ

um menntun, réttindi og skyldur læknaritara.

1. gr.

Rétt til þess að kalla sig læknaritara og starfa sem slíkur hefur sá einn, sem til þess hefur leyfi heilbrigðismálaráðherra.

2. gr.

Leyfi skv. 1. gr. skal veita þeim, sem lokið hafa prófi frá skólum, sem viðurkenndir eru sem slíkir af heilbrigðisyfirvöldum. Leita skal umsagnar Félags íslenskra læknaritara og landlæknis áður en leyfi er veitt.

3. gr.

Ráðherra getur veitt þeim, sem eru í starfi við gildistöku reglugerðarinnar og hafa starfað í a. m. k. þrjú ár á síðustu 6 árum áður en reglugerðin tekur gildi, starfsleyfi, að fenginni umsögn sömu aðila og um getur í 2. gr.

4. gr.

Starfsvettvangur læknaritara er á heilbrigðisstofnunum og stofnunum hins opinbera er fara með stjórnunarmál á heilbrigðissviði. Þeir annast ritun, skýrslugerð og umsjón með öllum gögnum er varða sjúklinga og meðferð þeirra svo og annarra aðila er til heilbrigðisstofnana leita, skv. nánari fyrirmælum lækna og undir handleiðslu og ábyrgð þeirra.

5. gr.

Óheimilt er að ráða til læknaritarastarfa aðra en þá, sem hafa starfsleyfi skv. reglugerð þessari.

6. gr.

Læknaritara er skylt að gæta þagmælsku um atriði, sem hann fær vitneskju um í starfi sínu og leynt skulu fara skv. lögum og eðli máls. Þagnarskylda helst þótt hann láti af störfum.

7. gr.

Læknaritara ber að þekkja skyldur sínar, viðhalda þekkingu sinni og tileinka sér nýjungar er varða starfið.

8. gr.

Um læknaritara gilda að öðru leyti, og eftir því sem við á, reglur læknalaga nr. 80/1969. Reglur læknalaga gilda um viðurlög við brotum í starfi og sviptingu starfsleyfis og endurveitingu starfsréttinda.

9. gr.

Reglugerð þessi, sem sett er skv. lögum nr. 24/1985, um starfsheiti og starfsréttindi heilbrigðisstétta öðlast gildi þegar við birtingu.

Heilbrigðis- og tryggingamálaráðuneytið, 21. mars 1986.

Ragnhildur Helgadóttir.

Ingimar Sigurðsson.

REGLUGERÐ

um breytingu á reglugerð nr. 201/1981 um iðgjald til slysatrygginga samkvæmt 36. gr. laga nr. 67/1971 um almannatryggingar.

1. gr.

3. gr. hljóði svo:

Iðgjöld skulu frá 1. janúar 1986 nema 0.23% af gjaldstofni samkvæmt 2. gr.

2. gr.

Reglugerð þessi er sett samkvæmt 36. gr. laga nr. 67/1971 og öðlast þegar gildi. Jafnframt fellur úr gildi reglugerð nr. 206/1985.

Heilbrigðis- og tryggingamálaráðuneytið, 21. mars 1986.

Ragnhildur Helgadóttir.

Páll Sigurðsson.

Nr. 169

REGLUGERÐ

28. febrúar 1986

um breyting á ljósmæðrareglugerð nr. 103/1933.

1. gr.

5. málsgr. 16. gr. er hefst á orðunum „til varnar gegn lekandabólgu í augum dreypir ljósmóðir ....." fellur niður.

2. gr.

Reglugerð þessi, sem sett er með stoð í ljósmæðralögum nr. 67/1984 öðlast gildi þegar í stað.

Heilbrigðis- og tryggingamálaráðuneytið, 28. febrúar 1986.

Ragnhildur Helgadóttir.

Ingimar Sigurðsson.

Nr. 170

AUGLÝSING

14. mars 1986

um umferð í Reykjavík.

Samkvæmt heimild í 65. gr. umferðarlaga nr. 40, 1968 og að fengnum tillögum borgarráðs, þá hefur eftirfarandi verið ákveðið varðandi breytingu á umferðarrétt á gatnamótum Bústaðavegar og Háaleitisbrautar.

Stöðvunarskylda á Bústaðavegi verður afnumin en í staðinn kemur biðskylda á Háaleitisbraut. Breyting þessi tekur gildi um leið og kveikt verður á umferðarljósum á gatnamótunum.

Biðskylda verður áfram á sérakreinum fyrir hægri beygju inn á báðar göturnar.

Lögreglustjórinn í Reykjavík, 14. mars 1986.

Böðvar Bragason.

REGLUR

um eftirgjöf gjalda af fjárfestingarvörum til nota við fiskeldi og hafbeit.

I. KAFLI

Innflutningur.

1. gr.

Við tollafgreiðslu á vélum, tækjum og sérhæfðum búnaði sem flutt er inn vegna stofnframkvæmda við byggingu fiskeldi- og hafbeitarstöðva sem hafa að atvinnustarfsemi klak, seiðaframleiðslu og/eða matfiskeldi í fiskeldistöðvum eða hafbeit, hér á eftir nefndar fiskeldistöðvar og teljast til varanlegs hluta þeirra skal heimilt að fella niður aðflutningsgjöld, þ. m. t. sérstakt tímabundið vörugjald og tollafgreiðslugjald, og söluskatt.

Heimild þessi er bundin því skilyrði að vélar þessar eða tæki falli undir tollskrárnúmer sem talin eru upp í 1. gr. auglýsingar nr. 8/1981 með síðari breytingum eða um sé að ræða sérhæfðan búnað til fiskeldis eða hafbeitar sbr. lið 1—7 hér að neðan. Tæki og búnaður til rannsókna sem fellur undir tollskrárnúmer í 1. gr. auglýsingar nr. 87/1985 en ekki auglýsingu nr. 8/1981 skulu þó hljóta tollmeðferð samkvæmt ákvæðum auglýsingar nr. 87/1985 og ber því að greiða af þeim söluskatt.

Með sérhæfðum búnaði til fiskeldistöðva er átt við:

1. Dælukerfi og hluti til þeirra, svo sem pípulagnir, tengihluti, loka og rafbúnað (rafmagnskapla, spenna, rofa, stýribúnað og -töflur), afloftunar- og hitabúnað og vatnshreinsibúnað.
2. Fóðurkerfi og hluti til þeirra, svo sem fóðurgeyma (síló), fóðurgerðarvélar, kælikerfi, pípudreifikerfi, snigla, færibönd, fóðurskammtara og vogir.
3. Fiskvinnsluvélar til flokkunar, aðgerðar, vigtunar, pökkunar, reykingar og kælikerfi til geymslu og meðferðar.
4. Stjórn- og gæslukerfi og öryggisbúnað og hluti til þeirra.
5. Súrefnisbúnað til aukningar á súrefnisinnihaldi eldisvökva og/eða sem öryggisbúnaður til að tryggja dælingu og hluti til þeirra.
6. Neyðarrafstöðvar með tilheyrandi búnaði.
7. Klakbakkar og flokkunargrindur, eldisker og hluti til þeirra, sjókvíar, þ. e. nætur, flotbúnað, gangbryggjur, akkerisbúnaður, og sérhannaða báta (pramma) til að þjónusta sjókvíar.

Reglur þessar taka ekki til annarra handverkfæra en þeirra sem falla undir auglýsingu nr. 8/1981.

2. gr.

Af innfluttum byggingarvörum til mannvirkjagerðar sem ekki falla undir 1. gr., t. d. timbri, stáli (plötur og prófílar), sementi, steypustyrktarjárni, plötuefni og ö. þ. h. byggingarvörum til byggingar fiskeldistöðva, hvort sem þær eru fluttar inn af þeim sjálfum eða fyrir þeirra hönd skal greiða aðflutningsgjöld og söluskatt með venjulegum hætti við tollafgreiðslu en fjármálaráðuneytið mun endurgreiða fiskeldisstöðvum gjöld af þessum vörum skv. 5. og 6. gr.

3. gr.

Af hvers konar vinnuvélum og -tækjum svo og varahlutum til þeirra sem notað verður við hinar verklegu framkvæmdir skal greiða aðflutningsgjöld og söluskatt eins og þau eru á hverjum tíma og gildir sama um hvers konar ökutæki sem fiskeldistöðvar kaupa til framkvæmda og reksturs á þeirra vegum. Ennfremur skal greiða aðflutningsgjöld og söluskatt af hvers konar rekstrar- og viðhaldsvörum, öðrum en varahlutum sem falla undir tollskrárnúmer upptalin í auglýsingu nr. 8/1981 og notaðir eru til viðhalds sérhæfðum vélum og tækjum sem um ræðir í 1. gr.

4. gr.

Niðurfelling gjalda samkvæmt 1. gr. tekur einungis til véla, tækja, vélahluta og varahluta og sérhæfðs búnaðar sem notað verður til fiskeldis og hafbeitar. Tollmeðferð þessi er jafnframt bundin þeim skilyrðum að innflutningur sé allur á nafni viðkomandi fiskeldistöðvar eða innflutningsfyrirtæki lýsi því yfir í aðflutningsskýrslu að viðkomandi vörusending sé öll eða að hluta, sem þá skal sérstaklega útreiknað í aðflutningsskýrslu, ætluð nánar tilgreindri fiskeldistöð. Hvort sem fiskeldistöð annast innflutning sjálf eða innflutningsfyrirtæki fyrir hennar hönd skal fyrirsvarsmaður hennar lýsa því yfir skriflega að varan sé eingöngu flutt inn til eigin nota við fiskeldi eða hafbeit.

Undanþága frá greiðslu gjalda samkvæmt reglum þessum verður eigi veitt nema viðkomandi hafi fengið leyfi til starfrækslu fiskeldisstöðvar, sbr. ákvæði IX. kafla laga nr. 76/1970 og reglugerða settra samkvæmt þeim.

Við frágang aðflutningsskýrslu skulu niðurfelld gjöld eigi reiknuð en að öðru leyti skal farið eftir ákvæðum laga nr. 120/1976, um tollskrá o. fl., svo og reglum og öðrum fyrirmælum settum þar að lútandi.

Telji tollstjóri ástæðu til, hvort sem er vegna beiðni um niðurfellingu eða endurgreiðslu gjalda, getur hann krafið viðkomandi fiskeldistöð um upplýsingar skv. 6. gr. svo og að framvísað sé leyfi til starfrækslu stöðvarinnar, sbr. 2. mgr. þessarar greinar.

II. KAFLI

Kaup innanlands.

5. gr.

Við kaup innanlands á vélum, tækjum og sérhæfðum búnaði sbr. 1. gr., sem annað hvort eru keyptar af birgðum innfluttra tollafgreiddra vara eða hafa verið framleiddar innanlands vegna stofnframkvæmda við byggingu fiskeldistöðva, skulu gjöld greidd með venjulegum hætti en tollstjórar hver í sínu umdæmi munu sjá um endurgreiðslur gjalda af þeim. Um framkvæmd þessara endurgreiðslna fer að öðru leyti að hætti 4.—6. gr. auglýsingar nr. 8/1981. Fjármálaráðuneytið mun hins vegar endurgreiða gjöld af efnivörum sem notaðar hafa verið til byggingar mannvirkja eins og landkvía, klak- og eldishúsa og annarra mannvirkja sem notuð eru við fiskeldi eða hafbeit, enda hafi gjöld verið greidd af vörum þessum með venjulegum hætti.

6. gr.

Aðilar sem óska eftir endurgreiðslu gjalda samkvæmt niðurlagi 5. gr. skulu senda fjármálaráðuneytinu skriflegt erindi, þar sem gerð sé grein fyrir stofnun og starfsemi fiskeldistöðvarinnar svo og hverjir séu forsvarsmenn hennar og hafi heimild til þess að skuldbinda fyrirtækið fjárhagslega.

Erindinu skal fylgja áætlun um byggingarkostnað, samþykkt af stjórn félagsins ef því er að skipta, þar sem fram komi upplýsingar um gerð og stærð stöðvarinnar og þau mannvirki sem endurgreiðslubeiðnin tekur til, hvenær byggingarframkvæmdir hófust svo og ítarleg sundurliðun á kostnaði vegna kaupa á vélum, tækjum og sérhæfðum búnaði, sbr. 1. gr., og kostnaði vegna byggingar mannvirkja eins og landkvía, sjókvía, klak- og eldishúsa og annarra mannvirkja sem notuð eru við fiskeldi eða hafbeit. Að því er byggingarframkvæmdir varðar skulu liggja fyrir upplýsingar eða áætlun um skiptingu kostnaðar milli byggingarefnis, vélavinnu og vinnulauna á byggingarstað.

Af jarðvegsvinnu og byggingarefni sem keypt eða notað hefur verið vegna mannvirkjagerðar mun fjármálaráðuneytið endurgreiða söluskatt og aðflutningsgjöld að fullu gegn framvísun frumrits sölunóta og aðflutningsskjala (m. a. bleikt eintak aðflutningsskýrslu),

enda beri þau greinilega með sér fjárhæð greiddra gjalda. Sé vandkvæðum bundið að leggja fram aðflutningsskjöl vegna endurgreiðslu á aðflutningsgjöldum getur viðkomandi fiskeldisstöð sótt um endurgreiðslu á aðflutningsgjöldum er svari til 5% af endanlegum byggingarkostnaði að frádregnum kostnaði við jarðvegsvinnu og söluskatti.

Telji fiskeldistöð sig ekki fá söluskatt og aðflutningsgjöld endurgreidd að fullu skv. 3. mgr. þessarar greinar getur hún farið þess á leit við ráðuneytið að tilnefndir verði tveir matsmenn á kostnað fiskeldisstöðvarinnar, annar fulltrúinn tilnefndur af fiskeldisstöðinni en hinn af fjármálaráðuneytinu, er geri tillögu til fjármálaráðuneytisins um heildarendurgreiðslu. Tillagan skal byggð á staðfestingu hönnunaraðila og endurskoðanda um magn tölur (jarðvegsvinna, efnivörur, vélavinna og vinnulaun o. s. frv.) og bókhaldsgögnum fyrirtækisins og skal notkun efnivara í mannvirki, sem teljast endurgreiðsluhæf, staðfest af viðkomandi verktaka. Sams konar staðfesting hönnunaraðilja, verktaka, og endurskoðanda að því er varðar endurgreiðslufjárhæð byggða á bókhaldsgögnum fyrirtækisins, skal fylgja endurgreiðslubeiðni sem eingöngu er byggð á 3. mgr. þessarar greinar.

Um endurgreiðslu samkvæmt þessari grein verður ekki að ræða fyrr en byggingarframkvæmdum er lokið og mannvirki hafa verið tekin út af fiskeldisnefnd á kostnað viðkomandi fiskeldisstöðvar. Ef um meiri háttar byggingaframkvæmdir er að ræða sem taka lengri tíma en 6 mánuði getur viðkomandi fiskeldistöð sótt um endurgreiðslu miðað við einstaka skýrt afmarkaða byggingaráfanga, enda skal þá um framkvæmd endurgreiðslunnar fara eftir því sem við getur átt eftir 3. og 4. mgr. þessarar greinar.

Breytingar á húsum og stækkun sem talist geta til stofnframkvæmda eru endurgreiðsluhæfar. Sömu reglur gilda um þær og fram koma í 1.—5. mgr. þessarar greinar.

Ekki verða endurgreidd gjöld af sjálfstæðum skrifstofubyggingum, vélaverkstæðisbyggingum, starfsmannabústöðum, mötuneytishúsnæði, eða þess háttar eða búnaði tilheyrandi þessum mannvirkjum. Séu slíkar byggingar sambyggðar eldismannvirkjum lækkar endurgreiðslan hlutfallslega miðað við byggingarkostnað þeirra.

III. KAFLI

Almenn ákvæði og viðurlög.

7. gr.

Fiskeldistöðvum sem fengið hafa efni í mannvirki undanþegin gjöldum samkvæmt þessum reglum er óheimilt innan 10 ára talið frá næstu áramótum eftir að starfsemi er hafin að nota þau til annars en fiskeldis nema leyfi fjármálaráðuneytisins komi til. Óski þeir eftir að taka þau til annarra nota eða afhenda eða selja innan þess tíma til nota við rekstur eða starfsemi sem ekki getur notið gjaldfrelsis samkvæmt þessum reglum skulu þær áður en önnur starfsemi er hafin eða afhending eða sala fer fram greiða gjöld af vörum sem notið hafa eftirgjafar samkvæmt þessum reglum, miðað við 10% árlega fyrningu að teknu tilliti til breytinga á vísitölu byggingarkostnaðar. Fjármálaráðuneytið ákveður fjárhæð þeirra gjalda sem þannig skulu innheimt að fengnum tillögum ríkisendurskoðunar.

Stjórn fiskeldistöðvar eða sá aðili sem heimild hefur til að binda fyrirtækið fjárhagslega skal gefa út yfirlýsingu til fjármálaráðuneytisins þar sem því sé lýst yfir að allar þær vörur sem gjöld hafa verið eða verði gefin eftir eða endurgreidd af samkvæmt þessum reglum eða ákvörðun fjármálaráðuneytisins fyrir gildistöku hennar verði eingöngu notaðar til fiskeldis eða hafbeitar og verði þær teknar til annarra nota eða afhentar eða seldar öðrum aðilja til nota við rekstur eða starfsemi sem ekki getur notið gjaldfrelsis samkvæmt reglum þessum sé eigandi þess skuldbundinn til að greiða ríkissjóði gjöld af vörunum samkvæmt 1. og 2. mgr. þessarar greinar áður en notkun sé breytt eða afhending eða sala fari fram. Yfirlýsingu þessari skal þinglýst sem kvöð á mannvirkjum á kostnað eiganda fiskeldistöðvar.

8. gr.

Aðili sem fær endurgreiðslu samkvæmt reglum þessum skal tilgreina endurgreidd gjöld sérstaklega, annað hvort í ársreikningi sem fylgir skattframtali eða í skýringum með honum, en þar skal greina undir hvaða lið ársreiknings endurgreiðslan er færð svo og fjárhæð hennar. Jafnframt skulu þeir halda reikningum og öðrum gögnum varðandi vörur sem eftirgjafar eða endurgreiðslu njóta samkvæmt reglunum aðgreindum í bókhaldi sínu sem skattyfirvöld og tollyfirvöld skulu jafnan hafa aðgang að telji embættin ástæðu til eftirlits eða rannsóknar á þeim. Komi í ljós við rannsókn á bókhaldi að þeir hafi misnotað ívilnanir sem hafa verið veittar samkvæmt reglum þessum eða rökstuddur grunur er um að um misnotkun hafi verið að ræða geta tollyfirvöld hafnað beiðnum um niðurfellingu eða endurgreiðslu gjalda samkvæmt þeim meðan málið er í athugun.

9. gr.

Röng skýrslugjöf eða framlagning rangra eða villandi gagna og röng upplýsingagjöf látin í té í því skyni að fá ívilnun á tolli eða gjöldum eða misnotkun ívilnunar eða tollfríðinda samkvæmt ákvæðum reglna þessara getur m. a. varðað við 63. og 67. gr. laga nr. 59 28. maí 1969 um tollheimtu og tolleftirlit með áorðnum breytingum.

Um meðferð mála vegna brots á reglum þessum fer að hætti opinberra mála.

10. gr.

Reglur þessar eru settar samkvæmt heimild í lið 3.27 6. gr. fjárlaga nr. 121/1985 til að öðlast þegar gildi og taka eftir því sem við á til framkvæmda á árinu 1985.

Fjármálaráðuneytið, 20. mars 1986.

Þorsteinn Pálsson.

Sigurgeir A. Jónsson.

Nr. 172 25. mars 1986

AUGLÝSING

um veitingu leyfis til áætlunarflugs innanlands.

Samkvæmt heimild í VII. kafla laga nr. 34 21. maí 1964, um loftferðir, hefur ráðuneytið í dag veitt Flugfélaginu Erni hf., Ísafirði, sérleyfi til áætlunarflugs með farþega, vörur og póst á leiðinni Suðureyri – Reykjavík – Suðureyri frá og með deginum í dag að telja til 31. desember 1989.

Sérleyfinu fylgir einkaréttur til áætlunarflugs á téðri flugleið, en jafnframt skylda til að halda þar uppi föstum áætlunarferðum, eftir því sem flutningsþörf krefur að mati ráðuneytisins.

Jafnframt fellur niður sérleyfi Arnarflugs hf. á flugleiðinni Reykjavík – Suðureyri – Reykjavík, sem veitt var félaginu hinn 31. desember 1984, sbr. auglýsingu nr. 511/1984.

Samgönguráðuneytið, 25. mars 1986.

Matthías Bjarnason.

Birgir Guðjónsson.

Stjórnartíðindi B 16, nr. 162—172. Útgáfudagur 4. apríl 1986.

STJÓRNARTÍÐINDI B 17 — 1986

3. apríl 1986 349 Nr. 173

REGLUGERÐ

um tollfrjálsan farangur ferðamanna og farmanna við komu frá útlöndum, einkasölugjald o. fl.

1. gr.

Ferðabúnaður og annar farangur.

Ferðamönnum búsettum hér á landi er heimilt að hafa með sér við komu til landsins án greiðslu aðflutningsgjalda fatnað og ferðabúnað sem þeir hafa haft með sér héðan til útlanda og auk þess varning fenginn erlendis í ferðinni, um borð í flutningsfari eða í tollfrjálsri verslun hér á landi — annan en þann sem talinn er í 2. gr. — fyrir allt að 7 000 kr. að smásöluverði á innkaupsstað. Andvirði matvæla (þ. m. t. sælgæti) má þó ekki nema hærri fjárhæð en 1 750 kr. Börn yngri en 12 ára skulu njóta að hálfu þeirra réttinda er að framan greinir.

Skipverjar og flugliðar innlendra farartækja mega hafa með sér án greiðslu aðflutningsgjalda varning slíkan er greinir í 1. og 2. málslið 1. mgr. þessarar greinar fyrir allt að 3 500 kr. við hverja komu til landsins hafi þeir verið skemur en 15 daga í ferð en 7 000 kr. fyrir lengri ferð. Taki ferð skemur en einn sólarhring má fjárhæðin þó ekki vera hærri en 1 750 kr. Andvirði matvæla (þ. m. t. sælgæti) má ekki nema hærri fjárhæð en 1 750 kr. samkvæmt þessari málsgrein.

Ferðamönnum búsettum erlendis er heimilt að hafa með sér, án greiðslu aðflutningsgjalda, íverufatnað, sængurföt, viðlegubúnað og annan ferðabúnað (þ. m. t. matvæli og aðrar vistir) til eigin nota á ferðalaginu, enda geti varningur þessi talist hæfilegur og eðlilegur miðað við tilgang ferðalagsins, dvalartíma viðkomandi hérlendis og hagi hans að öðru leyti og varningurinn verði enn fremur fluttur úr landi við brottför eigandans að svo miklu leyti sem hann eyðist ekki hérlendis. Magn matvæla (þ. m. t. sælgæti) sem hver ferðamaður flytur til landsins má að hámarki nema 10 kg að þyngd, en andvirði þess má þó aldrei nema hærri fjárhæð en 3 500 kr. Magn eldsneytis má að hámarki vera 200 l. Innflutningur annars eldsneytis en er í innbyggðum eldsneytisgeymi bifreiðar er óheimill.

2. gr.

Áfengir drykkir og tóbaksvörur

Auk varnings skv. 1. gr. er ferðamönnum og áhöfnum heimilt að hafa meðferðis án greiðslu aðflutningsgjalda eftirtalið magn af áfengum drykkjum og tóbaksvörum:

Ríkisprentsmiðjan Gutenberg.

	Áfengi, ekki yfir 47% styrkleika	Áfengi, undir 21% styrkleika	Öl	Tóbak
1. Ferðamenn	1,0 l	1,0 l	Ekkert	200 stk. vindlingar eða 250 g af öðru tóbaki.
eða	1,0 l	Ekkert	6 l (erlent) eða 8 l (innlent)	200 stk. vindlingar eða 250 g af öðru tóbaki.
eða	Ekkert	1,0 l	6 l (erlent) eða 8 l (innlent)	200 stk. vindlingar eða 250 g af öðru tóbaki.
eða	Ekkert	2,0 l	Ekkert	200 stk. vindlingar eða 250 g af öðru tóbaki.
2. Skipverjar á íslenskum skipum sem eru 15 daga eða lengur í ferð (skipstjóra, 1. stýrimanni, yfirvélstjóra og bryta, svo og matsveinum sem koma í stað bryta, á farþega- og vöruflutningaskipum er heimill jafnstór aukaskammtur til risnu um borð)	1,5 l	3,0 l	Ekkert	400 stk. vindlingar eða 500 g af öðru tóbaki.
eða	1,5 l	Ekkert	24 l (erlent) eða 32 l (innlent)	400 stk. vindlingar eða 500 g af öðru tóbaki.
3. Skipverjar á erlendum skipum og íslenskum skipum sem eru skemur en 15 daga í ferð (skipstjóra, 1. stýrimanni, yfirvélstjóra og bryta, svo og matsveinum sem koma í stað bryta, á farþega- og vöruflutningaskipum er heimill jafnstór aukaskammtur til risnu um borð)	0,75 l	1,5 l	Ekkert	200 stk. vindlingar eða 250 g af öðru tóbaki.
eða	0,75 l	Ekkert	12 l (erlent) eða 16 l (innlent)	200 stk. vindlingar eða 250 g af öðru tóbaki.
4. Flugáhafnir (þ. m. t. aukaáhafnir)	0,375 l	Ekkert	6 l (erlent) eða 8 l (innlent)	100 stk. vindlingar eða 125 g af öðru tóbaki.
eða	0,375 l	0,75 l	Ekkert	100 stk. vindlingar eða 125 g af öðru tóbaki.
eða	Ekkert	0,75 l	6 l (erlent) eða 8 l (innlent)	100 stk. vindlingar eða 125 g af öðru tóbaki.
5. Flugáhafnir, aðrar (þ. m. t. aukaáhafnir), á íslenskum flugvélum sem hafa 15 daga samfellda útivist eða lengri	1,0 l	0,75 l	Ekkert	200 stk. vindlingar eða 250 g af öðru tóbaki.
eða	1,0 l	Ekkert	6 l (erlent) eða 8 l (innlent)	200 stk. vindlingar eða 250 g af öðru tóbaki.
eða	Ekkert	0,75 l	6 l (erlent) eða 8 l (innlent)	200 stk. vindlingar eða 250 g af öðru tóbaki.

Í þessu sambandi reiknast hver vindill vega 5 g, hver smávindill 2,5 og hver vindlingur 1,25 g. Smávindlar sem eru 1,5 g og léttari reiknast með vindlingar.

Skipverjar á íslenskum skipum sem í fyrsta sinn er siglt til íslenskrar hafnar eða hafa verið erlendis til viðgerðar eða breytinga skulu tollafgreiddir skv. 3. tl.

Ef skip í utanlandssiglingum hefur viðdvöl hér samfleytt í sjö daga er tollyfirvaldi heimilt að beiðni eiganda skips að veita skipverjum undan innsigli 200 stk. af vindlingum eða 250 g af öðru tóbaki til hverra sjö daga. Skipstjóra, 1. stýrimanni, 1. vélstjóra og bryta svo og matsveinum sem koma í stað bryta á farþega- og vöruflutningaskipum er heimill jafnstór aukaskammtur til risnu um borð. Ekki er þó heimilt að veita undan innsigli sama dag og skip leggur úr höfn. Eiganda skips er skylt að greiða kostnað fyrir afgreiðslu samkvæmt þessari málsgrein.

Lágmarksaldur til innflutnings áfengis samkvæmt reglum þessum er 20 ár og 15 ár að því er varðar innflutning á tóbaki. Tollgæslumaður getur krafist þess að lágmarksaldur sé sannaður með framvísun persónuskilríkja.

3. gr.

Tollívilnanir skv. 1. og 2. gr. gilda einungis um varning sem viðkomandi far- eða ferðamaður hefur í eigin vörslu við komu frá útlöndum og innfluttur er til persónulegra nota viðkomandi, fjölskyldu hans eða til smágjafa.

Flugliðar, far- og ferðamenn njóta ekki tollívilnunar skv. 1. og 2. gr. oftar en einu sinni á sama sólarhring.

Undanþága samkvæmt reglugerð þessari nær ekki til hluta af verði munar sem er í heild dýrari en nemur hámarki tollívlnunar hvers ferðamanns skv. 1. mgr. 1. gr. Tollívilnun skipverja og flugliða innlendra farartækja skv. 2. mgr. 1. gr. getur þó gilt um hluta af verði munar svo framarlega sem verðmæti munarins sé innan við tvöfalda þá fjárhæð sem tilgreind er í 2. mgr. 1. gr.

4. gr.

Af vörum sem eru undanþegnar tollum samkvæmt reglugerð þessari falla einnig niður önnur aðflutningsgjöld, söluskattur við innflutning og einkasölugjald.

5. gr.

Innflutningsbann og -takmarkanir.

Ákvæði reglugerðar þessarar veita ekki undanþágu frá innflutningsbanni sem kann að vera á ýmsum vörutegundum auk þess sem innflutningur á vörum, sem vegna sóttvarna eða af öðrum öryggisráðstöfunum eru háðar innflutningstakmörkunum, er óheimill skv. 1. gr. Geta því m. a. eftirtaldar vörur ekki notið tollfrelsis samkvæmt reglugerð þessari:

1. Ávana- og fíkniefni, svo sem ópíum, heróín, morfín, kókaín, kannabis, amfetamín (þ. m. t. benzedrine) og LSD (lysergamide).
2. Lyf umfram hæfilegt magn til persónulegra þarfa viðkomandi far- eða ferðamanns.
3. Skotvopn, skotfæri og sprengiefni.
4. Radíósendar, talstöðvar og viðtæki sem ekki eru ætluð til almennrar útvarpsviðtöku.
5. Lifandi dýr.
6. Ósoðið kjötmeti og kjötvörur ýmiss konar, t. d. þurrkað kjötmeti, ósoðin reykt svínslæri, beikon, svínahryggir, reyktar ósoðnar pylsur, ósoðnir fuglar og fuglainnyfli fersk eða fryst, innmatur, svið og blóð.
7. Smjör, ósoðin egg, eggjaduft og sykraðar eggjarauður.
8. Ósoðin mjólk.

6. gr.

Framvísunarskylda o. fl.

Farþegi sem kemur til landsins frá útlöndum skal við komu ótilkvaddur skýra tollgæslumanni frá og framvísa við hann tollskyldum varningi sem hann hefur meðferðis svo og þeim varningi sem háður er innflutningstakmörkunum eða -banni. Öðrum varningi, sem tollgæslumaður óskar eftir að skoða, ber einnig að framvísa við hann. Af tollskyldum varningi sem heimilaður er innflutningur á skal greiða aðflutningsgjöld með venjulegum hætti.

Þar sem tollafgreiðsla farþega fer fram er tollyfirvaldi heimilt að hafa aðskilda tollafgreiðslu, annars vegar fyrir þá sem hafa engan tollskyldan farangur meðferðis við komu til landsins og hins vegar fyrir þá sem annað hvort hafa tollskyldan farangur meðferðis eða farangur sem háður er innflutningstakmörkunum eða -banni. Fyrrnefndir farþegar skulu ganga um hlið, merkt grænu, átthyrndu skilti með áletruninni: „ENGINN TOLLSKYLDUR VARNINGUR". Síðarnefndir farþegar skulu ganga um hlið, merkt rauðu, ferhyrndu skilti með áletruninni: „TOLLSKYLDUR VARNINGUR". Við skiltin skal skráð „TOLLGÆSLA". Áletranir skulu vera á íslensku og þeim erlendu tungumálum sem tollyfirvaldi þykir ástæða til. Um leið og farþegi hefur gengið um hlið sem merkt er samkvæmt framansögðu telst hann hafa svarað því hvort hann hafi meðferðis tollskyldan varning eða varning sem háður er innflutningstakmörkunum eða -banni.

Við tollafgreiðslu aðkomufars skal sérhver farmaður gera tollgæslunni skriflega grein fyrir öllum varningi, sem hann hefur fengið erlendis eða í ferðinni, hvort sem hann er tollskyldur eða ekki og eins þótt sá varningur kunni að vera háður innflutningstakmörkunum eða -banni. Einnig skal hann gera tollgæslunni skriflega grein fyrir áður fengnum tollskyldum varningi, en ótollafgreiddum, sem notaður er um borð í fari. Framvísa ber við tollgæslumann þeim varningi sem kann að vera háður innflutningstakmörkunum eða -banni svo og öðrum þeim varningi sem tollgæslumaður óskar eftir að skoða.

Óski tollgæslumaður eftir því að skoða farangur farþega eða farmanns skulu þeir veita til þess alla aðstoð með því að opna töskur og umbúðir, taka upp úr þeim og gefa þær upplýsingar um farangurinn sem um er beðið. Komi fram varningur við þessa skoðun sem ekki er greint frá eins og fyrir er mælt hér að framan skoðast hann ólöglega innfluttur og er þá heimilt að gera hann upptækan til ríkissjóðs.

7. gr.

Um einkasölugjald o. fl.

Nú hefur einhver af áhöfn fars eða farþegi við komu til landsins meðferðis meira magn af varningi en heimilaður er tollfrjáls innflutningur á skv. 2. gr. og ríkið eða stofnanir þess hafa einkasölu á og er viðkomandi þá heimilt að halda til viðbótar allt að þreföldu því magni sem tilgreint er í 2. gr., þó ekki öli, gegn greiðslu einkasölugjalds samkvæmt eftirfarandi gjaldskrá, enda hafi viðkomandi gert grein fyrir og framvísað varningnum við tollgæslu eins og fyrir er mælt í reglugerð þessari:

A. Áfengi:	kr./l
1. Rauðvín, hvítvín, ljós rauðvín og freyðivín	260
2. Portvín, sherry, madeira og líkjörar undir 22% styrkl.	470
3. Vermút og aperitívar, þ. m. t. bitterar undir 22% styrkl.	500
4. Aperitívar, þ. m. t. bitterar með 22% styrkleika eða meira	720
5. Íslenskar áfengistegundir	710
6. Koníak, brandy whisky, vodka, gin, genever, romm, líkjörar ót. a., svo og aðrar sterkar tegundir, ót. a.	1 000

B. Tóbak:		
1. Reyktóbak		960 kr./tylft bréfa eða lb.
2. Vindlingar		650 kr./200 stk.
3. Smávindlar		70 kr./10 stk.
Meðalstærð		310 kr./25 stk.
Vindlar, aðrir		370 kr./25 stk.

Sé um að ræða aðrar stærðir umbúða en að ofan greinir skal greitt hlutfallslega.

Nú er framvísað meira magni en um getur í 1. mgr. og getur viðkomandi tollyfirvald þá heimilað innflutning gegn greiðslu einkasölugjalds ef sérstakar ástæður eru fyrir hendi en ella gert varninginn upptækan til ríkissjóðs.

Þegar um er að ræða tækifæris- og gjafasendingar frá útlöndum á áfengi og tóbaki má hver sending ekki nema meira magni en þreföldu því sem tilgreint er í 1. tl. 1. mgr. 2. gr., þó ekki öl. Greiða skal einkasölugjald af slíkum sendingum eftir gjaldskránni í 1. mgr. þessarar greinar.

8. gr.

Sérhverja afgreiðslu skv. 7. gr. skal færa í sérstaka afgreiðslubók. Þar skal fært inn magn og tegund varnings sem greitt er af, svo og gjöld þau sem innheimt eru, en innflytjandi á rétt á að fá greiðslukvittun. Ennfremur skal varningurinn auðkenndur með sérstökum merkimiðum sem Áfengis- og tóbaksverslun ríkisins lætur tollgæslunni í té og gerðir skulu í samráði við tollgæslustjóra. Tollgæslustjóri getur ákveðið að framangreindur varningur verði auðkenndur með öðrum hætti.

9. gr.

Einkasölugjald sem innheimt er skv. 7. gr. skal sent viðkomandi einkasölu svo fljótt sem kostur er og eigi síðar en tveim mánuðum eftir að afgreiðsla fór fram.

10. gr.

Nú er varningur sem tollafgreiddur er samkvæmt reglugerð þessari seldur eða boðinn til sölu án þess að aðflutningsgjöld hafi áður verið greidd og varðar það þá refsingu samkvæmt IX.kafla laga nr. 59 28. maí 1969 um tollheimtu og tolleftirlit með áorðnum breytingum.

11. gr.

Reglugerð þessi, sem sett er samkvæmt heimild í 4. og 5. tl. 1. mgr., sbr. 2. mgr. 2. gr. og 42. tl. 3. gr. tollskrárlaga nr. 120 31. desember 1976 svo og ákvæðum laga nr. 59 28. maí 1969 um tollheimtu og tolleftirlit með áorðnum breytingum, skal öðlast gildi þegar í stað. Með reglugerð þessari er út gildi numin reglugerð nr. 422/1985.

Fjármálaráðuneytið, 3. apríl 1986.

Þorsteinn Pálsson.

Bjarnveig Eiríksdóttir.

REGLUR

um uppgjör fyrir búvöruframleiðslu á verðlagsárinu 1984/1985, skv. 2. mgr. 9. gr. reglugerðar nr. 465/1983.

I. Almenn regla.

1. gr.

A) Bú með 200 ærgilda framleiðslu eða minni verði undanþegin verðskerðingu ef þau eru aðaltekjuöflunarþáttur viðkomandi framleiðenda að mati Framleiðsluráðs landbúnaðarins, þó framleiðslan fari fram úr búmarki.

B) Réttur til að færa 15% á milli kindakjöts og mjólkur svo sem verið hefur undanfarin ár.

II. Verðskerðing kindakjöts.

2. gr.

A) Verðskerðing verði reiknuð 5% á kindakjöt frá 90% búmarks upp að búmarki hjá framleiðendum á lögbýlum. Reikna skal 60% verðskerðingu á það kjöt, sem er umfram búmark á lögbýlum, en þó skal felld niður verðskerðing, ef framleiðendur hafa fellt allan stofninn haustið 1984 og hafa tilkynnt það til framleiðsluráðs. Heimilt er að reikna aðeins 5% verðskerðingu á ærkjöt umfram búmark, hafi menn fækkað mikið en ekki fellt allan stofninn, þó þeir framleiðendur hafi ekki tilkynnt það til Framleiðsluráðs landbúnaðarins.

B) Framleiðendum í þéttbýli sem hafa búmark, verði reiknuð 15% verðskerðing á kjötframleiðslu innan búmarks, en 60% á kjöt umfram búmark. 35% verðskerðing verði reiknuð á alla kjötframleiðslu hjá þeim sem ekkert búmark hafa.

III. Verðskerðing mjólkur.

3. gr.

A) Á mjólkurframleiðslu frá 90% búmarks upp að búmarki, að teknu tilliti til tilfærsluréttar samkvæmt 1. gr. lið B komi 20% verðskerðing, þó ekki á minni búum en 300 ærgildi, samanlagt í framleiðslu sauðfjárafurða og mjólkur. Þar verði engin skerðing á mjólk innan búmarks sbr. 1. gr. lið A um tekjur.

B) Mjólkurframleiðslan umfram búmark sbr. þó 1. gr. lið B fái 83% verðskerðingu.

C) Fyrir verðlagsárið 1984/1985 verði verðskerðing á innlagðri mjólk felld niður hjá mjólkurframleiðendum á eftirfarandi mjólkursamlagssvæðum:

Ms. V.-Barðstrendinga, Patreksfirði
Ms. Ísfirðinga, Ísafirði
Ms. Kf. Langnesinga, Þórshöfn
Ms. Kf. Vopnfirðinga, Vopnafirði
Ms. Kf. Fram, Neskaupstað
Ms. Kf. Berufjarðar, Djúpavogi.

Ekki verði beitt verðskerðingu á mjólk hjá bændum, sem hafa skorið niður fé vegna riðuveiki og búa á svæðum, þar sem mjólk hefur verið undanþegin verðskerðingu undanfarin ár.

Landbúnaðarráðuneytið, 1. apríl 1986.

Jón Helgason.

Guðmundur Sigþórsson.

REGLUGERÐ

um breytingu á reglugerð um gerð lyfseðla og afgreiðslu lyfja nr. 291/1979 með síðari breytingum.

1. gr.

Við 10. gr. o-staflið, I tölulið bætist eftirfarandi:
„Afmældir skammtar (töflur), sem innihalda 1 g af acetýlsalicýlsýru: Gefið ekki börnum yngri en 12 ára. Venjulegur skammtur handa fullorðnum og börnum eldri en 12 ára er 1 skammtur (1 tafla) í senn, mest þrisvar sinnum á sólarhring.“

2. gr.

Viðauki I, um undanþágu varðandi lausasölu acidum acetylsalicylicum hljóði svo:

Lyf eða lyfja-samsetningar	Samsetningar, er selja má í lausasölu	Athugasemdir	Dæmi
Acidum acetyl-salicylicum	Lyf í afmældum skömmtum	Einstakir skammtar mest 1 gr. Áletrun: Sjá 10 gr. I og II tölulíði, o-stafliðs	

Heilbrigðis- og tryggingamálaráðuneytið, 26. mars 1986.

Ragnhildur Helgadóttir.

Ingolf J. Petersen.

2. apríl 1986 Nr. 176

REGLUGERÐ

um breytingu á reglugerð nr. 578/1982 um námslán og námsstyrki.

1. gr.

21. gr. stafliður a) orðist svo:
Framfærslukostnaður á námsstað, sem breytist að öðru jöfnu með þróun verðlags og gengis. Sjóðsstjórn fylgist einnig með því hvernig þessar tölur þróast í samanburði við launatekjur. Frá og með desember 1985, skulu lánsviðmiðanir sjóðsins til námsmanna á Íslandi vera jafnháar og á tímabilinu september/nóvember 1985. Á hverju þriggja mánaða tímabili skulu lánsviðmiðanir til námsmanna erlendis ákvarðast með hliðstæðum hætti og lán til námsmanna á Íslandi, að teknu tilliti til gengis og verðbreytinga á Íslandi og í viðkomandi námslandi.

2. gr.

Reglugerð þessi öðlast þegar gildi.

Menntamálaráðuneytið, 2. apríl 1986.

Sverrir Hermannsson.

Knútur Hallsson.

REGLUGERÐ

um breytingu á reglugerð um ávana- og fíkniefni nr. 16/1986.

1. gr.

Eftirfarandi efnum skal bætt við lista í fylgiskjali I með reglugerðinni:

EFNI INN – nafn (latneskt)	Alþjóða-samningar N-1961 P-1971 Fsk. I-IV	Inn-/út-fl. leyfi krafist	Óheimilt sbr. 2. gr. laga um ávana- og fíkniefni nr. 65/1974 og 2. gr. hér að framan	Undanþágur og athugasemdir
Cathinonum	P I	x	B	
Cathinum	P III	x		
DMA*	P I	x	B	
DOET*	P I	x	B	
Fencamfaminum	P IV	x		
Fenetylinum	P II	x		
Fenproporexum	P IV	x		
Levamphetaminum	P II	x	B	
Levomethamphetaminum	P II	x	B	
MDMA*	P I	x	B	
Mefenorexum	P IV	x		
MMDA*	P I	x	B	
N-ethylamphetaminum	P IV	x	B	
PMA*	P I	x	B	
Psilotsinum sjá Psilocinum				
Propylhexedrinum	P IV	x		
Pyrovaleronum	P IV	x		
TMA*	P I	x	B	

Undanþágur og athugasemdir:

* Efni, sem ekki hafa fengið INN-nafn.
DMA: 2,5-dimethoxyamphetaminum.
DOET: 2,5-dimethoxy-4-ethylamphetaminum.
MDMA: 3,4-methylenedioxymethamphetaminum.
MMDA: 5-methoxy-3,4-methylenedioxyamphetaminum.
PMA: paramethoxyamphetaminum.
TMA: 3,4,5- trimethoxyamphetaminum.

2. gr.

Eftirfarandi efni á lista í fylgiskjali I með reglugerðinni skulu merkt B:
Amphetaminum.
Cocainum.
Dexamphetaminum.
Methamphetaminum.
Methylphenidatum.
Pemolinum.

Heilbrigðis- og tryggingamálaráðuneytið, 26. mars 1986.

Ragnhildur Helgadóttir.

Ingolf J. Petersen.

STJÓRNARTÍÐINDI B 18 — 1986

10. apríl 1986 357 Nr. 178

REGLUGERÐ

um breytingu á reglugerð nr. 37 22. janúar 1986 um stjórn mjólkurframleiðslunnar verðlagsárið 1985—1986.

1. gr.

Við 9. gr. bætist ný málsgrein, sem verði 1. mgr. hennar, svohljóðandi:

Búnaðarsambandi er heimilt að leita eftir skriflegri staðfestingu mjólkurframleiðanda sem hættir eða dregur svo úr mjólkurframleiðslu, að hann nýtir ekki að fullu fullvirðisrétt sinn í mjólk á verðlagsárinu 1985/86. Að fenginni slíkri staðfestingu úthlutar búnaðarsambandið þessum ónýtta fullvirðisrétti til aðila innan sama svæðis, sem hófu mjólkurframleiðslu til innleggs í afurðastöð eftir 31. ágúst 1985. Skal fullvirðisréttur þessi að hámarki nema áætlaðri framleiðslu ásettra kúa og kvígna hjá viðkomandi aðila skv. forðagæsluskýrslu haustið 1985. Hver kýr reiknast 20 ærgildi og kvíga 12, en hver ærgildisafurð telst 174 l mjólkur. Þeim fullvirðisrétti sem ekki er nýttur skv. 1. mgr. þessarar greinar, skal úthlutað í samræmi við ákvæði 10. gr. reglugerðar þessarar. Afsal fullvirðisréttar með áðurgreindum hætti hefur engin áhrif á fullvirðisrétt viðkomandi mjólkurframleiðanda á verðlagsárinu 1986/87.

2. gr.

Á eftir 9. gr. komi ný grein, 9. gr. A, svohljóðandi:

Nú er keypt búmark í mjólk af búmarkshafa á ákveðnu svæði, sbr. rg. 370/1985, og er þá heimilt að færa allt að 20% þess til annarra búmarkssvæða og úthluta því með eftirfarandi hætti:

a) til framleiðenda, sem hófu mjólkurframleiðslu til innleggs í afurðastöð 1. sept. 1985 eða síðar, sbr. 1. mgr. 9. gr.
b) til framleiðenda, sem þurft hafa að auka mjólkurframleiðslu tímabundið vegna niðurskurðar sauðfjárhjarða sinna til útrýmingar riðuveiki eftir 1982.

Umsóknir um fullvirðisrétt skv. a- og b-lið skulu sendar viðkomandi búnaðarsambandi fyrir 30. apríl 1986. Samþykki búnaðarsambands fyrir því að umsækjandi verði veittur aukinn fullvirðisréttur og þá hve mikill að hámarki, skal sent Framleiðsluráði landbúnaðarins fyrir 10. maí 1986. Reynist fullvirðisréttur er kemur til ráðstöfunar skv. þessari grein minni en samanlagður fullvirðisréttur samþykktur af búnaðarsamböndum, er framleiðsluráði heimilt að takmarka hann þannig að heildarfullvirðisréttur nemi hjá öllum umsækjendum sama hlutfalli af því hámarki sem 1. mgr. 9. gr. segir til um. Framleiðsluráð tilkynnir framleiðanda um breytingu á fullvirðisrétti skv. þessari grein. Fer um gildi þeirra tilkynninga og úrlausn ágreinings, er rísa kann vegna ákvæða 9. gr. og 9. gr. A, eftir 2. mgr. 8. gr. Sá

Ríkisprentsmiðjan Gutenberg

hluti keypts búmarks, sem ekki flyst til skv. staflið a) og b), skal fyrst ganga hlutfallslega upp í þann fullvirðisrétt, sem úthlutað hefur verið mjólkurframleiðendum á viðkomandi svæði, sbr. 5. gr. 2. tl. a í reglugerð nr. 37/1986 og er umfram þá 1 000 000 lítra mjólkur, sem þar eru tilteknir, en þar á eftir skv. 9. gr.

3. gr.

Reglugerð þessi er sett samkvæmt lögum nr. 46 27. júní 1985 um framleiðslu, verðlagningu og sölu á búvörum, til þess að öðlast gildi þegar í stað.

Landbúnaðarráðuneytið, 10. apríl 1986.

Jón Helgason.

Guðmundur Sigþórsson.

Nr. 179 2. apríl 1986

REGLUGERÐ

um breytingu á reglugerð um vinnumiðlun nr. 129/1986.

1. gr.

Stafliður k) í 4. gr. orðist svo:
Húsavík.
Tjörneshreppur.
Reykjahreppur.
Aðaldælahreppur.
Reykdælahreppur.
Bárðdælahreppur.
Ljósavatnshreppur.

Reglugerð þessi, sem er sett samkvæmt lögum nr. 18/1985 um vinnumiðlun, öðlast þegar gildi.

Félagsmálaráðuneytið, 2. apríl 1986.

F. h. r.
Húnbogi Þorsteinsson.

Óskar Hallgrímsson.

STJÓRNARTÍÐINDI B 19 — 1986

24. mars 1986 359 Nr. 179

GJALDSKRÁ

fyrir sérstök eftirlits- og þjónustustörf Vinnueftirlits ríkisins.

1. gr.

Eigendur eða umráðamenn eftirlitsskyldra farandvéla, farandvinnuvéla, búvéla, lyftna og vatnshitunarkerfa skulu árlega greiða gjald í ríkissjóð fyrir skráningu og eftirlit með slíkum vélum og tækjum skv. gjaldskrá þessari. Eigendur eða umráðamenn eftirlitsskyldra atvinnufyrirtækja skulu á sama hátt greiða fyrir ýmiss konar aukaþjónustu Vinnueftirlits ríkisins.

2. gr.

Fyrir frumskoðun farandvéla og farandvinnuvéla greiðist sem hér segir:

1. flokkur: Gjald kr. 1 450,00.
Málarastólar, vörulyftarar með sæti, dráttarvélar. Gjaldið greiðist þó ekki ef tæki þessi eru í eigu eftirlitsskyldra fyrirtækja.

2. flokkur: Gjald kr. 1 950,00.
Vegaþjöppur, vegheflar og aðrar vegagerðarvélar, jarðýtur, ámokstursvélar, skurðgröfur og aðrar svipaðar vélar, vörurlyftarar með meira en 10 000 kg lyftigetu miðað við 60 sm hlassmiðju. Dráttarvélar með tækjabúnaði og hreyfil stærri en 80 kw. Kranar og steypudælukranar. Brúkranar með yfir 10 000 kg lyftigetu.

3. flokkur: Gjald kr. 2 900,00.
Farandkranar, byggingakranar, jarðborar stærri gerð, grjótmölunar- og hörpunarsamstæður.

Þó frumskoðun fari fram oftar en einu sinni á ári, greiðist skoðunargjald aðeins einu sinni nema framkvæma þurfi aukaeftirlitsskoðun vegna vanrækslu á framkvæmd fyrirskipaðra umbóta, en fyrir slíka skoðun greiðist fullt gjald.

3. gr.

Fyrir fólkslyftur greiðist: Kr. 1 950,00.

Fyrir skíðalyftur greiðist sem hér segir:

1. flokkur: Gjald kr. 3 000,00.
Toglyftur með drifstöð og endastöð.

2. flokkur: Gjald kr. 5 000,00.
Toglyftur með möstrum á milli endastöðva.

3. flokkur: Gjald kr. 11 200,00.
Stólalyftur.

Fyrir fyrstu skoðun og álagsprófun á hengiverkpalli greiðast kr. 2 000,00. Fyrir árlega skoðun hengiverkpalls greiðast kr. 1 500,00.

Ríkisprentsmiðjan Gutenberg

4. gr.

Fyrir skoðun vatnshitunarkerfa sbr. reglugerð nr. 302/1978 greiðist kr. 1 100,00 og fyrir neysluvatnshylki kr. 340,00.

5. gr.

Fyrir gasmælingu olíugeyma í skipum greiðist kr. 550,00 fyrir fyrsta geymi og síðan kr. 330,00 fyrir hvern geymi þar á eftir. Fyrir gasmælingu vélarrúms eða dælurúms greiðist ekki gjald nema eingöngu sé mælt í því.

Fyrir þrýstiraun katla eða geyma, sem eru minni en 2 m^3 að rúmmáli eða með minni þrýsting en 2 kg/cm^2 greiðist kr. 540,00, en fyrir stærri katla kr. 690,00.

Fyrir átaksprófanir á talíum, krönum og öðrum lyftibúnaði greiðist eftir lyftigetu búnaðarins sem hér segir:

0 — 2 999	kg	kr. 850,00
3 000 — 10 000	kg	kr. 1 130,00
Yfir 10 000	kg	kr. 1 670,00

Sé gasmæling, þrýstiraun eða önnur þjónusta framkvæmd utan reglulegs vinnutíma, samkvæmt ósk eiganda eða umráðamanns fyrirtækis eða skips, skal hann greiða þann kostnað sem af slíku hlýst.

6. gr.

Fyrir umfangsmeiri mælingar á hávaða, titring, mengun í andrúmslofti, lýsingu vinnurýmis eða aðrar hliðstæðar athuganir skal eigandi eða umráðandi fyrirtækis greiða þann kostnað sem af mælingum hlýst annan en dagvinnulaun fastráðinna starfsmanna Vinnueftirlits ríkisins.

7. gr.

Fyrir þátttöku í námskeiðum Vinnueftirlitsins um meðferð og stjórnun vinnuvéla (frumnámskeið) um meðferð og stjórnun byggingakrana, um meðferð sprengiefna og um meðferð naglabyssa skulu þátttakendur greiða gjöld sem forstjóri Vinnueftirlitsins ákveður með hliðsjón af kostnaði við framkvæmd hvers námskeiðsflokks fyrir sig.

	kr.
Gjald vegna verklegrar prófunar í notkun sprengiefna skal vera	1 950,00
Gjald vegna verklegrar prófunar tækjastjóra skal vera:	
Fyrir próf á lyftara	425,00
Fyrir próf á aðrar vélar	670,00
Sé samtímis tekið próf á fleiri en eina vél skal prófgjald fyrir hverja vél eftir fyrstu vél vera	425,00

8. gr.

Fyrir skírteini til stjórnunar farandvinnuvéla greiðast	1 000,00
Fyrir endurnýjun slíkra skírteina greiðast	500,00

9. gr.

Innheimtumenn ríkissjóðs annast innheimtu gjalda samkvæmt 2.—4. gr. gjaldskrár þessarar. Önnur gjöld innheimtir Vinnueftirlitið og getur það krafist greiðslu áður en þjónusta er látin af hendi.

Gjaldskrá þessi sem sett er skv. 2. mgr. 49. gr., 3. mgr. 77. gr., 2. og 4. mgr. 80. gr. laga nr. 46/1980 um aðbúnað, hollustuhætti og öryggi á vinnustöðum staðfestist hér með til þess að öðlast gildi þegar í stað og birtist til eftirbreytni öllum þeim sem hlut eiga að máli. Jafnframt fellur úr gildi gjaldskrá fyrir þjónustustörf Vinnueftirlits ríkisins nr. 171/1985.

Félagsmálaráðuneytið, 24. mars 1986.

Alexander Stefánsson.

Hallgrímur Dalberg.

REGLUGERÐ

um heimilishjálp í Andakílshreppi.

1. gr.

Hreppsnefnd Andakílshrepps fer með stjórn heimilishjálpar í Andakílshreppi.

2. gr.

Hlutverk heimilisþjónustunnar er að veita hjálp á heimilum að tilvísan læknis, hjúkrunarfræðings, ljósmóður eða öðrum tilvísunum, sem hreppsnefnd metur gildar, um að hjálpar, annarrar en hjúkrunar, sé þörf vegna elli, sjúkdóms, örorku, barnsburðar, slyss, dauðsfalls eða af öðrum ástæðum.

Hjálpin veitist þann tíma og á þann hátt, sem hreppsnefnd metur að nauðsyn sé hverju sinni.

3. gr.

Hreppsnefnd ákveður hvert form skuli vera á umsóknum um heimilisþjónustu.

4. gr.

Heimilisþjónustan felur í sér eftirtalin atriði:

1. Aðstoð við aldraða í þeim tilgangi að gera þeim kleift að dvelja lengur í heimahúsum.
2. Aðstoð við sjúklinga í heimahúsum í þeim tilgangi að stytta sjúkrahúsvist eða jafnvel að koma í veg fyrir hana.
3. Umsjón með heimili, þar sem húsmóðir eða heimilisfaðir eru fjarverandi vegna veikinda.
4. Aðstoð við fatlaða, sem búa einir.
5. Önnur tilfelli, sem meta þarf hverju sinni.

5. gr.

Hreppsnefnd ber að ganga úr skugga um að starfsfólk það, sem heimilishjálpina stundar hverju sinni, sé hæft til starfsins og gefa því kost á að sækja námskeið til að auka þekkingu sína á þessu sviði.

6. gr.

Um launakjör og hlunnindi starfsfólks heimilishjálpar fer eftir ákvörðun hreppsnefndar.

7. gr.

Fyrir heimilisþjónustu skv. reglugerð þessari og reglum, sem hreppsnefndin setur þar um, skal sá sem hjálpar nýtur, greiða eftir gjaldskrá, sem hreppsnefnd setur og félagsmálaráðherra staðfestir. Þar skal tekið tillit til tekna og annarra aðstæðna viðkomandi og kostnaðar við hjálpina. Skal gjaldskrá þessi breytast í samræmi við laun og framfærslukostnað.

Hreppsnefnd setur og nánari reglur um greiðslur, innheimtu og annað, er hún telur máli skipta í þessu efni.

8. gr.

Skrifstofa Andakílshrepps annast bókhald og fjárreiður heimilisþjónustunnar og skulu reikningar endurskoðaðir árlega með sama hætti og reikningar hreppssjóðs.

Reglugerð þessi, sem hreppsnefnd Andakílshrepps hefur samið og samþykkt, staðfestist hér með, samkvæmt 2. gr. laga nr. 10 25. janúar 1952, um heimilishjálp í viðlögum til að öðlast gildi þegar í stað.

Félagsmálaráðuneytið, 2. apríl 1986.

F. h. r.
Húnbogi Þorsteinsson.

Þórhildur Líndal.

Nr. 181 3. apríl 1986

REGLUGERÐ

um breytingu á reglugerð fyrir Vatnsveitu Akureyrar nr. 55 30. apríl 1959.

1. gr.

1. gr. orðist svo:

Vatnsveita Akureyrar er fyrirtæki sem Akureyrarbær á og starfrækir sem sjálfstætt fyrirtæki, hér eftir nefnd vatnsveitan.

Vatnsveitan hefur einkarétt til að reka vatnsveitu og selja vatn í lögsagnarumdæmi bæjarins.

2. gr.

2. gr. orðist svo:

Yfirstjórn vatnsveitunnar er í höndum bæjarstjórnar Akureyrar en stjórn hennar skal falin stjórn veitustofnana.

Bæjarstjórn ræður vatnsveitustjóra og aðra fasta starfsmenn að fengnum tillögum stjórnar veitustofnana.

Vatnsveitustjóri situr fundi stjórnar veitustofnana og hefur þar málfrelsi og tillögurétt.

3. gr.

1. mgr. 3. gr. orðist svo:

Skrifstofa Akureyrarbæjar annast bókhald og fjárreiður vatnsveitunnar gegn endurgjaldi er bæjarstjórn ákveður. Hún innheimtir ennfremur vatnsskatt og önnur gjöld skv. gjaldskrá, sem stjórn veitustofnana semur, en bæjarstjórn staðfestir.

4. gr.

Orðin „allt að 2 000,00 króna“ í 15. gr. falli niður.

5. gr.

Við bætist ný grein, 16. gr. svohljóðandi:

Með mál út af brotum á reglugerð þessari skal farið að hætti opinberra mála.

Reglugerðarbreyting þessi, sem samin er og samþykkt af bæjarstjórn Akureyrar, staðfestist hér með skv. vatnalögum nr. 15 20. júní 1923 til þess að öðlast gildi þegar í stað.

Félagsmálaráðuneytið, 3. apríl 1986.

F. h. r.
Húnbogi Þorsteinsson.

Þórhildur Líndal.

AUGLÝSING

um breytingu á gjaldskrá fyrir Vatnsveitu Akureyrar nr. 62 9. mars 1972.

1. gr.

Í stað orðsins „vatnsveitustjórnar“ í 15. gr. komi: stjórnar veitustofnana.

Gjaldskrárbreyting þessi, sem samin er og samþykkt af bæjarstjórn Akureyrar, staðfestist hér með samkvæmt lögum nr. 15 20. júní 1923 til þess að öðlast gildi þegar í stað.

Félagsmálaráðuneytið, 3. apríl 1986.

F. h. r.
Húnbogi Þorsteinsson.

Þórhildur Líndal.

Nr. 183

REIKNINGUR

Líknarsjóðs Margrétar Árnadóttur, Alviðru, fyrir árið 1985.

Rekstrarreikningur 1985.

	Gjöld	Tekjur
Vextir af sparisj.bók 12445		4 810,53
Vextir af kjörbók nr. 260286		3 559,20
Leiga fyrir geymsluhólf	300 00	
Tekjuafgangur	8 069,73	
Kr.	8 369,73	8 369,73

Efnahagsreikningur pr. 31. desember 1985.

		Eignir	Skuldir
Höfuðstóll			10 000,00
Tekjuafgangur frá fyrri árum	Kr. 21 469,67		
Tekjuafg. 1985	Kr. 8 069,73		29 539,40
Sparisjóðsbók 12445		25 980,20	
Kjörbók nr. 260286		13 559,20	
Kr.		39 539,40	39 539,40

Selfossi, 24. mars 1986.
F. h. Kvenfélags Selfoss.

Guðrún Bárðardóttir, gjaldkeri.

AUGLÝSING

um hámarkshraða.

Ákvæði um hámarkshraða ökutækja á Suðurlandsvegi (1), Vesturlandsvegi (1), Reykjanesbraut (41) og Grindavíkurvegi (43), sem gilda á tímabilinu frá 1. maí til 30. september, sbr. auglýsingar um hámarkshraða nr. 108 16. júní 1966, 252 16. ágúst 1973 og 363 1. ágúst 1975, skulu gilda allt árið.

Ennfremur breytast ákvæði auglýsingar nr. 252 16. ágúst 1973 þannig að hámarkshraðaákvæðin gilda á Suðurlandsvegi (1) frá vegamótum við Arnarnesveg (411) og á Vesturlandsvegi (1) frá vegamótum við Stuðlaháls í Reykjavík.

Auglýsing þessi, sem sett er samkvæmt heimild í 50. gr. umferðarlaga nr. 40 23. apríl 1968, öðlast þegar gildi.

Dóms- og kirkjumálaráðuneytið, 14. apríl 1986.

Jón Helgason.

Ólafur W. Stefánsson.

Nr. 185 3. apríl 1986

AUGLÝSING

um að reglur nr. 80 1. júní 1954 um flutning á ammoniumnitratáburði í skipum falli úr gildi.

1. gr.

Reglur nr. 80 1. júní 1954 um flutning á ammoniumnitratáburði í skipum eru hér með felldar úr gildi.

2. gr.

Auglýsing þessi birtist samkvæmt lögum nr. 52 12. maí 1970 um eftirlit með skipum til eftirbreytni öllum þeim sem hlut eiga að máli.

Samgönguráðuneytið, 3. apríl 1986.

Matthías Bjarnason.

Ragnhildur Hjaltadóttir.

STJÓRNARTÍÐINDI B 20 — 1986

GJALDSKRÁ

fyrir Hitaveitu Reykjavíkur.

I. KAFLI

1. gr.

Hitaveitan selur afnot af heitu vatni úr veitukerfum þeim sem gerð hafa verið og verða gerð eftir þeim reglum, sem settar eru í gjaldskrá þessari.

2. gr.

Hitaveitan lætur hverju húsi, sem er í sambandi við vatnsæðar hennar, í té vatnsmagn, er ætla má að nægi til fullrar hitunar, enda séu ofnar hússins nægilega stórir, að dómi hitaveitunnar.

Vatnsrennsli að húsinu verður takmarkað um hemil, eftir því sem þörf krefur, og er starfsmönnum hitaveitunnar einum heimilt að breyta stillingu hans.

II. KAFLI

3. gr.

Fyrir afnot heita vatnsins skal greiða samkvæmt vatnsmæli fyrir hvern rúmmetra vatns kr. 18,60.

Hitaveitunni er heimilt að selja heitt vatn um stillanlegan, sjálfvirkan hemil, og miðast þá gjaldið til hitaveitunnar fyrir selda orku við það hámarksrennsli, sem hemillinn er stilltur á.

Hitaveitan breytir stillingu hemils eftir óskum húseiganda frá tengidegi til 1. mars næst á eftir, en síðar verður hemilstillingu að jafnaði einungis breytt einu sinni á ári og skal beiðni um breytingu komið á framfæri við hitaveituna fyrir 1. mars ár hvert.

Hámarksstilling hemils gildir allt árið, þótt orkunotkun verði minni hluta úr ári.

Gjald fyrir hvern mínútulítra er kr. 4 930,00 á ári.

Þar til vatnsmælir eða hemill hefur verið settur upp, og ef vatnsmælir eða hemill bilar, áætlar hitaveitan vatnsnotkunina með hliðsjón af hitaþörf hússins.

Hitaveitan lætur húseigendum í té aukamæla eða aukahemla, ef þess er óskað.

4. gr.

Fyrir hverja húsveitu (1 mæli eða 1 hemil) er greitt fast mánaðargjald, sem fer eftir stærð mælis eða hemils sem hér segir:

a) fyrir mæli eða hemil allt að ¾″ ..... kr. 170,00
b) fyrir mæli eða hemil 1″—2″ ..... kr. 360,00
c) fyrir mæli eða hemil 3″ og stærri ..... kr. 730,00

B 41

Ríkisprentsmiðjan Gutenberg

5. gr.

Hitaveitugjöld skv. 3. og 4. gr. verða krafin mánaðarlega, þegar eftir mælisálestur ef selt er eftir vatnsmæli, en miðast við mánaðarmót ef um hemil er að ræða.

Þó er heimilt að láta líða lengri tíma en einn mánuð á milli álestra og fækka gjalddögum.

Óski notandi þess að lesið sé á mælitæki hans utan reglubundins álestrartíma hitaveitunnar og honum gerður sérstakur reikningur, skal hann greiða fyrir það gjald kr. 500,00.

6. gr.

Gjalddagi hitaveitugjalda er við framvísun reiknings eða tilkynningar um reikningsupphæð. Sé reikningur ekki greiddur við fyrstu sýningu, ber gjaldanda að greiða hann, þar sem hitaveitan ákveður. Það eru vanskil, ef gjöldin eru ekki að fullu greidd innan 10 daga frá gjalddaga.

7. gr.

Stofngjald hitaveitunnar skal vera sem hér segir fyrir eina heimæð:

Rúmmál húss: (utanmál) m^3	Stofngjald		
Allt að 400	51 500,00		
400— 2 000	51 500,00	fyrir	400 m^3 + 43,00 kr/m^3 þar yfir
2 000— 6 000	120 300,00	fyrir	2 000 m^3 + 36,00 kr/m^3 þar yfir
6 000—10 000	264 300,00	fyrir	6 000 m^3 + 32,00 kr/m^3 þar yfir
Meira en 10 000	392 300,00	fyrir	10 000 m^3 + 28,00 kr/m^3 þar yfir

Nú eru fleiri en eitt hitunarkerfi í húsinu með sérstökum mælum eða hemlum frá hitaveitunni og skal greiða kr. 6 300,00 í aukagjald fyrir hvern mæli eða hemil umfram þann fyrsta.

8. gr.

Hitaveitu Reykjavíkur er heimilt að hækka eða lækka hitaveitugjöld í sama hlutfalli og vísitala byggingarkostnaðar. Þó skal meðalheildarkostnaður við hitun húsa með hitaveitu ekki fara fram úr 80% af meðalheildarkostnaði hitunar með olíukyndingu.

9. gr.

Nú er tengingu húss lokið og er þá stofngjaldið gjaldkræft. Þó er heimilt að veita gjaldfrest allt að 5 árum, ef samið er um það á gjalddaga. Í slíkum samningi skal kveðið á um vexti af eftirstöðvum gjaldsins.

III. KAFLI

10. gr.

Öll gjöld samkvæmt gjaldskrá þessari má taka lögtaki á kostnað gjaldanda.

11. gr.

Hitaveitan hefur rétt til að loka aðrennsli heita vatnsins að húsi eða íbúð viðskiptamanns, sem vanrækir að greiða hitaveitugjöld. Heimilt er að loka vatnsrennsli að húsi, sem hitaveitugjöld eru vangreidd af.

Fyrirætlun um að loka ber að tilkynna með 3ja daga fyrirvara. Allan kostnað af lokun og opnun á ný greiðir sá, sem vanskilum veldur kr. 1 000,00 hverju sinni.

12. gr.

Eftirlitsmanni hitaveitunnar skal, hvenær sem er, frjáls aðgangur að öllum hemlum, mælum, hitagjöfum og vatnsæðum, sem eru í sambandi við hitaveituna.

Er húseiganda skylt að hlíta tafarlaust fyrirmælum hans um viðgerðir á bilunum og sérhverjum ráðstöfunum til varnar gegn misnotkun heita vatnsins.

Gjaldskrá þessi staðfestist hér með skv. orkulögum nr. 58 29. apríl 1967 til að öðlast gildi 1. mars 1986, með vísan til tilkynningar ráðuneytisins nr. 106, 1. mars 1986 og birtist til eftirbreytni öllum sem hlut eiga að máli. Jafnframt er úr gildi felld eldri gjaldskrá sama efnis nr. 111, 24. febrúar 1986, með gildistöku 1. janúar 1986.

Iðnaðarráðuneytið, 20. mars 1986.

Albert Guðmundsson.

Guðrún Skúladóttir.

20. mars 1986 Nr. 187

GJALDSKRÁ

Hitaveitu Mosfellshrepps.

I. KAFLI

1. gr.

Hitaveita Mosfellshrepps selur afnot hitaorku úr hitaveitukerfum þeim, sem gerð hafa verið eða verða gerð í Mosfellssveit og til þeirra húsa, sem fá vatn frá aðfærsluæð, eftir þeim reglum, sem settar eru í gjaldskrá þessari sbr. og reglugerð fyrir Hitaveitu Mosfellshrepps.

2. gr.

Hitaveita Mosfellshrepps lætur hverju húsi, sem er í sambandi við vatnsæðar hennar, í té vatnsmagn, er ætla má að nægi til hitunar á húsinu, enda séu ofnar hússins nægilega stórir að dómi hitaveitunnar.

3. gr.

Vatnsmagn það sem látið er í té samkvæmt 1. og 2. grein er afhent notanda um rennslismæli sem hitaveitan leggur til og annast viðhald á. Mælir þessi skal innsiglaður og er húseiganda/notanda með öllu óheimilt að rjúfa innsigli mælisins.

Hitaveitan mun þó í sérstökum tilfellum afhenda vatnið um stillanlegan hemil, og þá einungis þar sem rennslismæli verður ekki við komið og miðast þá gjald hitaveitunnar fyrir selda orku við það hámark sem hemillinn er stilltur fyrir.

Einungis starfsmenn hitaveitunnar mega breyta stillingu vatnshemils. Hitaveitan breytir stillingu hemils eftir óskum húseiganda fyrstu tvo mánuði, sem hús hans er tengt við hitaveitukerfið, en síðar verður hemilsstillingu að jafnaði einungis breytt einu sinni á ári, 1. desember ár hvert. Hámarksstilling hemils gildir allt árið þótt orkunotkun verði minni hluta úr ári.

II. KAFLI

4. gr.

Gjald fyrir afnot heita vatnsins er sem hér segir:

1. Heitt vatn um rennslismæli:
   A. Fyrir hvern rúmmetra vatns ..... kr. 18,60
   Auk þess greiðist mælaleiga fyrir hvern mánuð sem hér segir:
   A. Mælir allt að ¾ tommu ..... kr. 167,00
   B. Mælir 1 tomma til 2 tommur ..... kr. 360,00
   C. Mælir 3 tommur eða stærri ..... kr. 722,00
2. Heitt vatn um hemil:
   A. Fastagjald á mánuði fyrir hvern aðalhemil ..... kr. 160,00
   B. Vatnsgjald ..... kr. 405,00
   á mánuði fyrir hvern mínútulítra á hámarksstillingu hemils, sem skiptist þannig:
   Flutningsgjald ..... kr. 135,00
   Vatnsgjald ..... kr. 270,00

5. gr.

Hitaveitugjöld skv. 4. gr. verða krafin annan hvern mánuð, og skulu þau greiðast til innheimtumanns eða innheimtustofnunar, sem sveitarstjóri ákveður. Það eru vanskil, ef gjöldin eru ekki að fullu greidd innan 15 daga frá gjalddaga.

III. KAFLI

6. gr.

Heimæðagjald Hitaveitu Mosfellshrepps skal vera sem hér segir, fyrir eina heimæð.

Rúmmál húss. (utanmál m^3)	Heimæðargjald	
Allt að 600 m^3	kr. 75 300,00	
600— 2 000 m^3	kr. 75 300,00	fyrir 600 m^3 + 46,75 pr. m^3 þar yfir
2000— 6 000 m^3	kr. 140 800,00	fyrir 2000 m^3 + 40,50 pr. m^3 þar yfir
6000—10 000 m^3	kr. 302 800,00	fyrir 6000 m^3 + 35,19 pr. m^3 þar yfir
Meira en 10 000 m^3	kr. 443 600,00	fyrir 10000 m^3 + 30,83 pr. m^3 þar yfir

Heimæðargjald skal greiðast áður en heimæð tengist hitakerfi hússins, samkvæmt þágildandi gjaldskrá.

Nú eru fleiri en eitt hitunarkerfi í húsinu með sérstökum hemlum eða mælum frá hitaveitunni og skal þá greiða kr. 6 280.00 aukalega fyrir hvern mæli/hemil.

7. gr.

Gjöld skv. 6. gr. eru miðuð við vísitölu byggingarkostnaðar. Er hitaveitunefnd heimilt að breyta þeim í samræmi við þær breytngar, sem á nefndri vísitölu verða, að fenginni staðfestingu iðnaðarráðuneytisins.

8. gr.

Nú eru leyfð afnot hitaveitunnar til annars en húshitunar, og er þá hitaveitunefnd heimilt að ákveða gjald fyrir þau afnot sérstaklega í hverju tilviki með hliðsjón af gjaldskrá þessari.

9. gr.

Öll gjöld samkvæmt gjaldskrá þessari má taka lögtaki á kostnað gjaldanda.

10. gr.

Hitaveitan hefur rétt til að loka aðrennsli heita vatnsins að húsi eða íbúð húseiganda, sem vanrækir að greiða hitaveitugjöld. Fyrirætlun um lokun ber að tilkynna með 3 daga fyrirvara.

Allan kostnað við lokun og opnun á ný greiðir sá, sem í vanskilum er kr. 520,00 í hvert skipti.

11. gr.

Eftirlitsmanni Hitaveitu Mosfellshrepps skal, hvenær sem er, frjáls aðgangur að öllum hitakerfum, sem tengd eru við hitaveituna. Er húseiganda skylt að hlíta tafarlaust fyrirmælum hans um viðgerðir á bilunum og sérhverjum ráðstöfunum til varnar gegn misnotkun heita vatnsins.

Gjaldskrárbreyting þessi, sem samþykkt er af hreppsnefnd Mosfellshrepps staðfestist hér með samkvæmt orkulögum nr. 58 29. apríl 1967 til að öðlast gildi 1. mars 1986, með vísan til tilkynningar ráðuneytisins nr. 106, 1. mars 1986 og birtist til eftirbreytni öllum sem hlut eiga að máli. Jafnframt er úr gildi felld eldri gjaldskrá sama efnis nr. 24, 14. janúar 1986.

Iðnaðarráðuneytið, 20. mars 1986.

Albert Guðmundsson.

Guðrún Skúladóttir.

20. mars 1986 Nr. 188

GJALDSKRÁ

Hitaveitu Akraness og Borgarfjarðar.

1. gr.

Hitaveita Akraness og Borgarfjarðar (HAB) selur hitaorku frá aðveituæð og dreifikerfi veitunnar samkvæmt ákvæðum gjaldskrár þessarar.

2. gr.

Hitaveitan lætur hverju húsi sem tengist veitunni í té vatnsmagn, er ætla má að nægi til hitunar húss og neyslu enda verði ofnar þess taldir nægilega stórir að dómi hitaveitustjóra.

Stjórn hitaveitunnar getur heimilað afnot hitaorku til annars en húshitunar, svo sem til heyþurrkunar eða annars atvinnureksturs, enda verði ákveðið gjald í hverju tilviki með hliðsjón af gjaldskrá þessari.

Hitaveitan lætur setja stillanlegan hemil eða annan mælibúnað við inntak og/eða frárennsli hvers hitakerfis og miðast gjald hitaveitunnnar fyrir selda orku við hámarksrennsli um hemil, magn skv. mæli eða samkvæmt öðrum viðurkenndum mæliaðferðum.

3. gr.

Einungis starfsmenn hitaveitunnar mega breyta stillingu vatnshemils eða mælis sbr. 2. gr.

Hemlastillingu verður að jafnaði ekki breytt nema einu sinni á ári, í nóvember, enda verði beiðni þ. a. l. komið á framfæri við hitaveitu. Hámarksstilling hemils gildir frá 1. desember til 30. nóvember, þótt orkunotkun verði minni hluta ársins.

Heimilt er að víkja frá reglum um hámarksstillingu hemils ef um er að ræða sölu á orku að sumarlagi til heyþurrkunar eða annars atvinnureksturs, sem getur nýtt umframorku á þessum árstíma. Orka til húshitunar á svæðinu hefur ætíð forgang umfram slíka orkusölu.

4. gr.

Vatn um hemil til húshitunar er selt í margfeldi af 0,25 úr mínútulítra, þó aldrei minna en 1,50 mínútulítrar.

Gjöld fyrir afnot heita vatnsins til húshitunar og neyslu eru sem hér segir:

a) Vatnsgjald um hemil ..... kr. 1 640,00
fyrir hvern mínútulítra á mánuði.

b) Vatnsgjald um vatnsmæli ..... kr. 81,50
fyrir hvern rúmmetra.

c) Ef hitastig vatns við mörk byggðar er að jafnaði lægra en 80°C, skal hitaveitan leiðrétta vatnsmagn um hemla, þannig að vatnsskammtur sé aukinn um 1/45 fyrir hverja gráðu sem hitastigið er undir 80°C. Leiðrétting verður að ná 0,25 mínútul. til að hitaveitunni sé skylt að framkvæma leiðréttingu samanber 1. mgr. Leiðrétting verður gerð einu sinni á ári sbr. 3. gr. Hliðstæð regla gildir ef um er að ræða sölu samkvæmt vatnsmæli.

Á gjöldin leggjast skattar samkvæmt gildandi reglum á hverjum tíma. Þegar um afnot á heitu vatni er að ræða til annars en húshitunar, sbr. 3. gr., getur hitaveitan vikið frá framangreindu verði og ákveðið gjaldið sérstaklega í hverju tilviki með hliðsjón af gjaldskrá þessari.

5. gr.

Endurgjald fyrir kranavatn í húsum, sem ekki eru hituð með hitaveitu, skal vera 12% af áætluðum hitunarkostnaði með hitaveitu samkvæmt mati hitaveitunnar. Gjald þetta lækkar hlutfallslega ef hluti hússins er hitaður með vatni frá hitaveitunni.

6. gr.

Stofngjöld skal reikna af öllu húsrými á lóð. Heimilt er að undanskilja sérstakar óupphitaðar byggingar aðrar en bifreiðageymslur.

Stofngjald skal vera:

a) Af öllu húsnæði öðru en um getur í liðum b og c hér á eftir:

Stærð húss	Stofngjald
250 m^3	kr. 36 800,00
251— 500 m^3	kr. 36 800,00 + 88,20 kr/m^3 yfir 250m^3
501—1500 m^3	kr. 58 900,00 + 51,50 kr/m^3 yfir 500m^3
1501—6000 m^3	kr. 110 400,00 + 33,10 kr/m^3 yfir 1500m^3
6000 m^3	kr. 259 400,00 + 25,90 kr/m^3 yfir 6000m^3

Lágmarksstofngjald fyrir íbúð í sambýlishúsi skal vera ..... kr. 27 800,00
Sama gildir um annað húsnæði í slíkum byggingum.

b) Fyrir rafkynt hús með þilofnum eða geislum sem einungis tekur heimæð til neysluvatnsnotkunar, skal greiða 40% af stofngjaldi skv. a-lið. Þetta gjald hækkar ekki þótt heimtaugin verði síðar notuð til húshitunar, ef sú breyting fer fram innan 5 ára.

c) Hitaveitunni er heimilt að leggja sérstakar heimæðar, sem ekki eru ætlaðar til húshitunar skv. reikningi og fellur þá niður gjald skv. liðum a. og b.

7. gr.

Af húsnæði sem tengist hitaveitu eftir að það hefur verið tekið í notkun, gjaldfalla 50% stofngjalds þegar hafin er lagning dreifiæða og götuæða veitukerfis, sem bundin er ákveðnum framkvæmdaáföngum í viðkomandi hverfum, en eftirstöðvar gjaldsins gjaldfalla þegar tengingu heimæða er lokið.

Heimilt er hitaveitunni að veita lengri frest til að greiða eftirstöðvar gjaldsins.

Af nýju húsnæði og breytingum eða endurbyggingu á húsnæði, sem húseigendur geta miðað við að tengja hitaveitunni áður en það er tekið í notkun, gjaldfellur 50% stofngjalds við veitingu byggingarleyfis og eftirstöðvar við útgáfu fokheldisvottorðs samkvæmt gildandi gjaldskrá á þeim tíma.

Af húseignum, sem um gilda sérstök ákvæði eða sérsamningar um stofngjöld, t. d. vegna dreifðrar byggðar, gjaldfellur stofngjald þegar tengingu heimæðar er lokið nema annað sé tekið fram í samningum.

8. gr.

Þegar lokað hefur verið fyrir aðrennsli heita vatnsins til notenda vegna vanskila, skal gjald fyrir að opna á ný vera ..... kr. 1 640,00

Heimilt er hitaveitunni að krefjast greiðslu opnunargjalds áður en opnað er.

9. gr.

Gjalddagi hitaveitugjalda er við framvísun reiknings eða tilkynningar um reikningsupphæð og skulu gjöldin greidd þar sem hitaveitan ákveður.

Það eru vanskil ef gjöldin eru ekki að fullu greidd innan 21 dags frá gjalddaga.

10. gr.

Öll gjöld samkvæmt gjaldskrá þessari má taka lögtaki á kostnað gjaldenda.

11. gr.

Hitaveitugjöld samkvæmt gjaldskrá þessari eru miðuð við vísitölu byggingarkostnaðar.

Hitaveitunni er heimilt að breyta gjöldum samkvæmt gjaldskrá þessari, þó ekki meira en nemur breytingum sem á nefndri vísitölu verða, enda liggi fyrir staðfesting ráðuneytisins hverju sinni.

Gjaldskrá þessi staðfestist hér með samkvæmt orkulögum nr. 58 29. apríl 1967 til að öðlast gildi 1. mars 1986, með vísan til tilkynningar ráðuneytisins nr. 106, 1. mars 1986, og birtist til eftirbreytni öllum sem hlut eiga að máli. Jafnframt er úr gildi felld eldri gjaldskrá sama efnis nr. 434, 26. nóvember 1985.

Iðnaðarráðuneytið, 20. mars 1986.

Albert Guðmundsson.

Guðrún Skúladóttir.

GJALDSKRÁ

Orkubús Vestfjarða fyrir hitaveitur.

I. KAFLI

1. gr.

Orkubú Vestfjarða selur afnot af heitu vatni úr veitukerfum þeim, sem gerð hafa verið og verða gerð, eftir þeim reglum, sem settar eru í gjaldskrá þessari.

2. gr.

Orkubú Vestfjarða lætur hverju húsi, sem er í sambandi við vatnsæðar þess, í té vatnsmagn, er ætla má að nægi til fullrar hitunar, enda séu ofnar hússins nægilega stórir, að dómi Orkubús Vestfjarða. Einnig lætur Orkubú Vestfjarða í té heitt vatn til hitunar neysluvatns.

II. KAFLI

3. gr.

Fyrir afnot heita vatnsins vegna íbúðarhúsnæðis skal greiða samkvæmt orkumæli kr. 0,82 fyrir hverja kílówattstund og jafnframt samkvæmt vatnsmæli kr. 12,30 fyrir hvern rúmmetra vatns.

Fyrir afnot heita vatnsins vegna annars en íbúðarhúsnæðis, skal greiða samkvæmt orkumæli kr. 1,38 fyrir hverja kílówattstund og jafnframt samkvæmt vatnsmæli kr. 12,30.

Orkubúi Vestfjarða er heimilt að selja heitt vatn um varmaskipti til þeirra er nota meir en 400 000 kWh/ári.

Fyrir afnot heita vatnsins skal greiða samkvæmt orkumæli kr. 1,10 fyrir hverja kílówattstund og jafnframt samkvæmt vatnsmæli kr. 9,80 fyrir hvern rúmmetra vatns.

Orkubúi Vestfjarða er heimilt að selja heitt vatn samkvæmt vatnsmæli eingöngu. Gjald fyrir hvern rúmmetra vatns er kr. 64,10.

Orkubúi Vestfjarða er heimilt að takmarka vatnsrennsli til húsa um stillanlega hemla og miðast gjald fyrir selda orku við það mark sem hemillinn er stilltur á. Gjald fyrir hvern mínútulítra á mánuði skal vera kr. 1 240,00.

Orkubú Vestfjarða stillir hemil, sbr. 3. mgr., að ósk notanda og breytir stillingu, ef notandi fer fram á það við Orkubúið.

Hæsta stilling hemils gildir eitt ár í senn miðað við 1. september—31. ágúst, þótt orkunotkun verði minni hluta úr ári.

Framangreind hitaveitugjöld má krefja mánaðarlega.

4. gr.

Gjalddagi hitaveitugjalda er við framvísun reiknings eða tilkynningar um reikningsupphæð. Sé reikningur ekki greiddur við fyrstu sýningu, ber gjaldanda að greiða hann þar sem Orkubúið ákveður. Það eru vanskil, ef gjöldin eru ekki að fullu greidd innan 14 daga frá gjalddaga.

5. gr.

Varðandi tengigjöld fyrir hitaveitur sjá: Heimtaugagjald í þéttbýli, í gjaldskrá Orkubús Vestfjarða fyrir raforku.

6. gr.

Þegar lokað hefur verið fyrir aðrennsli heita vatnsins til notanda vegna vanskila, skal gjald fyrir að opna á ný vera kr. 1 000,00.

Heimilt er Orkubúi Vestfjarða að krefjast greiðslu þessarar áður en opnað er.

7. gr.

Miðað skal við að kostnaður hitunar húsa með hitaveitu fari ekki fram úr kostnaði hitunar með rafmagni skv. gjaldskrá Orkubús Vestfjarða hverju sinni.

III. KAFLI

8. gr.

Öll gjöld samkvæmt gjaldskrá þessari má taka lögtaki á kostnað húseiganda.

9. gr.

Orkubú Vestfjarða hefur rétt til að loka aðrennsli heita vatnsins að húsi eða íbúð viðskiptamanns, sem vanrækir að greiða hitaveitugjöld. Heimilt er að loka vatnsrennsli að húsi, sem hitaveitugjöld eru vangreidd af.

Fyrirætlun um að loka ber að tilkynna með 5 daga fyrirvara.

Eftirlitsmanni Orkubús Vestfjarða skal, hvenær sem er, frjáls aðgangur að öllum hemlum, mælum, hitagjöfum og vatnsæðum, sem eru í sambandi við veitukerfi Orkubús Vestfjarða. Er húseiganda skylt að hlíta tafarlaust fyrirmælum hans um viðgerðir á bilunum og sérhverjum ráðstöfunum til varnar gegn misnotkun heita vatnsins.

Gjaldskrá þessi er hér með staðfest samkvæmt orkulögum nr. 58 frá 29. apríl 1967 og lögum nr. 66 31. ágúst 1976, til að öðlast gildi 1. mars 1986, með vísan til tilkynningar ráðuneytisins nr. 106, 1. mars 1986 og birtist til eftirbreytni öllum sem hlut eiga að máli. Jafnframt er úr gildi felld eldri gjaldskrá sama efnis nr. 112, 24. febrúar 1986, með gildistöku 1. janúar 1986.

Iðnaðarráðuneytið, 20. mars 1986.

Albert Guðmundsson.

Guðrún Skúladóttir.

20. mars 1986 Nr. 190

GJALDSKRÁ

Hitaveitu Suðureyrarhrepps.

I. KAFLI

1. gr.

Hitaveita Suðureyrarhrepps selur afnot hitaorku úr hitakerfum þeim, sem gerð hafa verið eða verða gerð í Suðureyrarhreppi, og til þeirra húsa, sem fá vatn frá aðfærsluæð, eftir þeim reglum sem settar eru í gjaldskrá þessari sbr. og reglugerð fyrir Hitaveitu Suðureyrarhrepps nr. 225 26. maí 1977.

2. gr.

Hitaveita Suðureyrarhrepps lætur hverju húsi, sem er í sambandi við vatnsæðar hennar, í té vatnsmagn, er ætla má að nægi til hitunar á húsinu, enda séu ofnar hússins nægilega stórir að dómi hitaveitustjóra.

Hitaveitan lætur setja stillanlegan hemil fyrir hámarksrennsli til hvers upphitunarkerfis og miðast gjald hitaveitunnar fyrir selda orku við það hámark, sem hemillinn er stilltur á.

3. gr.

Einungis starfsmenn hitaveitunnar mega breyta stillingu vatnshemils þess, er um getur í 2. gr. Hitaveitan breytir stillingu hemils eftir óskum húseiganda fyrsta mánuð, sem hús hans er tengt við hitaveitukerfið, en síðan verður hemilstillingu að jafnaði einungis breytt einu sinni á ári, og skal beiðni um breytingu komið á framfæri við hitaveituna fyrir 1. desember ár hvert. Hámarksstilling hemils gildir allt árið þótt orkunotkun verði minni hluta úr ári.

II. KAFLI

4. gr.

Gjöld fyrir afnot heita vatnsins eru sem hér segir:

a. Fastagjald á mánuði fyrir hvern aðalhemil ..... kr. 92,90
b. Vatnsgjald á mánuði ..... kr. 773,50
fyrir hvern mínútulítra á hámarksstillingu hemils.

Á gjöld þessi leggst söluskattur og hliðstæðir skattar skv. gildandi lögum og reglum á hverjum tíma.

5. gr.

Hitaveitugjöld skv. 4. gr. verða krafin mánaðarlega og skulu þau greiðast til innheimtumanns eða innheimtustofnunar, sem hreppsnefnd ákveður. Það eru vanskil, ef gjöldin eru ekki að fullu greidd innan 30 daga frá gjalddaga.

III. KAFLI

6. gr.

Heimæðagjald Hitaveitu Suðureyrarhrepps skal vera sem hér segir, fyrir eina heimæð.

Eldri hús:	Kr.
Fastagjald á heimæð með hemil, þrýstijafnara og slaufuloka	23 017,00
Rúmmetragjald 0—300 m^3 án gjalds	
gjald umfram 300 m^3—1000 m^3	39,60 pr/m^3
gjald umfram 1000 m^3	26,40 pr/m^3
Ný hús (nýbyggingar):	
Fastagjald á heimæð með hemil, þrýstijafnara og slaufuloka	52 440,00
Rúmmetragjald 0—300 m^3 án gjalds	
gjald umfram 300 m^3—1000 m^3	39,60 pr/m^3
gjald umfram 1000 m^3	26,40 pr/m^3

7. gr.

Gjöld skv. 6. gr. eru miðuð við vísitölu byggingarkostnaðar. Er hreppsnefnd heimilt að breyta þeim í samræmi við þær breytingar, sem á nefndri vísitölu verða, enda séu breytingarnar staðfestar af iðnaðarráðuneytinu hverju sinni.

8. gr.

Nú eru leyfð afnot hitaveitunnar til annars en húshitunar, og er þá hreppsnefnd heimilt að ákveða gjald fyrir þau afnot sérstaklega í hverju tilviki með hliðsjón af gjaldskrá þessari.

9. gr.

Öll gjöld samkv. gjaldskrá þessari má taka lögtaki á kostnað gjaldanda.

10. gr.

Hitaveita Suðureyrarhrepps hefur rétt til að loka aðrennsli að húsi eða íbúð notanda, sem vanrækir að greiða hitaveitugjöld. Fyrirætlun um lokun ber að tilkynna með 3ja daga fyrirvara.

Allan kostnað við lokun og opnun á ný greiðir sá, sem í vanskilum er ..... kr. 500,00 í hvert skipti.

11. gr.

Eftirlitsmanni Hitaveitu Suðureyrarhrepps skal, hvenær sem er, frjáls aðgangur að öllum hitakerfum, sem tengd eru við hitaveituna. Er húseiganda skylt að hlíta tafarlaust fyrirmælum hans um viðgerðir á bilunum og sérhverjum ráðstöfunum til varnar gegn misnotkun heita vatnsins.

Gjaldskrárbreyting þessi staðfestist hér með samkvæmt orkulögum nr. 58 29. apríl 1967 til að öðlast gildi 1. mars 1986, með vísan til tilkynningar ráðuneytisins nr. 106, 1. mars 1986, og birtist til eftirbreytni öllum sem hlut eiga að máli. Jafnframt er úr gildi felld eldri gjaldskrá sama efnis nr. 74, 12. febrúar 1986.

Iðnaðarráðuneytið, 20. mars 1986.

Albert Guðmundsson.

Guðrún Skúladóttir.

20. mars 1986 Nr. 191

GJALDSKRÁ

Hitaveitu Hvammstanga.

I. KAFLI

1. gr.

Hitaveita Hvammstanga selur afnot hitaorku úr hitaveitukerfum þeim, sem gerð hafa verið eða verða gerð á Hvammstanga og til þeirra bæja, sem fá vatn frá aðfærsluæð, eftir þeim reglum sem settar eru í gjaldskrá þessari, sbr. og reglugerð fyrir Hitaveitu Hvammstanga staðfesta 27. desember 1973.

2. gr.

Hitaveita Hvammstanga lætur hverju húsi, sem er í sambandi við vatnsæðar hennar, í té vatnsmagn, er ætla má að nægi til hitunar á húsinu, enda séu ofnar hússins nægilega stórir að dómi hitaveitustjóra.

Hitaveitan lætur setja stillanlegan hemil fyrir hámarksrennsli til hvers upphitunarkerfis og miðast gjald hitaveitunnar fyrir selda orku við það hámark, sem hemillinn er stilltur á.

Hitaveitan lætur húseigendum í té aukahemil, ef þess er óskað. Einnig selur hitaveitan vatn eftir magnmæli, ef notandi þarf meira vatn í skamman tíma utan mestu álagstíma. Hitaveitustjóri ákveður til hvaða aðila skuli selja vatn eftir magnmæli.

3. gr.

Einungis starfsmenn hitaveitunnar mega breyta stillingu vatnshemils þess, er um getur í 2. gr. Hitaveitan breytir stillingu hemils eftir óskum húseiganda fyrsta árið, sem hús hans er

tengt við hitaveitukerfið, en síðan verður hemilstillingu að jafnaði einungis breytt einu sinni á ári, og skal beiðni um breytingu komið á framfæri við hitaveituna fyrir 1. janúar ár hvert. Hámarksstilling hemils gildir allt árið, þótt orkunotkun verði minni hluta úr ári.

II. KAFLI

4. gr.

Gjöld fyrir afnot heita vatnsins eru sem hér segir:

a. Fastagjöld	kr.	307,00
á mánuði fyrir hvern aðalhemil og	kr.	462,00
á mánuði fyrir hvern mæli.		
b. Vatnsgjald	kr.	614,00
á mánuði fyrir hvern mínútulítra á hámarksstillingu hemils og	kr.	28,30
fyrir hvert tonn um mæli.		

5. gr.

Vilji notandi fá meira rennsli í kranavatnslögnina, sem er á miðstöðvarkerfi, getur hann fengið sérskammtara á kranavatnslögn hjá hitaveitunni. Kranavatnsskammtarar í sambandi við aðalhemil eru af 4 gerðum og gefa þeir eftirfarandi rennslishlutföll milli miðstöðvarkerfis og kranavatnslagnar:

A	1.00/1.0
B	0.95/1.3
C	0.90/1.7
D	0.85/2,8

Vatnsskammtur notanda (gjaldskammtur) er í þessum tilvikum reiknaður 1.0.

6. gr.

Hitaveitugjöld skv. 4. gr. verða krafin annan hvern mánuð, og skulu þau greiðast til innheimtumanns eða innheimtustofnunar, sem hreppsnefnd ákveður. Gjalddagi er við framvísun reiknings eða tilkynningar um reikningsupphæð. Það eru vanskil, ef gjöldin eru ekki að fullu greidd innan 7 daga frá gjalddaga.

III. KAFLI

7. gr.

Heimæðargjald Hitaveitu Hvammstanga skal vera sem hér segir, fyrir eina heimæð:

A. Fyrir 300—2000 m^3:		
Af fyrstu 300 m^3 að utanmáli	kr.	48 762,00
Af hverjum rúmmetra þar yfir	kr.	37,40
B. Fyrir hús 2000 m^3 og stærri:		
Af fyrstu 2000 m^3 að utanmáli	kr.	126 290,00
Af hverjum rúmmetra þar yfir	kr.	36,10
C. Stofngjald fyrir hvern aðrennslishemil umfram einn á sama inntak	kr.	11 090,00

8. gr.

Hitaveita Hvammstanga hefur rétt til að loka aðrennsli heita vatnsins að húsi eða íbúð notanda, sem vanrækir að greiða hitaveitugjöld. Fyrirrætlun um lokun ber að tilkynna með 3 daga fyrirvara.

Allan kostnað við lokun og opnun á ný greiðir sá sem í vanskilum er, í hvert skipti ..... kr. 725,00

9. gr.

Gjöld skv. 7. gr. eru miðuð við vísitölu byggingarkostnaðar 258 stig. Er hitaveitunefnd heimilt að breyta þeim í samræmi við þær breytingar, sem á nefndri vísitölu verða.

10. gr.

Nú eru leyfð afnot hitaveitunnar til annars en húshitunar, svo sem heyþurrkunar eða ræktunar, og er þá hitaveitunefnd heimilt að ákveða gjald fyrir þau afnot sérstaklega í hverju tilviki með hliðsjón af gjaldskrá þessari.

11. gr.

Öll gjöld samkv. gjaldskrá þessari má taka lögtaki á kostnað gjaldanda.

12. gr.

Eftirlitsmanni Hitaveitu Hvammstanga skal, hvenær sem er, frjáls aðgangur að öllum hitakerfum, sem tengd eru við hitaveituna. Er húseiganda skylt að hlíta tafarlaust fyrirmælum hans um viðgerðir á bilunum og sérhverjum ráðstöfunum til varnar gegn misnotkun heita vatnsins.

Gjaldskrárbreyting þessi staðfestist hér með samkvæmt orkulögum nr. 58 29. apríl 1967 til að öðlast gildi 1. mars 1986, með vísan til tilkynningar ráðuneytisins nr. 106, 1. mars 1986, og birtist til eftirbreytni öllum sem hlut eiga að máli. Jafnframt er úr gildi felld eldri gjaldskrá sama efnis, nr. 400, 1. nóvember 1985.

Iðnaðarráðuneytið, 20. mars 1986.

Albert Guðmundsson.

Guðrún Skúladóttir.

20. mars 1986 Nr. 192

GJALDSKRÁ

Hitaveitu Blönduóss.

I. KAFLI

1. gr.

Hitaveita Blönduóss selur afnot hitaorku úr hitaveitukerfum þeim, sem gerð hafa verið eða verða gerð á Blönduósi eftir þeim reglum sem settar eru í gjaldskrá þessari sbr. og reglugerð um hitaveitu og hitalagnir á Blönduósi.

2. gr.

Hitaveita Blönduóss lætur hverju húsi, sem er í sambandi við vatnsæðar hennar í té vatnsmagn, er ætla má að nægi til hitunar á húsinu, enda séu ofnar hússins nægilega stórir að dómi hitaveitustjóra.

Hitaveitan lætur setja stillanlegan hemil fyrir hámarksrennsli til hvers upphitunarkerfis og miðast gjald hitaveitunnar fyrir selda orku við það hámark, sem hemillinn er stilltur á. Hitaveitan lætur húseigendum í té aukahemil, ef þess er óskað.

3. gr.

Einungis starfsmenn hitaveitunnar mega breyta stillingu vatnshemils þess, er um getur í 2. gr. Hitaveitan breytir stillingu hemils eftir óskum húseiganda fyrsta árið, sem hús hans er tengt við hitaveitukerfið, en síðan verður hemilsstillingu að jafnaði einungis breytt einu sinni á ári og skal beiðni um breytingu komið á framfæri við hitaveituna fyrir 1. janúar ár hvert.

Hámarksstilling hemils gildir allt árið, þótt orkunotkun verði minni, hluta úr ári.

II. KAFLI

4. gr.

Gjöld fyrir afnot heita vatnsins eru sem hér segir:

	Kr.
a. Fastagjald á mánuði fyrir hvern aðalhemil	75,00
b. Vatnsgjald á mánuði fyrir hvern mín. l. í hámarks stillingu hemils	834,00
c. Vatnsgjald um rennslismæli fyrir hvern rúmmetra vatns	41,10

5. gr.

Vilji notandi fá meira rennsli í kranavatnslögn en er á miðstöðvarkerfi getur hann fengið sér skammtara á kranavatnslögn hjá hitaveitunni. Kranavatnsskammtarar í sambandi við aðalhemil eru af 4 gerðum og gefa þeir eftirfarandi rennslishlutföll milli miðstöðvarkerfis og kranavatnslagnar:

A	1,00/1,0
B	0,95/1,3
C	0,90/1,7
D	0,85/2,8

Vatnsskammtur notanda (gjaldsskammtur) er í þessu tilviki reiknaður 1,0.

6. gr.

Hitaveitugjöld skv. 4. gr. verða krafin mánaðarlega og skulu þau greiðast til þeirra innheimtustofnana, sem sveitarstjórn ákveður. Gjalddagi er við útgáfu reiknings. Hafi reikningur eigi verið greiddur innan 20 daga frá útgáfu reiknings er heimilt að reikna dráttarvexti eins og þeir eru ákveðnir hjá innlánsstofnunum, sbr. 13. gr. laga nr. 10/1961 og ákvörðun Seðlabanka Íslands á hverjum tíma.

III. KAFLI

7. gr.

Heimæðagjald Hitaveitu Blönduóss skal vera sem hér segir fyrir eina heimæð:

Rúmmál húss (utanmál)	Heimæðargjald	
Allt að 300 m³	45 021,00 kr.	
300— 2 000 m³	45 021,00 kr. fyrir	300 m³ og 41,30 kr/m³ þar yfir
2 000— 6 000 m³	115 350,00 kr. fyrir	2 000 m³ og 32,90 kr/m³ þar yfir
6 000—10 000 m³	246 763,00 kr. fyrir	6 000 m³ og 26,80 kr/m³ þar yfir
Meira en 10 000 m³	353 839,00 kr. fyrir	10 000 m³ og 23,10 kr/m³ þar yfir

Stofngjald fyrir hvern aðrennslishemil umfram einn á sama inntaki er kr. 4 867,00.

8. gr.

Gjöld samkvæmt 7. gr. eru miðuð við vísitölu byggingarkostnaðar. Er hitaveitunni heimilt að breyta þeim í samræmi við þær breytingar, sem á nefndri vísitölu verða að fenginni staðfestingu iðnaðarráðuneytisins, hverju sinni.

IV. KAFLI

9. gr.

Nú eru leyfð afnot hitaveitunnar til annars en húshitunar, svo sem heyþurrkunar eða ræktunar og er þá hitaveitunefnd heimilt að ákveða gjald fyrir þau afnot sérstaklega í hverju tilviki með hliðsjón af gjaldskrá þessari.

10. gr.

Öll gjöld samkvæmt gjaldskrá þessari má taka lögtaki á kostnað gjaldanda.

11. gr.

Hitaveita Blönduóss hefur rétt til að loka aðrennsli heita vatnsins að húsi eða íbúð notanda, sem vanrækir að greiða hitaveitugjöld. Fyrirætlun um lokun ber að tilkynna með minnst 5 daga fyrirvara.

Lokunargjald er jafnvirði 1 mínútulítra af heitu vatni, á þeim tíma sem lokunartilkynning er send út, nú kr. 834,00.

Hitaveita Blönduóss hefur rétt til að krefja notanda um innheimtugjald, er nemi hálfu lokunargjaldi, vegna undirbúnings að lokun vegna vanskila. Gjald þetta gjaldfellur fari lokunarmaður á vettvang og afhendi þar skriflega tilkynningu um lokun án þess að til lokunar hafi komið.

12. gr.

Eftirlitsmanni Hitaveitu Blönduóss skal hvenær sem er frjáls aðgangur að öllum hitakerfum, sem tengd eru við hitaveituna. Er húseiganda skylt að hlíta tafarlaust fyrirmælum hans um viðgerðir á bilunum og sérhverjum ráðstöfunum til varnar gegn misnotkun heita vatnsins.

Gjaldskrárbreyting þessi staðfestist hér með samkvæmt orkulögum nr. 58 29. apríl 1967, til að öðlast gildi 1. mars 1986, með vísan til tilkynningar ráðuneytisins nr. 106, 1. mars 1986, og birtist til eftirbreytni öllum sem hlut eiga að máli. Jafnframt er úr gildi felld eldri gjaldskrá sama efnis, nr. 491, 30. desember 1985.

Iðnaðarráðuneytið, 20. mars 1986.

Albert Guðmundsson.

Guðrún Skúladóttir.

GJALDSKRÁ

Hitaveitu Sauðárkróks.

I. KAFLI

1. gr.

Hitaveita Sauðárkróks selur afnot hitaorku úr hitaveitukerfum þeim, sem gerð hafa verið eða verða gerð í lögsagnarumdæmi Sauðárkróks og Skarðshrepps eftir þeim reglum, sem settar eru í gjaldskrá þessari sbr. reglugerð staðfesta 5. maí 1971 um hitaveitu og hitalagnir á Sauðárkróki.

2. gr.

Hitaveita Sauðárkróks lætur hverju húsi, sem er í sambandi við vatnsæðar hennar í té vatnsmagn, er ætla má að nægi til hitunar á húsinu. Hitaveitan lætur setja stillanlegan hemil fyrir hámarksrennsli til hvers upphitunarkerfis og miðast gjald hitaveitunnar fyrir selda orku við það hámark, sem hemillinn er stilltur á. Hitaveitan ræður gerð hemils og sér um viðhald og endurnýjun hans.

3. gr.

Einungis starfsmenn hitaveitunnar mega breyta stillingu innsiglaðra tengihluta. Hitaveitan breytir stillingu hemils eftir óskum húseiganda fyrsta árið, sem hús hans er tengt við hitaveitukerfið, en síðan verður hemilsstillingu að jafnaði breytt einu sinni á ári og skal beiðni um breytingu komið á framfæri við hitaveituna fyrir 1. september ár hvert.

Hámarksstilling hemils gildir allt árið, þótt orkunotkun verði minni hluta úr ári. Minnsta sala gegnum hemil skal vera 1 mín.lítri. Selt vatnsmagn standi ávallt á heilum eða hálfum mín.lítra.

II. KAFLI

4. gr.

Gjöld fyrir afnot heita vatnsins eru sem hér segir:

Vatnsgjald á mánuði fyrir hvern mín.lítra í hámarksstillingu hemils ..... kr. 333,00

5. gr.

Hitaveitugjöld skv. 4. gr. og 8. gr. verða krafin annan hvern mán. og skulu þau greiðast til skrifstofu Sauðárkrókskaupstaðar. Gjalddagi er við framvísun reiknings eða tilkynningar um reikningsupphæð. Það eru vanskil, ef gjöldin eru ekki að fullu greidd innan 10 daga frá gjalddaga.

III. KAFLI

6. gr.

Heimæðargjald Hitaveitu Sauðárkróks skal vera, sem hér segir fyrir eina heimæð:

Rúmmál húss (utanmál)	Heimæðargjald		
400—2 000 m^3 =	36 670,00 kr. fyrir	400 m^3	28,00 kr/m^3 þar yfir
2 000—6 000 m^3 =	83 077,00 kr. fyrir	2 000 m^3	26,00 kr/m^3 þar yfir
6 000—10 000 m^3 =	184 386,00 kr. fyrir	6 000 m^3	23,00 kr/m^3 þar yfir
Meira en 10 000 m^3 =	277 613,00 kr. fyrir	10 000 m^3	18,00 kr/m^3 þar yfir

Gjaldskrá þessi gildir í skipulögðum hverfum innan lögsagnarumdæmis Sauðárkróksbæjar. Sé um óskipulagt svæði að ræða, eða aðstæður óvenjulegar, er heimilt að krefjast sérstaks aukagjalds af húsráðanda eða gera honum að greiða fyrir heimtaugina samkvæmt kostnaði, en gera skal honum aðvart um það fyrirfram.

7. gr.

Gjöld samkvæmt 6. gr. eru miðuð við vísitölu byggingarkostnaðar. Er hitaveitunefnd heimilt að breyta þeim í samræmi við þær breytingar, sem á nefndri vísitölu verða, að fenginni staðfestingu iðnaðarráðuneytisins hverju sinni.

IV. KAFLI

8. gr.

Þrátt fyrir ákvæði í 2. gr. er heimilt að selja heitt vatn til einstakra notenda skv. rúmmetramæli. Á þetta við um stærri notendur og þegar vatn er notað til annars en húshitunar. Hitaveitan setur upp slíka mæla, ef þurfa þykir og sér um viðhald og endurnýjun þeirra.

Hjá notendum er kaupa vatn skv. rúmmetramæli, er heimilt að innheimta mælaleigu.

Gjald fyrir hvern rúmmetra vatns skal vera	kr. 15,00
Mælaleiga fyrir hvern mánuð skal vera sem hér segir:	
Fyrir mæla 3/4″	kr. 139,00 pr. mán.
Fyrir mæla 1″—2½″	kr. 311,00 pr. mán.
Fyrir mæla 3″ og stærri	kr. 631,00 pr. mán.

9. gr.

Öll gjöld samkv. gjaldskrá þessari má taka lögtaki á kostnað gjaldanda.

10. gr.

Hitaveita Sauðárkróks hefur rétt til að loka aðrennsli heita vatnsins að húsi eða íbúð notanda, sem vanrækir að greiða hitaveitugjöld. Fyrirætlun um lokun ber að tilkynna með þriggja daga fyrirvara.

Allan kostnað við lokun og opnun á ný greiðir sá, sem í vanskilum er. Gjaldið skal vera það sama og fyrir 2 mín. lítra á mánuði skv. 4. gr. í hvert skipti.

Eftirlitsmanni Hitaveitu Sauðárkróks skal hvenær sem er frjáls aðgangur að öllum hitakerfum, sem tengd eru við hitaveituna. Er húseiganda skylt að hlíta tafarlaust fyrirmælum hans um viðgerðir á bilunum og sérhverjum ráðstöfunum til varnar gegn misnotkun heita vatnsins.

Gjaldskrárbreyting þessi, sem samþykkt er af bæjarstjórn Sauðárkróks, staðfestist hér með samkvæmt orkulögum nr. 58 29. apríl 1967, til að öðlast gildi 1. mars 1986, með vísan til tilkynningar ráðuneytisins nr. 106, 1. mars 1986, og birtist til eftirbreytni öllum sem hlut eiga að máli. Jafnframt er úr gildi felld eldri gjaldskrá sama efnis nr. 39, 20. janúar 1986.

Iðnaðarráðuneytið, 20. mars 1986.

Albert Guðmundsson.

Guðrún Skúladóttir.

GJALDSKRÁ

Hitaveitu Siglufjarðar.

I. KAFLI

1. gr.

Hitaveita Siglufjarðar selur afnot hitaorku úr hitaveitukerfum þeim sem gerð hafa verið eða verða gerð í lögsagnarumdæmi Siglufjarðar eftir þeim reglum sem settar eru í gjaldskrá þessari sbr. reglugerð fyrir Hitaveitu Siglufjarðar nr. 244 8. júní 1977.

2. gr.

Hitaveita Siglufjarðar lætur hverju húsi sem er í sambandi við vatnsæðar hennar í té vatnsmagn, er ætla má að nægi til hitunar á húsinu. Hitaveitan lætur setja stillanlegan hemil fyrir hámarksrennsli til hvers upphitunarkerfis og miðast gjald hitaveitunnar fyrir selda orku við það hámark sem hemillinn er stilltur á. Hitaveitan ræður gerð hemilsins og sér um viðhald og endurnýjun hans.

3. gr.

Einungis starfsmenn hitaveitunnar mega breyta stillingu innsiglaðra tengihluta. Hitaveitan breytir stillingu hemils samkvæmt ósk húseiganda, fyrstu þrjá mánuðina eftir að húsið hefur verið tengt við hitunarkerfið, en síðan verður hemlastillingu að jafnaði breytt einu sinni á ári og skal beiðni um breytingu komið á framfæri við hitaveituna fyrir 1. september ár hvert.

Hámarksstilling hemilis gildir allt árið þótt orkunotkun verði minni hluta úr ári. Minnsta sala gegnum hemil skal vera einn mínútulítri.

II. KAFLI

4. gr.

Gjald fyrir afnot heita vatnsins er:

Vatnsgjald á mánuði fyrir hvern mínútulítra á hámarksstillingu hemils .... kr. 1 262,00

Til hliðsjónar við ákvörðun verðsins er miðað við að kyndingarkostnaður sé sem næst 80% af kyndingarkostnaði með olíu.

Vatnsgjald skv. vatnsmæli fyrir hvern rúmmetra vatns ..... kr. 62,04

5. gr.

Hitaveitugjöld samkvæmt 4. gr. verða krafin mánaðarlega og skulu þau greiðast á bæjarskrifstofunni, Siglufirði eða á þeim greiðslustöðum sem tilgreindir eru á reikningi. Gjalddagi er við framvísun reiknings eða tilkynningar um reikningsupphæð. Það eru vanskil ef gjöldin eru ekki að fullu greidd innan 10 daga frá gjalddaga.

III. KAFLI

6. gr.

a. Fyrir hverja hemlagrind skal greiða ..... kr. 10 652,00

b. Fyrir hvern rúmmetra húss miðað við utanmál skal greiða ..... kr. 48,55

Gjöld samkvæmt a. lið skulu greiðast eftir eignahlutfalli, sé um sameiginlegan hemil að ræða.

Gjöld samkvæmt b. lið skulu greiðast eftir eignahlutfalli.
Gjöld samkvæmt liðum a. og b. skulu þó aldrei vera lægri en ..... kr. 21 304,00

Við ákvörðun á rúmmálsstærð húsa skal miðað við fasteignamatsskrá og fyrir hús, sem ekki eru skráð í fasteignamati, skal miðað við teikningar húsa. Þegar um er að ræða hús, sem nýtt er til íbúðar- og atvinnurekstrar, skal telja húsnæði, sem nýtt er til sérstaks atvinnurekstrar, sem eina íbúð.

Ekki skal greiða rúmmálsgjald af óupphituðu húsnæði í hluta af húsi, svo sem vöruskemmum og öðru óupphituðu rými fram yfir stærð, sem nemur 200 m^3.

Gjaldendum skal gefinn kostur á að greiða heimæðargjaldið í þrennu lagi.
⅓ hl. greiðist strax við tengingu.
⅓ hl. eftir eitt ár og
⅓ hl. eftir tvö ár.
Af lánsupphæðinni greiðast útlánsvextir eins og þeir eru á hverjum tíma.

7. gr.

Gjöld samkvæmt 6. gr. eru miðuð við vísitölu byggingarkostnaðar og breytast í samræmi við þá vísitölu eins og hún er þegar gjöldin eru greidd. Tengigjöldin skulu vera að fullu greidd áður en vatni er hleypt á hitunarkerfi.

IV. KAFLI.

8. gr.

Nú eru leyfð afnot hitaveitunnar til annarra nota en til húshitunar og er þá hitaveitunni heimilt að ákveða gjald fyrir slík afnot sérstaklega í hverju tilviki með hliðsjón af gjaldskrá þessari.

9. gr.

Öll gjöld samkvæmt gjaldskrá þessari má taka lögtaki á kostnað gjaldenda.

10. gr.

Hitaveita Siglufjarðar hefur rétt til þess að loka aðrennsli heita vatnsins að húsi eða íbúð notanda, sem vanrækir að greiða hitaveitugjöld. Fyrirætlun um lokun ber að tilkynna með þriggja daga fyrirvara. Allan kostnað við lokun og opnun á ný greiðir sá, sem í vanskilum er.

Eftirlitsmaður hitaveitunnar skal eiga greiðan aðgang að öllum hitakerfum, sem tengd eru hitaveitunni. Húseiganda er skylt að hlíta tafarlaust fyrirmælum hans um viðgerðir á bilunum og sérhverjum ráðstöfunum til varnar gegn misnotkun heita vatnsins.

Gjaldskrá þessi, sem bæjarstjórn Siglufjarðar hefur samþykkt er hér með staðfest samkvæmt orkulögum nr. 58 29. apríl 1967 til að öðlast gildi 1. mars 1986, með vísan til tilkynningar ráðuneytisins nr. 106, 1. mars 1986, og birtist til eftirbreytni öllum sem hlut eiga að máli. Jafnframt er úr gildi felld eldri gjaldskrá sama efnis nr. 113, 24. febrúar 1986, með gildistöku 1. janúar 1986.

Iðnaðarráðuneytið, 20. mars 1986.

Albert Guðmundsson.

Guðrún Skúladóttir.

GJALDSKRÁ

Hitaveitu Akureyrar.

1. gr.

Hitaveitan selur varmaorku úr veitukerfi sínu samkvæmt gjaldskrá þessari og reglugerð Hitaveitu Akureyrar.

2. gr.

Vatnsrennsli að hitakerfi húsa er takmarkað um hemla. Greiða skal árlegt aflgjald samkvæmt hemilstillingu, sem kaupandi ákveður og fer skriflega fram á við hitaveituna.

Neysluvatnslögn skal tengja fyrir framan hemil og fyrir aftan mæli.

Hæsta stilling hemils gildir eitt ár í senn miðað við 1. desember, þótt aflþörf verði minni hluta úr ári.

Gjaldtaka skal þó miðast við fyrsta dag næsta mánaðar eftir breytingu, þegar um hækkun hemilstillingar er að ræða.

Fyrir breytingu á hemilsstillingu skal greiða skammtabreytingargjald samkvæmt gjaldskrá þessari.

Minnsta breyting á hemilstillingu er 0,5 ltr/mín (mínútulítri).

Lágmarksstilling hemils er einn ltr/mín.

3. gr.

Fyrir öll afnot af varmaorku skal greiða orkugjald samkvæmt rúmmetramæli og fast aflgjald samkvæmt hemilstillingu eða mælagjald.

A. Orkugjald:
Orkugjald fyrir hvern rúmmetra ..... kr. 56,00

B. Fastagjald:
B.1 Fyrir almenna húshitun ásamt neysluvatni.
Fast aflgjald (hemlagjald) ltr/mín/ár ..... kr. 3 000,00
B.2 Án húshitunar.
Mælagjald á mánuði ..... kr. 250,00

4. gr.

C. Stofngjöld skulu reiknast sem hundraðshluti af sama stofni og útreikningur byggingargjalda miðast við samkvæmt gjaldskrá byggingargjalda á Akureyri.
C.1 Íbúðarhúsnæði, gjaldstuðull 1,1%
C.2 Annað húsnæði, gjaldstuðull 0,4%
Í stofngjaldi er innifalin ein heimæð á lóð allt að 30 m að lengd, talið frá lóðarmörkum þar sem hitaveituæðin kemur að viðkomandi lóð.
C.3 Mælagrindargjald ..... kr. 9 100,00
C.4 Gjald fyrir hvern lengdarmetra í heimæð umfram 30 m lengd frá lóðarmörkum ..... kr. 1 140,00

5. gr.

D. Önnur gjöld.
D.1 Lokunargjald ..... kr. 340,00
D.2 Skammtabreytingargjald ..... kr. 340,00
D.3 Mælaálestrargjald (aukaálestur) ..... kr. 340,00

6. gr.

Af húsrými með þilofnahitun eða rafgeislahitun (bein hitun) skal greiða 50% stofngjalds samkvæmt gjaldskrá þessari.

7. gr.

Hitaveitugjöld samkvæmt gjaldskrá þessari eru miðuð við vísitölu byggingarkostnaðar, 1. mars 1986, 258 stig.

Gjaldskrárbreyting þessi, sem ákveðin er samkvæmt orkulögum nr. 58 29. apríl 1967 staðfestist hér með til að öðlast gildi 1. mars 1986, með vísan til tilkynningar ráðuneytisins nr. 106, 1. mars 1986, og birtist til eftirbreytni öllum, sem hlut eiga að máli. Jafnframt er úr gildi felld eldri gjaldskrá sama efnis nr. 114, 24. febrúar 1986 með gildistöku 1. janúar 1986.

Iðnaðarráðuneytið, 7. apríl 1986.

F. h. r.
Páll Flygenring.

Guðrún Skúladóttir.

20. mars 1986 Nr. 196

GJALDSKRÁ

Hitaveitu Ólafsfjarðar.

1. gr.

Hitaveitan selur afnot af heitu vatni úr veitukerfum þeim, sem gerð hafa verið og verða gerð, eftir þeim reglum, sem settar eru í gjaldskrá þessari samanber og reglugerð fyrir Hitaveitu Ólafsfjarðar nr. 367, 5. ágúst 1975.

2. gr.

Hitaveita Ólafsfjarðar lætur hverju húsi, sem er í sambandi við vatnsæðar hennar, í té vatnsmagn, er ætla má að nægi til hitunar á húsinu enda séu ofnar hússins nægilega stórir að dómi hitaveitustjóra, og hitalagnir í góðu lagi.

Hitaveitan lætur setja stillanlegan hemil fyrir hámarksrennsli til hvers upphitunarkerfis og miðast gjald hitaveitunnar fyrir selda orku við það hámark, sem hemillinn er stilltur á.

Hitaveitan lætur húseigendum í té aukahemil, ef þess er óskað. Einnig selur hitaveitan vatn eftir magnmæli, ef notandi þarf meira vatn í skamman tíma utan mesta álagstíma. Hitaveitustjóri ákveður til hvaða aðila skuli selja vatn eftir magnmæli.

3. gr.

Einungis starfsmenn hitaveitunnar mega breyta stillingu vatnshemils þess, er um getur í 2. gr. Hitaveitan breytir stillingu heimils eftir óskum húseigenda fyrsta árið, sem hús hans er tengt við hitaveitukerfið, en síðan verður hemilsstillingu að jafnaði einungis breytt einu sinni á ári, og skal beiðni um breytingu komið á framfæri við starfsmenn hitaveitunnar fyrir 1. janúar ár hvert. Hámarksstilling hemils gildir allt árið þótt orkunotkun verði minni hluta úr ári.

4. gr.

Gjöld fyrir afnot heita vatnsins eru sem hér segir:

	kr.
a. Fastagjald á mánuði fyrir hvern aðalhemil	175,00
b. Vatnsgjald á mánuði fyrir hvern mínútulítra á hámarksstillingu hemils.	295,00

5. gr.

Hitaveitugjöld skv. 4. gr. verða krafin annan hvern mánuð, og skulu þau greiðast til skrifstofu Ólafsfjarðarkaupstaðar. Gjalddagi er við framvísun reiknings eða tilkynningar um reikningsupphæð. Það eru vanskil ef gjöldin eru ekki greidd að fullu innan 10 daga frá gjalddaga.

6. gr.

Heimæðagjald Hitaveitu Ólafsfjarðar skal vera sem hér segir, fyrir eina heimæð:

	kr.
Fyrir hús allt að 400 m^3 að utanmáli	18 275,00
og síðan fyrir hvern m^3 þar yfir.	36,00

7. gr.

Hitaveitu Ólafsfjarðar er heimilt að hækka eða lækka hitaveitugjöld skv. 4. og 6. gr. í sama hlutfalli og vísitala byggingarkostnaðar breytist. Gjöld skv. 4. og 6. gr. miðast við byggingarvísitölu. Breyting til hækkunar skv. þessari gr. er háð samþykki iðnaðarráðuneytisins.

8. gr.

Nú er tengingu heimæðar lokið og er þá heimæðagjaldið gjaldkræft. Þó er heimilt að veita gjaldfrest allt að 1 ári á hluta gjaldsins ef um er samið á gjalddaga. Í slíkum samningi skal kveðið á um vexti af eftirstöðvum gjaldsins.

9. gr.

Öll gjöld samkvæmt gjaldskrá þessari má taka lögtaki á kostnað gjaldanda.

10. gr.

Hitaveitan hefur rétt til að loka aðrennsli heita vatnsins að húsi eða íbúð notanda sem vanrækir að greiða hitaveitugjöld. Heimilt er að loka vatnsrennsli að húsi, sem hitaveitugjöld hafa ekki verið greidd af.

Fyrirrætlun um lokun ber að tilkynna með a. m. k. 5 daga fyrirvara.

Allan kostnað við lokun og opnun á ný greiðir sá, er vanskilum veldur, í hvert skipti kr. 600,00.

Fullt afnotagjald ber að greiða fyrir þann tíma, sem heitavatnsæðum er lokað vegna vanskila.

11. gr.

Eftirlitsmanni hitaveitunnar skal hvenær sem er frjáls aðgangur að öllum hitakerfum sem tengd eru við hitaveituna. Húseiganda er skylt að hlíta tafarlaust fyrirmælum um viðgerðir á bilunum og sérhverjum ráðstöfunum til varnar gegn misnotkun heita vatnsins.

Gjaldskrárbreyting þessi, sem ákveðin er samkvæmt orkulögum nr. 58 29. apríl 1967, staðfestist hér með til að öðlast gildi 1. mars 1986, með vísan til tilkynningar ráðuneytisins nr. 106, 1. mars 1986 og birtist til eftirbreytni öllum sem hlut eiga að máli. Jafnframt er úr gildi felld eldri gjaldskrá sama efnis nr. 391, 21. október 1985.

Iðnaðarráðuneytið, 20. mars 1986.

Albert Guðmundsson.

Guðrún Skúladóttir.

GJALDSKRÁ

Hitaveitu Húsavíkur.

I. KAFLI

1. gr.

Hitaveita Húsavíkur selur afnot hitaorku úr hitakerfum þeim, sem gerð hafa verið eða verða gerð í Húsavík og Reykjahreppi eftir þeim reglum, sem settar eru í gjaldskrá þessari sbr. og reglugerð staðfesta 25. maí 1970 um hitaveitu og hitalagnir á Húsavík.

2. gr.

Hitaveita Húsavíkur lætur hverju húsi, sem er í sambandi við vatnsæðar hennar, í té vatnsmagn, er ætla má að nægi til hitunar á húsinu, enda séu ofnar hússins nægilega stórir að dómi hitaveitustjóra.

Hitaveitan lætur setja stillanlegan vatnshemil fyrir hámarksrennsli til hvers upphitunarkerfis og miðast gjald hitaveitunnar fyrir selda orku við það hámark, sem hemillinn er stilltur á.

Hitaveitan lætur húseigendum í té aukahemil, ef þess er óskað.

3. gr.

Einungis starfsmenn hitaveitunnar mega breyta stillingu vatnshemils þess, er um getur í 2. gr. Hitaveitan breytir stillingu hemils eftir óskum húseiganda fyrsta árið, sem hús hans er tengt við hitaveitukerfið, en síðan verður hemilsstillingu að jafnaði einungis breytt einu sinni á ári og skal beiðni um breytingu komið á framfæri við hitaveituna fyrir 1. janúar ár hvert.

Hámarksstilling hemils gildir allt árið, þótt orkunotkun verði minni, hluta úr ári.

II. KAFLI

4. gr.

Gjöld fyrir afnot heita vatnsins eru sem hér segir:	kr.
a. Fastagjald á mánuði fyrir hvern aðalhemil	140,00
b. Vatnsgjald á mánuði fyrir hvern mínútulítra í hámarksstillingu hemils	319,00
c. Vatnsgjald pr. m^3	20,10

Á gjöld þessi leggst söluskattur skv. gildandi reglum á hverjum tíma.

5. gr.

Vilji notandi fá meira rennsli í kranalögn en er á miðstöðvarkerfi getur hann fengið sérskammtara á kranavatnslögn hjá hitaveitunni. Kranavatnsskammtarar í sambandi við aðalhemil eru af 4 gerðum og gefa þeir eftirfarandi rennslishlutföll milli miðstöðvarkerfis og kranavatnslagnar:

A	1.00/1.0
B	0.95/1.3
C	0.90/1.7
D	0.85/2.8

Vatnsskammtur notanda (gjaldskammtur) er í þessum tilvikum reiknaður 1.0.

6. gr.

Hitaveitugjöld skv. 4. gr. verða krafin annan hvern mánuð og skulu þau greiðast til innheimtumanns eða í Landsbanka Íslands á Húsavík.

Gjalddagi er við útgáfu reiknings. Hafi reikningur eigi verið greiddur innan mánaðar frá útgáfudegi skal greiða hæstu lögleyfðu vanskilavexti af því sem ógreitt er, talið frá og með gjalddaga.

III. KAFLI

7. gr.

Heimæðagjald Hitaveitu Húsavíkur skal vera sem hér segir fyrir eina heimaæð.

a) Fyrir hús, sem hafa olíu-, kola- eða rafmagnskynditæki fyrir 1. október 1970.

	kr.
Hús allt að 300 m^3 að utanmáli	30 300,00
Hús 300—2000 m^3 að utanmáli fyrir 300 m^3	30 300,00
og	33,90
á hvern rúmmetra þar yfir.	
Hús stærri en 2 000 m^3 að utanmáli	88 200,00
fyrir 2 000 m^3 og	25,30
á hvern rúmmetra þar yfir.	

b) Fyrir önnur hús.

Hús allt að 300 m^3 að utanmáli	43 600,00
Hús 300—2 000 m^3 að utanmáli	43 600,00
fyrir 300 m^3 og	39,40
á hvern rúmmetra þar yfir.	
Hús stærri en 2 000 m^3 að utanmáli	111 000,00
fyrir 2 000 m^3 og	33,90
á hvern rúmmetra þar yfir.	
Stofngjald fyrir hvern aðrennslishemil umfram einn á sama inntaki er	4 636,00

c. Sé um óupphitað rými að ræða í atvinnuhúsnæði, svo sem vöruskemmur og því um líkt, skal heimæðargjald einungis reiknað af því rými er hita skal þó sé lágmarksgjald tekið samkvæmt 300 fermetra húsnæði. Verði hið upphitaða rými síðar stækkað þá komi til full gjaldtaka af þeirri aukningu.

8. gr.

Gjöld skv. 7. gr. eru miðuð við vísitölu byggingarkostnaðar. Er hitaveitunefnd heimilt að breyta þeim í samræmi við þær breytingar, sem á nefndri vísitölu verða, að fenginni staðfestingu iðnaðarráðuneytisins hverju sinni.

IV. KAFLI

9. gr.

Nú eru leyfð afnot hitaveitunnar til annars en húshitunar, svo sem heyþurrkunar eða ræktunar og er þá hitaveitunefnd heimilt að ákveða gjald fyrir þau afnot sérstaklega í hverju tilviki með hliðsjón af gjaldskrá þessari.

10. gr.

Öll gjöld samkvæmt gjaldskrá þessari má taka lögtaki á kostnað gjaldanda.

11. gr.

Hitaveita Húsavíkur hefur rétt til að loka aðrennsli heita vatnsins að húsi eða íbúð notanda, sem vanrækir að greiða hitaveitugjöld. Fyrirrætlun um lokun ber að tilkynna með 3 daga fyrirvara.

Allan kostnað við lokun og opnun á ný, greiðir sá sem í vanskilum er, kr. 195,00 í hvert skipti.

12. gr.

Eftirlitsmanni Hitaveitu Húsavíkur skal hvenær sem er frjáls aðgangur að öllum hitakerfum, sem tengd eru við hitaveituna. Er húseiganda skylt að hlíta tafarlaust fyrirmælum hans um viðgerðir á bilunum og sérhverjum ráðstöfunum til varnar gegn misnotkun heita vatnsins.

Gjaldskrá þessi staðfestist hér með samkvæmt orkulögum nr. 58 29. apríl 1967, til þess að öðlast gildi 1. mars 1986, með vísan til tilkynningar ráðuneytisins nr. 106, 1. mars 1986, og birtist til eftirbreytni öllum sem hlut eiga að máli. Jafnframt er úr gildi felld eldri gjaldskrá sama efnis, nr. 25, 2. janúar 1986.

Iðnaðarráðuneytið, 20. mars 1986.

Albert Guðmundsson.

Guðrún Skúladóttir.

8. apríl 1986 Nr. 198

GJALDSKRÁ

Hitaveitu Egilsstaðahrepps og Fella.

1. gr.

Hitaveitan selur afnot af heitu vatni úr veitukerfum, sem gerð hafa verið og verða gerð á veitusvæði hitaveitunnar, eftir þeim reglum sem settar eru í gjaldskrá þessari sbr. reglugerð um hitaveitu og hitalagnir Hitaveitu Egilsstaðahrepps og Fella.

2. gr.

Hitaveitan lætur hverju húsi, sem tengt er veitukerfi hennar, í té vatnsmagn til neysluvatnsnota og upphitunar, enda séu hitagjafar (ofnar) hússins nægilega stórir að dómi hitaveitunnar.

Einnig selur hitaveitan afnot af heitu vatni til annars en hitunar og neysluvatnsnota eftir því sem vatnsmagn leyfir og hún telur henta.

3. gr.

Vatnsrennsli að hitunarkerfi og neysluvatnslögn húss skal takmarkað um stillanlega hemla og miðast gjald hitaveitunnar fyrir selda orku við það mark, sem hemill fyrir hitunarkerfi húss er stilltur á, en þegar seld eru önnur afnot vatns skal nota vatnsmæli og miðast gjaldið þá við hvern rúmmetra vatns.

Vatn um hemil er selt sem margfeldi af 0,5 mínútulítrum þó aldrei minna en 2,0 mínútulítrar.

Hitaveitunni er heimilt að selja neysluvatn samkvæmt vatnsmæli til þeirra húsa sem ekki eru hituð með hitaveitu.

Hitaveitan stillir hemil, sbr. 1. mgr., að ósk notanda og breytir stillingu ef notandi fer fram á það við hitaveituna.

Hæsta stilling hemils gildir eitt ár í senn miðað við 1. september—31. ágúst þótt orkunotkun verði minni hluta úr ári.

Einungis starfsmenn hitaveitunnar mega breyta stillingu vatnshemils.

4. gr.

Fyrir afnot af heitu vatni (varmaorku) úr veitukerfi hitaveitunnar skal greiða orkugjald:

A. Samkvæmt magnhemli kr. 925,00 fyrir hvern mínútulítra á mánuði.

B. Samkvæmt vatnsmæli kr. 41,85 fyrir hvern rúmmetra vatns.

Á gjöld þessi leggjast skattar samkvæmt gildandi reglum á hverjum tíma.

Þegar um afnot af heitu vatni er að ræða til annars en húshitunar og/eða neysluvatnsnota getur hitaveitan vikið frá framangreindu verði og ákveðið gjaldið sérstaklega í hverju tilviki með hliðsjón af gjaldskrá þessari.

5. gr.

Þar sem vatn er selt um hemil til upphitunar afgreiðir hitaveitan kranavatn til heimilisnota án sérstaks orkugjalds að því marki sem hún telur nægilegt í venjulegum tilvikum og er þá miðað við að ekkert rennsli sé í gegnum hitagjafa (ofna) þegar kranavatn er notað að fullu.

Óski notandi eftir meira kranavatni til heimilisnota en að framan greinir getur hitaveitan afgreitt það gegn gjaldi sem nemur 1/30 af orkugjaldi til upphitunar, reiknað af því umfram magni sem hann fær.

Orkugjald fyrir kranavatn um hemil til heimilisnota í húsum, sem ekki eru hituð með hitaveitu, skal vera 12% af áætluðum hitunarkostnaði með hitaveitu skv. mati hitveitunnar. Gjald þetta skal lækka hlutfallslega ef hluti hússins er hitaður með vatni frá hitveitunni.

Þar til hemill eða vatnsmælir hefur verið settur upp og hemill stilltur og ef hemill eða vatnsmælir bilar áætlar hitaveitan vatnsnotkunina með hliðsjón af hitaþörf hússins og/eða fyrir notkun.

Hitaveitan stillir hemil þegar fullur hiti er kominn á vatnið.

6. gr.

Hitaveitugjöld samkvæmt 4. og 5. gr. má krefja mánaðarlega eftir á. Eigi skulu þau krafin sjaldnar en ársfjórðungslega. Séu gjöldin krafin sjaldnar en mánaðarlega er heimilt að krefja hluta þeirra fyrirfram.

Hafi breyting á stillingu hemils í för með sér viðbótargreiðslu fyrir þann hluta ársins, sem liðinn er sbr. 3. gr., er hitaveitunni heimilt að jafna þeirri greiðslu á þá mánuði ársins sem eftir eru.

7. gr.

Heimæðargjöld skal reikna af öllu húsrými á viðkomandi lóð, hvort sem það verður allt tengt veitukerfi hitaveitunnar eða ekki. Þó skal ekki reikna heimæðargjald af búpeningshúsum á jörðum og lögbýlum, nema þeim útihúsum (fjósum) sem tengd verða veitukerfinu, en af þeim skal greiða hálft gjald.

Heimæðargjöldin eru miðuð við þátttöku húseigenda í stofnkostnaði heildarveitukerfis hitaveitunnar.

Heimæðargjald hitaveitunnar skal vera sem hér segir:

a) Af húsnæði sem tengist hitaveitunni eftir að það hefur verið tekið í notkun skal reikna heimæðargjald samkvæmt eftirfarandi jöfnu: (Húsnæðið hefur verið hitað með vatnskerfi) $H_a = F_a + B_a \times V$

Hér táknar H heimæðargjald í krónum fyrir hverja heimæð og/eða hemlagrind. V táknar rúmmál (utan) viðkomandi húsnæðis í m^3. F táknar fastagjald í krónum. B_a táknar gjald á hvern rúmmetra í krónum.

Miðað við vísitölu byggingarkostnaðar í mars 1985 verður F_a = 33 580,00 kr., B = 34,95 kr/m^3.

b) Af nýju húsnæði og breytingu/endurbyggingu húsnæðis, sem felur í sér stækkun eða breytta notkun og tengist hitaveitu áður en það er tekið í notkun, skal reikna heimæðargjald samkvæmt jöfnu í a-lið, en samkvæmt byggingarvísitölu reiknast F_b = 41 860,00. B_b = 49,10/m^3 í þessum gjaldskrárlið.

c) Af húseignum þar sem byggð er dreifð eða fjarlægð mikil frá vatnsæðum hitaveitunnar, þannig að ekki næst tilskilin arðsemi af fjárfestingu hitaveitunnar í stofnkostnaði lagna vegna viðkomandi húseignar, þegar heimæðargjald er reiknað samkvæmt a og b lið (eftir því sem við á), skal reikna heimæðargjald samkvæmt eftirfarandi jöfnu:

$$H = S - \frac{k - 0{,}02 \times S}{0{,}08}$$

H táknar hér heimæðargjald fyrir hverja heimæð og/eða hemlagrind. S táknar stofnkostnað lagna að viðkomandi húseign en ef þær nýtast fyrir fleiri húseignir skal áætla hlutdeild viðkomandi húseigna í þeim.

K táknar áætlaðan sparnað í kyndingarkostnaði viðkomandi húsnæðis og 0,02 × S er reksturs- og viðhaldskostnaður viðkomandi lagna. Þetta heimæðargjald er við það miðað að arðsemi allrar viðbótarfjárfestingar hitaveitunnar sé minnst 8% og er þá ekki reiknað með kostnaði við vatnsöflun né afskriftum af stofnkostnaði viðkomandi lagna. Heimæðargjald skal þó aldrei vera lægra en um segir í a og b lið.

Nú er um að ræða fleiri húseignir á tilteknu svæði, og er þá heimilt að jafna samanlögðum heimæðargjöldum, reiknað samkvæmt ofangreindri jöfnu, á viðkomandi húseignir innan svæðisins og skal þá heimæðargjald reiknað samkvæmt eftirfarandi jöfnu:

$$H = \frac{H_n}{F_a \times n + B_a V_n} \times (F_a + B_a \times V)$$

H_n táknar samanlögð heimæðargjöld allra húseigna á hinu tiltekna svæði, reiknuðum samkvæmt fyrri jöfnu um tilskilda arðsemi. N táknar fjölda heimæða eða hemlagrinda. V_n samanlagt rúmmál (utan) allra húseigna í rúmmetrum á hinu tiltekna svæði.

H og V tákna eins og um er getið í a og b lið.

8. gr.

Af húsnæði, sem tengist hitaveitu eftir að það hefur verið tekið í notkun, gjaldfalla 50% heimæðargjalds þegar hafin er lagning dreifiæða og götuæða veitukerfis sem bundin er ákveðnum framkvæmdaáföngum í viðkomandi hverfum, en eftirstöðvar gjaldsins gjaldfalla þegar heimæð hefur verið lögð inn fyrir húsvegg. Að því er varðar íbúðarhús með þilofna- eða rafgeislahitun er heimilt að fella niður eftirstöðvar gjaldsins ef hitunarkerfi hússins er breytt og tengt hitaveitu inna 5 ára frá lagningu heimæðar og tengingu kranavatns við veitukerfið. Að þeim tíma liðnum gjaldfalla eftirstöðvar gjaldsins og reiknast þá sem 50% af gildandi heimæðargjaldi fyrir tilsvarandi húsnæði samkvæmt b lið 7. gr.

Heimilt er þó hitaveitunni að veita lengri frest til að greiða eftirstöðvar gjaldsins og tengja hitunarkerfi hússins eða fella niður skyldu um tengingu. Af nýju húsnæði og breytingum eða endurbyggingu á húsnæði, sem húseigendur geta miðað við að tengja hitaveitunni áður en það er tekið í notkun, gjaldfellur 50% heimæðargjalds við lóðaveitingu eða veitingu byggingarleyfis. Eftirstöðvar skal greiða við útgáfu fokheldisvottorðs samkvæmt gildandi gjaldskrá á þeim tíma. Gjaldfrestur eftirstöðva verði þó ekki lengri en tvö ár frá útgáfu byggingarleyfis.

Af húseignum, sem um gilda sérstök ákvæði um heimæðargjöld vegna dreifðrar byggðar eða fjarlægðar frá lögnum veitukerfis hitaveitunnar eða sérsamningar við aðrar sveitarstjórnir, gjaldfellur heimæðargjald þegar tengingu heimæðar er lokið nema annað sé tekið fram í samningum við húseigendur eða í sérsamningum við sveitarstjórnir.

9. gr.

Þegar lokað hefur verið fyrir aðrennsli heita vatnsins til notanda vegna vanskila skal gjald fyrir að opna á ný vera sem svarar orkugjaldi fyrir einn mínútulítra á mánuði.

Heimilt er hitaveitunni að krefjast greiðslu þessarar áður en opnað er.

10. gr.

Gjalddagi hitaveitugjalda er við framvísun reiknings eða tilkynningar um reikningsupphæð og skulu gjöldin greidd þar sem hitaveitan ákveður.

Það eru vanskil ef gjöldin eru ekki að fullu greidd innan 14 daga frá gjalddaga.

11. gr.

Hitaveitugjöld samkvæmt gjaldskránni eru miðuð við vísitölu byggingarkostnaðar.

Hitaveitunni er heimilt að breyta gjöldum samkvæmt gjaldskrá þessari, þó ekki meira en nemur breytingu sem á nefndri vísitölu verður, enda sé breytingin staðfest af iðnaðarráðuneytinu hverju sinni.

Gjaldskrá þessi, sem samin er og samþykkt af stjórn Hitaveitu Egilsstaðahrepps og Fella og sett er samkvæmt orkulögum nr. 58, 29. apríl 1967, staðfestist hér með til þess að öðlast gildi 1. mars 1986, með vísan til tilkynningar ráðuneytisins nr. 106, 1. mars 1986 og birtist til eftirbreytni öllum sem hlut eiga að máli. Jafnframt er úr gildi felld eldri gjaldskrá sama efnis nr. 115, 24. febrúar 1986 með gildistöku 1. janúar 1986.

Iðnaðarráðuneytið, 20. mars 1986.

Albert Guðmundsson.

Guðrún Skúladóttir.

GJALDSKRÁ

fyrir Hitaveitu Hafnarhrepps.

I. KAFLI

1. gr.

Hitaveita Hafnarhrepps selur afnot af heitu vatni úr veitukerfum þeim, sem gerð hafa verið og verða gerð, eftir þeim reglum, sem settar eru í gjaldskrá þessari.

2. gr.

Hitaveita Hafnarhrepps lætur hverju húsi, sem er í sambandi við vatnsæðar hennar, í té vatnsmagn, er ætla má að nægi til fullrar hitunar, enda séu ofnar hússins nægilega stórir, að dómi hitaveitunnar. Einnig lætur hitaveitan í té heitt vatn til hitunar neysluvatns.

II. KAFLI

3. gr.

Fyrir afnot heita vatnsins skal greiða samkvæmt orkumæli ..... kr. 1,10
fyrir hverja kílówattstund og jafnframt samkvæmt vatnsmæli ..... kr. 14,20
fyrir hvern rúmmetra vatns.

Framantaldir taxtar eru án niðurgreiðslu. Af íbúðarhúsnæði er niðurgreiðsla úr ríkissjóði kr. 0,56 fyrir hverja kWst, sem kemur fram sem frádráttartala á viðkomandi reikningi.

Þar til vatnsmælir hefur verið settur upp og ef vatnsmælir bilar, áætlar hitaveitan orkunotkun og vatnsnotkun með hliðsjón af hitaþörf hússins.

Hitaveitan lætur húseigendum í té aukamæla, ef þess er óskað.

4. gr.

Hitaveitan leigir vatnsmæla og annast viðhald þeirra. Leigan fyrir mæli skal greidd jafnhliða gjaldi fyrir afnot heita vatnsins og skal vera fyrir hvern mæli á mánuði:

a) fyrir mæla til og með ¾“ ..... kr. 432,00
b) fyrir mæla 1“—2“ ..... kr. 864,00
c) fyrir mæla stærri en 2“ ..... kr. 1 728,00

5. gr.

Hitaveitugjöld samkvæmt 3. og 4. grein verða krafin mánaðarlega, þegar eftir mælisálestur.

Þó er heimilt að láta líða lengri tíma en einn mánuð á milli álestra og fækka gjalddögum.

Óski notandi þess að lesið sé á mælitæki hans utan reglubundins álestrartíma hitaveitunnar og honum gerður sérstakur reikningur, skal hann greiða fyrir það gjald ..... kr. 260,00

6. gr.

Gjalddagi hitaveitugjalda er við framvísun reiknings eða tilkynningar um reikningsupphæð. Sé reikningurinn ekki greiddur við fyrstu sýningu, ber gjaldanda að greiða hann, þar sem hitaveitan ákveður. Það eru vanskil, ef gjöldin eru ekki að fullu greidd innan 14 daga frá gjalddaga.

7. gr.

Heimæðagjöld hitaveitunnar skulu vera sem hér segir fyrir eina heimæð:

Rúmmál húss (utanmál)	Heimæðargjald
Allt að 300 m^3	47 000,00 kr.
300—2 000 m^3	47 000,00 kr. + 51,00 kr./m^3
2 000—6 000 m^3	134 500,00 kr. + 42,30 kr./m^3
6 000—10 000 m^3	304 100,00 kr. + 37,70 kr./m^3
Yfir 10 000 m^3	456 000,00 kr. + 31,60 kr./m^3

Nú eru fleiri en eitt hitunarkerfi í húsinu með sérstökum mælum frá hitaveitunni og skal þá greiða ..... kr. 5 125,00 í aukagjald fyrir hvern mæli umfram þann fyrsta.

Við ákvörðun á rúmmálsstærð húsa skal miða við fasteignaskrá og fyrir hús sem ekki eru skráð í fasteignamati, skal miðað við teikningar húsa.

8. gr.

Nú er tengingu heimæðar lokið og er þá heimæðargjaldið gjaldkræft. Þó er heimilt að veita gjaldfrest allt að tveim árum ef samið er um það á gjalddaga. Í slíkum samningi skal kveðið á um vexti af eftirstöðvum gjaldsins.

9. gr.

Þegar lokað hefur verið fyrir aðrennsli heita vatnsins til notanda vegna vanskila skal gjald fyrir að opna á ný vera ..... kr. 875,00

Heimilt er hitaveitunni að krefjast greiðslu þessarar áður en opnað er.

10. gr.

Heimæðargjöld samkvæmt 7. gr. eru miðuð við vísitölu byggingarkostnaðar. Orkugjöld og mælaleiga samkvæmt 3. og 4. gr. eru miðuð við húshitunartaxta Rafmagnsveitna ríkisins C.1. eða samsvarandi taxta, en hann er nú óniðurgreiddur ..... kr. 1,54 auk fastagjalds.

Heimilt er að breyta ofangreindum gjöldum í samræmi við þær breytingar sem verða á vísitölu byggingarkostnaðar eða á húshitunartaxta RARIK, enda séu breytingar staðfestar af iðnaðarráðuneytinu hverju sinni.

Miða skal við að kostnaður hitunar húsa með hitaveitu fari ekki fram úr kostnaði hitunar með rafmagni samkvæmt gjaldskrá Rafmagnsveitna ríkisins hverju sinni.

III. KAFLI

11. gr.

Öll gjöld samkvæmt gjaldskrá þessari má taka lögtaki á kostnað húseigenda. Hitaveitan hefur rétt til að loka aðrennsli heita vatnsins að húsi eða íbúð viðskiptamanns, sem vanrækir að greiða hitaveitugjöld.

Fyrirætlunum um að loka ber að tilkynna með 5 daga fyrirvara.

Eftirlitsmanni hitaveitunnar skal hvenær sem er, frjáls aðgangur að öllum hemlum, mælum, hitagjöfum og vatnsæðum, sem eru í sambandi við veitukerfi hitaveitunnar. Er húseiganda skylt að hlíta tafarlaust fyrirmælum hans um viðgerðir á bilunum og sérhverjum ráðstöfunum til varnar gegn misnotkun heita vatnsins.

Gjaldskrá þessi, sem samin er og samþykkt af hreppsnefnd Hafnarhrepps og sett samkvæmt orkulögum nr. 58, 29. apríl 1967, staðfestist hér með til að öðlast gildi 1. mars 1986, með vísan til tilkynningar ráðuneytisins nr. 106, 1. mars 1986, og birtist til eftirbreytni öllum sem hlut eiga að máli. Jafnframt er úr gildi felld eldri gjaldskrá sama efnis nr. 27, 10. janúar 1986.

Iðnaðarráðuneytið, 8. apríl 1986.

F. h. r.
Páll Flygenring.

Guðrún Skúladóttir.

20. mars 1986 Nr. 200

GJALDSKRÁ

fyrir Hitaveitu Flúða og nágrennis.

1. gr.

Hitaveita Flúða lætur hverju húsi, sem er í sambandi við vatnsæðar hennar í té vatnsmagn, er ætla má að nægi til hitunar á húsinu, enda séu hitafletir hússins nægilega stórir að dómi hitaveitunnar.

Hitaveitan lætur setja stillanlegan hemil fyrir hámarksrennsli til hvers upphitunarkerfis og miðast gjald hitaveitunnar fyrir selda orku við það hámark, sem hemillinn er stilltur á.

Hitaveitan lætur húseigendum í té aukahemil, ef þess er óskað.

2. gr.

Einungis starfsmenn hitaveitunnar mega breyta stillingu vatnshemils þess, er um getur í 1. gr. Hitaveitan breytir stillingu hemils eftir óskum húseigenda fyrsta árið, sem hús hans er tengt við hitaveitukerfið, en síðan verður hemilstillingu að jafnaði einungis breytt einu sinni á ári og skal beiðni um breytingu komið á framfæri við hitaveituna fyrir 1. janúar ár hvert. Hámarksstilling hemils gildir allt árið, þótt orkunotkun verði minni hluta úr ári.

3. gr.

Gjöld fyrir notkun heita vatnsins eru sem hér segir:

a.	Fastagjald fyrir gróðurhús fyrir 1 sek.l.	kr.	625,00
	á mánuði, fastagjald fyrir meiri notkun en 1 sek.l. skal vera samsvarandi eftir vatnsmagni. Fyrir önnur hús	kr.	401,00
b.	Vatnsgjald fyrir gróðurhús	kr.	46,00
	á mánuði og	kr.	222,00
	á mánuði fyrir önnur hús fyrir hvern mín.l.		
c.	Þeir sem taka vatn gegnum hemil gróðurhúsa til hitunar á pökkunar- og geymsluhúsnæði, skulu greiða fastagjald sem hér segir:		
	Fyrir hvern rúmmetra á mánuði	kr.	1,85
	Á gjöld þessi leggst söluskattur eftir gildandi reglum á hverjum tíma.		

4. gr.

Hitaveitugjöld samkvæmt. 3. gr. verða krafin til greiðslu ársfjórðungslega og skulu þau greiðast til skrifstofu hitaveitunnar eða annars innheimtuaðila sem hitaveitan vísar til. Gjalddagi er við framvísun reiknings eða tilkynningar um reikningsupphæð. Það eru vanskil ef gjöldin eru ekki greidd að fullu innan 14 daga frá gjalddaga.

5. gr.

Heimæðagjöld Hitaveitu Flúða skulu vera sem hér segir fyrir eina heimæð:

Hús allt að 300 m^3 að utanmáli	kr.	27 900,00
Hús 300 m^3 til 2000 m^3 að utanmáli	kr.	27 900,00
og fyrir hvern rúmmetra þar yfir	kr.	18,10
Stofngjald fyrir aðrennslishemil umfram einn á sama inntaki er	kr.	5 348,00
Heimæðagjöld fyrir gróðurhús skulu vera þannig:		
Gróðurhús allt að 200 m^2	kr.	27 900,00
Gróðurhús stærra en 200 m^2	kr.	27 900,00
fyrir 200 m^2 og	kr.	46,00
fyrir hvern fermetra umfram 200 m^2.		

6. gr.

Gjöld skv. 3. og 5. gr. eru miðuð við vísitölu byggingarkostnaðar. Er hitaveitunefnd heimilt að breyta þeim í samræmi við þær breytingar sem á nefndri vísitölu verða, að fenginni staðfestingu iðnaðarráðuneytisins, hverju sinni.

7. gr.

Nú eru leyfð afnot hitaveitunnar til annars en húshitunar og er þá hitaveitunefnd heimilt að ákveða gjald fyrir þau afnot sérstaklega í hverju tilviki með hliðsjón af gjaldskrá þessari.

8. gr.

Öll gjöld samkvæmt gjaldskrá þessari má taka lögtaki á kostnað gjaldenda.

9. gr.

Hitaveita Flúða hefur rétt til að loka aðrennsli heita vatnsins að húsi eða íbúð notanda sem vanrækir að greiða hitaveitugjöld. Fyrirrætlun um lokun ber að tilkynna með þriggja daga fyrirvara. Allan kostnað við lokun og opnun á ný greiðir sá sem í vanskilum er, ... kr. 439,00

10. gr.

Eftirlitsmanni Hitaveitu Flúða skal hvenær sem er frjáls aðgangur að öllum hitakerfum, sem tengd eru við hitaveituna. Er húseiganda skylt að hlíta tafarlaust fyrirmælum hans um viðgerðir á bilunum og sérhverjum ráðstöfunum til varnar gegn misnotkun heita vatnsins.

11. gr.

Þeir neytendur, sem ekki fá vatnið eftir hámarksskammti, skulu greiða eftir áætluðum hámarksskammti þar til þeir hafa fengið hemil.

Gjaldskrá þessi, sem sett er samkv. orkulögum nr. 58 29. apríl 1967, staðfestist hér með til að öðlast gildi 1. mars 1986, með vísan til tilkynningar ráðuneytisins nr. 106, 1. mars 1986 og birtist til eftirbreytni öllum sem hlut eiga að máli. Jafnframt er úr gildi felld eldri gjaldskrá sama efnis nr. 352, 16. september 1985.

Iðnaðarráðuneytið, 20. mars 1986.

Albert Guðmundsson.

Guðrún Skúladóttir.

GJALDSKRÁ

fyrir Hitaveitu Laugaráss, Laugarási, Biskupstungum.

1. gr.

Hitaveitan sér um dreifingu á heitu vatni á orkuveitusvæði sínu og innheimtir gjald fyrir eftir þeim reglum, sem settar eru í gjaldskrá þessari.

2. gr.

Hitaveitan lætur notendum sínum í té það vatnsmagn, sem samið hefur verið um við Laugaráslæknishérað eða Biskupstungnahrepp og hitaveituna.

3. gr.

Hitaveitan stillir hámarksrennsli til hvers notanda. Miðast gjald hitaveitunnar fyrir dreifingu heita vatnsins við hámarksstillingu. Gefa má hlutfallslegan afslátt af hitaveitugjöldum, ef notandi vill láta loka fyrir vatnið að vetri til, þó ekki skemmri tíma en 2 mánuði samfellt og ekki lengri tíma en 6 mánuði.

4. gr.

Einungis starfsmenn hitaveitunnar mega breyta inntaksstillingu þeirri, sem um getur í 3. gr. Hitaveitan breytir inntaksstillingu eftir óskum notenda fyrsta árið, sem hús hans er tengt við hitaveitukerfið en síðan að jafnaði einungis einu sinni á ári. Skal beiðni um breytingu komið á framfæri við hitaveitustjóra fyrir 1. janúar ár hvert. Skylt er notanda að tilkynna hitaveitustjóra um breytingar á hitakerfum, sem raskað geta mælingu.

5. gr.

Gjöld fyrir dreifingu heita vatnsins eru sem hér segir:

Garðyrkjustöðvar ..... kr. 53,00
fyrir hvern mínútulítra á mánuði.

Íbúðarhús og önnur hús, sem ekki eru tilgreind annars staðar ..... kr. 333,00
fyrir hvern mínútulítra á mánuði.

Iðnaðarhús ..... kr. 150,00
fyrir hvern mínútulítra á mánuði.

Hjá þeim notendum, sem greitt hafa rúmmetragjald af íbúðar- og iðnaðarhúsum sínum, skal reikna minnst 1 mínútulítra fyrir hverja 100 rúmmetra og byrjaða 100 rúmmetra. Ekki má tvíreikna gjald á sama vatnið.

Gjöld fyrir heitt vatn til annarra nota en að framan greinir, ákveður stjórn hitaveitunnar hverju sinni með hliðsjón af gjaldskrá þessari.

6. gr.

Gjalddagar hitaveitugjalda samkvæmt 5. gr. eru sem hér segir:

Fyrir janúar — febrúar	25. febrúar, eindagi 5. mars.
Fyrir mars — apríl	25. apríl, eindagi 5. maí.
Fyrir maí — júní	25. júní, eindagi 5. júlí.
Fyrir júlí — ágúst	25. ágúst, eindagi 5. september.
Fyrir september — október	25. október, eindagi 5. nóvember.
Fyrir nóvember — desember	25. desember, eindagi 5. janúar.

Gjöld skal greiða til innheimtumanns eða innheimtustofnunar, sem hann vísar til. Það eru vanskil ef gjöldin eru ekki greidd að fullu fyrir eindaga.

Heimilt er að taka hæstu leyfilega dráttarvexti af gjöldum, sem eru í vanskilum.

7. gr.

Tengigjöld hitaveitunnar skal miða við heildarrúmmál húsa, annarra en gróðurhúsa, og vera sem hér segir:

	Kr.
Íbúðarhús og önnur hús, sem ekki eru tilgreind annars staðar, allt að 400 rúmmetrum	48 100,00
og af hverjum rúmmetra þar fram yfir	36,00
Iðnaðarhús allt að 400 rúmmetrum	48 100,00
og af hverjum rúmmetra þar fram yfir	10,00

allt að 2000 rúmmetrum. Sé um stærri hús að ræða koma til sérsamningar við stjórn hitaveitunnar, enda sé þá tekið tillit til vatnsnotkunar.

Stofngjöld til garðyrkju skal miða við vatnsmagn og vera sem hér segir:

Fyrir hvern mínútulítra	1 125,00

8. gr.

Hitaveitan leggur dreifikerfi að lóðamörkum og setur þar stillingu fyrir hámarksrennsli, samkvæmt 3. gr.

Hitaveitunni er heimilt að setja hemla á inntök íbúðarhúsa.

Allar heimæðar skulu lagðar á kostnað notenda. Í skipulögðum íbúðarhúsahverfum leggur hitaveitan heimæðar inn fyrir vegg íbúðarhúsa og greiðir notandi fyrir samkvæmt reikningi, en aðrar heimæðar er notanda heimilt að leggja, en undir eftirliti hitaveitustjóra. Telji hitaveitustjóri frágang eða efni heimæðar ófullnægjandi getur hitaveitan neitað viðkomandi um vatn þar til úr hefur verið bætt.

9. gr.

Stjórn hitaveitunnar er heimilt að breyta hitaveitugjöldum, enda sé breytingin staðfest af iðnaðarráðuneytinu hverju sinni.

10. gr.

Hitaveitan hefur rétt til að loka fyrir rennsli heita vatnssins að býli eða íbúð notanda, sem vanrækir að greiða hitaveitugjöld. Fyrirætlun um lokun skal tilkynna á sannanlegan hátt með 7 daga fyrirvara. Allan kostnað við lokun og opnun á ný greiðir sá, sem vanskilum veldur kr. 992,00 í hvert sinn.

Öll gjöld samkvæmt gjaldskrá þessari má taka lögtaki á kostnað gjaldanda.

11. gr.

Hitaveitustjóra eða starfsmönnum hitaveitunnar skal hvenær sem er frjáls aðgangur að öllum lokum, hitagjöfum og vatnsæðum, sem eru í sambandi við hitaveituna. Er notendum hitaveitunnar skylt að hlýta tafarlaust fyrirmælum hitaveitustjóra um viðgerðir á bilunum og sérhverjum ráðstöfunum til varnar gegn misnotkun heita vatnsins.

12. gr.

Gjaldskrárbreyting þessi er hér með staðfest samkvæmt orkulögum nr. 58 29. apríl 1967 til að öðlast gildi 1. mars 1986 og með vísan til tilkynningar ráðuneytisins nr. 106, 1. mars 1986, og birtist til eftirbreytni öllum, sem hlut eiga að máli. Jafnframt er úr gildi felld gjaldskrá sama efnis, nr. 76, 12. febrúar 1986.

Iðnaðarráðuneytið, 20. mars 1986.

Albert Guðmundsson.

Guðrún Skúladóttir.

GJALDSKRÁ

fyrir Fjarhitun Vestmannaeyja.

I. KAFLI

1. gr.

Fjarhitun Vestmannaeyja selur afnot af heitu vatni úr veitukerfum sínum eftir þeim reglum, sem settar eru í gjaldskrá þessari.

2. gr.

Fjarhitun Vestmannaeyja lætur hverju húsi, sem er í sambandi við dreifikerfi hennar í té vatnsmagn, sem ætla má að nægi til fullrar hitunar á húsinu, enda fullnægi hitakerfi hússins skilyrðum, sem sett eru í reglugerð fyrir Fjarhitun Vestmannaeyja, og hitafletir séu nægjanlega stórir að dómi fjarhitunarinnar.

II. KAFLI

3. gr.

Fyrir afnot heita vatnsins skal greiða samkvæmt vatnsmæli kr. 52,00 fyrir hvern rúmmetra vatns. Heimilt er að áætla vatnsnotkunina með hliðsjón af hitaþörf hússins, þar til vatnsmælir hefur verið settur upp, og ef vatnsmælir bilar.

4. gr.

Fjarhitun er heimilt að selja afnot vatnsins á grundvelli orku- og rennslismælingar.

Greiðist þá 0,86 kr. fyrir hverja kWh skv. okrumæli og 13,00 kr. fyrir hvern rúmmetra vatns skv. rennslismæli.

5. gr.

Þegar afnot af fjarhituninni eru leyfð til annarra nota en húshitunar, er veitunni heimilt að ákveða gjald fyrir slík afnot sérstaklega í hverju tilviki með hliðsjón af gjaldskrá þessari.

6. gr.

Fjarhitun leigir vatnsmæla og annast viðhald þeirra.

Fastagjald fyrir mæli skal greitt jafnhliða gjaldi fyrir vatnsnotkun og skal vera á mánuði:

	Kr.
a) Fyrir mæla allt að ¾″	335,00
b) Fyrir mæla allt að 2″	670,00
c) Fyrir mæla allt að 3″	1 340,00

d) Fyrir varmamagnsmæla skal greiða tvöfalt gjald.

7. gr.

Gjöld skv. 3.–6. gr. innheimtir Rafveita Vestmannaeyja og er heimilt að krefja þau mánaðarlega.

Gjalddagi á greiðslum fyrir vatnsnotkun og mælaleigu er við framvísun reiknings eða tilkynningar um reikningsupphæð.

Greiðslustaða skal getið á reikningi eða tilkynningu.

Það eru vanskil, ef gjöldin eru ekki að fullu greidd innan 10 daga frá gjalddaga.

III. KAFLI

8. gr.

Fyrir öll hús, sem tengd eru fjarhituninni, skal greiða heimæðagjald. Heimæðagjald skal vera sem hér segir fyrir eina heimæð:

Rúmmál húss m^3 (utanmál)	Heimæðagjöld Kr.	
Allt að 400	54 900,00	
400 að 2000	54 900,00 fyrir	400 m^3 + 43,80 kr/m^3 þar yfir
2 000 að 6 000	124 700,00 fyrir	2 000 m^3 + 37,00 kr/m^3 þar yfir
6 000 að 10 000	273 300,00 fyrir	6 000 m^3 + 33,00 kr/m^3 þar yfir
Meira en 10 000	405 300,00 fyrir	10 000 m^3 + 28,60 kr/m^3 þar yfir

Heimæðagjöld greiðast ekki af bifreiðageymslum.

9. gr.

Ef tengt er við fleiri mæla en einn í sama húsi, skal greiða aukalega fyrir hvern mæli umfram þann fyrsta:

	Kr.
a) Fyrir mæli allt að ¾″	8 250,00
b) Fyrir mæli allt að 2″	16 500,00
c) Fyrir mæli allt að 3″	33 000,00

10. gr.

Gjöld samkvæmt gjaldskrá þessari eru miðuð við vísitölu byggingarkostnaðar.

Fjarhituninni er heimilt að breyta gjöldum samkvæmt gjaldskránni til samræmis við nefnda vísitölu eins og hún er þegar gjöldin eru greidd, að fenginni staðfestingu iðnaðarráðuneytisins hverju sinni.

11. gr.

Þegar tengingu heimæðar er lokið er heimæðagjaldið gjaldkræft. Þó er heimilt að veita gjaldfrest ef samið er um það á gjalddaga. Í slíkum samningi skal kveðið á um vexti af eftirstöðvum gjaldsins. Greiðslustaður heimæðagjalda er á bæjarskrifstofunum í Vestmannaeyjum, eða skrifstofu Rafveitu Vestmannaeyja.

IV. KAFLI

12. gr.

Öll gjöld samkvæmt gjaldskrá þessari má taka lögtaki á kostnað gjaldanda.

13. gr.

Fjarhitun hefur rétt til að loka aðrennsli heita vatnsins að húsi eða íbúð viðskiptamanns, sem vanrækir að greiða gjöld til veitunnar. Heimilt er og að loka vatnsrennsli að húsi, sem vangreidd eru af gjöld.

Lokun skal tilkynnt með a.m.k. 5 daga fyrirvara.

Allan kostnað af lokun og opnun á ný greiðir sá, er vanskilum veldur og er gjaldið kr. 666,00 fyrir hvert skipti.

14. gr.

Einungis starfsmönnum fjarhitunarinnar er heimilt að breyta innsigluðum tengihlutum veitunnar.

15. gr.

Eftirlitsmaður fjarhitunarinnar skal hvenær sem er hafa frjálsan aðgang að öllum búnaði, sem er í sambandi við hana.

Húseiganda er skylt að hlíta tafarlaust fyrirmælum hans um viðgerðir á bilunum og sérhverjum ráðstöfunum til varnar gegn misnotkun heita vatnsins.

V. KAFLI

16. gr.

Gjaldskrárbreyting þessi, sem ákveðin er samkvæmt orkulögum nr. 58 29. apríl 1967, staðfestist hér með til að öðlast gildi 1. mars 1986, með vísan til tilkynningar ráðuneytisins nr. 106, 1. mars 1986, og birtist til eftirbreytni öllum, sem hlut eiga að máli. Jafnframt er úr gildi felld eldri gjaldskrá sama efnis nr. 75, 12. febrúar 1986.

Iðnaðarráðuneytið, 20. mars 1986.

Albert Guðmundsson.

Guðrún Skúladóttir.

20. mars 1986 Nr. 203

GJALDSKRÁ

Hitaveitu Selfoss.

I. Heitt vatn.

Hitaveita Selfoss selur afnot af heitu vatni úr veitukerfi sínu á þann hátt og við því verði, sem hér segir:

1. Um vatnsmæli fyrir hvern rúmmetra vatns	kr.	20,00
2. Um hemil fyrir hvern mínútulítra á hámarksstillingu hemils	kr.	5 505,00

Minnsta magn vatns sé: fyrir íbúðar-, verslunar- og skrifstofuhúsnæði 0,8 l/mín. fyrir hverja 100 m^3, en fyrir iðnaðarhúsnæði 0,5 l/mín. fyrir hverja 100 m^3.

Ef vatnsmælir bilar er hitaveitunni heimilt að áætla vatnsnotkun með hliðsjón af fyrri notkun og/eða hitaþörf húsnæðis.

II. Mælaleiga.

Hitaveitan leigir vatnsmæla og skal leiga fyrir þá innheimt jafnhliða gjaldi fyrir vatnsnotkun. Hitaveitan ákveður stærð mæla og er sú ákvörðun skuldbindandi fyrir notandann, sem skal greiða ársleigu af mælum sem hér segir:

1. Fyrir mæla eða hemla allt að ¾″	kr.	2 565,00
2. Fyrir mæla eða hemla frá 1″—2″	kr.	3 605,00

III. Heimæðargjald.

Heimæðargjald, miðað við heildarrúmmál húsa, er sem hér segir:

Allt að 400 m^3	kr.	30 807,00
af 400 m^3 +	kr.	26,00
á m^3 þar yfir að 2000 m^3.		
2000 m^3	kr.	72 407,00
+	kr.	21,30
á m^3 þar yfir.		

Séu fleiri en eitt hitunarkerfi tengd við heimæðina með mælum frá hitaveitunni, skal greiða kr. 5 983,00 aukagjald fyrir hvern mæli umfram hinn fyrsta.

IV. Opnunargjald.

Hafi gjald samkvæmt þessari gjaldskrá eigi verið greitt, svo að til lokunar hafi komið fyrir veitu, skal taka gjald fyrir enduropnun kr. 465,00.

V. Ýmis ákvæði.

Gjaldskrá þessi gildir í skipulögðum hverfum, sé um óskipulagt svæði að ræða, skal greiða heimæðargjald samkvæmt kostnaðarreikningi.

Heimæðargjald skal greitt við umsókn um heimæð.

Þó er heimilt að veita gjaldfrest allt að 2 árum. Í samningi slíkum skal kveðið á um vexti af eftirstöðvum gjaldsins.

Hitaveitunni er heimilt að reikna dráttarvexti á vangoldna hitaveitureikninga eins og dráttarvextir eru ákveðnir á hverjum tíma, enda hafi tilkynning um beitingu dráttarvaxta verið send notanda með reikningi eða á annan hátt.

Óski notandi sem hefur hemil/mæli að breyta og fá í staðinn mæli/hemil skal greiða kr. 980,00 fyrir breytinguna.

Óski notandi þess að lesið sé á mælitæki hans utan reglubundins álestrartíma hitaveitunnar og honum gerður sérstakur reikningur, skal hann greiða fyrir það gjald kr. 360,00.

Gjaldskrá þessi er hér með staðfest samkvæmt orkulögum nr. 58, 29. apríl 1967, til að öðlast gildi 1. mars 1986 með vísan til tilkynningar ráðuneytisins nr. 106, 1. mars 1986, og birtist til eftirbreytni öllum sem hlut eiga að máli. Jafnframt er úr gildi felld eldri gjaldskrá sama efnis, nr. 99, 21. febrúar 1986.

Iðnaðarráðuneytið, 20. mars 1986.

Albert Guðmundsson.

Guðrún Skúladóttir.

Nr. 204 20. mars 1986

GJALDSKRÁ

Hitaveitu Þorlákshafnar.

1. gr.

Hitaveitan selur afnot af heitu vatni (varmaorku) úr veitukerfum sínum eftir þeim reglum sem settar eru í gjaldskrá þessari og reglugerð Hitaveitu Þorlákshafnar.

2. gr.

Hitaveitan lætur hverju húsi, sem tengt er veitukerfi hennar, í té vatnsmagn til neysluvatnsnota og upphitunar, enda séu hitagjafar (ofnar) hússins nægilega stórir að dómi hitaveitunnar.

Einnig selur hitaveitan afnot af heitu vatni til annars en húshitunar og neysluvatnsnota eftir því sem vatnsmagn leyfir og hún telur henta.

3. gr.

Vatnsrennsli að hitunarkerfi og neysluvatnslögn húss skal takmarkað um stillanlega hemla og miðast gjald hitaveitunnar fyrir selda orku við það magn, sem hemill fyrir hitunarkerfi húss er stilltur á, en þegar seld eru önnur afnot vatns, skal nota vatnsmæli og miðast gjaldið þá við hvern rúmmetra vatns.

Hitaveitunni er heimilt að selja neysluvatn samkvæmt vatnsmæli til þeirra húsa sem ekki eru hituð með hitaveitu.

Hitaveitan stillir hemil, sbr. 1. mgr. að ósk notanda og breytir stillingu, ef notandi fer fram á það við hitaveituna.

Hæsta stilling hemils gildir eitt ár í senn miðað við 1. september—31. ágúst, þótt orkunotkun verði minni hluta úr ári.

4. gr.

Fyrir afnot af heitu vatni (varmaorku) úr veitukerfi hitaveitunnar skal greiða orkugjald:

a. Samkvæmt magnhemli ..... kr. 1 087,00
fyrir hvern mínútulítra á mánuði.

b. Samkvæmt vatnsmæli 54,60
fyrir hvern rúmmetra vatns.

Þegar um afnot af heitu vatni er að ræða til annars en húshitunar og/eða neysluvatnsnota, getur hitaveitan vikið frá framangreindu verði og ákveðið gjaldið sérstaklega í hverju tilviki með hliðsjón af gjaldskrá þessari.

5. gr.

Þar sem vatn er selt um hemil til upphitunar afgreiðir hitaveitan kranavatn til heimilisnota án sérstaks orkugjalds að því marki, sem hún telur nægilegt í venjulegum tilvikum og er þá miðað við að ekkert rennsli sé í gegnum hitagjafa (ofna), þegar kranavatn er notað að fullu.

Óski notandi eftir meira kranavatni til heimilisnota en að framan greinir, getur hitaveitan afgreitt það gegn gjaldi, sem nemur 1/30 af orkugjaldi til upphitunar, reiknað af því umframmagni, sem hann fær.

Orkugjald fyrir kranavatn um hemil til heimilisnota í húsum, sem ekki eru hituð með hitaveitu, skal vera 12% af áætluðum hitunarkostnaði með hitaveitu, samkvæmt mati hitaveitunnar. Gjald þetta skal lækka hlutfallslega ef hluti hússins er hitaður með vatni frá hitaveitunni.

Þar til hemill eða vatnsmælir hefur verið settur upp og hemill stilltur og ef hemill eða vatnsmælir bilar, áætlar hitaveitan vatnsnotkunina með hliðsjón af hitaþörf hússins og/eða fyrir notkun.

Hitaveitan stillir hemil, þegar fullur hiti er kominn á vatnið.

6. gr.

Hitaveitugjöld samkvæmt 4. og 5. gr. má krefja mánaðarlega eftir á. Eigi skulu þau krafin sjaldnar en ársfjórðungslega. Séu gjöldin krafin sjaldnar en mánaðarlega er heimilt að krefja hluta þeirra fyrirfram.

Hafi breyting á stillingu hemils í för með sér viðbótargreiðslur fyrir þann hluta ársins, sem liðinn er sbr. 3. gr., er hitaveitunni heimilt að jafna þeirri greiðslu á þá mánuði ársins sem eftir eru.

7. gr.

Heimæðagjöld skal reikna af öllu húsrými á viðkomandi lóð, hvort sem það verður allt tengt veitukerfi hitaveitunnar eða ekki. Þó skal ekki reikna heimæðagjald af búpeningshúsum á jörðum og lögbýlum nema þeim útihúsum sem tengd verða veitukerfinu, en af þeim skal greiða hálft gjald. Heimæðagjöld eru miðuð við þáttöku húseiganda í stofnkostnaði veitukerfis hitaveitunnar.

Heimæðagjald hitaveitunnar skal vera sem hér segir:

a) Af húsnæði sem tengist hitaveitu eftir að það hefur verið tekið í notkun svo og af þeim nýbyggingum sem samþykktar eru fyrir 1. október 1979, skal reikna heimæðagjald samkvæmt eftirfarandi jöfnu:

$H = 36900 + 40{,}30 \times V$

Hér táknar heimæðagjald í krónum fyrir hverja heimæð og/eða hemlagrind og V rúmmál (utanmál) viðkomandi húsnæðis í rúmmetrum.

b) Af nýju húsnæði og breytingum og endurbyggingu húsnæðis sem felur í sér stækkun eða breytta notkun, sem samþykkt er eftir 1. október 1979, skal reikna heimæðagjald samkvæmt eftirfarandi jöfnu:

$H = 55500 + 60{,}10 \times V.$

Hér táknar H heimæðagjald í krónum fyrir hverja heimæð og/eða hemlagrind og V rúmmál (utanmál) viðkomandi húsnæðis í rúmmetrum.

8. gr.

Af húsnæði, sem þegar hefur verið tekið í notkun og nýbyggingum sem samþykktar hafa verið fyrir 1. október 1979 gjaldfellur 50% heimæðargjalds, þegar lagning dreifiæðar og götuæðar er hafin. Eftirstöðvar gjaldsins, gjaldfalla þegar heimæð hefur verið lögð inn fyrir húsvegg.

Fyrir íbúðarhús, með þilofnahitun er heimilt að fella niður seinni hluta gjaldsins ef hitunarkerfi hússins er tengt innan 2 ára frá lagningu dreifiæða. Að þeim tíma liðnum gjaldfellur síðari hluti gjaldsins og reiknast þá sem 50% af gildandi heimæðargjaldi fyrir samsvarandi húsnæði.

Af nýju húsnæði og breytingum eða endurbyggingu á húsnæði sem er samþykkt eftir 1. október 1979, gjaldfellur heimæðargjald þegar byggingaleyfi er veitt.

9. gr.

Þegar lokað hefur verið fyrir aðrennsli heita vatnsins til notanda vegna vanskila skal gjald fyrir að opna á ný samsvara orkugjaldi fyrir einn mínútulítra á mánuði.

Heimilt er hitaveitunni að krefjast greiðslu þessarar áður en opnað er.

10. gr.

Gjalddagi hitaveitunnar er við framvísun reiknings eða tilkynningar um reikningsupphæð og skulu gjöldin greidd þar sem hitaveitan ákveður.

Það eru vanskil ef gjöldin eru ekki að fullu greidd innan 14 daga frá gjalddaga.

11. gr.

Hitaveitugjöld samkvæmt gjaldskránni, eru miðuð við vísitölu byggingarkostnaðar.

Hitaveitunni er heimilt að breyta gjöldum samkvæmt gjaldskrá þessari, þó ekki meira en nemur breytingu sem á nefndri vísitölu verður, enda sé breytingin staðfest af iðnaðarráðuneytinu hverju sinni.

Gjaldskrárbreyting þessi sem ákveðin er samkvæmt orkulögum nr. 58 29. apríl 1967, staðfestist hér með til að öðlast gildi 1. mars 1986, með vísan til tilkynningar ráðuneytisins nr. 106, 1. mars 1986, og birtist til eftirbreytni öllum sem hlut eiga að máli. Jafnframt er úr gildi felld eldri gjaldskrá sama efnis nr. 28, 8. janúar 1986.

Iðnaðarráðuneytið, 20. mars 1986.

Albert Guðmundsson.

Guðrún Skúladóttir.

GJALDSKRÁ

Hitaveitu Suðurnesja fyrir heitt vatn.

I. KAFLI

1. gr.

Hitaveitan selur afnot af heitu vatni úr veitukerfum þeim, sem gerð hafa verið og verða gerð, eftir þeim reglum, sem settar eru í gjaldskrá þessari.

2. gr.

Hitaveitan lætur hverju húsi, sem er í sambandi við vatnsæðar hennar, í té vatnsmagn, er ætla má að nægi til fullrar hitunar, enda séu ofnar hússins nægilega stórir, að dómi hitaveitunnar.

Vatnsrennsli að húsinu verður takmarkað um hemil, eftir því sem þörf krefur.

II. KAFLI

3. gr.

Fyrir afnot heita vatnsins skal húseigandi greiða samkvæmt magnhemli fyrir hvern mínútulítra á mánuði ..... kr. 980,00

Þar til hemill hefur verið settur upp eða ef hemill bilar, áætlar hitaveitan vatnsnotkunina með hliðsjón af hitaþörf hússins.

Verði um sölu á heitu vatni að ræða í öðru formi en að framan greinir, skal verðið ákveðið hlutfallslega, skv. mæli pr. tonn ..... kr. 45,00

4. gr.

Hitaveitan leigir vatnsmæla og hemla og annast viðhald þeirra. Leigan fyrir mæli eða hemil skal greidd jafnhliða gjaldi fyrir vatnsnotkun og skal vera fyrir hvern mæli eða hemil á mánuði:

a) Fyrir mæla eða hemla allt að ¾" ..... kr. 160,00
b) Fyrir mæla eða hemla 1"—2" ..... kr. 320,00
c) Fyrir mæla eða hemla 3" og stærri ..... kr. 640,00

5. gr.

Hitaveitugjöld skv. 3. og 4. gr. má krefja mánaðarlega.

6. gr.

Gjalddagi hitaveitugjalda er við framvísun reiknings eða tilkynningar um reikningsupphæð. Sé reikningurinn ekki greiddur við fyrstu sýningu, ber gjaldanda að greiða hann, þar sem hitaveitan ákveður. Það eru vanskil, ef gjöldin eru ekki að fullu greidd innan 14 daga frá gjalddaga.

7. gr.

Heimæðargjald hitaveitunnar skal vera sem hér segir fyrir eina heimæð:

Rúmmál húss utanmál (m^3)		Heimæðargjald	
Allt að	400	47 000,00	
400—	2000	47 000,00	fyrir 400m^3 + 37,60 kr/m^3 þar yfir
2000—	6000	108 000,00	fyrir 2 000m^3 + 31,70 kr/m^3 þar yfir
6000—	10000	235 000,00	fyrir 16 000m^3 + 28,00 kr/m^3 þar yfir
Meira en	10000	347 000,00	fyrir 10 000m^3 + 24,50 kr/m^3 þar yfir

Nú eru fleiri en eitt hitunarkerfi í húsinu með sérstökum hemlum frá hitaveitunni og skal þá greiða kr. 5 600,00 í aukagjald fyrir hvern hemil umfram þann fyrsta.

8. gr.

Hitaveitu Suðurnesja er heimilt að hækka eða lækka hitaveitugjöld í sama hlutfalli og vísitala byggingarkostnaðar breytist. Þó skal meðalheildarkostnaður við hitun húsa með hitaveitu ekki fara fram úr 80% af meðalheildarkostnaði hitunar með olíukyndingu.

9. gr.

Nú er tengingu heimæðar lokið og er þá heimæðargjaldið gjaldkræft. Þó er heimilt að veita gjaldfrest allt að 5 árum ef samið er um það á gjalddaga. Í slíkum samningi skal kveðið á um vexti af eftirstöðvum gjaldsins.

III. KAFLI

10. gr.

Öll gjöld samkvæmt gjaldskrá þessari má taka lögtaki á kostnað húseiganda.

11. gr.

Hitaveitan hefur rétt til að loka aðrennsli heita vatnsins að húsi eða íbúð viðskiptamanns, sem vanrækir að greiða hitaveitugjöld. Heimilt er að loka vatnsrennsli að húsi, sem hitaveitugjöld eru vangreidd af.

Fyrirrætlun um að loka ber að tilkynna með 5 daga fyrirvara.

Allan kostnað af lokun og opnun á ný greiðir sá, sem vanskilum veldur kr. 730,00 hverju sinni.

12. gr.

Eftirlitsmanni hitaveitunnar skal, hvenær sem er, frjáls aðgangur að öllum hemlum, mælum, hitagjöfum og vatnsæðum, sem eru í sambandi við hitaveituna. Er húseiganda skylt að hlíta tafarlaust fyrirmælum hans um viðgerðir á bilunum og sérhverjum ráðstöfunum til varnar gegn misnotkun heita vatnsins.

IV. KAFLI

13. gr.

Gjaldskrárbreyting þessi sem ákveðin er samkvæmt orkulögum nr. 58 29. apríl 1967, staðfestist hér með til að öðlast gildi 1. mars 1986, með vísan til tilkynningar ráðuneytisins nr. 106, 1. mars 1986, og birtist til eftirbreytni öllum þeim, sem hlut eiga að máli.

Jafnframt er úr gildi felld eldri gjaldskrá sama efnis, nr. 116, 24. febrúar 1986, með gildistöku 1. janúar 1986.

Iðnaðarráðuneytið, 20. mars 1986.

Albert Guðmundsson.

Guðrún Skúladóttir.

GJALDSKRÁ

Hitaveitu Seltjarnarness.

I. KAFLI

1. gr.

Hitaveita Seltjarnarness selur hitaorku úr hitakerfum þeim, sem gerð hafa verið eða verða gerð á Seltjarnarnesi, og til þeirra húsa, sem fá vatn frá aðfærsluæð, eftir þeim reglum, sem settar eru í gjaldskrá þessari sbr. og reglugerð fyrir Hitaveitu Seltjarnarness staðfestri 7. september 1971.

2. gr.

Hitaveita Seltjarnarness lætur hverju húsi, sem er í sambandi við vatnsæðar hennar, í té vatnsmagn, er ætla má að nægi til hitunar á húsinu, enda séu ofnar hússins nægilega stórir að dómi hitaveitustjóra.

Hitaveitan lætur setja stillanlegan hemil fyrir hámarksrennsli til hvers upphitunarkerfis og miðast gjald hitaveitunnar fyrir selda orku við það hámark, sem hemillinn er stilltur á.

Hitaveitan lætur húseigendum í té aukahemil, ef þess er óskað.

3. gr.

Einungis starfsmenn hitaveitunnar mega breyta stillingu vatnshemils þess er um getur í 2. gr. Hitaveitan breytir stillingu hemils eftir óskum húseiganda fyrstu tvo mánuðina, sem hús er tengt við hitaveitukerfið, en síðan verður hemilsstillingu að jafnaði einungis breytt einu sinni á ári, og skal beiðni um breytingu komið á framfæri við hitaveituna fyrir 1. desember ár hvert. Hámarksstilling hemils gildir allt árið þótt orkunotkun verði minni hluta úr ári.

II. KAFLI

4. gr.

Gjöld fyrir afnot heita vatnsins eru sem hér segir:

a.	Fastagjald á mánuði fyrir hvern hemil	kr. 117,00
b.	Vatnsgjald fyrir hvern mínútulítra á hámarksstillingu hemils	kr. 477,00

5. gr.

Hitaveitugjöld skv. 4. gr. verða krafin annan hvern mánuð, og skulu þau greiðast til innheimtustofnunar, sem bæjarstjórn ákveður. Það eru vanskil ef gjöld eru ekki greidd innan 15 daga frá gjalddaga. Heimilt er að reikna dráttarvexti eins og þeir eru ákveðnir hjá innlánastofnunum sbr. 13. gr. laga nr. 10/1961 og ákvörðun Seðlabanka Íslands á hverjum tíma.

III. KAFLI

6. gr.

Heimæðagjald Hitaveitu Seltjarnarness skal vera sem hér segir, fyrir eina heimæð:

Fastagjald:

Gjald á heimæð	kr.	38 935,00
0 — 300 m^3	kr.	38 935,00
300 — 1000 m^3	kr./m^3	46,29
1000 m^3 og yfir	kr./m^3	31,24
1 aðrennslishemill á grind	kr.	10 164,00

7. gr.

Gjöld skv. 6. gr. eru miðuð við vísitölu byggingarkostnaðar. Er hitaveitunefnd heimilt að breyta þeim í samræmi við þær breytingar, sem á nefndri vísitölu verða, að fenginni staðfestingu Iðnaðarráðuneytisins hverju sinni.

8. gr.

Nú eru leyfð afnot hitaveitunnar til annars en húshitunar, og er þá hitaveitunefnd heimilt að ákveða gjald fyrir þau afnot sérstaklega í hverju tilviki með hliðsjón af gjaldskrá þessari.

9. gr.

Öll gjöld samkvæmt gjaldskrá þessari má taka lögtaki á kostnað gjaldanda.

10. gr.

Hitaveita Seltjarnarness hefur rétt til að loka aðrennsli heita vatnsins að húsi eða íbúð notanda, sem vanrækir að greiða hitaveitugjöld. Fyrirætlun um lokun ber að tilkynna með 3ja daga fyrirvara.

Allan kostnað við lokun og opnun á ný greiðir sá, sem í vanskilum er, ... kr. 633,00 í hvert skipti.

11. gr.

Eftirlitsmanni Hitaveitu Seltjarnarness skal hvenær sem er frjáls aðgangur að öllum hitakerfum, sem tengd eru við hitaveituna. Er húseiganda skylt að hlíta tafarlaust fyrirmælum hans um viðgerðir á bilunum og sérhverjum ráðstöfunum til varnar gegn misnotkun heita vatnsins.

Gjaldskrá þessi, sem samin er og samþykkt af hitaveitustjórn og bæjarstjórn Seltjarnarness staðfestist hér með samkvæmt orkulögum nr. 58 29. apríl 1967 til að öðlast gildi 1. mars 1986, með vísan til tilkynningar ráðuneytisins nr. 106, 1. mars 1986, og birtist til eftirbreytni öllum sem hlut eiga að máli. Jafnframt er úr gildi felld eldri gjaldskrá sama efnis nr. 43, 27. janúar 1986.

Iðnaðarráðuneytið, 20. mars 1986.

Albert Guðmundsson.

Guðrún Skúladóttir.

Nr. 207 20. mars 1986

GJALDSKRÁ

Rafmagnsveitna ríkisins.

I. SMÁSALA.
GJALDSKRÁRLIÐIR.

Rafmagnsveitur ríkisins selja raforku í smásölu á þann hátt og við því verði, sem hér segir:

A. 1. Almenn notkun.

Öll almenn notkun, svo sem heimilisnotkun, lýsing, smávélanotkun og öll önnur notkun ótalin annars staðar.

Orkugjald	4,22 kr/kWh
Fastagjald 1 × F1	2 050,00 kr/a

A. 2. Vinnuljósanotkun.

Öll skammtímanotkun og notkun til vinnuvéla, vinnuljósa og annars við mannvirkjagerð, svo og við breytingar á eldri mannvirkjum.

Orkugjald	6,33 kr/kWh
Fastagjald 1 × F1	2 050,00 kr/a

A. 3. Utanhússlýsing.

Öll sérmæld utanhússlýsing.

Orkugjald	3,67 kr/kWh
Fastagjald 1 × F1	2 050,00 kr/a

A. 4. Sumarbústaðanotkun.

Öll notkun í sumarbústöðum og sumarbúðum.

Orkugjald	2,16 kr/kWh
Fastagjald F1+F3	8 200,00 kr/a

Heimilt er að selja raforku til þessara nota samkvæmt lið A.1 ef hagkvæmara þykir.

A. 5. Markmæling.

Allur almennur búrekstur.

Aflgjald, lágmarksstilling 4 kW	20 640,00 kr/a
Aflgjald umfram 4 kW að hámarki 20 kW	3 440,00 kr/kW/a
Orkugjald af allri notkun	1,15 kr/kWh
Orkugjald af notkun umfram aflstillingu	4,22 kr/kWh

Orkugjald vegna rafhitunar heimila er niðurgreitt samkvæmt ákvörðun iðnaðarráðuneytisins. Sjá kafla um niðurgreiðslu.

Heimilt er að selja raforku til búrekstrar samkvæmt öðrum liðum ef hagkvæmara þykir.

B. 1. Aflmæling.

Öll meiriháttar véla- og iðnaðarnotkun.

Lágmarksaflgjald, 15 kW	91 050,00 kr/a
Aflgjald umfram 15 kW	6 070,00 kr/kW/a
Orkugjald	1,34 kr/kWh

B. 2. Súgþurrkun.

Til súgþurrkunar á tímabilinu 1. júní til 31. október.

Aflgjald	1 660,00 kr/kW/a
Orkugjald	0,98 kr/kWh

B. 3. Aflmæling- hitun.

Varmadælur og notkun til hitunar í iðnaði o.fl.

Lágmarksaflgjald 15 kW	72 840,00 kr/a
Aflgjald umfram 15 kW	4 856,00 kr/kW/a
Orkugjald	1,07 kr/kWh

C. 1. Hitun.

Til hitunar á íbúðarhúsnæði.

Orkugjald	1,54 kr/kWh
Fastagjald F3	6 150,00 kr/a

Orkugjald vegna rafhitunar heimila er niðurgreitt samkvæmt ákvörðun iðnaðarráðuneytisins. Sjá kafla um niðurgreiðslur.

Roftími er allt að 2 × 1,5 klukkustund á dag.

C. 2. Næturhitun.

Til hitunar á íbúðarhúsnæði.

Orkugjald ..... 1,04 kr/kWh

Orkugjald vegna rafhitunar heimila er niðurgreitt samkvæmt ákvörðun iðnaðarráðuneytisins. Sjá kafla um niðurgreiðslur.

Roftími er allt að 15 klukkustundum á dag, á tímabilinu kl. 07.00 til 23.00.

D. 1. Hitun.

Til hitunar á öðru húsnæði en íbúðarhúsnæði.

Orkugjald ..... 1,54 kr/kWh

Fastagjald F3 ..... 6 150,00 kr/a

Roftími er allt að 2 × 1½ klukkustund á dag.

D. 2. Næturhitun.

Til hitunar á öðru húsnæði en íbúðarhúsnæði.

Orkugjald ..... 1,04 kr/kWh

Roftími er allt að 15 klukkustundum á dag, á tímabilinu kl. 07.00 til 23.00.

D. 3. Órofin hitun.

Fyrir órofna rafhitun, varmadælur o.fl.

Orkugjald ..... 2,16 kr/kWh

Fastagjald F3 ..... 6 150,00 kr/a

S. 1. Sumartaxti.

Fyrir meiriháttar véla- og iðnaðarnotkun á tímabilinu 1. apríl til 31. október. Samkvæmt sérsamningi.

Lágmarksaflgjald 75 kW 1. maí — 30. september ..... 23 925,00 kr/mán

Aflgjald 1. maí — 30. september ..... 319,00 kr/kW/mán

Aflgjald apríl og október ..... 1 220,00 kr/kW/mán

Orkugjald ..... 0,70 kr/kWh

Engin orkuafhending er heimil frá 1. nóvember til 31. mars.

Niðurgreiðslur:

Iðnaðarráðuneytið ákveður upphæð niðurgreiðslna á raforku til hitunar íbúðarhúsnæðis og setur nánari reglur þar um. Niðurgreiðslna njóta þau heimili sem búa við rafhitun og eiga ekki kost á heitu vatni til upphitunar frá hitaveitu sem rekin er á viðkomandi stað. Um niðurgreiðslur sem inntar verða af hendi frá 1. apríl 1986 gilda eftirfarandi reglur:

Hver kílóvattstund (kWh) er niðurgreidd um fasta upphæð, upp að ákveðinni hámarksnotkun. Til grundvallar þessu er lögð orkunotkun að hámarki 40 000 kWh á ári samkvæmt lið C1 og 56 000 kWh samkvæmt lið A5, en er skipt eftir vægi veturs og sumars í hitaþörf. Vetrartímabilið er frá og með 16. október til og með 15. apríl. Þetta skal framkvæmt á eftirfarandi hátt:

Liður C1 hitun:

Niðurgreidd er orka sem er allt að 140 kWh á dag að jafnaði á vetrartíma, en 80 kWh á dag á öðrum tíma árs. Niðurgreiðsla nemur 0,63 kr. á kWh.

Liður A5 markmæling:
Niðurgreidd er orka sem er allt að 194 kWh á dag að jafnaði á vetrartíma en 113 kWh á dag á öðrum tíma árs. Niðurgreiðsla nemur 0,45 kr. á kWh.

Ekki er sett hámark við niðurgreiðslur samkvæmt lið C2 næturhitun. Niðurgreiðsla nemur 0,38 kr/kWh.

INNHEIMTA OG LOKUN.

Innheimtugjald:

Gjald til greiðslu kostnaðar við vanskilainnheimtu og undirbúning að lokun er 450,00 kr.

Lokunargjald:

Gjald fyrir lokun og enduropnun veitu vegna vanskila er 900,00 kr.

SKILGREININGUR OG ÝMIS ÁKVÆÐI.

1. Utanhússlýsing.

Rafmagnsveitur ríkisins sjá um uppsetningu utanhússlýsingarkerfa samkvæmt ósk notanda, sem greiðir allan stofnkostnað.

Allt eðlilegt viðhald lýsingar annast Rafmagnsveitur ríkisins á sinn kostnað.

2. Markmæling.

Liður A.5. er fyrir heildarorkusölu til bændabýla samkvæmt opinberri skráningu og skilgreiningu þar um. Aðrir gjaldskrárliðir eru ekki veittir samhliða honum svo sem súgþurrkun eða húshitun.

3. Aflgjaldsmæling.

Aflgjald sé ákveðið samkvæmt mælingu miðað við 15 mín. meðalgildi afls. Gjaldskylt afl hvers almanaksárs er meðaltal fjögurra hæstu mánaðargilda, en hjá fiskibræðslum, fiskimjölsverksmiðjum og hliðstæðri notkun, meðaltal tveggja hæstu mánaðargilda. Álestur fari að jafnaði fram í byrjun hvers mánaðar.

Lágmarksaflgjald sé miðað við 15 kW afl. Notanda með lægra meðalgildi afls er þó heimilt að kaupa raforku samkvæmt lið B.1, enda greiði hann þá lágmarksaflgjaldið.

4. Sumartaxti.

Heimilt er að selja raforku til meiriháttar véla og iðnaðarnota á sérstökum sumartaxta. Gera þarf sérstakan samning þar um í hverju tilviki. Sumartaxti gildir aðeins á tímabilinu 1. apríl til 31. október og er engin notkun leyfð á sama rafbúnaði eftir öðrum gjaldskrárliðum utan þess tímabils. Aflgjald sé samkvæmt mælingu við 15. mín. meðalgildi afls. Álestur fari fram að jafnaði 1. hvers mánðar.

5. Véla- og tækjanotkun.

1. Ef úttekið launafl hjá notanda nemur meiru en 50% af mesta útteknu raunafli á ári, miðað við 15 mín. meðalgildi afls, skal hann gera ráðstafanir á sinn kostnað til þess að færa það niður í framangreint hlutfall. Rafmagnsveiturnar geta krafið notanda um sérstakt gjald fyrir launafl sé framangreint hlutfall yfir 50% (Cos 0 undir 0,9), þar til úr hefur verið bætt.
2. Heimilt er að banna notkun rafsuðuspenna og annarra tækja, er valda tilfinnanlegum truflunum, um lengri eða skemmri tíma eftir aðstæðum hverjum sinni.

6. Takmörkun á vali gjaldskrárliða o.fl.

Þegar um sérstakar aðstæður er að ræða, svo sem tímabundna notkun mikils afls, geta Rafmagnsveitur ríkisins takmarkað val notanda við ákveðna gjaldskrárliði eða gert sérstaka samninga um skilyrði fyrir tengingu. Þar sem framleiðslukostnaður orku er sérstaklega hár, svo sem á dieselstöðvasvæðum, eða flutningsgeta og/eða spennaafl er takmarkað, áskilja Rafmagnsveiturnar sér rétt til þess að gefa ekki kost á gjaldskrárliðum, þar sem orkugjald er lágt og/eða orkunotkun mikil.

7. Annað.

Sölugjald 25% er innifalið í öllum gjaldskrárliðum nema orkugjöldum til húshitunar í liðum A.4, A.5, B.3, C.1, C.2, D.1, D.2, D.3 og fastagjaldi F.3 og aflgjöldum B.3.

Gjaldskrárverð breytast til samræmis við þær breytingar, sem kunna að verða á þessum gjöldum.

II. HEILDSALA.

1. Skilgreining.

Gjaldskrá þessi gildir um sölu til héraðsrafmagnsveitna og er miðuð við afhendingu orkunnar á einum stað í nánd við mörk orkuveitusvæðis þeirra.

Í gjaldskrá þessari eru tilgreindir mánuðir og ár — almanaksmánuðir og almanaksár.

2. Rafmangsgjald.

Aflgjald	4 010,20 kr. á árskW
+ Orkugjald fyrir fyrstu notkun allt að 2 500 klst. nýtingartíma á árskW	127,7 aurar á kWh
Fyrir notkun milli 2 500 og 4 000 klst. nýtingartíma á árskW	74,4 aurar á kWh
Fyrir notkun umfram 4 000 klst. nýtingartíma á árskW	35,0 aurar á kWh

3. Málspenna.

Gjöld samkvæmt 2. gr. miðast við að rafmagnið sé afhent á 33 eða 66 kV málspennu. Sé afhendingarspennan lægri hækka öll gjöld samkvæmt 2. gr. um 5%.

4. Aflmæling.

Með árskW í gjaldskrá þessari er átt við meðaltal fjögurra hæstu mánaðarálagstoppa ársins, mældra sem 30 mínútna meðalálag á afhendingarstað.

5. Ársnýting.

Ársnýting, árstími í klukkustundum er raforkunotkun eins almanaksárs í kWh deilt með þeim álagstoppi í kW sem greiða skal fyrir.

6. Ákvörðun aflgjalds.

Rafmagnsveiturnar áætla í samráði við kaupanda aflnotkun komandi árs, og er það umsamið afl sama tímabils. Reynist mesta aflnotkun vera minni, skal þó kaupandi greiða fyrir minnst 80% af umsömdu afli.

7. Fasviksstuðull.

Gjaldskráin miðast við, að meðalfasviksstuðull hvers mánaðar hjá kaupanda sé ekki lægri en 0,85. Falli meðalfasviksstuðullinn niður fyrir þetta gildi, skal kílówattstundarverð skv. 2. gr. umrædds mánaðar hækka um 2% fyrir hvert hundraðshlutastig eða meirihluta úr stigi, sem meðalfasviksstuðull mánaðarins fer niður fyrir slíkt lágmark.

8. Greiðsluskilmálar.

Rafmagnsveiturnar áætla í samráði við kaupanda ársgreiðslu hans miðað við umsamið afl og áætlaða orku og skal þeirri upphæð skipt í mánaðarlegar greiðslur. Mánaðargreiðslurnar falla í gjalddaga fyrsta dag hvers mánaðar eftir á, og eindagi er í lok þess mánaðar. Lánavextir greiðast af fyrsta mánuði skuldar en vanskilavextir eftir eindaga, hvort tveggja samkvæmt almennum reglum Seðlabanka Íslands um hæstu leyfilega vexti á hverjum tíma. Rafmagnsveiturnar hafa heimild til að stöðva afhendingu orkunnar, ef greiðsla hefur ekki verið innt af hendi einum mánuði eftir gjalddaga, en tilkynnt skal kaupanda um það með minnst 3ja daga fyrirvara. Gjöld samkvæmt gjaldskrá þessari má taka lögtaki á kostnað kaupanda, sbr. 76. gr. orkulaga nr. 58, 1967.

III. HEIMTAUGARGJALD Í ÞÉTTBÝLI.

Heimtaugagjaldskrá Rafmagnsveitna ríkisins, í þéttbýli með fasta íbúatölu 50 eða fleiri samkvæmt skrá Hagstofu Íslands, er sem hér segir:

1.1 Rafmagnsveitustjóri ákveður stærð og gerð heimtauga eða spennistöðva fyrir hverja húsveitu.

1.2 Heimtaugagjald skal greitt fyrir hverja heimtaug, er tengir húsveitu við veitukerfi Rafmagnsveitna ríkisins. Heimtaugargjaldið skal greitt áður en tenging fer fram.

1.3 Heimtaugar greinast í aðalheimtaugar og bráðabirgðaheimtaugar.

1.4 Aðalheimtaugar.

Gjöld fyrir aðalheimtaugar eru eftirfarandi:

Málstraumur	Heimtaugagjöld
63 A einfasa	32 500,00 kr.
63 A þrífasa	35 900,00 kr.
100 A þrífasa	55 400,00 kr.
200 A þrífasa	133 000,00 kr.
315 A þrífasa	211 000,00 kr.
400 A þrífasa	290 000,00 kr.
710 A þrífasa	518 000,00 kr.
1200 A þrífasa	874 000,00 kr.

Málstraumur heimtaugar miðast við stærð stofnvara húsveitu.

1.5 Bráðabirgðaheimtaugar.

Gjöld fyrir bráðabirgðaheimtaugar eru eftirfarandi:

		Yfirlengdargjald	
Málstraumur	Stofngjald	Jarðstrengur	Loftlína
63 A einfasa	6 130,00 kr.	825,00 kr/m	11 400,00 kr/stólpa
63 A þrífasa	8 630,00 kr.	825,00 kr/m	13 300,00 kr/stólpa
100 A þrífasa	9 375,00 kr.	1 025,00 kr/m	15 300,00 kr/stólpa

Fyrir stofnvarkassa með tilheyrandi búnaði og mælitækjum sem tengdur er í loftlínustaur greiðist kr. 7 810,00.

Málstraumur heimtaugar miðast við stærð stofnvara húsveitu.

Yfirlengdargjald skal greitt fyrir hvern metra umfram 5 metra innan lóðarmarka í jarðstrengsheimtaug að stofnvarkassa í húsveitu og fyrir hvern stólpa innan lóðarmarka í loftlínuheimtaug.

1.6 Leita skal samþykkis rafmagnsveitnanna um staðsetningu inntaks heimtaugar. Óski eigandi húsveitu eftir, að heimtaug sé lögð, þegar frost er í jörðu, skal hann greiða aukagjald samkvæmt nánari ákvörðun rafmagnsveitnanna.

1.7 Sé fyrirsjáanlegt vegna fjarlægðar eða annarra aðstæðna, að kostnaður við lagningu heimtaugar verði meira en 50% hærri en gildandi gjaldskrá segir til um, skal greiða þann kostnað, sem umfram 50% er, samkvæmt nánari ákvörðun rafmagnsveitnanna.

1.8 Sé nauðsynlegt að setja spennistöð, að mestu eða öllu leyti fyrir einn notanda, skal hann leggja til lóð eða húsnæði fyrir spennistöðina, eftir því sem hagkvæmara þykir að dómi rafmagnsveitnanna, með hliðsjón af tæknilegum aðstæðum hverju sinni.
Þegar lóð er lögð til, er það gert rafmagnsveitunum að kostnaðarlausu og hlíta ber skilmálum þeirra um stærð og staðsetningu stöðvarinnar.
Húsnæðisaðstaðan skal fullnægja þeim kröfum sem gerðar eru um húsnæði til þessara nota. Húsnæðið — uppsteypt — er lagt til rafmagnsveitunum að kostnaðarlausu, en þær sjá um allan kostnað við fullnaðarfrágang húsnæðisins eftir nánara samkomulagi þar um, hverju sinni.

1.9 Breyting á heimtaug.
Þegar aðalheimtaug er breytt úr loftlínuheimtaug í jarðstrengsheimtaug, svo og þegar heimtaug er stækkuð, skal greiða fullt gjald fyrir hina nýju heimtaug að frádregnu hálfu gjaldi hinnar fyrri heimtaugar, hvort tveggja miðað við gildandi gjaldskrá þegar breytingin fer fram.
Heimilt er þó að lækka eða fella niður þetta gjald þegar sérstakar aðstæður mæla með því að mati rafmagnsveitnanna.

2.0 Frávik.
Gjaldskrá þessi gildir í skipulögðum hverfum í þéttbýli. Sé um óskipulagt svæði að ræða eða heimtaugar stærri en 1200 A, skal greiða heimtaugagjald samkvæmt nánari ákvörðun rafmagnsveitnanna, með hliðsjón af þessari gjaldskrá. Gjald fyrir aðrar heimtaugabreytingar en um getur í þessari gjaldskrá er samkvæmt kostnaðarreikningi eða eftir nánari ákvörðun rafmagnsveitnanna.

IV. HEIMTAUGARGJALD Í SVEITUM.

1.1 Hver sá, sem óskar að fá heimtaug frá Rafmagnsveitum ríkisins, utan þéttbýlis, skal hafa greitt heimtaugargjald til Rafmagnsveitna ríkisins, áður en lagning veitunnar er hafin. Óheimil er rafmagnsnotkun um heimtaug nema framangreindu skilyrði um greiðslu heimtaugargjaldsins hafi verið fullnægt.

1.2 Heimtaugargjald fyrir sumarhús, veiðihús og annað húsnæði þar sem ekki er föst búseta eða reglubundin starfsemi, svo og bráðabirgðaheimtaugar, skal vera samkvæmt verðskrá Rafmagnsveitna ríkisins hverju sinni. Fyrir heimtaugar í íbúðarhús, kirkjur, skóla og atvinnuhúsnæði o.þ.h. skal grunngjald vera kr. 55 400,00 á hvern notanda og er þá miðað við að heildarkostnaður við heimtaugarlögnina fari ekki fram yfir kostnað við lagningu 80 m heimtaugar og uppsetningu 25 kVA spennistöðvar.
Framangreint grunngjald kr. 55 400,00 miðast við vísitölu byggingarkostnaðar, 250 stig og að Orkusjóður greiði það sem á vantar í heildarkostnað við lagningu 80 m heimtaugar og 25 kVA spennistöðvar. Grunngjald breytist í sama hlutfalli og vísitalan til hækkunar eða lækkunar.

1.3 Um greiðslu kostnaðar af breytingu heimtaugar eða spennistöðva fer eftir ákvæðum reglugerðar Rafmagnsveitna ríkisins. Ef lögð er veita, þar sem línulögn þarf til og/eða, heimtaugarlengd og stærð spennistöðvar fer fram úr því, sem tilgreint er í lið 1.2, skulu heimtaugargjöld hækka samkvæmt ákvörðun rafmagnsveitustjóra, með hliðsjón af áætluðum umframkostnaði.

Gjaldskrá þessi, sem sett er samkvæmt orkulögum nr. 58 29. apríl 1967, staðfestist hér með til að öðlast gildi 1. mars 1986, með vísan til tilkynningar ráðuneytisins nr. 106, 1. mars 1986, og birtist til eftirbreytni öllum sem hlut eiga að máli. Jafnframt er úr gildi felld eldri gjaldskrá sama efnis nr. 118, 24. febrúar 1986, með gildistöku 1. janúar 1986.

Iðnaðarráðuneytið, 20. mars 1986.

Albert Guðmundsson.

Guðrún Skúladóttir.

20. mars 1986 Nr. 208

GJALDSKRÁ

Rafmagnsveitu Reykjavíkur.

Almennir taxtar.

A.1	Almenn notkun:		
	Fast gjald	1 280,00	kr/ár
	Orkugjald	3,30	kr/kWh
A.2	Mannvirkjagerð:		
	Fast gjald	2 560,00	kr/ár
	Orkugjald	4,95	kr/kWh

Afltaxtar.

B.1	Aflmæling:		
	Fast gjald	21 900,00	kr/ár
	Aflgjald	4 160,00	kr/kW/ár
	Orkugjald	0,83	kr/kWh
B.2	Úti- og götulýsing	16 100,00	kr/kWh/ár

Hitunartaxtar.

C.1	Órofin hitun:		
	Fast gjald	4 380,00	kr/ár
	Orkugjald	2,39	kr/kWh
C.2	Daghitun, rofin:		
	Fast gjald	2 930,00	kr/ár
	Orkugjald	1,02	kr/kWh
C.3	Næturhitun:		
	Fast gjald	2 930,00	kr/ár
	Orkugjald	0,53	kr/kWh

Sumartaxti.

S.1	Aflmæling:		
	Lágmarksgjald maí — september	23 900,00	kr/mán
	Aflgjald, maí — september	319,00	kr/kW/mán
	Aflgjald, apríl og október	1 220,00	kr/kW/mán
	Orkugjald	0,70	kr/kWh

Skammstafanir.

Tákn	Eining	Skýring	Tákn	Eining	Skýring
A	amper	straumur	kW	kílówatt	afl
h	klukkustund	tími	kWh	kílówattstund	orka
kV	kílóvolt	spenna	m	metri	lengd
kVA	kílóvoltamper	sýndarafl			

Gjaldskrárliðir.

1. gr.

Gjaldskrá þessi gildir fyrir orkuveitusvæði Rafmagnsveitu Reykjavíkur.

2. gr.

Raforkugjald.

A. Almennir taxtar.

A.1 Verð á rafmagni til allrar almennrar notkunar, sem eigi er sérstaklega talin hér á eftir:

Fast gjald	1 280,00 kr/ár
Orkugjald	3,30 kr/kWh

A.2 Verð á rafmagni til notkunar við mannvirkjagerð, svo og við breytingar á eldri mannvirkjum:

Fast gjald	2 570,00 kr/ár
Orkugjald	4,95 kr/kWh

B. Afltaxtar.

B.1 Verð á rafmagni til meiri háttar vélanotkunar:

Fast gjald	21 900,00 kr/ár
Aflgjald	4 160,00 kr/kW/ár
Orkugjald	0,83 kr/kWh

Aflgjald greiðist samkvæmt mælingu miðað við 15 mínútna meðalgildi afls, enda sé lágmarksafl 30 kW.

Heimilt er að sammæla raforku til órofinnar iðnaðarhitunar með vélanotkuninni.

Í vissum tilvikum er einnig heimilt, með sérstöku samþykki rafmagnsveitunnar, að sammæla aðra notkun með vélanotkuninni.

B.2 Verð á rafmagni til úti- og götulýsingar, samkvæmt uppsettu afli:

Aflgjald	7 300,00 kr/kW/ár
Viðhaldsgjald	8 800,00 kr/kW/ár
Gjald samtals	16 100,00 kr/kW/ár

Auk afl- og viðhaldskostnaðar greiðir notandi stofnkostnað að fullu.

Lýsing þessi stýrist af stjórnbúnaði rafmagnsveitunnar.

C. Hitunartaxtar.

C.1 Verð á rafmagni til órofinnar hitunar:

Fast gjald	4 380,00 kr/ár
Orkugjald	2,39 kr/kWh

C.2 Verð á rafmagni til rofinnar daghitunar:

Fast gjald	2 930,00	kr/ár
Orkugjald	1,02	kr/kWh

Straumur til hitunar samkvæmt þessum lið er rofinn allt að tólf klukkustundum á tímabilinu kl. 09.00—21.00.

C.3 Verð á rafmagni til rofinnar næturhitunar:

Fast gjald	2 930,00	kr/ár
Orkugjald	0,53	kr/kWh

Straumur til hitunar samkvæmt þessum lið er rofinn, allt að tólf klukkustundum á tímabilinu kl. 09.00—21.00.

S. Sumartaxti.

S.1 Fyrir meiriháttar véla- og iðnaðarnotkun á tímabilinu 1. apríl til 31. október, samkvæmt sérsamningi:

Lágmarksaflgjald 75 kW, 1. maí — 30. september	23 900,00	kr/mán
Aflgjald, 1. maí — 30. september	319,00	kr/kW/mán
Aflgjald, apríl og október	1 220,00	kr/kWh
Orkugjald	0,70	kr/kW

Ekki er heimilt að selja orku á þessum taxta frá 1. nóvember til 31. mars.

3. gr.

Mælaleiga.

Rafmagnsveitan ákveður stærð og gerð mæli- og stjórntækja, sem notuð eru við sölu rafmagns. Mælaleiga fyrir þessi tæki er innifalin í gjöldum samkvæmt 2. gr.

Fyrir mælitæki til annarra nota en að framan greinir, skal ársleiga vera sem hér segir:

	Kr.
Orkumælir, einfasa	280,00
Orkumælir, þrífasa	1 120,00
Orkumælir, þrífasa með straumspennum	1 890,00
Aflmælir	1 820,00
Aflmælir með straumspennum	2 840,00
Tvígjaldsorkumælir	1 820,00
Tvígjaldsorkumælir með straumspennum	2 840,00
Móttökuliði, einpóla	1 260,00
Móttökuliði, þrípóla	1 820,00

Ársleiga fyrir önnur tæki, en að framan greinir, skal vera sem næst 15% af innkaupsverði tækisins, eftir nánari ákvörðun rafmagnsveitunnar. Leiga skal greidd samtímis raforkugjaldi.

4. gr.

Heimtaugagjöld.

4.1 Heimtaugargjald skal greitt fyrir hverja heimtaug, er tengir húsveitu við veitukerfi Rafmagnsveitu Reykjavíkur.

Heimtaugargjaldið skal greitt við umsókn.

4.2 Heimtaugar greinast í aðalheimtaugar og bráðabirgðaheimtaugar.

4.3 Aðalheimtaugar.

Gjöld fyrir aðalheimtaugar eru eftirfarandi:

Málstraumur		Heimtaugagjöld kr.
63 A	1-fasa	20 600,00
63 A	3-fasa	22 900,00
100 A	3-fasa	36 400,00
200 A	3-fasa	72 600,00
315 A	3-fasa	114 000,00
400 A	3-fasa	146 000,00
630 A	3-fasa	229 000,00
710 A	3-fasa	258 000,00
1200 A	3-fasa	437 000,00

Málstraumur heimtaugar miðast við stærð stofnvara húsveitu.

4.4 Bráðabirgðaheimtaugar.

Gjöld fyrir bráðabirgðaheimtaugar eru eftirfarandi:

Málstraumur		Stofngjald kr.	Lengdargjald Jarðstrengur kr/m	Loftlína kr/stólpi
63 A	1-fasa	4 100,00	610,00	7 740,00
63 A	3-fasa	5 780,00	610,00	8 980,00
100 A	3-fasa	6 100,00	797,00	10 300,00

Málstraumur heimtaugar miðast við stærð stofnvara húsveitu.

Lengd jarðstrengsheimtaugar reiknast í heilum metrum frá næsta útitengiskáp eða rofa í spennistöð, að stofnvarkassa eða stofntengikassa í húsveitu.

Lengdargjald skal greitt fyrir hvern metra umfram 5 metra innan lóðarmarka í jarðstrengsheimtaug og fyrir hvern stólpa innan lóðarmarka í loftlínuheimtaug.

4.5 Sé fyrirsjáanlegt vegna fjarlægðar eða annarra aðstæðna, að kostnaður við lagningu heimtaugar verði meiri en 50% hærri en gildandi gjaldskrá segir til um, skal greiða þann kostnað, sem umfram 50% er, samkvæmt nánari ákvörðun rafmagnsveitunnar.

4.6 Óski eigandi húsveitu eftir, að heimtaug sé lögð, þegar frost er í jörðu, skal hann greiða aukagjald samkvæmt nánari ákvörðun rafmagnsveitunnar.

4.7 Sé nauðsynlegt að setja upp spennistöð vegna tiltekinnar húsveitu og hún að mestu leyti notuð í þágu þeirrar húsveitu, skal eiganda veitunnar skylt að leggja til lóð undir stöðina, rafmagnsveitunni að kostnaðarlausu og skal hann í öllu hlíta skilmálum hennar um stærð lóðar og staðsetningu stöðvar.

4.8 Þegar aðalheimtaug er breytt úr loftlínuheimtaug í jarðstrengsheimtaug, svo og þegar heimtaug er stækkuð, skal greiða fullt heimtaugargjald fyrir hina nýju heimtaug að frádregnu hálfu gjaldi hinnar fyrri heimtaugar, hvort tveggja miðað við gildandi gjaldskrá þegar breytingin fer fram.

Ýmis ákvæði.

5. gr.

Heimilt er með samþykki borgarráðs að selja háspennt rafmagn samkvæmt sérstökum samningi.

6. gr.

Heimilt er að selja raforku til meiriháttar véla- og iðnaðarnota á sérstökum sumartaxta. Gera þarf sérstakan samning þar um í hverju tilviki. Sumartaxti gildir aðeins á tímabilinu 1. apríl til 31. október. Utan tímabilsins er framangreind notkun ekki leyfð um viðkomandi kW/kWh-mæli né aðra mæla rafmagnsveitunnar á öðrum gjaldskrárliðum. Aflgjald sé samkvæmt mælingu miðað við 15 mín. meðalgildi afls. Álestur fari fram að jafnaði 1. hvers mánaðar.

7. gr.

Heimilt er að ákveða sérstakt gjald fyrir launafl hjá notendum, ef úttekið launafl nemur 75% eða meira af mesta útteknu raunafli á ári, miðað við 15 mínútna meðalgildi afls.

8. gr.

Óski notandi þess, að lesið sé á mælitæki hans utan reglubundins álestrartíma rafmagnsveitunnar og honum gerður sérstakur reikningur, skal hann greiða fyrir það gjald 394,00 kr.

9. gr.

Fyrir tengingu ásamt aftengingu vegna skammtímanotkunar, svo sem landtengingu skipa, skal greiða gjald 741,00 kr.

10. gr.

Sé heimild notuð til að rjúfa straum á veitu vegna vanskila notanda á greiðslu gjalda samkvæmt gjaldskrá þessari, skal hann greiða gjald 741,00 kr. fyrir, að settur sé straumur á að nýju.

11. gr.

Sala rafmagns til hitunar samkvæmt C-liðum er bundin því skilyrði, að orkuver og veitukerfi þoli álagið að dómi rafmagnsveitunnar.

12. gr.

Söluskattur 25% er innifalinn í raforkugjöldum samkvæmt gjaldskrá þessari, nema á C-liðum, húshitun og viðhaldsgjaldi götulýsingar.

13. gr.

Heimilt er að breyta gjaldskrá þessari til samræmis við verðbreytingar, að fenginni staðfestingu iðnaðarráðuneytisins, enda miðast gjaldskráin ætíð við að tekjur rafmagnsveitunnar standi undir rekstrargjöldum hennar svo og aukningu veitukerfis. Við ákvörðun gjaldskrár skal ætíð liggja fyrir áætlun um rekstur og fjárfestingu á næsta 5 ára tímabili.

14. gr.

Rafmagnsveitan leiðbeinir notendum, er þess óska, um val gjaldskrárliða eftir tegund notkunar.

Gjaldskrá þessi staðfestist hér með samkvæmt vatnalögum nr. 15 20. júní 1923 og orkulögum nr. 58 29. apríl 1967, samkvæmt reglugerð Rafmagnsveitu Reykjavíkur nr. 451 20. desember 1977, með síðari breytingum, til að öðlast gildi 1. mars 1986, með vísan til tilkynningar ráðuneytisins nr. 106, 1. mars 1986. Jafnframt er úr gildi felld eldri gjaldskrá sama efnis nr. 119, 24. febrúar 1986, með gildistöku 1. janúar 1986.

Iðnðarráðuneytið, 20. mars 1986.

Albert Guðmundsson.

Guðrún Skúladóttir.

GJALDSKRÁ

Rafveitu Akraness.

Tafla 1. Orku- og aflverð, fastagjöld og rofaleiga.

Númer gjald-skrárl.	Heiti gjaldskrárliða	Orku-verð kr./kWh.	Árs-greiðslur kr.	
	A — Almenn notkun.			
A	Með fastagjaldi	4,56	1 285,00	
	B — Heimilisnotkun o. fl.			
B1.	Heimilisnotkun	3,30	1 285,00	
B2.	Mannvirkjagerð og Akraneshöfn	5,83	2 020,00	
	C — Vélanotkun.			
C1.	Með fastagjaldi	4,56	1 285,00	
C3.	Stórnotk. (Afltaxti)	1,13	3 950,00	kr/kW
	Fastagjald		13 765,00	/ár
	D — Húshitun.			
D1.	Án rofs	2,35	1 580,00	
D2.	Rof 1,5 klst. á dag	1,27	1 580,00	
D3.	Rof 2,5 klst. á dag	1,15	1 580,00	
D5.	Rof 14,5 klst. á dag	0,66	1 580,00	
D6.	Sumarh. rof 3 klst. á dag	0,86	1 580,00	
D7.	Rof breytilegt	1,07	1 580,00	
	E — Annað.			
E1.	Sérsamningar			
E2.	Gatna- og hafnarlýsing	14 245,00	kVa/ár.	
E3.	Lokun og enduropnun veitu	725,00		
	Mæla og rofaleiga.			
10	Einfasa		225,00	
11	Einfasa með liða		1 180,00	
20	Þrífasa		870,00	
21	Þrífasa með liða		1 835,00	
24	Þrífasa með str.sp.		2 235,00	
30	Þrífasa með aflmæli		1 400,00	
31	Þrífasa með aflmæli og str.sp.		2 740,00	
32	Ársleiga fyrir önnur tæki og rofa skal vera sem næst 15% af verði viðkomandi búnaðar.			

Ákvæði og skýringar með töflu 1.

A. Til lýsingar véla og tækja í iðnaði, verslun og þjónustugreinum. Eftir þessum lið má einnig selja raforku til eldunar- og þvottatækja í sjúkrahúsum, elliheimilum, vistheimilum fyrir börn og gisti- og veitingahúsum.

B2. Til véla- og vinnuljósa, fyrir hús sem eru í byggingu. Einnig til véla við Akraneshöfn. Gjaldið miðast við hverja byrjaða 12 tíma og allt að 40% ástimplaðri flutningsgetu tengla er verða 3×32 A. og 3×50 A. 220 V.

C3. Til atvinnutækja með meira en 40kW. ársafl. Gjaldstofn aflgjalds úttekt í kílóvöttum. Ársafl reiknast hæsta meðalafl í 15 mín. Heimilt er að selja einnig rafmagn til lýsingar samkv. þessum taxta, að tilskyldu samþykki rafveitunefndar, en greiða skal þá þrefalt fastagjald.

Hitanotkun.

D. Öll sala raforku til hitunar er háð ákvörðun rafveitustjóra og rafveitunefndar m. a. með tilliti til:
   a. að raforka sé aflögu vegna almennrar notkunar (forgangsorka).
   b. að vélaafl, spennar og rafstrengir þoli álagið.
   c. verðlags og hagkvæmni slíkrar sölu.
   d. að straumur sé rofinn á álagstímum með sjálfvirkum búnaði og notandinn kosti tengingu slíks búnaðar og greiði leigu af honum.
   e. að tæki, lagnir og allur hitabúnaður sé samkvæmt fyrirmælum rafveitunnar og settum reglum. Ofnar séu fasttengdir, hafi rofa og hitastilla.
   f. að notkun sé eigi minni en 6 000 kWst. á ári. Undanþeginn þessu ákvæði er liður D1. Ef notkun er minni er rafveitunni heimilt að krefjast gjalds fyrir 6 000 kWst. á ári, eða færa notkunina yfir á D1.
   g. að notendur fái skriflegt leyfi (hitaleyfi) fyrir slíka notkun. Ef tvö ár líða frá útgáfu hitaleyfis, og notkun ekki hafin, fellur leyfið úr gildi. Sama gildir ef leyfi er ekki notað í tvö ár.

D3. Eftir þessum lið má einnig selja raforku með blönduðu rofi, þannig að hluti notkunar sé rofin í 14½ klst. á sólarhring, en á móti sé a. m. k. jafn mikið afl órofið.

D6. Fyrir notkun sem eingöngu fer fram á tímabilinu frá 1. maí til 15. október ár hvert. Einnig má selja eftir þessum lið orku, sem rafveitunni er heimilt að rjúfa að vild.

E — Annað.

E1. Ef sérstaklega stendur á getur notandi leitað eftir samningi um raforkukaup. Rafveitustjóra er heimilt að leyfa tengingu einstakra tækja við kerfi rafveitunnar án mælis, um stundarsakir, að því tilskyldu að greiðsla komi fyrir í samræmi við áætlaða notkun tækisins.

E2. Gjald miðast við uppsett afl til úti- og götulýsingar. Lýsing þessi stjórnast af ljósnemabúnaði rafveitunnar. Auk rafmagnskostnaðar er allur eðlilegur viðhaldskostnaður lýsingakerfisins innifalinn í verðinu, en notandi greiðir stofnkostnað að fullu. Þó ákveður bæjarstjórn greiðslu fyrir gatna- og hafnarlýsingu að fengnu áliti rafveitunefndar.

E3. Hafi gjöld samkvæmt gjaldskrá þessari ekki verið greidd svo að til lokunar veitu hafi komið, skal taka gjald fyrir enduropnun samkv. þessum lið. Ef við skoðun finnast óleyfileg eða of stór vör í veitu skal henni lokað tafarlaust og ekki má opna hana aftur fyrr en úr hefur verið bætt og gjald samkvæmt þessum lið greitt á skrifstofu rafveitunnar.

E4. Á hafnarsvæðinu er heimilt að selja rafmagn til skipa samkvæmt blönduðum taxta á þann hátt að allt að 85% notkunar reiknist á hitataxta D1, en a. m. k. 15% notkunar reiknast á taxta B2.
   Slík sala er háð samþykki rafveitustjóra, hann skal ákvarða skiptingu milli fyrrnefndra tveggja taxta innan þeirra marka er að framan getur og ganga úr skugga um að hitanotkun sé í samræmi við þá skiptingu.

E5. Rafveitunni er heimilt að reikna dráttarvexti á vangoldna rafmagnsreikninga eins og dráttarvextir eru ákveðnir á hverjum tíma.

Mæla- og rofaleiga.

Rafveitustjóri ákveður stærð og gerð mælitækja, sem nota skal fyrir hverja veitu, og er sú ákvörðun skuldbindandi fyrir notandann. Gjaldskráin miðast við að meðalfasviksstuðull hvers mánaðar hjá kaupanda sé ekki lægri en 0,9. Falli meðalfasviksstuðull niður fyrir þetta gildi, skal kílówattsstundaverð umrædds mánaðar hækka um 28 aura fyrir hvert hundraðhlutastig eða hærri hluta úr stigi, sem meðalfasviksstuðull mánaðarins fer niður fyrir slíkt lágmark.

Tafla 2. Tenging við veitukerfið (heimtaugar).

Gjaldskrárliður Nr.	Málstraumur 220 V Amp.	Aðalvara 380 V kerfi Amp.	Flutningsgeta miðuð við stærð aðalvara kVa.	Tengigjald jarðstrengsh. allt að 15 m kr.
2,01	2 × 35	1 × 35	7	11 500,00
2,02	2 × 60	1 × 60	13	13 800,00
2,03	3 × 60		22	16 800,00
2,04	3 × 100	3 × 60	38	23 500,00
2,05		3 × 100	66	34 200,00
2,06	2 × 200		76	38 000,00
2,07	3 × 350	3 × 200	132	60 000,00
2,08		3 × 350	231	97 000,00
2,09	Bráðabirgðarheimtaug		1 × 35 Amp.	4 300,00
2,10	Bráðabirgðarheimtaug		3 × 35 Amp.	8 500,00
2,11	Bráðabirgðarheimtaug		3 × 60 Amp.	14 400,00
2,12	Tenging v/Akranesh.			550,00

Tafla 3. Tenging við veitukerfið.

Gjaldskrárliður nr.	Stærð spennis kVa	Nr.
3,01	150	80 000,00
3,02	300	150 000,00
3,03	500	240 000,00
3,04	600	280 000,00
3,05	800	370 000,00

Ákvæði og skýringar með töflu 2 og 3.

a. Rafveitustjóri ákveður stærð og gerð heimtaugar eða spennistöðvar fyrir húsveitu.

b. Lengd heimtaugar reiknast frá lóðamörkum við stíg eða götu stystu greiðfæra leið að varkassa eða töflu. Yfirlengdargjald jarðstrengs reiknast á hvern metra umfram fyrstu 15 m. Þannig: Yj = (520,00 + 0,52 × kVa) kr./m og yfirlengd loftlínu umfram fyrstu 30 m. Yj = (350,00 + 0,35 × kVa) kr./m að viðbættum kr. 6 200,00 á hvern stólpa umfram línu.

c. Óski húseigandi eftir að flutningsgeta heimtaugar verði aukin skal greiða fullt gjald fyrir hina nýju heimtaug að frádregnu hálfu gjaldi hinnar fyrri, hvort tveggja miðað við gildandi gjaldskrá, þegar breytingin er gerð. Húseigandi skal kosta breytingar á

stofntaug innanhúss, sem þessu kann að vera samfara og taka á sig annan kostnað er af þessu leiðir.

d. Tengigjald samkvæmt töflu 3 skal reikna þegar spennistöð er byggð að mestu eða öllu leiti í þágu eins notanda. Skal notandi leggja til lóð eða húsnæði fyrir stöðina, eftir því sem hagkvæmara þykir að dómi rafveitustjóra. Húsnæðið skal fullnægja öllum kröfum um gerð spennistöðvarhúsa. Kostnaður notenda við gerð húsnæðis kemur til frádráttar tengigjaldi, þó aldrei meira en tengigjaldi nemur.

e. Þessi gjaldskrá tengigjalda gildir í skipulögðum hverfum innan Akraneskaupstaðar. Í óskipulögðum hverfum greiðist tengigjald samkv. kostnaði. Tengigjald fellur í gjalddaga þegar setningu heimtaugar eða byggingu spennistöðvar er lokið.

Ýmis ákvæði.

Hækki innkaupsverð á raforku er rafveitunefnd heimilt að hækka gjaldskrá þessa um allt að 60% af þeirri hækkun. Hækki tilkostnaður rafveitunnar vegna almennra verðhækkana er rafveitunefnd heimilt að hækka gjaldskrá þessa um allt að 40% af þeirri hækkun og skal viðmiðun vera vísitala byggingarkostnaðar. Fyrrnefnd viðmiðun miðast við verðlag 1. september 1983. Breyting og hækkun gjaldskrár samkvæmt ofanrituðu, er aðeins gild að fengnu samþykki iðnaðarráðuneytisins. Sölugjald 25% samkvæmt lögum er innifalið í rafmagnsgjöldum samkvæmt töflu 1 í gjaldskrá þessari, nema liður D (rafhitun), sem er undanþeginn gjöldum þessum.

Gjaldskrá þessi, sem sett er samkvæmt vatnalögum nr. 15, 20. júní 1923 og orkulögum nr. 58, 29. apríl 1967 staðfestist hér með til að öðlast gildi 1. mars 1986, með vísan til tilkynningar ráðuneytisins nr. 106, 1. mars 1986, og birtist til eftirbreytni öllum sem hlut eiga að máli. Jafnframt er úr gildi felld eldri gjaldskrá sama efnis nr. 492, 30. desember 1985.

Iðnaðarráðuneytið, 20. mars 1986.

Albert Guðmundsson.

Guðrún Skúladóttir.

20. mars 1986 Nr. 210

GJALDSKRÁ

Rafveitu Borgarness.

1. gr.

RAFORKUGJÖLD

A. Almennur taxti

Orkugjald	3,88	kr/kWh
Fastagjald	1 147,00	kr/ár

B. Afltaxti

Rafmagn til meiri háttar vélanotkunar.

Orkugjald	0,97	kr/kWh
Aflgjald	4 955,00	kr/kW/ár
Fastagjald	8 729,00	kr/ár

Mæling miðuð við 15 mínútna meðalgildi afls. Lágmarksafl 30 kw.

C. Húshitunartaxtar

C.1	Orkugjald	2,60 kr/kWh
	Án rofs	
C.2	Orkugjald	1,25 kr/kWh
	Rof allt að 4 h/d	
C.3	Orkugjald	0,68 kr/kWh
	Rof allt að 12 h/d	
	Fastagjald	3 392,00 kr/ár
	Fyrir taxta C1, C2 og C3.	

2. gr.

TENGIGJÖLD

Gjaldskrárliður	Málstraumur stofnvara		Tengigjald kr.
T 1	63A	1-fasa	19 300,00
T 2	63A	3-fasa	26 100,00
T 3	100A	—	41 300,00
T 4	200A	—	82 500,00
T 5	315A	—	130 300,00
T 6	400A	—	165 000,00
T 7	630A	—	259 600,00
T 8	710A	—	293 400,00
T 9	1200A	—	495 300,00

Önnur ákvæði:

a) **Um heimtaugar:**
Lengd heimtaugar reiknast frá lóðarmörkum við götu, stystu greiðfæra leið að varkassa eða töflu.
Tengigjaldið miðast við allt að 15 metra jarðstrengsheimtaug. Fyrir hvern umfram metra greiðist sem svarar 1/40 hluta tengigjalds.
Tengigjald fyrir loftlínuheimtaug reiknast eftir kostnaði.

b) **Um spennistöðvar:**
Þegar spennistöð er byggð að mestu eða öllu leyti í þágu eins notanda, skal notandi leggja til lóð eða húsnæði fyrir spennistöðina, eftir því sem hagkvæmara þykir að dómi rafveitustjóra, vegna staðsetningar stöðvarinnar. Húsnæðið skal fullnægja öllum skilyrðum um gerð spennistöðvarhúsa. Þegar lóð er lögð til, er það gert rafveitunni að kostnaðarlausu, en kostnaður notanda við gerð húsnæðis fyrir spennistöðina kemur til frádráttar tengigjaldi, þó aldrei meira en gjaldinu nemur.

c) **Um bráðabirgðaheimtaugar:**
Fyrir bráðabirgðaheimtaug skal greiða eftir kostnaðarreikningi.

d) **Um spennubreytingu:**
Ef 220 V notendakerfi er breytt í 380/220 V kerfi, kostar rafveitan breytingu á heimtaug. Húseigandi skal kosta breytingu á stofntaug og rafbúnaði innan húss, sem af þessu kann að leiða.

e) **Almennt um heimtaugar:**
Gjaldskrá tengigjalda gildir í skipulögðum hverfum, en í óskipulögðum hverfum skal greiða eftir kostnaðarreikningi heimtaugar eða spennistöðvar.
Tengigjald fellur í gjalddaga þegar sótt er um heimtaug eða spennistöð.

3. gr.

ÝMIS ÁKVÆÐI

1. **Sérákvæði um rafmagnssölu.**

1.1. **Rafmagn til mannvirkjagerðar.**

Fastagjald	1 940,00	kr/a
Orkugjald	5,90	kr/kWh

1.2. **Gjöld vegna götulýsingar og annarrar útilýsingar.**

Aflgjald miðað við uppsett afl	6 965,00	kr/kW/a
Viðhaldsgjald miðað við uppsett afl	8 553,00	kr/kW/a
Gjald samtals	15 518,00	kr/kW/a

1.3. **Önnur sérákvæði.**

Þegar sérstaklega stendur á, er rafveitustjóra heimilt, að tilskildu samþykki rafveitunefndar, að selja rafmagn eftir sérstökum samningi í hvert skipti, þó eigi lengur en til tveggja ára í senn. Undir þennan lið fellur raforka til götu- og hafnarlýsingar í Borgarnesi.

2. **Önnur ákvæði gjaldskrár, ótalin.**

2.1. **Skilyrði fyrir raforkusölu til hitunar skv. C lið:**

að raforka sé aflögu vegna almennrar notkunar,
að vélaafl, spennar og línur þoli álagið,
að straumur sé rofinn á tilskildum tímum með sjálfvirkum búnaði og kosti notandinn tengingu hans,
að tæki, lagnir og hitabúnaður sé samkvæmt fyrirmælum rafveitunnar og settum reglum, m.a. ofnar fasttengdir og hafi rofa og hitastilla.

2.2. **Um fasvikstuðul hjá notanda.**

Ef stuðullinn er lægri en 0,85, getur rafveitan krafist þess að notandinn geri ráðstafanir til að hækka stuðulinn á sinn kostnað upp í það gildi en greiði að öðrum kosti hærra verð fyrir raforkuna.

2.3. **Opnunargjald.**

Hafi gjald samkvæmt gjaldskrá þessari eigi verið greitt, svo að til lokunar hafi komið fyrir veitu, skal taka gjald kr. 697,00 fyrir enduropnun.

2.4. **Um dráttarvexti.**

Rafveitunni er heimilt að reikna dráttarvexti á vangoldna rafmagnsreikninga eins og dráttarvextir eru reiknaðir á hverjum tíma, enda hafi tilkynning um beitingu dráttarvaxta verið send notanda með reikningi eða á annan hátt.

2.5. **Um sölugjöld.**

Söluskattur 25% samkvæmt lögum, er innfalinn í raforkugjöldum samkvæmt gjaldskrá þessari, nema í C liðum og viðhaldsgjaldi götulýsingar.

2.6. **Breytingar á gjaldskrá.**

Heimilt er að breyta gjaldskrá þessari til samræmis við verðbreytingar að fenginni staðfestingu iðnaðarráðuneytisins, enda miðast gjaldskráin við það, að tekjur rafveitunnar standi undir rekstrargjöldum hennar svo og aukningu veitukerfisins.

Gjaldskrá þessi sem staðfestist hér með skv. vatnalögum nr. 15 20. júní 1923 og orkulögum nr. 58 29. apríl 1967 til að öðlast gildi 1. mars 1986, með vísan til tilkynningar ráðuneytisins nr. 106, 1. mars 1986, og birtist til eftirbreytni öllum sem hlut eiga að máli. Jafnframt er úr gildi felld eldri gjaldskrá sama efnis nr. 45, 24. janúar 1986.

Iðnaðarráðuneytið, 20. mars 1986.

Albert Guðmundsson.

Guðrún Skúladóttir.

Nr. 211 20. mars 1986

GJALDSKRÁ

Orkubús Vestfjarða fyrir raforku.

I. SMÁSALA.

Gjaldskrárliðir.

Orkubú Vestfjarða selur raforku á þann hátt og við því verði, sem hér segir:

A.1 Almenn notkun.

Öll almenn notkun, svo sem heimilisnotkun, lýsing, smávélanotkun og öll önnur notkun ótalin annars staðar.

Orkugjald	4,22 kr/kWh
Fastagjald	2 050,00 kr/a

A.2 Vinnuljósanotkun.

Öll skammtímanotkun og til vinnuvéla, vinnuljósa og annars við mannvirkjagerð, svo og við breytingar á eldri mannvirkjum.

Orkugjald	6,33 kr/kWh
Fastagjald	2 050,00 kr/a

A.3 Utanhússlýsing.

Öll notkun og viðhald úti- og götulýsingar.

Aflgjald	7 280,00 kr/kW/a
Viðhaldsgjald	8 720,00 kr/kW/a

A.4 Sumarbústaðanotkun.

Öll notkun í sumarbústöðum og sumarbúðum.

Orkugjald	1,68 kr/kWh
Fastagjald	8 200,00 kr/a

A. 5 Markmæling.

Allur almennur búrekstur.

Aflgjald, lágmarksstilling 4 kW	20 640,00 kr/a
Aflgjald umfram 4 kW að hámarksaflstillingu 20 kW	3 440,00 kr/kW/a
Orkugjald af allri notkun	1,15 kr/kWh
Orkugjald af allri notkun — niðurgreitt	0,70 kr/kWh
Orkugjald af notkun umfram aflstillingu	4,22 kr/kWh

Heimilt er að selja raforku til búrekstrar samkvæmt öðrum liðum ef hagkvæmara þykir.

B.1 Aflmæling.

Öll meiriháttar véla- og iðnaðarnotkun.

Lágmarksaflgjald 15 kW	91 050,00 kr/a
Aflgjald umfram 15 kW	6 070,00 kr/kW/a
Orkugjald	1,34 kr/kWh

B. 11 Varmadælur.

Til notkunar á varmadælum.

Orkugjald	1,07 kr/kWh
Aflgjald	4 860,00 kr/kW/a

B.2 Súgþurrkun.

Til súgþurrkunar á tímabilinu 1. júní til 31. október.

Aflgjald	1 670,00 kr/kW/a
Orkugjald	0,98 kr/kWh

C.1 Hitun.

Til hitunar á íbúðarhúsnæði.

Orkugjald	1,68 kr/kWh
Orkugjald niðurgreitt	1,05 kr/kWh
Fastagjald	2 050,00 kr/a

Roftími er allt að 3 klst/sólarhring.

C.2 Hitun.

Til hitunar á íbúðarhúsnæði.

Orkugjald	1,05 kr/kWh
Orkugjald niðurgreitt	0,67 kr/kWh

Roftími er allt að 15 klst/sólarhring.

D.1 Hitun.

Til hitunar á öðru en íbúðarhúsnæði.

Orkugjald	1,68 kr/kWh
Fastagjald	2 050,00 kr/a

Roftími er allt að 3 klst/sólarhring.

D.2 Hitun.

Til hitunar á öðru en íbúðarhúsnæði.

Orkugjald	1,05 kr/kWh

Roftími er allt að 15 klst/sólarhring.

D.3 Varmadælur.

Til notkunar á varmadælum.

Orkugjald	2,41 kr/kWh
Fastagjald	2 050,00 kr/a

Lokun.

Gjald fyrir lokunaraðgerðir á veitu vegna vanskila er samtals kr. 1 000,00.

Skilgreiningar og ýmis ákvæði.

1. Utanhússlýsing.

Orkubú Vestfjarða sér um uppsetningu utanhússlýsingarkerfa samkvæmt ósk notanda, sem greiðir allan stofnkostnað.

Allt eðlilegt viðhald lýsingar annast Orkubú Vestfjarða á sinn kostnað.

2. Sumarbústaðanotkun.

Orkuverð A.4 fylgir orkuverði D.1.

3. Markmæling.

Liður A.5 er fyrir heildarorkusölu til bændabýla samkvæmt opinberri skráningu og skilgreiningu þar um. Aðrir gjaldskrárliðir eru ekki veittir samhliða honum svo sem súgþurrkun eða húshitun.

4. Aflgjaldsmæling.

Aflgjald sé ákveðið samkvæmt mælingu miðað við 15 mín. meðalgildi afls.

Gjaldskylt afl hvers almanaksárs er meðaltal fjögurra hæstu mánaðargilda, en hjá fiskibræðslum, fiskimjölsverksmiðjum og við hliðstæða notkun, meðaltal tveggja hæstu mánaðargilda. Álestur fari að jafnaði fram í byrjun hvers mánaðar.

Lágmarksaflgjald sé miðað við 15 kW afl. Notanda með lægra meðalgildi afls er þó heimilt að kaupa raforku samkvæmt lið B.1, enda greiði hann þá lágmarksaflgjaldið.

5. Véla- og tækjanotkun.

1. Ef úttekið launafl hjá notanda nemur meiru en 50% af mestu útteknu raunafli á ári, miðað við 15 mín. meðalgildi afls, skal hann gera ráðstafanir á sinn kostnað til þess að færa það niður í framangreint hlutfall.

Orkubú Vestfjarða getur krafið notanda um sérstakt gjald fyrir launafl sé framangreint hlutfall yfir 50% (cos 0 undir 0,9), þar til úr hefur verið bætt.

2. Heimilt er að banna notkun rafsuðuspenna og annarra tækja, er valda tilfinnanlegum truflunum, um lengri eða skemmri tíma eftir aðstæðum hverju sinni.

6. Takmörkun á vali gjadskrárliða o. fl.

Þegar um sérstakar aðstæður er að ræða, svo sem tímabundna notkun mikils afls, getur Orkubú Vestfjarða takmarkað val notanda við ákveðna gjaldskrárliði eða gert sérstaka samninga um skilyrði fyrir tengingu. Þar sem framleiðslukostnaður orku er sérstaklega hár, svo sem á dieselstöðvasvæðum, eða flutningsgeta og/eða spennaafl er takmarkað, áskilur orkubúið sér rétt til þess að gefa kost á gjaldskrárliðum, þar sem orkugjald er lágt og/eða orkunotkun mikil.

7. Annað.

Sölugjald 25% er innifalið í öllum gjaldskrárliðum nema orkugjöldum til húshitunar í liðum A.4, A.5, C.1, C.2, D.1 og D.2 ásamt tilsvarandi fastagjöldum og viðhaldsgjaldi götulýsingar.

Gjaldskrárverð breytast í samræmi við þær breytingar, sem kunna að verða á þessum gjöldum.

Orka til varmadælna skal seld skv. gjaldskrárlið B1 eða D3 að vali notanda og vera undanþegin söluskatti skv. ákvörðun fjármálaráðuneytisins.

II. HEIMTAUGARGJALD Í ÞÉTTBÝLI.

Heimtaugargjöld Orkubús Vestfjarða í kaupstöðum, kauptúni og þorpum, tengd veitusvæðum orkubúsins og með fasta íbúatölu 50 eða fleiri, samkvæmt skrá Hagstofu Íslands á hverjum tíma miðað við áramót, eru sem hér segir:

1. Orkubússtjóri ákveður stærð og gerð heimtauga eða spennistöðva fyrir hverja húsveitu. Með heimtaug er átt við hvort heldur tengingu við rafveitu og/eða hitaveitu.
   1.1 Umsækjandi heimtaugar skal á heimtaugarumsókn gera grein fyrir væntanlegri raforkunotkun næstu 5 árin, ásamt gerð og notkun húsnæðis. Teikning af húsnæðinu fylgi heimtaugarumsókn. Heimtaugargjald skal greitt að fullu áður en verk er hafið.
2. Ein heimtaug er lögð að eign eða eignum á hverri lóð og greiðist heimtaugargjald af hverri heimtaug eða spennistöð sem hér segir:
   2.1 Heimtaug.

Afl þörf veitu kW	Stofngjald kr.	Jarðstrengur gjald af yfirlengd[1]) kr/m
Allt að 40	56 250,00	966,00
40 — 65	87 500,00	1 200,00
65 — 130	175 000,00	1 410,00
130 — 200	275 000,00	1 790,00
Stofnvarkassi tengdur við loftlínu (sjá lið 3,2)	7 510,00	

   2.2 Lengd jarðstrengsheimtaugar reiknast frá lóðamörkum við götu, stystu greiðfæra leið að varkassa á útvegg götuhliðar hússins. Teljist hagkvæmara að hafa varkassa á innvegg skal leita samþykkis orkubúsins um gerð og frágang pípu, sem heimtaugarstrengurinn verður dreginn í. Af jarðstrengsheimtaug með flutningsgetu 200 A og 315 A greiðist yfirlengdargjald af vegalengd frá stofnvarkassa að rofa í.

   [1]) Yfirlengd reiknast af jarðlínuheimtaug, sem er lengri en 25 m í lóð. Aukamælagrind fyrir hitaveitu kr. 22 500,00 dreifistöð að frádregnum 25 m í lóð. Af vegalengd umfram 125 m í götu greiðist ekki yfirlengdargjald, sjá þó lið 2.4.

   2.3 Sé nauðsynlegt eða hagkvæmara að setja spennistöð að mestu eða öllu leyti, fyrir einn notanda, skal hann leggja til lóð eða húsnæði fyrir spennistöðina, eftir því sem hagkvæmara þykir að dómi orkubúsins, með hliðsjón af tæknilegum aðstæðum hverju sinni.

   Þegar lóð er lögð til, er það gert orkubúinu að kostnaðarlausu og hlíta ber skilmálum þess um stærð og staðsetningu stöðvarinnar. Þegar húsnæði fyrir spennistöð er lagt til, t.d. innan þess húsrýmis er umsækjandi hefur til umráða, svo sem í fiskverkunarhúsum, fiskimjölsbræðslum, iðnaðarhúsnæði, verslunarhúsnæði o. s. frv., skal staðsetning þess ákveðin með samþykki orkubúsins í hverju tilviki og skal húsnæðisaðstaðan fullnægja þeim kröfum sem gerðar eru um húsnæði til þessara nota. Húsnæðið — uppsteypt hús — er lagt orkubúinu til að kostnaðarlausu, en það sér um allan kostnað við fullnaðarfrágang húsnæðisins eftir nánara samkomulagi þar um hverju sinni.

2.4 Telji orkubúið að auka þurfi flutningsgetu heimtaugar eða stækka spenni, eða notandi óskar eftir þeirri aukningu skal notandi greiða 40% kostnaðar samkvæmt heimtaugargjaldskrá fyrir íbúðarhús, en allan kostnað samkvæmt kostnaðarreikningi fyrir iðnaðar- og verslunarhús o.þ.h.

3. Fyrir bráðabirgðaheimtaug í vinnuskúr eða hús í byggingu skal greiða sem hér segir:
   3.1 Grunngjald óháð kostnaði við setningu bráðabirgðaheimtaugar kr. 4 080,00.
   3.2 Fyrir kostnað við framkvæmd verksins og leigu á efni samkvæmt kostnaðaráætlun orkubúsins, sem miða skal við aðstæður hverju sinni.
   3.3 Fyrir stofnvarkassa með tilheyrandi búnaði og mælitækjum, sem tengdur er í loftlínustaur í kerfi orkubúsins, skal greiða eins og 2.1. segir til um miðað við 63 A stofnvar, en að öðru leyti fer um gjald samkvæmt lið 3.1.
4. Gjaldskrá þessi gildir í skipulögðum hverfum, innan kaupstaða, kauptúna og þorpa. Sé um óskipulagt svæði að ræða eða aðstæður óeðlilegar, skal greiða heimtaugargjald samkvæmt reikningi, er byggist á kostnaðaráætlun eða raunkostnaði, háð aðstæðum og ákvörðun orkubúsins hverju sinni.

III. HEIMTAUGARGJALD Í SVEITUM.

1.1. Hver sá, er óskar að fá heimtaug frá Orkubúi Vestfjarða í sveitum, skal hafa greitt heimtaugargjald til Orkubús Vestfjarða áður en lagning veitunnar er hafin. Óheimil er rafmagnsnotkun um heimtaug, nema framangreindu skilyrði um greiðslu heimtaugargjalds hafi verið fullnægt.

1.2. Heimtaugargjald fyrir sumarhús, veiðihús og annað húsnæði þar sem ekki er föst búseta eða reglubundin starfsemi, svo og bráðabirgðaheimtaugar, skal vera samkvæmt kostnaðaráætlun Orkubús Vestfjarða fyrir heimtaugar í íbúðarhús, kirkjur, skóla og atvinnuhúsnæði o. þ. h. skal grunngjald vera kr. 55 400 á hvern notanda.

Framangreint grunngjald, kr. 55 400, miðast við vísitölu byggingarkostnaðar, 250 stig og, að Orkusjóður greiði það sem vantar á heildarkostnað við lagningu heimtaugar og spennistöðvar. Grunngjald breytist á sama hlutfalli og vísitalan til hækkunar eða lækkunar.

Gjaldskrá þessi, sem samin er og samþykkt af stjórn Orkubús Vestfjarða og sett er samkvæmt lögum nr. 66 31. maí 1976, er hér með staðfest til að öðlast gildi 1. mars 1986, með vísan til tilkynningar ráðuneytisins nr. 106, 1. mars 1986, og birtist til eftirbreytni öllum sem hlut eiga að máli. Jafnframt er úr gildi felld eldri gjaldskrá sama efnis nr. 120 24. febrúar 1986, með gildistöku 1. janúar 1986.

Iðnaðarráðuneytið, 20. mars 1986.

Albert Guðmundsson.

Guðrún Skúladóttir.

GJALDSKRÁ

Rafveitu Sauðárkróks.

I. SMÁSALA.

Rafveita Sauðárkróks selur raforku á þann hátt og við því verði sem hér segir:

Taxti A—1	Orka til lýsingar og véla, í verslun, iðnaði og hliðstæðum atvinnugreinum ..... Mælaleiga samkv. kafla II.	kr.	4,22 kWh
A—2	Orka til lýsingar þar sem mælingu verður ekki við komið (lágmark 2 kW)	—	12 747,00 árskW
Taxti B—1	Orka til almennrar heimilisnotkunar, svo og til sjúkrahúsa, vistheimila, hótela og hliðstæðra stofnana	—	4,22 kWh
	Lágmarksgjald	—	66,00 á mán
	Leiga af mælum ekki tekin.		
Taxti C—1	Orka til mannvirkjagerðar ..... Mælaleiga samkv. kafla II.	—	6,34 kWh
C—2	Orka samkv. 15 mín. meðalaflsmælingu	—	1,41 kWh
	+ aflgjald (lágmark 20 kW) ..... Mælaleiga samkv. kafla II.	—	5 522,00 árskW
	Ef ekki er unnt að mæla notað afl, miðast aflgjald við málraun véla.		
Taxti D—1	Orka til húshitunar, roftími 2 × 1,5 klst. á dag, án söluskatts ..... Mælaleiga samkv. kafla II.	—	1,19 kWh
D—2	Önnur hitanotkun, roftími 2 × 1,5 klst á dag Mælaleiga samkv. kafla II.	—	1,41 kWh
D—3	Orka til næturhitunar, eða hliðstæðra nota, roftími allt að 13 klst. á sólarhring ..... Mælaleiga samkv. kafla II.	—	1,26 kWh
	Um framangreinda hitagjaldskrárliði gilda eftirfarandi ákvæði: Minnsta ársnotkun sé 6000 kWh.		

Önnur skilyrði fyrir raforkusölu til hitunar:

a. Að vélaafl, línur og spennar þoli álagið.
b. Að notandi kosti tengingu klukkurofa, sem rafveitan leggur til, og greiði leigu af þeim samkv. reglum, sem gilda um mæla.
c. Að hitatæki, lagnir og búnaður sé samkv. fyrirmælum rafveitunnar, ofnar og önnur hitatæki fasttengd.

II. MÆLALEIGA.

Rafveitustjóri ákveður stærð og gerð mælitækja, sem nota skal fyrir hverja veitu, og er ákvörðun sú skuldbindandi fyrir notandann, sem skal greiða leigu sem hér segir:

1.	Af einfasa mælum 30 A og minna	kr.	22,00 á mán.
2.	Af þrífasa mælum 50 A og minna	—	36,00 á mán.
3.	Af þrífasa mælum 50—100 A	—	50,00 á mán.

Af öðrum mælitækjum en þeim, sem nefnd eru í skránni, skal ársleigan vera sem næst 20% af verði mælitækjanna. Leigan skal innheimt um leið og gjald fyrir raforku.

III. HEIMTAUGAGJÖLD.

Heimtaugargjald skal greitt samkvæmt eftirfarandi töflu. Fari lengd jarðstrengsheimtaugar fram úr 15 m skal greitt yfirlengdargjald eins og taflan sýnir:

Málstraumur stofnvara	Lágmark kr.	Jarðstrengur yfirlengd kr/m
63 A 1-fasa	22 000,00	700,00
63 A 3-fasa	25 800,00	700,00
100 A 3-fasa	33 800,00	960,00
125 A 3-fasa	42 300,00	1 080,00
200 A 3-fasa	66 200,00	1 450,00
300 A 3-fasa	96 800,00	2 630,00

Stærri heimtaugar svo og bráðabirgðaheimtaugar greiðast skv. kostnaði.

Af loftínuheimtaug reiknast gjald, sem er 20% lægra en að framan greinir, fyrir heimtaug allt að 40 m. Það, sem þar fer fram yfir greiðist samkv. kostnaði.

Lengd jarðlínuheimtaugar 60—200 A reiknast frá aðaltöflu að götugreiniskáp.

Yfirlengd reiknast ekki af vegalengd, sem er umfram 100 m frá varkassa. Sé nauðsynlegt eða hagkvæmara að setja spennistöð að mestu eða öllu leyti, fyrir einn notanda, skal hann leggja til lóð eða húsnæði fyrir spennistöðina, eftir því sem hagkvæmara þykir að dómi Rafveitu Sauðárkróks.

Þegar lóð er lögð til, er það gert rafveitunni að kostnaðarlausu og hlýta ber skilmálum hennar um stærð og staðsetningu stöðvarinnar. Þegar húsnæði fyrir spennistöð er lagt til t.d. innan þess húsrýmis er umsækjandi hefur til umráða, svo sem í fiskverkunarhúsum, fiskimjölsbræðslum, iðnaðarhúsnæði, verslunarhúsnæði o. s. frv. skal staðsetning þess ákveðin með samþykki rafveitunnar í hverju tilviki og skal húsnæðisaðstaðan fullnægja þeim kröfum sem gerðar eru um húsnæði til þessara nota. Húsnæði — uppsteypt hús — er lagt rafveitunni til að kostnaðarlausu, en hún sér um allan kostnað við fullnaðarfrágang húsnæðisins eftir nánara samkomulagi þar um, hverju sinni.

Óski húseigandi eftir, að heimtaug verði breytt úr 1-fasa heimtaug eða flutningsgeta jarðstrengsheimtaugar verði aukin, skal hann greiða fyrir breytingarnar samkv. kostnaði, þó aldrei minna en mismun á heimtaugargjaldi samkvæmt gjaldskrá.

Gjaldskrá þessi gildir í skipulögðum hverfum innan lögsagnarumdæmis Sauðárkróksbæjar. Sé um óskipulagt svæði að ræða, eða aðstæður óvenjulegar, er heimilt að krefjast sérstaks aukagjalds af húseiganda eða gera honum að greiða fyrir heimtaugina samkvæmt kostnaði, en gera skal honum aðvart um það fyrirfram.

IV. OPNUNARGJÖLD.

1. Hafi gjald samkvæmt gjaldskrá þessari eigi verið greitt, svo að til lokunar hafi komið fyrir veituna, skal taka gjald fyrir enduropnun kr. 300,00.
2. Ef fundin eru við skoðun óleyfileg eða of stór vör, skal veitunni lokað tafarlaust, og verður hún eigi opnuð aftur fyrr en notandi hefur greitt kr. 300,00 á skrifstofu rafveitunnar.

Söluskattur 25% er talinn með í upphæð gjalda þeirra sem um ræðir í I. kafla gjaldskrár þessarar, nema á Taxta D—1.

Gjaldskrá þessi, sem sett er samkvæmt orkulögum nr. 58 29. apríl 1967, staðfestist hér með til að öðlast gildi 1. mars 1986, með vísan til tilkynningar ráðuneytisins nr. 106, 1. mars 1986. Jafnframt er úr gildi felld eldri gjaldskrá sama efnis nr. 121, 24. febrúar 1986, með gildistöku 1. janúar 1986.

Iðnaðarráðuneytið, 20. mars 1986.

Albert Guðmundsson.

Guðrún Skúladóttir.

GJALDSKRÁ

Rafveitu Siglufjarðar.

I. RAFORKA

1. Lýsing.

1.1	Orka til almennrar lýsingar	kr.	4,25 á kWst.

2. Heimilisnotkun.

2.1	Orka til almennrar heimilisnotkunar svo og sjúkrahúsa, vistheimila, hótela og hliðstæðra stofnana	kr.	4,25 á kWst.

3. Vélanotkun.

3.1	Orka til véla og mannvirkjagerðar	kr.	4,25 á kWst.
3.2	Orka samkv. 15 mínútna meðalaflsmælingu, lágmark 20 kW	kr.	1,35 á kWst.
	Aflgjald með lýsingu	kr.	6 170,00 kW/á ári
3.3	Ef um mikla orkunotkun er að ræða, svo sem til frystihúsa og kaupandinn skuldbindur sig til að kaupa 20 000 kWst. á ári hið minnsta, má selja orkuna um kWst.-mæli þannig:		
	Fyrir fyrstu 20 000 kWst. ársnotkun	kr.	4,25 á kWst.
	Fyrir næstu 80 000 kWst. ársnotkun	kr.	3,19 á kWst.
	Fyrir umfr. 100 000 kWst. ársnotkun	kr.	2,93 á kWst.

4. Hitun.

4.1	Orka til íbúðarhúshitunar, roftími 2 × 1,5 klst. á dag	kr.	1,00 á kWst.
4.2	Orka til atvinnuhúshitunar, roftími 2 × 2,5 klst. á dag	kr.	1,45 á kWst.
4.3	Orka til hitunar í iðnaði, roftími 2 × 1,5 klst. á dag	kr.	1,81 á kWst.

Önnur skilyrði fyrir raforkusölu til upphitunar:

a) Að vélaafl, línur og spennar þoli álagið að dómi rafveitustjóra.
b) Að tæki, lagnir og búnaður í sambandi við rafmagnsupphitun sé samkvæmt fyrirmælum rafveitunnar.
c) Að hús, sem fá leyfi fyrir rafmagnsupphitunina, fullnægi lágmarkskröfum, sem rafveitan setur um einangrun.

II. HEIMTAUGAGJÖLD

Af hverri húsveitu, sem tengd er við veituna, skal greiða heimtaugargjald sem miðast við flutningsgetu raftaugar þeirrar sem að húsinu liggur, svo sem hér segir:

Heimtaugagjöld	Heimtaugagj.	Yfirl.gj. kr/m
63 A 1-fasa	kr. 19 458,00	1 107,00
63 A 3-fasa	kr. 19 458,00	1 107,00
100 A 3-fasa	kr. 26 496,00	1 251,00
125 A 3-fasa	kr. 32 396,00	1 428,00
200 A 3-fasa	kr. 42 745,00	1 935,00
300 A 3-fasa	kr. 73 900,00	2 245,00

Yfirlengdargjald greiðist þegar lengd heimtaugar fer fram úr 15 m. Lengd jarðstrengs mælist frá lóðarmörkum húss. Ef heimtaugin krefst óvenjumikils kostnaðar að dómi rafveitustjórnar, svo sem nýrrar spennistöðvar, nýrra aflstrengja eða annars búnaðar, verða

gjöldin ákveðin af rafveitustjórn í hverju tilviki. Ef lögð er fleiri en ein heimtaug að húsi, greiðir húseigandi allan kostnað við síðari heimtaugina samkv. reikningi. Þau hús, sem áður hafa greitt heimtaugagjöld, greiði aðeins hálft heimtaugargjald, ef loftlínu er breytt í jarðstreng.

Gjald fyrir heimtaug fellur í gjalddaga þegar uppsetningu er lokið og áður en straumur er settur á heimtaugina.

III. OPNUNARGJALD

Hafi gjald samkv. gjaldskrá þessari ekki verið greitt svo að til lokunar veitu hafi komið skal taka gjald fyrir enduropnun kr. 184,00. Ef fundin eru óleyfileg eða of stór vör við skoðun, skal veitunni lokað tafarlaust og verður hún ekki enduropnuð fyrr en notandinn hefur greitt kr. 184,00 gjald á skrifstofu rafveitunnar.

IV. SÖLUSKATTUR

Söluskattur 25% er talinn með í upphæð gjalda þeirra, sem um ræðir í I. kafla gjaldskrár þessarar nema gjaldalið 4.1. og 4.2., sem er sala raforku til upphitunar.

Gjaldskrá þessi, sem sett er samkvæmt vatnalögum nr. 15 20. júní 1923 og orkulögum nr. 58 29. apríl 1967, staðfestist hér með til að öðlast gildi 1. mars 1986, með vísan til tilkynningar ráðuneytisins nr. 106, 1. mars 1986, og birtist til eftirbreytni öllum sem hlut eiga að máli. Jafnframt er úr gildi felld eldri gjaldskrá sama efnis nr. 122, 24. febrúar 1986, með gildistöku 1. janúar 1986.

Iðnaðarráðuneytið, 20. mars 1986.

Albert Guðmundsson.

Guðrún Skúladóttir.

Nr. 214 20. mars 1986

GJALDSKRÁ

Rafveitu Akureyrar.

Raforkuverð:

		Fast gjald kr/ár	Aflgjald kr/kW/ár	Orkugjald kr/kWh
	Almennir taxtar.			
A1	Almenn heimilisnotkun	1 305,00		3,19
A2	Almenn notkun.			
	Öll alm. notkun ótalin annars staðar	1 305,00		3,72
A3	Mannvirkjagerð	1 305,00		5,13
	Afltaxtar.			
B1	Aflmæling	2 610,00		
	Aflgjald		4 522,00	
	Orkugjald			0,98
B2	Sértaxti Gefjunar	2 610,00	4 586,00	0,54/0,48
B3	Götu- og hafnarlýsing			

Hitataxtar.

C1	Rofin daghitun.		
	Roftími 2×1,30 klst.	2 610,00	1,26
C2	Rofin næturhitun.		
	Roftími 9 klst. á tímab. kl. 23 til 08	2 610,00	0,97
C3	Órofin hitun	2 610,00	2,51/1,58

Heimtaugagjöld.

1. Heimtaugargjald skal greitt fyrir hverja heimtaug er tengir húsveitu við kerfi rafveitunnar. Heimtaugargjald skal greitt áður en tenging fer fram.
2. Heimtaugar greinast í aðalheimtaugar og bráðabirgðaheimtaugar.

Aðalheimtaugar.

Gjöld fyrir aðalheimtaugar eru eftirfarandi:

Jarðstr. mm²	Málstr. A.	Heimtaugargjöld 220 V kerfi kr.	380 V kerfi kr.
1× 6	25	6 210,00	6 210,00
3× 10	63	22 960,00	22 960,00
3× 50	125	36 000,00	37 800,00
3× 95	200	54 000,00	75 150,00
3×150	260	68 400,00	96 300,00
3×240	315	90 000,00	126 000,00
3×300	400	117 000,00	162 000,00

Bráðabirgðaheimtaugar.

Gjöld fyrir bráðabirgðaheimtaugar eru eftirfarandi:

Málstraumur	Stofngjald kr.	Lengdargjald Jarðstrengur kr/m.	Loftlína kr/stólpi
63 A 1-fasa	4 176,00	616,00	7 830,00
63 A 3-fasa	5 846,00	616,00	9 083,00
100 A 3-fasa	6 160,00	815,00	10 440,00

Málstraumur heimtaugar miðast við stærð stofnvara húsveitu.
Lengdargjald skal greitt fyrir hvern metra umfram 5 metra innan lóðarmarka í jarðstrengsheimtaug, og fyrir hvern stólpa innan lóðarmarka í loftlínuheimtaug.

3. Séu aðstæður óvenjulegar að því er snertir fjarlægð húsveitu frá veitukerfi, eða fyrirhugaða raforkunotkun húsveitunnar, skal heimtaugargjald ákveðið samkvæmt sérstökum samningi, hverju sinni.
4. Sé nauðsynlegt að setja upp spennistöð vegna tiltekins notanda og hún að mestu leyti notuð í hans þágu, skal notandanum skylt að leggja til lóð undir stöðina, rafveitunni að kostnaðarlausu og skal hann í öllu hlíta skilmálum rafveitunnar um stærð lóðarinnar og staðsetningu stöðvarinnar.
5. Þegar heimtaug er stækkuð eða henni breytt úr loftlínu í jarðstrengsheimtaug, samkvæmt beiðni notanda, skal greiða fullt heimtaugargjald fyrir hina nýju heimtaug að frádregnu hálfu gjaldi hinnar fyrri heimtaugar, samkvæmt gjaldskrá, þegar breyting fer fram.
6. Óski eigandi húsveitu eftir að heimtaug sé lögð þegar frost er í jörðu, skal hann greiða aukagjald samkvæmt nánari ákvörðun rafveitunnar.

Ýmis ákvæði.

1. Hafi gjald fyrir raforku eigi verið greitt, svo að til lokunar hafi komið, skal taka gjald fyrir enduropnun veitunnar kr. 470,00.
   Ennfremur skal sama gjald tekið ef farið er á staðinn til lokunar, jafnvel þótt lokun sé ekki framkvæmd.
2. Ef fundin eru við skoðun óleyfileg vör eða of stór, skal veitunni tafarlaust lokað, og verður hún ekki enduropnuð fyrr en notandinn hefir greitt gjald til rafveitunnar kr. 470,00.
3. Heimilt er að ákveða sérstakt gjald fyrir launafl hjá notendum ef úttekið launafl nemur 50% eða meira af mesta útteknu raunafli á ári, miðað við 30 mín. meðalgildi afls.
4. Söluskattur 25% samkvæmt lögum, er innifalinn í rafmagnsgjöldum samkvæmt gjaldskrá þessari að undanteknum C-liðum.

Skýringar.

A1 Taxti fyrir almenna heimilisnotkun. Heimilt er einnig að nota taxtann fyrir sjúkrahús og önnur dvalarheimili.
A2 Taxti fyrir almenna notkun, sem ekki er getið um annars staðar.
A3 Taxti fyrir alla skammtímanotkun vinnuvéla, vinnuljósa og annars í sambandi við mannvirkjagerð.
B1 Iðnaðartaxti. Þar sem vélaafl er að lágmarki 30 kW og nýtingartími minnst 1000 klst. á ári.
   Þessi taxti er ætlaður sem vélataxti en er þó heimilt í vissum tilvikum að sammæla aðra notkun með vélanotkuninni og bætist þá við gólffflatargjald, 52,00 kr/m^2.
   Ef sú notkun er óeðlilega stór hluti af heildarnotkuninni, er heimilt að margfalda gólffflatargjaldið samkv. ákvörðun rafveitunnar.
B2 Taxti fyrir sölu á 11 kV.
B3 Gjald fyrir götu- og hafnarlýsingu er ákveðið af bæjarstjórn.
C1 Rofin daghitun. Straumur er rofinn í allt að 3 klst. á dag, þó ekki lengur en 1½ klst. í senn.
C2 Rofin næturhitun. Straumur er rofinn á tímabilinu 08 til 23.
C3 Órofin hitun.

Önnur notkun.

1. Rafveitan getur með sérstökum samningi selt raforku þeim notendum, sem hafa eigin vélar til orkuvinnslu, með því skilyrði að stöðva megi raforkusölu til þeirra hvenær sem þarf að dómi rafveitunnar.
2. Þegar sérstaklega stendur á má rafveitan, í samráði við rafveitustjórn, selja raforku eftir sérstökum samningi í hvert sinn.

Gjaldskrá þessi, sem sett er samkvæmt vatnalögum nr. 15 20. júní 1923 og orkulögum nr. 58 29. apríl 1967 staðfestist hér með til að öðlast gildi 1. mars 1986, með vísan til tilkynningar ráðuneytisins nr. 106, 1. mars 1986 og birtist til eftirbreytni öllum sem hlut eiga að máli. Jafnframt er úr gildi felld eldri gjaldskrá sama efnis nr. 123, 24. febrúar 1986 með gildistöku 1. janúar 1986.

Iðnaðarráðuneytið, 20. mars 1986.

Albert Guðmundsson.

Guðrún Skúladóttir.

GJALDSKRÁ

Rafveitu Húsavíkur.

Raforkuverð — Yfirlit

A — ALMENNIR TAXTAR

A.1	Verð á rafmagni til allrar almennrar notkunar, sem eigi er sérstaklega talin hér á eftir:		
	Orkugjald	4,68	kr/kWh
	Fast gjald 1 fasa	1 230,00	kr/ár
A.2	Verð á raforku til heimilisnotkunar		
	Orkugjald	3,81	kr/kWh
	Fast gjald 1 fasa	1 230,00	kr/ár
A.3	Verð á raforku til mannvirkjagerðar		
	Orkugjald	6,86	kr/kWh
	Fast gjald 1 fasa	1 550,00	kr/ár

B — AFLTAXTAR

B.1	Verð á rafmagni til meiri háttar vélanotkunar.		
	Orkugjald	1,05	kr/kWh
	Aflgjald	4 820,00	kr/ár/kWh

Aflgjald greiðist samkvæmt mælingu miðað við 15 mín. afl, enda sé lágmarksafl 30 kW. Heimilt er að sammæla raforku til órofinnar iðnaðarhitunar með vélanotkuninni. Í vissum tilvikum er einnig heimilt, með sérstöku samþykki rafveitunnar, að sammæla aðra notkun með vélanotkuninni.

C — HITUN

C.1	Verð á raforku til órofinnar hitunar.		
	Orkugjald	3,02	kr/kWh
	Fast gjald	2 080,00	kr/ár
C.2	Verð á raforku til rofinnar hitunar		
	Orkugjald	1,31	kr/kWh
	Fast gjald	1 390,00	kr/ár

Roftími allt að tveir tímar tvisvar á sólarhring.

ÖNNUR FASTAGJÖLD

Fast gjald fyrir þriggja fasa notkun á A og C liðum skal vera tvöfalt.

Fast gjald fyrir B lið skal jafngilda einu árskílówatti og bætast við mældan afltopp.

MÆLITÆKI

Rafveitan ákveður stærð og gerð mæli- og stjórntækja sem notuð eru við sölu rafmagns og eru þau eign rafveitunnar en uppsetning sé á vegum notanda eftir fyrirmælum rafveitunnar.

HEIMTAUGARGJALD

Heimtaugargjald skal greitt fyrir hverja heimtaug er tengir húsveitu við veitukerfi rafveitunnar.

Heimtaugargjald má innheimta, þegar umsókn er lögð fram. Gjöld fyrir heimtaugar eru eftirfarandi:

Málstr.		Heimt.gjöld:
25A	1 fasa	5 580,00
63A	1 fasa	27 500,00
63A	3 fasa	30 100,00
100A	3 fasa	46 400,00
200A	3 fasa	94 500,00
315A	3 fasa	149 000,00

Málstraumur heimtaugar miðast við stærð stofnvara húsveitu. Sé fyrirsjáanlegt vegna fjarlægðar eða annarra aðstæðna, að kostnaður við lagningu heimtaugar verði meiri en 50% hærri en gildandi gjaldskrá segir til um, skal greiða þann kostnað, sem umfram 50% er, samkvæmt nánari ákvörðun rafveitunnar. Óski eigandi húsveitu eftir, að heimtaug sé lögð, þegar frost er í jörðu skal greiða aukagjald samkvæmt nánari ákvörðun rafveitunnar.

Sé nauðsynlegt að setja upp spennistöð vegna húsveitu, og hún að mestu leyti notuð í þágu þeirrar húsveitu, skal eiganda veitunnar skylt að leggja til húsnæði undir stöðina, rafveitunni að kostnaðarlausu, og skal hann í öllu hlíta skilmálum hennar um staðsetningu stöðvar.

Þegar aðalheimtaug er stækkuð skal greiða fullt heimtaugargjald fyrir hina nýju heimtaug að frádregnu hálfu gjaldi hinnar fyrri heimtaugar, hvort tveggja miðað við gildandi gjaldskrá þegar breytingin fer fram.

ÝMIS ÁKVÆÐI

1. gr.

Heimilt er að ákveða sérstakt gjald fyrir launafl, ef úttekið launafl nemur 75% eða meira af mesta raunafli á ári, miðað við 15 mínútna meðalgildi afls.

2. gr.

Fyrir tengingu ásamt aftengingu vegna skammtímanotkunar skal greiða gjald kr. 620,00.

3. gr.

Sé heimild notuð til að rjúfa straum á veitu vegna vanskila notanda á greiðslu gjalda samkvæmt gjaldskrá þessari, skal hann greiða kr. 620,00 gjald fyrir að settur sé straumur á að nýju.

4. gr.

Sala rafmagns til hitunar samkvæmt c-liðum er bundin því skilyrði, að orkuver og veitukerfi þoli álagið að dómi rafveitunnar.

5. gr.

Söluskattur 25% er innifalinn í raforkugjöldum samkvæmt gjaldskrá þessari, nema á c-liðum, húshitun.

6. gr.

Heimilt er að breyta gjaldskrá þessari til samræmis við verðbreytingar, enda miðist gjaldskráin ætíð við það, að tekjur rafveitunnar standi undir rekstrargjöldum hennar svo og aukningu veitukerfis.

7. gr.

Gjaldskrá þessi, sem sett er samkvæmt vatnalögum nr. 15, 20. júní 1923 og orkulögum nr. 58, 29. apríl 1967, staðfestist hér með til að öðlast gildi 1. mars 1986, með vísan til tilkynningar ráðuneytisins nr. 106, 1. mars 1986, og birtist til eftirbreytni öllum sem hlut eiga að máli. Jafnframt er úr gildi felld eldri gjaldskrá sama efnis nr. 113, 27. febrúar 1985.

Iðnaðarráðuneytið, 20. mars 1986.

Albert Guðmundsson.

Guðrún Skúladóttir.

20. mars 1986 Nr. 216

GJALDSKRÁ

Rafveitu Vestmannaeyja.

I. RAFORKA

Rafveita Vestmannaeyja selur raforku á þann hátt og við því verði sem hér segir:

A. Almenn notkun.

A1 Öll almenn notkun, svo sem heimilsnotkun, lýsing, smávélanotkun og öll önnur notkun ótalin annars staðar.

Orkugjald	kr.	3,61 kWh
Fastagjald	kr.	1 416,00 a

Þessi liður kemur í stað liða A1, A2, A3, A6, B1, C1 og F1 í fyrri gjaldskrám, og getur verið skráður þannig á reikningum.

C. Afl- og orkumæling.

C2 Um kW-kWh-mæli, enda sé málraun tækja yfir 40 kW.

Aflgjald	5 868,00 kr/kW/a
Orkugjald:	
0—2500 kWh/kW	1,86 kr/kWh
2500—4000 kWh/kW	1,18 kr/kWh
Yfir 4000 kWh/kW	0,60 kr/kWh

Mælaleiga samkvæmt gjaldskrá.

Aflgjaldið miðast við mesta 15 mínútna meðalálag ársins.

Á tímabilinu 16. maí—15. september er heimilt að leyfa kaupendum að auka aflúttekt sína um allt að 20% án þess að aflgjald hækki.

Sé húshitun innan þessa liðar, sérmæld, þá greiðist ekki verðjöfnunargjald og sölugjald af þeirri orku.

Ofangreindur taxti fylgir kaupverði Rafveitu Vestmannaeyja á rafmagni, þannig að álagning rafveitunnar sé ávallt 40%. Orkugjald miðast við, að meðalfasviksstuðull hvers mánaðar hjá kaupanda sé eigi lægri en 0,85. Falli meðalfasviksstuðull niður fyrir þetta gildi skal orkugjald umrædds mánaðar hækka um 2% fyrir hvert hundraðshlutastig eða meirihluta úr stigi, sem meðalfasviksstuðull mánaðarins er lægri en 0,85.

D. Hitun.

D1 Til hitunar á íbúðarhúsnæði (án sölugjalds).

Orkugjald	1,26 kr/kWh
Fastagjald	1 416,00 kr/a

Ríkissjóður Íslands greiðir 0,36 kr/kWh af orkuverðinu fyrir allt að 40 000 kWh ársnotkun á hverja íbúð og kemur sú greiðsla fram á reikningi.

D4 Til hitunar.

Orkugjald	1,26 kr/kWh
Fastagjald	1 416,00 kr/a

Skilyrði fyrir raforkusölu til hitunar eru: Að vélaafl, spennar og götulínar þoli álagið, að dómi rafveitustjóra. Búnaði öllum sé hagað skv. fyrirmælum rafveitustjóra, en kostaður af notanda.

Að lagðar séu fram niðurstöður útreikninga um mesta samtímaafl og ársorkuþörf þess húsrýmis sem hita skal.

F. Önnur raforkunotkun.

F2 Orkugjald ..... 5,22 kr/kWh
Fastagjald ..... 1 416,00 kr/a
til vinnuljósa, vinnuvéla og annarrar notkunar við mannvirkjagerð, svo og breytingar á eldri mannvirkjum.

F5 Aflgjald .....11 800,00 kr/kWa
af uppsettu afli til gatna- og hafnarlýsingar. Gjald þetta miðast við taxta C2 og 3600 h. nýtingartíma á ári. Leggi rafveita til búnað til lýsingarinnar og sjái um viðhald hans, greiðir notandi aðrar 11 800,00 kr/kW/a fyrir þá þjónustu.

II. MÆLALEIGA.

Rafveitan leigir mælitæki við því verði sem hér segir:

1. Einfasa kWh-mælir	280,00 kr/a
2. Þrífasa kWh-mælir	1 060,00 kr/a
3. Þrífasa kWh-mælir með straumspennum	1 790,00 kr/a
4. Þrífasa kW-kWh-mælir	1 790,00 kr/a
5. Þrífasa kW-kWh-mælir með straumspennum	2 850,00 kr/a

Af öðrum mælitækjum en þeim sem hér eru nefnd, skal ársleiga vera sem næst 20% af verði mælitækjanna.

III. HEIMTAUGAGJÖLD.

Heimtaugargjald skal greitt fyrir hverja heimtaug, er tengir húsveitu við veitukerfi Rafveitu Vestmannaeyja. Heimtaugargjaldið skal greitt við umsókn.

Heimtaugar greinast í aðalheimtaugar fyrir fullgerðar húsveitur og bráðabirgða-heimtaugar fyrir byggingastaði.

Aðalheimtaugar.

Heimtaugagjöld fyrir aðalheimtaugar skulu greidd samkvæmt eftirfarandi töflu:

Málstraumur Málraun	Stofngjald kr.	Lengdargjald[1]) kr/m
63 A einfasa	26 000,00	810,00
63 A þrífasa	29 000,00	810,00
100 A þrífasa	46 000,00	990,00
200 A þrífasa	95 000,00	1 190,00
315 A þrífasa	143 000,00	Skv. kostnaði
400 A þrífasa	180 000,00	—
710 A þrífasa	328 000,00	—
1200 A þrífasa	556 000,00	—

Bráðabirgðaheimtaugar.

Heimtaugagjöld fyrir bráðabirgðaheimtaugar skulu greidd samkvæmt eftirfarandi töflu:

Málstraumur	Stofngjald	Lengdargjald[1])[2]) Jarðstrengur kr/m
63 A einfasa	5 150,00	810,00
63 A þrífasa	7 170,00	810,00
100 A þrífasa	7 610,00	990,00

A merkir málstraum stofnavara í amper.

kVA merkir málraun spennis í kólovoltamper, þegar um sér spennistöð er að ræða.

Séu aðstæður óvenjulegar að því er snertir fjarlægð húsveitu frá veitukerfi eða fyrirhugaða raforkunotkun húsveitunnar, skal heimtaugargjald ákveðast samkvæmt sérstökum samningi hverju sinni. Sé nauðsynlegt að setja upp spennistöð vegna tiltekinnar húsveitu og hún að mestu leyti notuð í þágu þeirrar húsveitu, skal eiganda veitunnar skylt að leggja til húsnæði eða lóð undir stöðina rafveitunni að kostnaðarlausu, og skal hann í öllu hlíta skilmálum rafveitunnar um stærð lóðarinnar og staðsetningu stöðvarinnar. Þegar húsnæði er lagt til skal það fullnægja settum skilyrðum um gerð spennistöðvarhúsa. Eðlilegur kostnaður notanda við gerð húsnæðis fyrir spennistöðina greiðist af rafveitunni (í leiguformi t.d. fyrir lengri tíma) og kemur þannig til frádráttar heimtaugargjaldi.

Þegar aðalheimtaug er að ósk notanda breytt úr loftlínuheimtaug í jarðstrengsheimtaug svo og þegar heimtaug er stækkuð, skal greiða fullt heimtaugargjald fyrir hina nýju heimtaug, að frádregnu hálfu gjaldi hinnar fyrri heimtaugar, hvort tveggja miðað við gildandi gjaldskrá þegar breytingin fer fram.

IV. OPNUNARGJÖLD.

1. Hafi gjald samkvæmt gjaldskrá ekki verið greitt, þannig að beita þurfi reglugerðarákvæðum um lokun, skal greiða fyrir enduropnun kr. 640,00.
2. Ef fundin eru óleyfileg eða of stór vör, skal veitunni tafarlaust lokað og verður hún eigi opnuð fyrr en notandi hefur greitt gjald kr. 640,00 á skrifstofu rafveitunnar.
3. Fyrir uppsetningu á viðbótarmælitækjum, breytingar á mælingu svo og aðra þjónustu, sem rafveitan veitir, að ósk notanda, skal greiða gjald kr. 640,00.

---

1) Lengd heimtaugar reiknast 2 m inn fyrir húsvegg á þeim stað, sem rafveitan hefur samþykkt. Eigandi húseignar láti ganga frá röri til ídráttar á heimtaug, sé tengistaður heimtaugarinnar ekki á útvegg.

2) Lengdargjald skal greitt fyrir hvern metra umfram 5 metra innan lóðarmarka í jarðstrengsheimtaug og fyrir hvern stólpa innan lóðarmarka í loftlínuheimtaug.

V. ÝMIS ÁKVÆÐI.

1. Bæjarstjórn er heimilt að hækka eða lækka gjöld þau sem ákveðin eru í I. II og III. kafla þessarar gjaldskrár, um allt að 20%, enda sé breytingin staðfest af iðnaðarráðuneytinu áður en til hennar kemur.
2. Gjaldskrá þessi er miðuð við raforkukaup samkvæmt samningi við Rafmagnsveitur ríkisins. Stöðvist flutningur raforku frá landi í samfleytt einn mánuð eða lengri tíma, hækkar rafmagnsverðið frá gildandi gjaldskrám um allt að 50% fyrir jafnlangan tíma.
3. Heimilt er, með samþykkt stjórnar veitunnar, að selja rafmagn samkvæmt sérstökum samningi.
4. Heimilt er að takmarka eða stöðva notkun tækja, sem valdið geta truflunum á veitukerfinu og/eða óþægindum hjá öðrum notendum.
5. Þegar um sérstakar aðstæður er að ræða, svo sem tímabundna notkun mikils afls eða lágs ársnýtingartíma, getur Rafveita Vestmannaeyja takmarkað val notenda við ákveðna gjaldskrárliði, eða gert sérstaka samninga um skilyrði fyrir tengingu.
6. 25% sölugjald, er innifalið í gjaldskrá þessari, nema annað sé tekið fram.

Gjaldskrá þessi staðfestist hér með samkvæmt vatnalögum nr. 15 20. júní 1923 og orkulögum nr. 58 29. apríl 1967 til að öðlast gildi 1. mars 1986, með vísan til tilkynningar ráðuneytisins nr. 106, 1. mars 1986, og birtist til eftirbreytni öllum sem hlut eiga að máli. Jafnframt er úr gildi felld eldri gjaldskrá sama efnis nr. 21, 10. janúar 1986.

Iðnaðarráðuneytið, 20. mars 1986.

Albert Guðmundsson.

Guðrún Skúladóttir.

Nr. 217 20. mars 1986

GJALDSKRÁ

Rafveitu Selfoss.

I Raforka

Rafveita Selfoss selur raforku á þann hátt og við því verði sem hér segir:

1. Lýsing o. fl.

1.1. Til almennrar lýsingar. Orkugjald ..... 4,40 kr/kWh

1.2. Til vinnuvéla, vinnuljósa og annarrar notkunar við mannvirkjagerð.
Orkugjald ..... 5,47 kr/kWh

1.3. Til úti- og götulýsingar, samkvæmt uppsettu afli:
Aflgjald ..... 5 880,00 kr/kW/ár
Viðhaldsgjald ..... 7 316,00 kr/kW/ár
Gjald alls ..... 13 196,00 kr/kW/ár
Auk afl- og viðhaldskostnaðar greiðir notandi stofnkostnað að fullu.

2. Heimili o. fl.

2.1. Til almennrar heimilisnotkunar, svo og til notkunar í sjúkrahúsum, gistihúsum og hliðstæðum stofnunum.
Orkugjald ..... 3,53 kr/kWh
2.2. Til notkunar í sumarbústöðum og sumarbúðum.
Orkugjald ..... 1,99 kr/kWh

3. Vélar o. fl.

3.1. Til véla og annarrar notkunar fyrirtækja eða stofnana, enda sé lágmarksafl 20 kW. Gjaldskylt afl er meðaltal fjögurra hæstu álestra, en álestur fari fram mánaðarlega og með sem jöfnustu millibili.
Orkugjald ..... 1,29 kr/kWh
Aflgjald ..... 4 768,00 kr/kW á ári

4. Hitun

4.1. Til húshitunar, roftími 1 klst. á dag.
Orkugjald ..... 2,29 kr/kWh
4.2. Til húshitunar, roftími 2 × 90 mín. á dag.
Orkugjald ..... 0,87 kr/kWh
4.3. Til hitunar í iðnaði, roftími 1 klst. á dag.
Orkugjald ..... 2,90 kr/kWh
4.4. Til bökunarofna í brauðgerðarhúsum og til annarra hliðstæðra nota, roftími 15 klst. að degi til.
Orkugjald ..... 0,84 kr/kWh
4.5. Tvígjaldsmæling fyrir hitun í iðnaði og til annarra hliðstæðra nota.
Orkugjald næturtaxti 9 stundir ..... 0,95 kr/kWh
Orkugjald dagtaxti 15 stundir ..... 5,26 kr/kWh

Um framangreinda gjaldskrárliði gildir eftirfarandi ákvæði. Minnsta árgjald skal vera sem svarar 1800 klst. á hvert kw uppsetts afls hitunartækja.
Önnur skilyrði fyrir raforkusölu til hitunar:

a) Að aflnotkun sé innan þeirra marka að hún valdi ekki hækkun á aflkaupum rafveitunnar.
b) Að vélaafl, línur og spennir þoli álagið.
c) Að notandi kosti tengingu klukkurofa, sem rafveitan leggur til og greiðir leigu af þeim samkvæmt gjaldskrám.
d) Að hitunartæki, lagnir og búnaður sé samkvæmt fyrirmælum rafveitunnar, ofnar og önnur hitatæki fasttengd.

II Fastagjald

Rafveitan ákvarðar stærð og gerð mælitækja, sem nota skal fyrir hverja veitu og er sú ákvörðun skuldbindandi fyrir notandann, sem skal greiða ársleigu fyrir hvert tæki sem hér segir:

	kr.
Orkumælir, einfasa	1 552,00
Orkumælir, þrífasa	3 415,00
Orkumælir, þrífasa með straumspennum	3 820,00
Orkumælir fyrir sumarhús	4 967,00
Aflmælir	3 647,00
Aflmælar með straumspennum	4 052,00
Tvígjaldsmælir	3 665,00
Klukka	319,00

III Heimtaugargjald

Heimtaugargjald fyrir varanlega heimtaug, skal greitt samkvæmt eftirfarandi töflu:

Málstraumur (A)	Stofngjald (kr.)	Gjald af yfirlengd	
		Jarðstrengur (kr./m)	Loftlína (kr./stólpa)
1 × 63	22 572,00	734,00	6 019,00
3 × 63	24 453,00	734,00	10 395,00
3 × 100	38 808,00	1 129,00	13 167,00
3 × 200	76 725,00	1 861,00	
3 × 315	121 779,00	2 168,00	
3 × 400	155 430,00	Samkv. kostnaði	
3 × 710	276 210,00	Samkv. kostnaði	
3 × 1200	464 310,00	Samkv. kostnaði	

Yfirlengd miðast við: Jarðstrengsheimtaug lengri en 15 m og loftlínuheimtaug lengri en 30 m. Lengd jarðstrengsheimtaugar reiknast frá lóðarmörkum að stofnkassa eða stofntengikassa húsveitu.

Þegar stækka þarf spenni eða heimtaug vegna tiltekins notanda, skal greiða fullt heimtaugargjald fyrir hina nýju heimtaug að frádregnu hálfu gjaldi hinnar fyrri heimtaugar, hvort tveggja miðað við gildandi gjaldskrá, þegar breytingin fer fram.

Sé nauðsynlegt að setja upp spennistöð vegna tiltekins notanda og hún að mestu eða öllu leyti notuð í hans þágu, er honum skylt að leggja til lóð undir stöðina eða húsnæði rafveitunni að kostnaðarlausu og skal hann í öllu hlíta skilmálum rafveitunnar um gerð húsnæðis eða stærð lóðar og staðsetningu stöðvar.

Heimtaugargjald fyrir bráðabirgðaheimtaug í vinnuskúr, skal greitt sem hér segir:

1 * 63 A bráðabirgðarheimtaug ..... kr. 6 100,00

3 * 63 A bráðabirgðarheimtaug ..... kr. 8 228,00

Séu aðstæður þannig að leggja þurfi aðallínu að vinnustað skal greitt yfirlengdargjald samkvæmt töflu.

Gjaldskrá þessi gildir í skipulögðum hverfum. Sé um óskipulagt svæði að ræða eða aðstæður óvenjulegar, skal heimtaugargjald greitt samkvæmt sérstökum samningi hverju sinni.

Heimtaugargjald skal greitt við umsókn. Þó er heimilt að veita gjaldfrest allt að 2 árum. Í samningi slíkum skal kveðið á um vexti af eftirstöðvum gjaldsins.

IV. Ýmis ákvæði

Hafi gjald samkvæmt gjaldskrá þessari eigi verið greitt, svo að til lokunar hafi komið fyrir veitu, skal taka gjald fyrir enduropnun kr. 465,00.

Ef fasviksstuðull hjá notanda er lægri en 0,9 getur rafveitan krafist að hann sé hækkaður upp í það gildi.

Heimilt er að banna notkun rafsuðuspenna og annarra tækja, sem valda tilfinnanlegum truflunum, eða takmarka notkun þeirra við tiltekinn tíma sólarhrings.

Rafveitunni er heimilt að reikna dráttarvexti á vangoldna rafveitureikninga eins og dráttarvextir eru ákveðnir á hverjum tíma, enda hafi tilkynning um beitingu dráttarvaxta verið send notanda með reikningi eða á annan hátt.

Óski notandi þess að lesið sé á mælitæki hans utan reglubundins álestrartíma rafveitunnar og honum gerður sérstakur reikningur, skal hann greiða fyrir það gjald kr. 360,00.

Söluskattur 25% samkvæmt lögum, er innifalinn í raforkugjöldum samkvæmt gjaldskrá þessari, nema í lið 1.3. viðhaldsgjald og liðum 4.1., 4.2. og 4.3..

Gjaldskrá þessi, sem sett er samkvæmt vatnalögum nr. 15 20. júní 1923 og orkulögum nr. 58 29. apríl 1967, staðfestist hér með til að öðlast gildi 1. mars 1986, með vísan til tilkynningar ráðuneytisins nr. 106, 1. mars 1986, og birtist til eftirbreytni öllum sem hlut eiga að máli. Jafnframt er úr gildi felld eldri gjaldskrá sama efnis nr. 40, 16. janúar 1985.

Iðnaðarráðuneytið, 20. mars 1986.

Albert Guðmundsson.

Guðrún Skúladóttir.

20. mars 1986 Nr. 218

GJALDSKRÁ

Rafveitu Eyrarbakka.

I. RAFORKA

Rafveita Eyrarbakka selur raforku á þann hátt og við því verði, sem hér segir:

1. Lýsing o. fl.

1.1	Til almennrar lýsingar.	
	Orkugjald	5,32 kr/kWh
1.2	Til vinnuvéla, vinnuljósa og annarrar notkunar við mannvirkjagerð.	
	Orkugjald	6,61 kr/kWh
1.3	Til úti- og götulýsingar, samkvæmt uppsettu afli:	
	Aflgjald	7 130,00 kr/kW/ár
	Viðhaldsgjald	7 724,00 kr/kW/ár
	Gjald alls	14 854,00 kr/kW/ár
	Auk afl- og viðhaldskostnaðar greiðir notandi stofnkostnað að fullu.	

2. Heimili o. fl.

2.1	Til almennrar heimilisnotkunar, svo og til notkunar í sjúkrahúsum, gistihúsum og hliðstæðum stofnunum.	
	Orkugjald	4,30 kr/kWh
2.2	Til notkunar í sumarbústöðum og sumarbúðum.	
2.2	Orkugjald umfram 300 kWh á ári	4,40 kr/kWh

3. Vélar o. fl.

3.1	Til véla o.fl.	
	Orkugjald	5,32 kr/kWh

Heimilt er að selja raforku til lýsingar í fyrirtækjum eftir þessum gjaldskrárlið.

3.2 Til véla og annarrar notkunar í fyrirtækjum eða stofnunum, enda sé lágmarksafl 20 kW. Gjaldskylt afl er meðaltal fjögurra hæstu álestra, en álestur fari fram mánaðarlega og með sem jöfnustu millibili.

Orkugjald	1,52 kr/kWh
Aflgjald	5 359,00 kr/kW/ár

4. Hitun.

4.1 Til húshitunar, roftími 1 klst. á dag.

Orkugjald	2,69 kr/kWh

4.2 Til húshitunar, roftími 2 × 90 mín. á dag.

Orkugjald	0,99 kr/kWh

4.3 Til hitunar í iðnaði, roftími 1 klst. á dag.

Orkugjald	3,73 kr/kWh

4.4 Til bökunarofna í brauðgerðarhúsum og til annarra hliðstæðra nota, roftími 15 klst. að degi til.

Orkugjald	0,87 kr/kWh

4.5. Tvígjaldsmæling fyrir hitun í iðnaði og til annarra hliðstæðra nota.

Orkugjald næturtaxti 9 stundir	1,14 kr/kWh
Orkugjald dagtaxti 15 stundir	6,24 kr/kWh

Um framangreinda hitagjaldskrárliði gildir eftirfarandi ákvæði:
Minnsta árgjald skal vera sem svarar 1800 klst. á hvert kW uppsetts afls hitunartækja.

Önnur skilyrði fyrir raforkusölu til hitunar:

a. Að aflnotkun sé innan þeirra marka að hún valdi ekki hækkun á aflkaupum rafveitunnar.
b. Að vélaafl, línur og spennar þoli álagið.
c. Að notandi kosti tengingu klukkurofa, sem rafveitan leggur til og greiði leigu af þeim, samkvæmt gjaldskrám.
d. Að hitunartæki, lagnir og búnaður sé samkvæmt fyrirmælum rafveitunnar, ofnar og önnur hitatæki fasttengd.

II. MÆLALEIGA

Rafveitan ákveður stærð og gerð mælitækja, sem nota skal fyrir hverri veitu, og er sú ákvörðun skuldbindandi fyrir notandann, sem skal greiða ársleigu fyrir hvert tæki sem hér segir:

Orkumælir, einfasa	1 100,00 kr/ár
Orkumælir, þrífasa	1 650,00 kr/ár
Orkumælir, þrífasa með straumspennum	2 200,00 kr/ár
Orkumælir fyrir sumarhús	2 200,00 kr/ár
Aflmælir	2 752,00 kr/ár
Aflmælir með straumspennum	3 180,00 kr/ár
Tvígjaldsmælir	2 750,00 kr/ár
Klukka	385,00 kr/ár

III. HEIMTAUGARGJALD

Heimtaugargjald, fyrir varanlega heimtaug, skal greitt samkvæmt eftirfarandi töflu:

Málstraumur (A)	Stofngjald (kr)	Gjald af yfirlengd	
		Jarðstrengur kr/m	Loftlína/stólpi (kr)
1 × 63	26 910,00	875,00	7 172,00
3 × 63	29 084,00	875,00	12 388,00
3 × 100	36 262,00	1 346,00	15 732,00
3 × 200	91 390,00	2 215,00	
3 × 315	144 900,00	2 588,00	
3 × 400	185 265,00	Samkv. kostn.	
3 × 710	329 130,00	—	
3 × 1200	553 725,00	—	

Yfirlengd miðast við: Jarðstrengsheimtaug lengri en 15 m og loftlínuheimtaug lengri en 30 m.

Lengd jarðstrengsheimtaugar reiknast frá lóðarmörkum að stofnkassa eða stofntengikassa húsveitu.

Þegar stækka þarf spenni eða heimtaug vegna tiltekins notanda, skal greiða fullt heimtaugargjald fyrir nýju heimtaugina að frádregnu hálfu gjaldi fyrri heimtaugar, hvort tveggja miðað við gildandi gjaldskrá þegar breytingin fer fram.

Sé nauðsynlegt að setja upp spennistöð vegna tiltekins notanda, og hún að mestu eða öllu leyti notuð í hans þágu, er honum skylt að leggja til lóð undir stöðina eða húsnæði rafveitunni að kostnaðarlausu, og skal hann í öllu hlíta skilmálum rafveitunnar um gerð húsnæðis eða stærð lóðar og staðsetningu stöðvar.

Heimtaugargjald fyrir bráðabirgðaheimtaug í vinnuskúr skal greitt sem yfirlengdargjald samkvæmt töflu.

Gjaldskrá þessi gildir í skipulögðum hverfum. Sé um óskipulagt svæði að ræða eða aðstæður óvenjulegar, skal heimtaugagjald greitt samkvæmt sérstökum samningi hverju sinni.

Heimtaugargjald skal greitt við umsókn. Þó er heimilt að veita gjaldfrest allt að tveimur árum. Í slíkum samningi skal kveðið á um vexti af eftirstöðvum gjaldsins.

IV. ÝMIS ÁKVÆÐI

Hafi gjald samkvæmt gjaldskrá þessari eigi verið greitt, svo að til lokunar hafi komið fyrir veitu, skal taka gjald fyrir enduropnun kr. 465,00.

Ef fasviksstuðull hjá notanda er lægri en 0,9 getur rafveitan krafist þess að hann sé hækkaður upp í það gildi.

Heimilt er að banna notkun rafsuðuspenna og annarra tækja, sem valda tilfinnanlegum truflunum, eða takmarka notkun þeirra við tiltekinn tíma sólarhrings.

Rafveitunni er heimilt að reikna dráttarvexti á vangoldna rafveitureikninga eins og dráttarvextir eru ákveðnir á hverjum tíma af Seðlabanka Íslands, enda hafi tilkynning um beitingu dráttarvaxta verið send notanda með reikningi eða á annan hátt.

Óski notandi þess að lesið sé á mælitæki hans utan reglubundins álestrartíma rafveitunnar og honum gerður sérstakur reikningur, skal hann greiða fyrir það gjald kr. 360,00.

Söluskattur 25% er innifalinn í raforkugjöldum samkvæmt gjaldskrá þessari, nema í lið 1.3 viðhaldsgjald og liðum 4.1, 4.2 og 4.3.

Gjaldskrá þessi, sem sett er samkvæmt orkulögum nr. 58 29. apríl 1967, staðfestist hér með til að öðlast gildi 1. mars 1986, með vísan til tilkynningar ráðuneytisins nr. 106, 1. mars 1986, og birtist til eftirbreytni öllum sem hlut eiga að máli. Jafnframt er úr gildi felld eldri gjaldskrá sama efnis nr. 40, 20. janúar 1986.

Iðnaðarráðuneytið, 20. mars 1986.

Albert Guðmundsson.

Guðrún Skúladóttir.

Nr. 219 20. mars 1986

GJALDSKRÁ

Rafveitu Stokkseyrar.

I. RAFORKA

Rafveita Stokkseyrar selur raforku á þann hátt og við því verði sem hér segir:

1. Lýsing o. fl.

1.1 Til almennrar lýsingar:
Orkugjald ..... kr. 4,75 kWh

1.2 Til vinnuvéla, vinnuljósa og annarrar notkunar við mannvirkjagerð:
Orkugjald ..... kr. 5,91 kWh

1.3 Til úti- og götulýsingar, samkvæmt uppsettu afli:
Aflgjald ..... kr. 6 352,00 kW/ár
Viðhaldsgjald ..... kr. 7 006,00 kW/ár
Gjald alls ..... kr. 13 358,00 kW/ár
Auk afl- og viðhaldskostnaðar greiðir notandi stofnkostnað að fullu.

2. Heimili o. fl.

2.1 Til almennrar heimilisnotkunar, svo og til notkunar í sjúkrahúsum, gistihúsum og hliðstæðum stofnunum:
Orkugjald ..... kr. 3,81 kWh

2.2 Til notkunar í sumarbústöðum og sumarbúðum:
Orkugjald ..... kr. 2,38 kWh

3. Vélar o. fl.

3.1 Til véla og annarrar notkunar fyrirtækja eða stofnana, enda sé lágmarksafl 20 kW. Gjaldskylt afl er meðaltal fjögurra hæstu álestra, en álestur fari fram mánaðarlega og með sem jöfnustu millibili:
Orkugjald ..... kr. 1,40 kWh
Aflgjald ..... kr. 5 150,00 kW á ári

4. Hitun.

4.1 Til húshitunar, roftími 1 klst. á dag.
Orkugjald ..... kr. 2,74 kWh

4.2 Til húshitunar, roftími 2 × 1½ klst. á dag.
Orkugjald ..... kr. 0,94 kWh

4.3 Til hitunar í iðnaði, roftími 1 klst. á dag.
Orkugjald ..... kr. 3,53 kWh

4.4 Til bökunarofna í brauðgerðarhúsum og til annarra hliðstæðra nota, roftími 15 klst. að degi til.
Orkugjald ..... kr. 0,89 kWh

4.5 Tvígjaldsmæling fyrir hitun í iðnaði og til annarra hliðstæðra nota.
Orkugjald næturtaxti 9 stundir ..... kr. 1,16 kWh
Orkugjald dagtaxti 15 stundir ..... kr. 6,41 kWh

Um framangreinda gjaldskrárliði gildir eftirfarandi ákvæði. Minnsta árgjald skal vera sem svarar 1800 klst. á hvert kW uppsetts afls hitunartækja.

Önnur skilyrði fyrir raforkusölu til hitunar:

a. Að aflnotkun sé innan þeirra marka að hún valdi ekki hækkun á aflkaupum rafveitunnar.
b. Að vélaafl, línur og spennar þoli álagið.
c. Að notandi kosti tengingu klukkurofa, sem rafveitan leggur til og greiði leigu af þeim samkvæmt gjaldskrá.
d. Að hitatæki, lagnir og búnaður sé samkvæmt fyrirmælum rafveitunnar, ofnar og önnur hitatæki fasttengd.

II. FASTAGJALD

Rafveitan ákvarðar stærð og gerð mælitækja, sem nota skal fyrir hverri veitu, og er sú ákvörðun skuldbindandi fyrir notandann, sem skal greiða ársleigu fyrir hvert tæki sem hér segir:

Orkumælir, einfasa	kr. 1 676,00
Orkumælir, þrífasa	kr. 3 688,00
Orkumælir, þrífasa með straumspennum	kr. 4 126,00
Orkumælir fyrir sumarhús	kr. 5 961,00
Aflmælir	kr. 3 940,00
Aflmælir með straumspennum	kr. 4 377,00
Tvígjaldsmælir	kr. 4 464,00
Klukka	kr. 389,00

III. HEIMTAUGARGJÖLD

Heimtaugargjald, fyrir varanlega heimtaug, skal greitt samkvæmt eftirfarandi töflu:

		Gjald af yfirlengd	
Málstraumur (A)	Stofngjald (kr.)	Jarðstrengur kr/m	Loftlína kr/stólpa
1 × 63	27 500,00	898,00	7 360,00
3 × 63	29 900,00	898,00	12 650,00
3 × 100	47 400,00	1 380,00	16 100,00
3 × 200	93 700,00	2 275,00	
3 × 315	148 500,00	2 650,00	
3 × 400	190 300,00	Samkv. kostn.	
3 × 710	337 700,00	—	
3 × 1200	567 600,00	—	

Yfirlengdargjald miðast við jarðstrengsheimtaug lengri en 15 m og loftlínuheimtaug lengri en 30 m. Lengd jarðstrengsheimtaugar reiknast frá lóðarmörkum að stofnkassa eða stofntengikassa húsveitu.

Þegar stækka þarf spenni eða heimtaug vegna tiltekins notanda, skal greiða fullt heimtaugagjald fyrir hina nýju heimtaug að frádregnu hálfu gjaldi hinnar fyrri heimtaugar, hvort tveggja miðað við gildandi gjaldskrá, þegar breytingin fer fram.

Sé nauðsynlegt að setja upp spennistöð vegna tiltekins notanda, og hún að mestu eða öllu leyti notuð í hans þágu, er honum skylt að leggja til lóð undir stöðina eða húsnæði rafveitunni að kostnaðarlausu, og skal hann í öllu hlíta skilmálum rafveitunnar um gerð húsnæðis eða stærð lóðar og staðsetningu stöðvar.

Heimtaugargjald fyrir bráðabirgðaheimtaug í vinnuskúr skal greitt yfirlengdargjald samkvæmt töflu.

Gjaldskrá þessi gildir í skipulögðum hverfum. Sé um óskipulagt svæði að ræða eða aðstæður óvenjulegar, skal heimtaugagjald greitt samkvæmt sérstökum samningi hverju sinni.

Heimtaugargjald skal greitt við umsókn. Þó er heimilt að veita gjaldfrest allt að 2 árum. Í samningi slíkum skal kveðið á um vexti af eftirstöðvum gjaldsins.

IV. ÝMIS ÁKVÆÐI

Hafi gjald samkvæmt gjaldskrá þessari eigi verið greitt, svo að til lokunar hafi komið fyrir veitu, skal taka gjald fyrir enduropnun kr. 454,00.

Ef fasviksstuðull hjá notanda er lægri en 0,9 getur rafveitan krafist þess að hann sé hækkaður upp í það gildi.

Heimilt er að banna notkun rafsuðuspenna og annarra tækja, sem valda tilfinnanlegum truflunum, eða takmarka notkun þeirra, við tiltekna tíma sólarhrings.

Rafveitunni er heimilt að reikna dráttarvexti á vangoldna rafveitureikninga eins og dráttarvextir eru ákveðnir á hverjum tíma, enda hafi tilkynning um beitingu dráttarvaxta verið send notanda með reikningi eða á annan hátt.

Óski notandi þess að lesið sé á mælitæki hans utan reglubundins álestrartíma rafveitunnar og honum gerður sérstakur reikningur, skal hann greiða fyrir það gjald kr. 330,00.

Söluskattur 25% er innifalinn í raforkugjöldum samkvæmt gjaldskrá þessari, nema í lið 1.3., viðhaldsgjald, og liðum 4.1., 4.2. og 4.3.

Gjaldskrá þessi, sem sett er samkvæmt vatnalögum nr. 15 20. júní 1923 og orkulögum nr. 58 29. apríl 1967, staðfestist hér með til að öðlast gildi 1. mars 1986, með vísan til tilkynningar ráðuneytisins nr. 106, 1. mars 1986, og birtist til eftirbreytni öllum sem hlut eiga að máli. Jafnframt er úr gildi felld eldri gjaldskrá sama efnis nr. 46, 27. janúar 1986.

Iðnaðarráðuneytið, 20. mars 1986.

Albert Guðmundsson.

Guðrún Skúladóttir.

GJALDSKRÁ

Rafveitu Hveragerðis.

I. RAFORKA.

Rafveita Hveragerðis selur raforku á þann hátt og við því verði, sem hér segir:

1.1	Til almennrar lýsingar.	
	Orkugjald	4,94 kr/kWh
1.2	Til vinnuljósa, vinnuvéla og annarrar notkunar við mannvirkjagerð.	
	Orkugjald	6,12 kr.
1.3	Til úti- og götulýsingar samkvæmt upps. afli.	
	Aflgjald	6 610,00 kr/kW/ár
	Viðhaldsgjald	7 170,00 kr/kW/ár
	Samtals	13 780,00 kr/kW/ár
1.4	Til sumarnotkunar eingöngu.	
	Orkugjald	3,77 kr/kW/ár

2. Heimili o. fl.

2.1	Til almennrar heimilisnotkunar, svo og til notkunar í sjúkrahúsum, heilsugæslustöðvum, vistheimilum, veitingahúsum, gistihúsum og hliðstæðum stofnunum.	
	Orkugjald	4,49 kr/kWh

3. Vélar o. fl.

3.1	Til vélanotkunar.	
	Orkugjald	4,94 kr/kWh
3.2	Til véla og annarrar notkunar fyrirtækja eða stofnana, enda sé lágmarksafl 20 kW. Gjaldskylt afl er meðaltal fjögurra hæstu álestra, en álestur fari fram mánaðarlega og með sem jöfnustu millibili.	
	Orkugjald	1,45 kr/kWh
	Aflgjald	5 100,00 kr/kWh/ár

4. Hitun.

4.1	Til húshitunar, roftími 1 klst. á dag.	
	Orkugjald	2,24 kr/kWh
4.2	Til húshitunar, roftími 2 × 2½ klst. á dag.	
	Orkugjald	0,86 kr/kWh
4.3	Til hitunar í iðnaði, roftími 1 klst. á dag.	
	Orkugjald	3,23 kr/kWh
4.4	Til bökunarofna í brauðgerðarhúsum og til annarra hliðstæðra nota, roftími 11 klst. að degi til.	
	Orkugjald	1,00 kr/kWh

Um framangreinda hitagjaldskrárliði gildir eftirfarandi ákvæði. Minnsta árgjald skal vera sem svarar 1 800 klst. notkun á hvert kW uppsetts afls hitunartækja.

Önnur skilyrði fyrir raforkusölu til hitunar:

a. Að aflnotkun sé innan þeirra marka að hún valdi ekki hækkun á aflkaupum rafveitunnar.
b. Að vélaafl, línur og spennar þoli álagið.
c. Að notandi kosti tengingu klukkurofa, sem rafveitan leggur til og greiði leigu af þeim, samkvæmt gjaldskrá.
d. Að hitatæki, lagnir og búnaður séu samkvæmt fyrirmælum rafveitunnar, ofnar og önnur hitatæki fasttengd.

II. MÆLALEIGA.

Rafveitan ákveður stærð og gerð mælitækja, sem nota skal fyrir hverja veitu, og er sú ákvörðun skuldbindandi fyrir notandann, sem skal greiða ársleigu fyrir hvert tæki sem hér segir:

Orkumælir einfasa	kr. 361,00
Orkumælir þrífasa	kr. 851,00
Orkumælir þrífasa með straumspennum	kr. 1 455,00
Aflmælir	kr. 1 386,00
Aflmælir með straumspennum	kr. 2 200,00
Klukkurofi	kr. 393,00

Af öðrum mælitækjum en þeim sem nefnd eru, ennfremur klukkurofum, skal ársleiga vera sem næst 15% af verði tækjanna.

III. HEIMTAUGAGJALD.

Heimtaugagjald fyrir varanlega heimtaug, skal greitt samkvæmt eftirfarandi töflu:

Málstraumur (A)	Stofngjald (kr.)	Jarðstrengir kr/m	Loftlína kr/stólpa
1 × 63	27 600,00	898,00	7 360,00
3 × 63	29 920,00	898,00	12 760,00
3 × 100	47 410,00	1 375,00	16 060,00
3 × 200	93 830,00	2 277,00	
3 × 315	148 500,00	2 651,00	
3 × 400	190 300,00	Samkv. kostn.	
3 × 710	337 700,00		
3 × 1200	567 600,00		

Yfirlengdargjald miðast við jarðstrengsheimtaug lengri en 15 m og loftlínuheimtaug lengri en 30 m.

Lengd jarðstrengsheimtaugar reiknast frá lóðamörkum að stofnvarkassa eða stofntengikassa húsveitu.

Þegar stækka þarf spenni eða heimtaug vegna tiltekins notanda, skal greiða fullt heimtaugargjald fyrir hina nýju heimtaug að frádregnu hálfu gjaldi hinnar fyrri heimtaugar, hvort tveggja miðað við gildandi gjaldskrá þegar breytingin fer fram.

Sé nauðsynlegt að setja upp spennistöð vegna tiltekins notanda, og hún að mestu leyti notuð í hans þágu, er honum skylt að leggja til lóð undir stöðina eða húsnæði rafveitunni að kostnaðarlausu, og skal hann í öllu hlíta skilmálum rafveitunnar um gerð húsnæðis eða stærð lóðar og staðsetningu stöðvar.

Heimtaugargjald fyrir bráðabirgðaheimtaug í vinnuskúr, skal greitt sem hér segir:
1 × 63 A.... kr. 6 094,00, 3 × 63 A.... kr. 8 250,00.

Séu aðstæður þannig að leggja þurfi aðallínu að vinnustað, skal greitt yfirlengdargjald, samkvæmt töflu.

Gjaldskrá þessi gildir í skipulögðum hverfum. Sé um óskipulagt svæðis að ræða eða aðstæður óvenjulegar, skal heimtaugargjald greitt samkvæmt sérstökum samningi hverju sinni.

Heimtaugargjald skal greitt við umsókn.

IV. ÝMIS ÁKVÆÐI.

Hafi gjald samkvæmt gjaldskrá þessari eigi verið greitt, svo að til lokunar hafi komið fyrir veitu, skal taka gjald fyrir enduropnun kr. 407,00.

Ef fasviksstuðull hjá notanda er lægri en 0,8 getur rafveitan krafist þess að hann sé hækkaður upp í það gildi.

Heimilt er að banna notkun rafsuðuspenna og annarra tækja, sem valda tilfinnanlegum truflunum, eða takmarka notkun þeirra við tiltekna tíma sólarhrings.

Gjaldskrá þessi, sem sett er samkvæmt orkulögum nr. 58 29. apríl 1967 staðfestist hér með til að öðlast gildi 1. mars 1986, með vísan til tilkynningar ráðuneytisins nr. 106, 1. mars 1986, og birtist til eftirbreytni öllum sem hlut eiga að máli. Jafnframt er úr gildi felld eldri gjaldskrá sama efnis nr. 47, 24. janúar 1986.

Iðnaðarráðuneytið, 20. mars 1986.

Albert Guðmundsson.

Guðrún Skúladóttir.

20. mars 1986 Nr. 221

GJALDSKRÁ

Hitaveitu Suðurnesja fyrir raforku.

RAFORKUGJÖLD.

A. Almennir taxtar.

A. 1	Verð á rafmagni til allrar notkunar, sem eigi er sérstaklega talin hér á eftir:		
	Orkugjald	3,70	kr/kWh
	Fast gjald	1 280,00	kr/ár
A. 2	Verð á rafmagni til notkunar við mannvirkjagerð, svo og við breytingar á eldri mannvirkjum:		
	Orkugjald	5,75	kr/kWh
	Fast gjald	3 200,00	kr/ár

B. Afltaxtar.

B. 1	Verð á rafmagni til meiri háttar vélanotkunar:		
	Orkugjald	1,35	kr/kWh
	Aflgjald	5 000,00	kr/kW ár
	Aflgjald greiðist samkvæmt mælingu miðað við 15 mínútna afl, enda sé lágmarksafl 30 kW. Heimilt er að sammæla raforku til órofinnar iðnaðarhitunar með vélanotkuninni. Í vissum tilvikum er einnig heimilt, með sérstöku samþykki rafveitunnar, að sammæla aðra notkun með vélanotkuninni.		
B. 2	Verð á rafmagni og viðhaldi úti- og götulýsingar, samkvæmt uppsettu afli:		
	Aflgjald	6 000,00	kr/kW ár
	Viðhaldsgjald	10 000,00	kr/kW ár
	Gjald samtals	16 000,00	kr/kW ár
	Auk afl- og viðhaldskostnaðar greiðir notandi stofnkostnað að fullu.		

C. Hitun.

C. 1	Órofin húshitun	2,90	kr/kWh
C. 2	Daghitun, húshitun rofin	0,96	kr/kWh
C. 3	Næturhitun, húshitun	0,53	kr/kWh
	Fast gjald á C. 1	4 200,00	kr/pr. ár
	Fast gjald á C. 2 og C. 3	3 900,00	kr/pr. ár

D. Mælaleiga.

Rafveitan ákveður stærð og gerð mæli- og stjórntækja, sem notuð eru við sölu rafmagns.

Fyrirtæki þau, sem notuð eru við rafmagnssölu, skal greiða eftirfarandi:

D. 1	Af einfasa mælum	270,00	kr/pr. ár
D. 2	Af þrífasa mælum upp að 50A	1 090,00	kr/pr. ár
D. 3	Af þrífasa mælum 50A og ofar	1 640,00	kr/pr. ár
D. 4	Af álagsstýringarliðum	1 640,00	kr/pr. ár
D. 5	Af aflmælum	2 700,00	kr/pr. ár

Mælaleiga reiknast ekki af A. 1, A. 2, C. 1, C. 2 og C. 3. Ársleiga fyrir önnur tæki, en að framan greinir, skal vera sem næst 15% af innkaupsverði tækisins, eftir nánari ákvörðun rafveitunnar. Leiga skal greidd samtímis raforkugjaldi.

E. Heimtaugargjald.

Heimtaugargjald skal greitt fyrir hverja heimtaug er tengir húsveitu við veitukerfi rafveitunnar.

Heimtaugargjald skal greitt við umsókn.

Heimtaugar greinast í aðalheimtaugar og bráðabirgðaheimtaugar.

Aðalheimtaugar.

Gjöld fyrir aðalheimtaugar eru eftirfarandi:

Málstraumur:		Heimtaugargjöld
63A 1-fasa	kr.	23 600,00
63A 3-fasa	kr.	25 650,00
100A 3-fasa	kr.	41 000,00
200A 3-fasa	kr.	80 000,00
300A 3-fasa	kr.	120 000,00
400A 3-fasa	kr.	159 000,00
600A 3-fasa	kr.	239 000,00
900A 3-fasa	kr.	359 000,00
1200A 3-fasa	kr.	479 000,00

Málstraumur heimtaugar miðast við stærð stofnvars húsveitu.

Gjöld fyrir bráðabirgðaheimtaugar eru eftirfarandi:

Málstraumur:		
63A 1-fasa	kr.	5 700,00
63A 3-fasa	kr.	6 300,00
100A 3-fasa	kr.	8 500,00

Málstraumur heimtaugar miðast við stærð stofnvara húsveitu.

Lengd jarðstrengsheimtaugar reiknast í heilum metrum frá næsta útitengiskáp eða rofa í spennistöð, að stofnvarkassa í húsveitu.

Lengdargjald skal greitt fyrir hvern metra umfram 5 metra innan lóðarmarka í jarðstrengsheimtaug og fyrir hvern stólpa innan lóðarmarka í loftlínuheimtaug.

Sé fyrirsjáanlegt vegna fjarlægðar eða annarra aðstæðna, að kostnaður við lagningu heimtaugar verði meira en 50% hærri en gildandi gjaldskrá segir til um, skal greiða þann kostnað, sem umfram 50% er, samkvæmt nánari ákvörðun rafveitunnar.

Óski eigandi húsveitu eftir, að heimtaug sé lögð, þegar frost er í jörðu skal greiða aukagjald samkvæmt nánari ákvörðun rafveitunnar.

Sé nauðsynlegt að setja upp spennistöð vegna húsveitu, og hún að mestu leyti notuð í þágu þeirrar húsveitu, skal eiganda veitunnar skylt að leggja til lóð undir stöðina, rafveitunni að kostnaðarlausu, og skal hann í öllu hlíta skilmálum hennar um stærð lóðar og staðsetningu stöðvar.

Ýmis ákvæði.

1. gr.

Heimilt er að ákveða sérstakt gjald fyrir launafl, ef úttekið launafl nemur 75% eða meira af mesta raunafli á ári, miðað við 15 mínútna meðalgildi afls.

2. gr.

Fyrir tengingu ásamt aftengingu vegna skammtímanotkunar, svo sem landtengingu skipa, skal greiða gjald kr. 730,00.

3. gr.

Sé heimild notuð til að rjúfa straum á veitu vegna vanskila notanda á greiðslu gjalda samkvæmt gjaldskrá þessari, skal hann greiða 730,00 kr. gjald fyrir að settur sé straumur á að nýju.

4. gr.

Sala rafmagns til hitunar samkvæmt c-liðum er bundin því skilyrði, að orkuver og veitukerfi þoli álagið að dómi rafveitunnar.

5. gr.

Söluskattur 25% er innifalinn í raforkugjöldum samkvæmt gjaldskrá þessari, nema í c-liðum, húshitun og viðhaldsgjald götulýsingar.

6. gr.

Breytist innkaupsverð á raforku er rafveitunefnd heimilt að breyta gjaldskrárliðum gjaldskrár þessarar til samræmis um allt að 63% af þeirri breytingu, að fenginni staðfestingu iðnaðarráðuneytisins.

7. gr.

Rafveitan leiðbeinir notendum, er þess óska, um val gjaldskrárliða eftir tegund notkunar.

Gjaldskrá þessi, sem samin er og samþykkt af stjórn Hitaveitu Suðurnesja og sett samkvæmt vatnalögum nr. 15, 20. júní 1923 og orkulögum nr. 58, 29. apríl 1967, staðfestist hér með til að öðlast gildi 1. mars 1986, með vísan til tilkynningar ráðuneytisins nr. 106, 1. mars 1986 og birtist til eftirbreytni öllum sem hlut eiga að máli. Jafnframt er úr gildi felld eldri gjaldskrá sama efnis nr. 116, 24. febrúar 1986, með gildistöku 1. janúar 1986.

Iðnaðarráðuneytið, 20. mars 1986.

Albert Guðmundsson.

Guðrún Skúladóttir.

GJALDSKRÁ

Rafveitu Hafnarfjarðar.

1. RAFORKA.

Rafveita Hafnarfjarðar selur raforku á þann hátt og á því verði er hér segir:

A. Lýsing.

1. Götu- og útilýsing. Af uppsettu afli.
   Aflgjald ..... 7 990,00 kr/kWa
   Viðhaldsgjald ..... 9 600,00 kr/kWa
   Gjald samtals ..... 17 590,00 kr/kWa
   Auk afls- og viðhaldskostnaðar greiði notandi stofnkostnað að fullu.
   Þó ákveður bæjarstjórn gjald fyrir götulýsingu í Hafnarfirði að fenginni tillögu rafveitunefndar, sem gerð skal árlega við afgreiðslu fjárhagsáætlunar bæjarins.
   Lýsing þessi stýrist að jafnaði af stjórnbúnaði rafveitunnar.
2. 3,93 kr/kWh séu lampar ófasviksjafnaðir. Sjá lið 3.4 og 3.5.

B. Heimilisnotkun.

3,93 kr/kWh til heimilisnota, sjúkrahúsa, heilsuverndarstöðva, vistheimila, elliheimila og hliðstæðra stofnana.

C. Vélar.

1. 3,93 kr/kWh til véla.
2. 0,93 kr/kWh og 4 680,00 kr/kWa til véla og fyrir iðnaðarhita eftir mælingu miðað við 15 mínútna meðalgildi afls, enda sé lágmarksaflsnotkun 30 kW.
3. 5,91 kr/kWh til vinnuvéla, vinnuljósa og annarrar notkunar við mannvirkjagerð og breytingar á eldri mannvirkjum.
   Fast gjald .....2 830,00 kr/a

D. Hitun.

D1	Órofin hitun:	Orkugjald	2,66 kr/kWh
		Fast gjald	4 820,00 kr/a
D3	Húshitun m/rofi:	Orkugjald	0,97 kr/kWh
		Fast gjald	3 230,00 kr/a

Rjúfa má straum í allt að 3 klst. á dag við hitun íveruhúsnæðis og allt að 5 klst. við hitun á öðru en íveruhúsnæði.

D5	Næturhiti m/rofi:	Orkugjald	0,60 kr/kWh
		Fast gjald	3 230,00 kr/a

Rjúfa má straum í allt að 12 klst. á sólarhring við hitun á íveruhúsnæði og frá kl. 08:00—24:00 við hitun á öðru en íveruhúsnæði.

Skilyrði fyrir raforkusölu til hitunar eru:

a) Að vélaafl, götulínur og spennar þoli álagið að dómi rafveitustjóra.
b) Að hiti með rofi valdi ekki auknum aflkaupum hjá rafveitunni utan roftíma.
c) Að notandi kosti segulrofa fyrir hitalögnina.
d) Að hitalagnir og öll tæki séu gerð skv. fyrirmælum rafveitunnar og hitatæki fasttengd.
e) Að húsnæðið fullnægi þeim lágmarkskröfum um einangrun, sem rafveitan kann að setja.
f) Að lagðir séu fram fullkomnir útreikningar á hitaþörf þess húsrýmis, er hita skal, eftir reglum, er rafveitan hefur sett.

g) Að raforka sé notuð til hitunar með þar til gerðum tækjum sem breytir henni í hitaorku.
h) Ákvæði liðanna a til og með g, eiga ekki við varðandi tengingu við skip. Það skoðast sem sérstök veita. Raforkuvirki í skipum eru undanþegin ákvæðum reglugerðar RER um raforkuvirki sbr. gr. nr. 1.1.1.

Hjálpartæki, sem sambyggð eru við rafhitatæki og nota verður af öryggisástæðum og eðli tækjanna, svo sem rafliðar, rafeindastýringar, vísiljós eða smáhreyflar, sem varna yfirhitun á hitaldi tækisins mega vera tengd og sammæld með hitatækinu enda sé raforkunotkun þeirra óveruleg. Undir lið D í gjaldskránni falla ekki olíukynditæki, miðstöðvardælur, varmadælur eða tæki til varmaflutnings í loftræstikerfum eða lofthitunarkerfum. Þau falla undir gjaldskrárlið B,C eða E, eftir því sem við á.

E. Stórnotkun.

1. Öll raforkunotkun, enda sé lágmarksaflsnotkun minnst 200 kW 0,66 kr/kWh og 5 910,00 kr/kWa, eftir mælingu miðað við 15 mínútna meðalgildi afls. Sala eftir þessum lið er háð ákvörðun rafveitunendar.

F. Önnur notkun.

1. Rafveitustjóra er heimilt að veita afslátt frá framangreindum verðlagsákvæðum á liðum A til D á orku, sem notuð er á sumrin ef um töluverða aukningu frá vetrarnotkun er að ræða, eða ef orkan er eingöngu notuð á sumrin.
2. Þegar sérstaklega stendur á má rafveitustjóri selja raforku eftir sérstökum samningi, þó eigi lengur en til eins árs í senn, nema samþykki rafveitunefndar komi til.

G. Mælaleiga.

		kr/mánuði
1.	Af einfasa mælum	34,20
2.	Af þrífasa mælum til og með 80A	96,60
3.	Af þrífasa mælum yfir 80A	144,90
4.	Af mestu mælum	354,70
5.	Móttökuliði	76,90

6. Ársleiga eftir önnur mælitæki og rofa skal vera sem næst 15% af verði viðkomandi tækis.

Tækjaleiga greiðist ekki við rafmagnssölu eftir liðum C3, D1, D3, og D5.

2. HEIMTAUGAGJÖLD.

2.1 Heimtaugargjald skal greiða fyrir hverja heimtaug, sem tengir húsveitu við veitukerfi Rafveitu Hafnarfjarðar.

2.2 Heimtaugargjald skal greitt við umsókn.

2.3 Aðalheimtaug.

Gjald fyrir aðalheimtaug og breytingu á heimtaug skal greitt samkv. eftirfarandi töflu:

Málstraumur stofnvara	Jarðstrengur Heimtaugargj.	Loftlínuheimtaug breytt í jarðstr. heimtaug	Einfasaheimtaug 63 A aukin í 3×63A
	kr.	kr.	kr.
220 V kerfi:			
63 A 1-fasa	23 500,00	7 080,00	
63 A 3-fasa	25 200,00	8 820,00	4 620,00
100 A 3-fasa	34 600,00	11 070,00	
200 A 3-fasa	60 000,00		
300 A 3-fasa	85 500,00		

Málstraumur stofnvara	Jarðstrengur Heimtaugargj. kr.	Loftlínuheimtaug breytt í jarðstr. heimtaug kr.	Einfasaheimtaug 63 A aukin í 3×63A kr.
380 V kerfi:			
63 A 1-fasa	23 500,00	7 080,00	8 930,00
63 A 3-fasa	25 400,00	8 820,00	
100 A 3-fasa	39 600,00	19 300,00	
200 A 3-fasa	80 500,00		
300 A 3-fasa	121 100,00		
400 A 3-fasa	160 400,00		
600 A 3-fasa	241 000,00		
900 A 3-fasa	362 100,00		
1200 A 3-fasa	483 000,00		

2.4 Gjald fyrir heimtaug með meiri flutningsgetu en taflan tilgreinir, reiknast í réttu hlutfalli við 300 A heimtaug í 220 V kerfi og 1200 A heimtaug í 380 V kerfi.

2.5 Sé nauðsynlegt að setja upp dreifistöð vegna tiltekinnar húsveitu og hún að mestu notuð í þágu þeirrar húsveitu, skal eiganda veitunnar skylt að leggja til lóð undir stöðina rafveitunni að kostnaðarlausu og skal hann í öllu hlíta skilmálum rafveitunnar um stærð lóðarinnar og staðsetningu stöðvarinnar.

2.6 Óski húseigandi eftir að flutningsgeta heimtaugar verði aukin skal húseigandi greiða fullt heimtaugargjald fyrir hina nýju heimtaug að frádregnu hálfu gjaldi hinnar fyrri heimtaugar hvort tveggja miðað við gildandi gjaldskrá, þegar breytingin fer fram. Ef einfasa 63 A heimtaug er aukin í þrífasa skal greitt skv. töflu.

2.7 Ef breyta þarf loftlínuheimtaug í jarðstrengsheimtaug vegna óska húseiganda eða vegna breytingar á stofnlínu í götu skal húseigandi greiða heimtaugargjald skv. töflu. Húseigandi skal kosta breytingar á stofntaug innanhúss, sem þessu kann að vera samfara og taka á sig annan kostnað, er af þessu kann að stafa.

Ef 3×220 V notendakerfi er breytt í 3×380/220 V kerfi, kostar rafveitan breytingu á heimtaug, en þó ekki breytingu á loftlínuheimtaug í jarðstrengsheimtaug.

Húseigandi skal kosta breytingu á stofntaug innanhúss, sem þessu kann að vera samfara og taka á sig annan kostnað er af þessu kann að stafa.

2.10 Bráðabirgðaheimtaugar.

Heimtaugargjöld fyrir bráðabirgðaheimtaugar fyrir byggingarstaði skulu greidd samkvæmt eftirfarandi töflu:

Málstraumur stofnvara	Stofngjald Kr.	Jarðstrengur Kr/m	Lengdargjald Loftlína Kr/stólpa
63 A 1-fasa	5 000,00	728,00	9 300,00
63 A 3-fasa	6 800,00	728,00	10 800,00
100 A 3-fasa	7 300,00	953,00	12 300,00

2.11 Lengdargjald skal greitt fyrir hvern metra umfram 5 metra í jarðstrengsheimtaug frá tengistað við húsveitu að útitengiskáp eða rofa í dreifistöð og fyrir hvern stólpa í loftlínuheimtaug.

2.12 Sé fyrirsjáanlegt vegna fjarlægðar eða annarra aðstæðna, að kostnaður við lagningu bráðabirgðaheimtaugar verði meira en 50% hærri en gildandi gjaldskrá segir til um, skal greiða þann kostnað, sem umfram 50% er, samkvæmt nánari ákvörðun rafveitunnar.

2.13 Ef hluti af bráðabirgðaheimtaug nýtist með óbreyttri legu sem aðalheimtaug, reiknast ekki lengdargjald af þeim hluta.

2.20 **Varðandi aðalheimtaugar og bráðabirgðaheimtaugar.**

2.21 Sé um óskipulagt svæði að ræða eða aðstæður óvenjulegar að því er varðar fjarlægð húsveitu frá veitukerfi eða fyrirhugaða raforkunotkun húsveitunnar, skal heimtaugargjald ákveðast samkvæmt sérstökum samningi hverju sinni.

2.22 Óski eigandi húsveitu eftir, að heimtaug sé lögð, þegar frost er í jörð, skal hann greiða aukagjald samkvæmt nánari ákvörðun rafveitunnar.

2.23 Fyrir tengingu vegna skammtímanotkunar svo sem landtengingar skipa eða tengikassa, skal greiða gjald kr. 790,00. Fari tenging fram utan venjulegs vinnutíma skal greiða gjald kr. 1 710,00.

3. ÝMIS ÁKVÆÐI.

3.0 Gjalddagi reiknings er útgáfudagur. Eindagi er 10 dögum síðar og skal hann tilgreindur á reikningi. Verði greiðslufall á reikningi, hvort sem um er að ræða áætlunarreikning eða álestrarreikning, getur rafveitan áskilið sér vanskilavexti af því sem gjaldfallið er, talið frá og með gjalddaga. Vanskilavextir eru þeir sömu og hjá innlánsstofnunum, sbr. 13. gr. l. nr. 10/1961 og ákvörðun Seðlabanka Íslands á hverjum tíma.

3.1 Hafi gjald fyrir raforku ekki verið greitt, svo að til lokunar hafi komið skal taka gjald fyrir enduropnun veitunnar kr. 740,00. Ennfremur skal sama gjald tekið, ef farið er á stað til lokunar, jafnvel þótt lokun sé ekki framkvæmd.

3.2 Ef fundin eru við skoðun óleyfileg vör eða of stór skal veitunni lokað tafarlaust og verður hún ekki enduropnuð fyrr en notandi hefur greitt gjald til rafveitunnar kr. 740,00 og sett viðeigandi vör.

3.3 Sé opnað utan venjulegs vinnutíma skal taka gjald fyrir enduropnun veitunnar kr. 1 320,00.

3.4 Ef launafl nemur 48% eða meira af mesta útteknu raunafli á ári, miðað við 15 mínútna meðalgildi afls (raunstuðull 0,9) er heimilt að hækka afl- og orkugjald um 15%.

3.5 Við fasviksjöfnun skal viðhafa raðtengingu (duo-tengingu) eða samhliða tengingu með sperru fyrir 1050 Hz.

3.6 Breytist innkaupsverð á raforku er rafveitunefnd heimilt að breyta gjaldskrárliðum gjaldskrár þessarar til samræmis um allt að 60% af þeirri breytingu. Breytist kaupgjald hjá Rafveitu Hafnarfjarðar frá 2. ágúst 1983, hvort heldur er vegna breytinga á grunnkaupi, kaupgjaldsvísitölu eða vegna samninga, er rafveitunefnd heimilt að breyta gjaldaliðum gjaldskrár þessarar til samræmis um allt að 4/5 af þeirri breytingu. Breyting skv. þessum lið er háð samþykki iðnaðarráðuneytisins.

3.7 Sölugjald 25% er innifalið í rafmagnsgjöldum, sem um ræðir í 1. kafla gjaldskrár þessarar nema á húshitunartöxtum og viðhaldsgjaldi á taxta A1. Sölugjald innheimtist ekki af sölu á rafmagni til varmadælna, enda verði notkunin sérmæld.

3.8 Gjaldskrá þessi staðfestist hér með samkvæmt vatnalögum nr. 15 20. júní 1923 og orkulögum nr. 58 29. apríl 1967 til að öðlast gildi 1. mars 1986, með vísan til tilkynningar ráðuneytisins nr. 106, 1. mars 1986, og birtist til eftirbreytni öllum sem hlut eiga að máli. Jafnframt er úr gildi felld eldri gjaldskrá sama efnis nr. 117, 24. febrúar 1986, með gildistöku 1. janúar 1986.

Iðnaðarráðuneytið, 20. mars 1986.

Albert Guðmundsson.

Guðrún Skúladóttir.

REGLUGERÐ

um holræsi og holræsagjöld í Höfðahreppi.

1. gr.

Hreppsnefnd hefur ein heimild til þess að leggja holræsi á Skagaströnd.

2. gr.

Þar sem hreppsnefnd hefur látið leggja holræsi í götu, veg eða opið svæði, er hverjum húseiganda, sem á lóð þar að, skylt að leggja á sinn kostnað ræsi frá húsinu, sem flytji skólp þaðan út að aðalræsi. Einnig er húseiganda skylt að halda við heimæð sinni. Regnvatn af húsi eða lóð skal, að svo miklu leyti sem unnt er, leitt í húsræsið. Ef húseigandi vanrækir að leggja holræsi innan hæfilegs frests, sem hreppsnefnd tiltekur, skal verkið unnið á hans kostnað.

Greiða skal kr. 3 200,00 í tengigjald.

3. gr.

Áður en húseigandi byrjar að leggja holræsi, skal hann leggja fram uppdrátt af holræsalögn innanhúss og í grunni, er sýni legu, halla og stærð, gerð og annað því viðkomandi.

Aðeins pípulagningamanni eða öðrum, sem hreppsnefnd hefur samþykkt, skal heimilt að leggja holræsalagnir. Engar lagnir má hylja fyrr en byggingafulltrúi hefur samþykkt þær.

4. gr.

Allt efni, sem notað er til holræsagerðar, skal standast þær kröfur, sem gerðar eru í byggingasamþykkt, en auk þess getur hreppsnefnd sett reglur um holræsaefni, t. d. ef um nýjungar á því sviði er að ræða. Hreppsnefnd getur gert kröfur um sérstaka hreinsibrunna á holræsakerfi þar, sem ástæða þykir til.

5. gr.

Bannað er að láta renna í holræsakerfið sýrur, sterkan lút, olíur, kvikasilfur eða önnur efni, sem geta valdið skemmdum á holræsakerfinu eða varanlegri mengun.

6. gr.

Kostnaður við holræsagerð staðarins greiðist úr sveitarsjóði. Til þess að standast útgjöld þau, sem stafa af lagningu holræsanna, ber hverjum þeim sem hús á, lóð eða lóðarréttindi við götu eða veg eða opið svæði, þar sem hreppurinn hefur lagt holræsi í, að greiða árlega til sveitarsjóðs gjald sem sé 0,10% af fasteignamati húss og lóðar, þó aldrei minna en kr. 1 600,00 af húsi eða hluta af húsi, sem talinn er sér í fasteignamati, enda sé skolplögn eða viðkomandi húseign eða húshluta. Gjöld samkvæmt grein þessari er sveitarstjórn heimilt að hækka eða lækka um 50%, án þess að samþykki ráðuneytisins komi til.

7. gr.

Húseigandi ber ábyrgð á greiðslu holræsagjalds.

Gjaldið hefur lögveðsrétt og er það tryggt með lögveði í lóð og mannvirkjum lóðareiganda á henni næstu 2 ár eftir gjalddaga, með forgangsrétti fyrir hvers konar samningsveði og aðfararveði. Árlegur gjalddagi holræsagjalds er sá sami og fasteignaskatts.

8. gr.

Framantalin gjöld samkvæmt 2. og 6. grein eru miðuð við byggingavísitölu 229 stig 1. október 1985 og breytast einu sinni á ári til samræmis við byggingavísitöluna eins og hún er 1. október ár hvert.

9. gr.

Brot gegn reglugerð þessari varðar sektum allt að kr. 10 000,00, sem renna í sveitarsjóð. Mál út af brotum á reglugerð þessari skal fara með að hætti opinberra mála.

Reglugerð þessi, sem samin er og samþykkt af hreppsnefnd Höfðahrepps, staðfestist hér með samkvæmt vatnalögum, nr. 15 20. júní 1923, til að öðlast gildi þegar í stað. Fellur jafnframt úr gildi reglugerð um holræsi og holræsagjöld í Höfðahreppi nr. 12 11. janúar 1974, með áorðnum breytingum með reglugerð nr. 205 19. maí 1978.

Félagsmálaráðuneytið, 4. apríl 1986.

F. h. r.
Húnbogi Þorsteinsson.

Þórhildur Líndal.

9. apríl 1986 Nr. 224

REGLUGERÐ

fyrir Vatnsveitu Vopnafjarðarhrepps.

1. gr.

Vatnsveita Vopnafjarðarhrepps er eign Vopnafjarðarhrepps. Heimili hennar og varnarþing er á Vopnafirði.

2. gr.

Hreppsnefnd Vopnafjarðarhrepps fer með yfirstjórn vatnsveitunnar og ber ábyrgð á skuldbindingum hennar. Hreppsnefnd og sveitarstjóri annast daglegan rekstur hennar og framkvæmdir, en heimilt er að ráða sérstakan vatnsveitustjóra eða umsjónarmann, til að sjá um eftirlit eða framkvæmdir við vatnsveituna, ef þess gerist þörf.

3. gr.

Reikningsár vatnsveitunnar er almanaksárið, en skrifstofa hreppsins annast allt reikningshald. Reikningarnir skulu endurskoðaðir á sama hátt og reikningar sveitarsjóðs og fylgja þeim ár hvert.

4. gr.

Vopnafjarðarhreppur hefur einkarétt til reksturs vatnsveitu og sölu vatns á því svæði, sem vatnsveitan nær yfir og hún getur fullnægt.

5. gr.

Hreppsnefnd lætur leggja vatnsæðar svo víða um kauptúnið, sem þörf krefur og fært þykir, svo húseigendur eigi aðgang að þeim við veg, götu eða opin svæði, sem hús þeirra liggja að.

6. gr.

Allar vatnsæðar frá dreifikerfi vatnsveitunnar, að húsi og í því, eru eign húseiganda og ber hann kostnað af lagningu þeirra og viðhaldi. Vatnsveitan getur ákveðið, að heimæðar eða hluti þeirra, séu lagðar af starfsmönnum vatnsveitunnar, en á kostnað húseiganda.

7. gr.

Hver sá, er óskar að fá vatnsæð tengda húsi sínu, gera endurbætur eða breytingar á eldri lögnum, skal sækja um það til hreppsnefndar og gera grein fyrir áætlaðri vatnsþörf og til hvers vatnið skuli notað. Vatnsveitan sér um tengingu frá vatnsveituæð, gegn sérstöku tengigjaldi.

Allar lagnir skulu lagðar undir eftirliti starfsmanna vatnsveitunnar og ber húseiganda að fara í einu og öllu eftir fyrirmælum þeirra, að því er snertir efni og frágang.

8. gr.

Hverjum húseiganda og notanda er skylt að halda vatnsæðum sínum vel við og láta tafarlaust gera við þær, ef leki kemur að þeim. Skal þess sérstaklega gætt, að ekki frjósi í leiðslunum. Ef eldri vatnsæðar liggja svo grunnt í jörðu, að hætta sé á, að í þeim frjósi, ber húseiganda að láta bæta úr því á þann hátt, sem starfsmenn vatnsveitunnar telja fullnægjandi.

Enginn má eyða vatni að óþörfu.

Ekki má tengja dælur eða aflvélar í samband við vatnsveituna, né tengja saman æðar vatnsveitunnar og önnur veitukerfi, t. d. sjóveitu, nema með sérstöku leyfi hreppsnefndar.

9. gr.

Starfsmönnum vatnsveitunnar er heimilt að fara um hús manna og lóðir, þar sem vatnsæðar liggja, til þess að athuga þær og tæki, sem sett eru í samband við vatnsveituna. Ef þeim þykir í einhverju ábótavant hvað umbúnað snertir, skal húseiganda skylt að bæta úr því tafarlaust. Ella getur vatnsveitan látið vinna verkið á kostnað eiganda.

10. gr.

Hreppsnefnd getur látið loka vatnsæðum fyrir þeim, sem vanrækja að láta gera við bilanir á vatnsæðum eða tækjum sem við þær eru tengd, eyða vatni að óþörfu eða greiða ekki vatnsskatt á réttum gjalddaga. Vatnsskatt ber að greiða að fullu, þótt lokað sé fyrir vatnið af þessum orsökum.

11. gr.

Vatnsveita Vopnafjarðarhrepps hefur rétt til að takmarka vatnsnotkun, ef skortur er á vatni, eða loka fyrir vatnið vegna hreinsunar, eða framkvæmda við vatnsveituna. Ef eldsvoða ber að höndum hafa slökkvilið, lögregla og starfsmenn vatnsveitunnar heimild til að gera hverjar þær ráðstafanir, sem nauðsynlegar teljast, hvort sem er á vatnsæðum vatnsveitunnar eða í einkaeign. Óheimilt er öðrum en slökkviliði, lögreglu og starfsmönnum að taka vatn úr brunahönum vatnsveitunnar, nema með sérstöku leyfi.

12. gr.

Vatnsveitan ber ekki fjárhagslega ábyrgð á tjóni, sem leiða kann af reksturstruflunum er verða vegna vinnu við æðar vatnsveitunnar, takmörkun á vatnsnotkun eða af öðrum ástæðum.

13. gr.

Til þess að standa straum af kostnaði við vatnsveituna skal árlega greiða vatnsskatt af öllum húsum, sem standa við vegi eða opin svæði og vatn er lagt í. Vatnsskattinn skal miða við fasteignamatsvirðingu og ákveður hreppsnefndin vatnsskattinn.

14. gr.

Hreppsnefndin getur ákveðið að setja upp vatnsmæla hjá þeim fyrirtækjum og einstaklingum, sem nota mikið vatn, t. d. frystihús, vinnslustöðvar, iðjuver o. fl. og selja vatn eftir mælingu, eða ákveða, að allt vatn skuli selt eftir mælingu. Skal þá vatnsveitan sjá um uppsetningu mælanna en stofnkostnað og viðhald þeirra ber húseiganda að greiða. Ef mælingu verður eigi komið við, má ákveða sérstakt gjald fyrir hverja framleiðslu- eða vinnslueiningu.

15. gr.

Vatnsskattur má vera allt að þrjú promille, -þrír af þúsundi-, af fasteignamatsverði húsa og lóða. Lágmarksgjald af hverri íbúð skal vera kr. 2 800,00.

Af þvottaplönum greiðist kr. 25 000,00.

16. gr.

Ef vatn er selt samkvæmt mæli, skal greiða allt að kr. 6,00 fyrir hvern rúmmetra. Gjalddagar skv. þessari grein skulu vera fjórir: 31. mars, 30. júní, 30. september og 31. desember.

17. gr.

Fyrir vatn í skip í höfninni greiðist kr. 43,00 fyrir hvern rúmmetra og auk þess afgreiðslugjald kr. 500,00 að degi og kr. 1 000,00 að nóttu. Gjaldið greiðist við móttöku.

18. gr.

Fyrir önnur vatnsafnot en þau, sem að framan eru talin og mælingu verður eigi komið við, skal greiða gjald, sem hreppsnefnd ákveður.

19. gr.

Í stofngjald (tengigjald) skal greiða kr. 15,00 fyrir hvern rúmmeter húsa að 2 000 rúmmetrum en síðan kr. 2,50 fyrir hvern rúmmeter eftir það.

20. gr.

Gjöld samkvæmt reglugerð þessari önnur en vatnsskattur miðist við byggingarvísitölu pr. 1/10 1985, 229 stig og breytist með henni.

21. gr.

Gjalddagar vatnsskatts eru 15. janúar og 15. júní ár hvert, nema annað sé sérstaklega tekið fram.

22. gr.

Öll gjöld skv. reglugerð þessari, má taka lögtaki og eru þau tryggð með lögveði í viðkomandi eign næstu tvö ár eftir gjalddaga og ganga þau fyrir hvers konar samnings- og aðfaraveðum.

23. gr.

Brot á reglugerð þessari varðar sektum nema þyngri refsing liggi við að lögum.

Ef einhver veldur skemmdum á vatnsveitunni, skal hann bæta það skv. mati óvilhallra manna.

Mál út af brotum á reglugerð þessari, skal fara fram að hætti opinberra mála.

Reglugerð þessi, sem hreppsnefnd Vopnafjarðarhrepps hefur samið og samþykkt, staðfestist hér með skv. vatnalögum nr. 15 20. júní 1923 til þess að öðlast gildi þegar í stað og birtist til eftirbreytni öllum þeim, sem hlut eiga að máli.

Jafnframt fellur úr gildi reglugerð fyrir Vatnsveitu Vopnafjarðarhrepps nr. 137 14. mars 1978.

Félagsmálaráðuneytið, 9. apríl 1986.

F. h. r.
Húnbogi Þorsteinsson.

Þórhildur Líndal.

Nr. 225

GJALDSKRÁ

12. apríl 1986

vegna eftirlits á vegum Geislavarna ríkisins fyrir árið 1986.

1. gr.

Eftirlitsgjöld fyrir árið 1986, sem Geislavarnir ríkisins innheimta og falla í gjalddaga 15. apríl 1986 með eindaga 15. júní 1986, verða sem hér segir:

	Kr.
1. **Röntgenskoðunartæki**	
a. Föst tæki — myndataka	4 090,00
b. Föst tæki — skyggning	5 450,00
c. Aukalampar	1 230,00
d. Færanleg tæki — myndataka	3 370,00
e. Færanleg tæki — skyggning	4 090,00
f. Tannröntgentæki	3 370,00
g. Iðnaðarröntgentæki	3 370,00
2. **Geislalækningatæki**	9 110,00
3. **Geislavirk efni, fyrir hvern þann stað, sem slík efni eru notuð**	3 370,00
4. **Önnur geislatæki**	
a) Nifteindatæki	12 000,00
b) Önnur tæki, sem ekki falla undir lið 1—3	3 370,00
5. **Eftirlit með geislaskömmtum starfsfólks.**	
a) Filmumælingar, fyrir hvern starfsmann	820,00
b) TLD-mælingar, fyrir hvern starfsmann	1 640,00

2. gr.

Eftirlitsgjöld eru tryggð með lögveðsrétti í eftirlitsskyldum tækjum í 2 ár eftir gjalddaga.

3. gr.

Gjaldskrá þessi er sett með stoð í lögum nr. 117/1985 um geislavarnir.

Heilbrigðis- og tryggingamálaráðuneytið, 12. apríl 1986.

Ragnhildur Helgadóttir.

Ingimar Sigurðsson.

REGLUGERÐ

um innheimtu gjalda til Framleiðsluráðs landbúnaðarins.

1. gr.

Greiða skal gjald til Framleiðsluráðs landbúnaðarins af heildsöluverði búvara skv. lögum nr. 46 27. júní 1985, um framleiðslu, verðlagningu og sölu á búvörum.

Búvörur teljast í reglugerð þessari afurðir búfjár, þ.m.t. afurðir nautgripa, sauðfjár, hrossa, svína, alifugla og loðdýra, afurðir nytjajurta og afurðir hlunninda. Reglugerð þessi tekur ekki til afurða alifiska.

2. gr.

Fimmmannanefnd, sem ákveður heildsöluverð, sbr. IV. kafla l. nr. 46/1985, reiknar hvert gjaldið skuli vera, þegar hún ákveður heildsöluverð búvöru.

Framleiðsluráð landbúnaðarins reiknar gjaldið af þeim búvörum sem ekki eru undir verðákvörðun fimmmannanefndar.

Leita skal staðfestingar landbúnaðarráðherra á útreikningum gjaldsins.

3. gr.

Gjald skv. 1. gr. skal vera 0,25% af þeim gjaldstofni, sem er reiknaður á eftirfarandi hátt:

A. Afurðir nautgripa.

Af mjólk og mjólkurvörum reiknast gjaldið af hverjum lítra mjólkur eftir skráðu grundvallarverði til bænda að viðbættum meðaltals vinnslu- og heildsölukostnaði, eins og hann er ákveðinn af fimmmannanefnd. Sama gjald greiðist af hverjum lítra mjólkur sem seldur er beinni sölu frá framleiðanda til neytenda.

Mjólkurbú skal mánaðarlega standa Framleiðsluráði landbúnaðarins skil á skýrslu um magn innveginnar mjólkur sem gjaldið reiknast eftir.

Framleiðandi mjólkur og mjólkurvara sem selur beint til verslunar eða neytenda, skal standa Framleiðsluráði landbúnaðarins skil á skýrslu um magn seldra afurða sem gjaldið reiknast eftir.

Af sláturafurðum nautgripa reiknast gjaldið af grundvallarverði til bænda að viðbættum slátur- og heildsölukostnaði, eins og hann er ákveðinn hverju sinni.

Fimmmannanefnd reiknar gjaldið á kíló nautgripakjöts að meðaltali eftir skiptingu nautgripakjöts í verðflokka að magni til samkvæmt verðlagsgrundvelli landbúnaðarafurða. Bæta skal 5% við vegna sláturs og húða.

Framleiðsluráði landbúnaðarins er þó heimilt að óska eftir því við fimmmannanefnd, að hún reikni tvo gjaldflokka fyrir nautgripakjöt, enda mæli sérstakar ástæður með slíkri skiptingu. Framleiðsluráð gerir tillögur til fimmmannanefndar um skiptingu nautgripakjöts á gjaldflokkana.

B. Afurðir sauðfjár.

Af sláturafurðum sauðfjár, þ.e. kjöt, slátur og gærur, reiknast gjaldið af grundvallarverði til bænda að viðbættum slátur- og heildsölukostnaði, eins og hann er ákveðinn hverju sinni.

Fimmmannanefnd reiknar gjaldið á kíló kindakjöts að meðaltali eftir skiptingu kindakjöts í verðflokka að magni til eftir verðlagsgrundvelli landbúnaðarafurða, að viðbættu verðmæti sláturs og gæra.

Framleiðsluráði landbúnaðarins er þó heimilt að óska eftir því við fimmmannanefnd, að hún reikni tvo gjaldflokka fyrir kindakjöt, þ.e. einn gjaldflokk fyrir dilkakjöt og annan fyrir kjöt af fullorðnu sauðfé, enda mæli sérstakar ástæður með slíkri skiptingu.

Af óþveginni ull reiknast gjaldið af grundvallarverði til bænda að viðbættum þvotta- og heildsölukostnaði, eins og hann er metinn hverju sinni. Gjaldið reiknast á kíló ullar sem vegið meðaltal, samkvæmt skiptingu ullar í verðflokka að magni til eftir verðlagsgrundvelli landbúnaðarafurða.

Afurðastöðvar sem taka á móti ull frá framleiðendum til vinnslu og sölu, skulu mánaðarlega standa Framleiðsluráði landbúnaðarins skil á skýrslu um móttekna ull frá framleiðendum og greiða gjaldið til Framleiðsluráðs landbúnaðarins.

C. **Afurðir hrossa.**

Af sláturafurðum hrossa reiknast gjaldið af grundvallarverði til bænda að viðbættum slátur- og heildsölukostnaði, eins og hann er ákveðinn hverju sinni.

Fimmmannanefnd reiknar gjaldið á kíló hrossakjöts sem vegið meðaltal eftir skiptingu hrossakjöts í verðflokka að magni til, samkvæmt verðákvörðun verðlagsnefndar landbúnaðarafurða og framleiðsluskýrslum síðustu tveggja ára, sem til eru. Bæta skal við 5% vegna sláturs og húða.

D. **Afurðir svína.**

Af sláturafurðum svína reiknast gjaldið af verði til framleiðenda, að viðbættum slátur- og heildsölukostnaði. Framleiðsluráð landbúnaðarins reiknar gjaldið á kíló svínakjöts sem vegið meðaltal eftir skiptingu svínakjöts í verðflokka að meðaltali.

E. **Afurðir alifugla.**

Af sláturafurðum alifugla reiknast gjaldið af verði til framleiðenda að viðbættum slátur- og heildsölukostnaði að meðaltali á kíló kjöts hverrar alifuglategundar. Framleiðsluráð landbúnaðarins reiknar gjaldið á hvert kíló kjöts.

Af eggjum reiknast gjaldið af verði til framleiðenda, að viðbættum pökkunar- og heildsölukostnaði. Framleiðsluráð landbúnaðarins reiknar gjaldið á kíló eggja.

Afurðastöð sem tekur við eggjum frá framleiðendum skal mánaðarlega standa Framleiðsluráði landbúnaðarins skil á skýrslu um móttekin egg og standa framleiðsluráði skil á gjaldi af þeim. Í skýrslu afurðastöðvar skal geta um nafn framleiðanda og innlagt magn hans.

Framleiðsluráð landbúnaðarins innheimtir gjaldið af framleiðendum, sem selja egg til smásöluverslana og neytenda.

F. **Afurðir loðdýra.**

Af útfluttum loðdýraafurðum reiknast gjaldið af uppboðsverði (hamarsverði) til framleiðenda að frádregnum uppboðskostnaði.

Að loknu hverju uppboði skal útflutningsaðili standa Framleiðsluráði landbúnaðarins skil á skýrslu um framleiðslumagn og seldar loðdýraafurðir hvers framleiðanda.

Skulu útflutningsaðilar reikna út hvert gjaldið skuli vera og standa Framleiðsluráði landbúnaðarins skil á því.

Framleiðsluráð landbúnaðarins innheimtir gjaldið af þeim framleiðendum sem selja loðdýraafurðir innanlands og skulu þeir mánaðarlega standa framleiðsluráði skil á skýrslu um magn, einingarverð og verðmæti seldra loðdýraafurða og standa framleiðsluráði skil á gjaldi af þeim.

G. Afurðir nytjajurta.

1. Garðávextir.

Af kartöflum og öðrum garðávöxtum skal reikna gjaldið af verði til framleiðenda að viðbættum heildsölu-, pökkunar- og dreifingarkostnaði, sem vegið meðaltal allra verðflokka. Um útreikning gjaldsins fer samkvæmt 2. gr.

Framleiðsluráð landbúnaðarins innheimtir gjaldið af þeim framleiðendum sem selja garðávexti til smásöluverslunar og neytenda.

Afurðastöð sem tekur við garðávöxtum frá framleiðendum, skal mánaðarlega standa Framleiðsluráði landbúnaðarins skil á skýrslu um magn móttekinna garðávaxta og standa framleiðsluráði skil á gjaldi af þeim.

Í skýrslu afurðastöðvar til framleiðsluráðs skal geta um nafn framleiðanda og innlagt magn hans.

2. Afurðir gróðurhúsa og aðrar nytjajurtir.

Af afurðum gróðurhúsa og öðrum nytjajurtum skal reikna gjaldið af verði til framleiðanda að viðbættum heildsölu-, pökkunar- og dreifingarkostnaði.

Framleiðsluráð landbúnaðarins innheimtir gjaldið af þeim framleiðendum sem selja gróðurhúsaafurðir og aðrar nytjajurtir til smásöluverslunar og neytenda.

Afurðastöð sem tekur við gróðurhúsaafurðum og öðrum nytjajurtum frá framleiðendum skal mánaðarlega standa framleiðsluráði skil á skýrslu um magn, einingarverð og verðmæti móttekinna afurða og standa framleiðsluráði skil á gjaldi af þeim.

Í skýrslu afurðastöðvar til framleiðsluráðs skal geta um nafn framleiðenda og innlagt magn hans.

H. Afurðir hlunninda.

Af afurðum hlunninda reiknast gjaldið af bráttóverðmæti þeirra. Hlunnindabóndi skal mánaðarlega standa Framleiðsluráði landbúnaðarins skil á skýrslu um seld hlunnindi og verðmæti þeirra, skipt eftir tegundum hlunninda.

Framleiðsluráð landbúnaðarins reiknar gjaldið á hverja afurð hlunninda og innheimtir það af hlunnindabændum, félagasamtökum þeirra eða afurðastöð, eftir því sem við á.

4. gr.

Við útflutning lífdýra reiknast 0,25% gjald af verði þeirra kominna í útflutningsfar (þ.e. af f.o.b.-verði).

Við útflutning sláturdýra reiknar Framleiðsluráð landbúnaðarins gjaldið á hvert kíló kjöts og áætlar fall dýranna. Seljandi stendur framleiðsluráði skil á skýrslu um útflutning lífdýra og sláturdýra og greiðir gjald af þeim.

5. gr.

Sláturleyfishafi skal mánaðarlega standa Framleiðsluráði landbúnaðarins skil á skýrslu um magn og flokkun kjöts af hverri tegund sláturdýra sem komið hafa til slátrunar hjá honum, hvort sem er til innleggs eða ekki. Skal hann greiða gjaldið til Framleiðsluráðs landbúnaðarins og sé um útselda slátrun að ræða, skal hann innheimta gjaldið með sláturlaunum og standa framleiðsluráði skil á því.

6. gr.

Framleiðsluráð landbúnaðarins getur heimilað einstökum framleiðanda búvöru að skila skýrslu í lok hvers verðlagsárs. Framleiðsluráð getur einnig heimilað þeim sem hafa með höndum árstíðabundna búvöruframleiðslu að skila skýrslum um gjaldskyldu og greiða gjaldið að loknu hverju framleiðslutímabili, eða með tveimur jöfnum greiðslum skv. 7. gr.

Framleiðsluráð landbúnaðarins lætur gera eyðublöð og sendir gjaldskyldum aðilum, þeim að kostnaðarlausu. Skýrslur skulu staðfestar með undirritun löggiltra endurskoðenda, þegar um bókhaldsskylda aðila er að ræða.

7. gr.

Greiða skal gjaldið fyrir hvert sex mánaða tímabil, þ.e. 1. september og 1. mars og skal uppgjör fara fram innan 30 daga frá lokum hvers tímabils.

Sé gjaldið ekki greitt innan 30 daga frá gjalddaga skv. 1. mgr., skal innheimta dráttarvexti af gjaldfallinni upphæð. Dráttarvextir skulu vera þeir sömu og hjá innlánsstofnunum, sbr. 13. gr. laga nr. 10/1961 og ákvörðun Seðlabanka Íslands á hverjum tíma og skulu þeir reiknast með sama hætti og hjá innlánsstofnunum.

Gjald til Framleiðsluráðs landbúnaðarins má taka lögtaki.

8. gr.

Skili gjaldskyldur aðili ekki tilskildum skýrslum til Framleiðsluráðs landbúnaðarins, eða gögn þykja að mati framleiðsluráðs ófullnægjandi, þá skal framleiðsluráð áætla framleiðslu viðkomandi aðila og gjald af henni og innheimta gjaldið samkvæmt áætluninni.

Framleiðsluráð skal skriflega tilkynna greiðanda gjaldsins um áætlunina. Telji greiðandi áætlunina ranga getur hann, innan 20 daga frá og með póstsendingardegi tilkynningar um áætlun gjaldsins, krafist þess skriflega að framleiðsluráð taki áætlunina til endurskoðunar. Skal sú krafa rökstudd með sölu- eða framleiðsluskýrslum eða öðrum nauðsynlegum gögnum. Framleiðsluráð skal innan eins mánaðar frá lokum þessa frests gera greiðanda skriflega grein fyrir afgreiðslu á kröfu hans. Heimilt er greiðanda að skjóta lokaafgreiðslu framleiðsluráðs til landbúnaðarráðherra og skal skrifleg og rökstudd beiðni þar um hafa borist ráðherra innan 30 daga frá póstlagningu bréfs framleiðsluráðs.

Beiðni um endurskoðun á áætlun gjaldsins eða ágreiningur um gjaldskyldu, frestar ekki eindaga gjaldsins né leysir undan neinum viðurlögum sem lögð eru við vangreiðslu þess. Ef gjaldið er lækkað samkvæmt afgreiðslu framleiðsluráðs eða úrskurði ráðherra, skal endurgreiðsla fara fram án tafar.

9. gr.

Rísi ágreiningur um gjaldskyldu eða önnur atriði varðandi reglugerð þessa, sker landbúnaðarráðherra úr þeim ágreiningi.

10. gr.

Brot á ákvæðum reglugerðar þessarar varða refsingu samkvæmt 59. gr. laga nr. 46 27. júní 1985.

Reglugerð þessi er sett samkvæmt 25. gr. laga nr. 46 27. júní 1985 um framleiðslu, verðlagningu og sölu á búvörum, til þess að öðlast þegar gildi og birtist til eftirbreytni öllum þeim sem hlut eiga að máli.

Landbúnaðarráðuneytið, 21. apríl 1986.

Jón Helgason.

Guðmundur Sigþórsson.

Stjórnartíðindi B 20, nr. 186—226. Útgáfudagur 25. apríl 1986.

STJÓRNARTÍÐINDI B 21 — 1986

25. apríl 1986 469 Nr. 227

REGLUGERÐ

um framkvæmd innheimtu sérstaks tímabundins vörugjalds af innlendri framleiðslu á kökum og brauðvörum.

1. gr.

Innlendum aðilum sem framleiða kökur og brauðvörur, sem gjaldskyldar eru samkvæmt reglugerð nr. 456/1985 um sérstakt tímabundið vörugjald, sbr. 4. gr. reglugerðar þessarar, og miða verðlagningu á framleiðslu sinni við smásöluverð, er heimilt að reikna sérstakt 30% vörugjald af gjaldskyldri framleiðslu sinni á 65% smásöluverðsins. Sérstakt vörugjald gert upp samkvæmt 1. málsl. jafngildir 19,5% af heildarsölu gjaldskyldrar brauðvöru í smásölu á hverju uppgjörstímabili. Selji framleiðandi vöru sína á heildsöluverði skal reikna sérstakt vörugjald af 80% heildsöluverðsins, sbr. 2. mgr. 7. gr. reglugerðar nr. 456/1985.

2. gr.

Þeir sem skila sérstöku vörugjaldi samkvæmt ákvæðum þessarar reglugerðar skulu við greiðslu skila innheimtumanni ríkissjóðs sérstakri skýrslu á þar til gerðu eyðublaði um gjaldskylda sölu eða afhendingu, þ.m.t. úttekt til eigin nota. Ákvæði reglugerðar nr. 456/1985 gilda að öðru leyti um álagningu og innheimtu sérstaks vörugjalds af framleiðslu sem um ræðir í þessari reglugerð.

3. gr.

Þrátt fyrir ákvæði reglugerðar nr. 456/1985 skal ekki innheimta sérstakt tímabundið vörugjald af kringlum, kruðum, tvíbökum, rúgbrauði, normalbrauði, maltbrauði, franskbrauði, heilhveitibrauði og öðru sambærilegu brauði, enda innihaldi þau ekki meira en 8% sykur miðað við þyngd þurrefnis og ekki ost, ávexti, kakó, kjöt, fisk eða aðrar sambærilegar efnivörur til fyllingar eða sem álegg. Samkvæmt framansögðu eru kökur, kex, sætabrauð og aðrar brauðvörur sem ekki eru taldar upp hér að framan vörugjaldsskyldar.

4. gr.

Þeim framleiðendum, sem ekki geta haldið gjaldskyldri sölu aðgreindri frá gjaldfrjálsri sölu eða telja erfiðleikum bundið að greina vörur í gjaldflokka, sbr. 3. gr., er heimilt að telja gjaldstofn til sérstaks vörugjalds vera 15% af framleiðsluverði allrar brauðvöru, óháð sykurinnihaldi. Framleiðsluverði skal þá ákvarðað með sama hætti og um getur í 1. gr., þ.e. jafnt 65% af smásöluverði.

Sé uppgjörsmáti skv. 1. mgr. valinn skulu ákvæði 4. mgr. 7. gr. reglugerðar nr. 456/1985 ekki eiga við. Sérstakt vörugjald gert upp samkvæmt þessari grein jafngildir 2,925% af heildarsölu allrar brauðvöru í smásölu á hverju uppgjörstímabili.

Framleiðandi sem vill nýta sér þennan uppgjörsmáta skal fyrir lok fyrsta gjaldtímabils ár hvert tilkynna það skattstjóra þar sem hann er heimilisfastur.

Ríkisprentsmiðjan Gutenberg.

5. gr.

Reglugerð þessi, sem sett er skv. heimild í 5. gr. laga nr. 107/1978 um sérstakt tímabundið vörugjald, öðlast þegar gildi og skal koma til framkvæmda í fyrsta sinn vegna gjaldskyldrar framleiðslu á tímabilinu 1. febrúar 1986 til 31. mars 1986. Jafnframt fellur úr gildi reglugerð nr. 38/1986.

Fjármálaráðuneytið, 25. apríl 1986.

Þorsteinn Pálsson.

Sigurgeir Jónsson.

Nr. 228 15. apríl 1986

SAMÞYKKT

fyrir veiðifélag Sandár, Svalbarðshreppi, N-Þingeyjarsýslu.

1. gr.

Félagið heitir Veiðifélag Sandár. Heimili þess og varnarþing er heimili formanns.

2. gr.

Félagið nær til allra jarða, sem land eiga að Sandá, en þær eru Flaga I, Flaga II, Fjallalækjarsel, Leirlækur, Ósland, Syðra-Áland og Ytra-Áland.

3. gr.

Verkefni félagsins er að viðhalda góðri fiskgengd á félagssvæðinu, og að leigja það til stangaveiði. Félagið tekur til allrar veiði á félagssvæðinu.

4. gr.

Stjórn félagsins skipa þrír menn, formaður og tveir meðstjórnendur. Skulu þeir kosnir á aðalfundi til þriggja ára í senn. Ganga þeir úr stjórninni á víxl þannig, að formaður gengur út eftir eitt ár, annar meðstjórnandinn eftir tvö ár, og hinn eftir þrjú ár, og helst svo sama röð áfram. Enginn atkvæðisbær félagsmaður getur skorast undan endurkosningu, nema sérstök forföll hamli, eða að hann hafi verið í stjórn í þrjú ár. Kjósa skal tvo varamenn og tvo endurskoðendur til tveggja ára í senn, þannig að annar varamaðurinn og annar endurskoðandinn gangi út annað árið, og hinir hitt árið.

5. gr.

Stjórnin hefur á hendi allar framkvæmdir félagsins milli aðalfunda. Hún fær menn sér til aðstoðar við þau störf í þágu félagsins, sem vinna þarf á hverjum tíma, og semur við þá um þóknun fyrir. Formaður er fulltrúi félagsins út á við og hefur yfirumsjón með öllum störfum félagsins og fjárreiðum.

Óheimilt er öllum að veiða á félagssvæðinu, nema með sérstöku skriflegu leyfi félagsstjórnarinnar. Í leyfinu skal tekið fram um veiðitíma og veiðitæki, og með hvaða kjörum leyfið er veitt.

6. gr.

Aðalfund skal halda í apríl mánuði ár hvert. Á aðalfundi skýrir stjórnin frá störfum félagsins á liðnu starfsári og leggur fram tillögur um starfsemi þess á næsta ári. Þá skal hún leggja fram endurskoðaða reikninga félagsins og úrskurðar fundurinn um þá.

Reikningsár félagsins er almanaksárið. Stjórninni ber að færa reikningana í gerðabók, sem henni er skylt að halda, svo og samþykktir félagsins, félagaskrá, arðskrá, fundargerðir og bréf.

7. gr.

Arði af sameiginlegri veiði skal skipt niður á félagsmenn samkvæmt arðskrá. Félagsmenn greiði gjöld til félagsins í sömu hlutföllum og þeir taka arð.

8. gr.

Brot á samþykkt þessari varðar sektum skv. XVI. kafla laga nr. 76/1970, um lax- og silungsveiði.

Samþykkt þessi er gerð samkvæmt lögum nr. 76 25. júní 1970 um lax- og silungsveiði og birtist til eftirbreytni öllum þeim, sem hlut eiga að máli.

Landbúnaðarráðuneytið, 15. apríl 1986.

Jón Helgason.

Ragnheiður Árnadóttir.

15. apríl 1986 Nr. 229

AUGLÝSING

um umferð í Vestmannaeyjum.

Samkvæmt heimild í 2. mgr. 65. gr. umferðarlaga nr. 40, frá 23. apríl 1968 og að fengnum tillögum bæjarstjórnar Vestmannaeyja, eru hér með settar eftirfarandi reglur um umferð í Vestmannaeyjum.

Á Strandvegi, sunnanverðum, er óheimilt að leggja ökutækjum lengur en 30 mínútur á tímabilinu frá kl. 09.00 til kl. 19.00.

Lögreglustjórinn í Vestmannaeyjum, 15. apríl 1986.

Jón Ragnar Þorsteinsson, settur.

16. apríl 1986 Nr. 230

GJALDSKRÁ

vegna hundahalds í Mosfellshreppi fyrir árið 1986.

1. gr.

Gjald fyrir hvern hund í Mosfellshreppi sbr. 2. gr. samþykktar um hundahald í Mosfellshreppi dags. 3. maí 1985, skal vera kr. 3 400,00 fyrir árið 1986.

2. gr.

Handsömunargjald verður kr. 700,00 í fyrsta skipti og kr. 1 100,00 í annað skipti.

3. gr.

Ofangreind samþykkt sveitarstjórnar Mosfellshrepps, staðfestist hér með samkvæmt 22. gr. laga nr. 109/1984, um hollustuhætti og heilbrigðiseftirlit.

Heilbrigðis- og tryggingamálaráðuneytið, 16. apríl 1986.

F. h. r.
Ingimar Sigurðsson.

Soffía Magnúsdóttir.

Nr. 231 18. apríl 1986

REGLUGERÐ

um breytingu á reglugerð nr. 480/1983 um iðgjöld atvinnurekenda til að standa straum af kostnaði vegna framkvæmdar laga nr. 46/1980 um aðbúnað, hollustuhætti og öryggi á vinnustöðum.

1. gr.

3. gr. reglugerðarinnar orðist svo:

Hundraðshluti iðgjalds á árinu 1986, vegna tekjuársins 1985, skal nema 0,103% af gjaldstofni samkvæmt 2. gr.

2. gr.

Reglugerð þessi, sem er sett samkvæmt 77. gr. laga nr. 46/1980, öðlast þegar gildi. Jafnframt fellur úr gildi reglugerð nr. 145 15. mars 1985.

Félagsmálaráðuneytið, 18. apríl 1986.

F. h. r.
Hallgrímur Dalberg.

Húnbogi Þorsteinsson.

STJÓRNARTÍÐINDI B 22 — 1986

6. maí 1986 473 Nr. 232

REGLUGERÐ

um upptöku ólöglegs sjávarafla.

1. gr.

Ólöglegur sjávarafli er sá afli eða hluti afla:

1. sem ekki nær lágmarksstærð þeirri, sem ákveðin er í lögum, reglugerðum eða sérstökum veiðileyfum.
2. sem umfram er ákveðinn hámarksafla, sem bátum er settur.
3. sem aflað er með ólöglegum veiðarfærum.
4. sem aflað er á svæðum þar sem viðkomandi veiðar eru bannaðar eða án þess að tilskilin veiðileyfi séu fyrir hendi.
5. Sem aflað er utan leyfilegra sóknardaga, sbr. 2. mgr. 17. gr. laga nr. 97/1985, um stjórn fiskveiða 1986—1987.

2. gr.

Sjávarútvegsráðuneytið úrskurðar hvort um ólöglegan sjávarafla er að ræða, magn hans og andvirði.

Úrskurður ráðuneytisins skal vera skriflegur og rökstuddur og byggja á upplýsingum Ríkismats sjávarafurða, veiðieftirlitsmanna ráðuneytisins og öðrum tiltækum sönnunargögnum.

Leiki vafi á um magn ólöglegs sjávarafla er ráðuneytinu heimilt að áætla það eftir tiltækum gögnum.

Úrskurð um upptöku ólöglegs sjávarafla skal tilkynna bæði seljanda og kaupanda með ábyrgðarbréfi svo fljótt sem unnt er.

3. gr.

Við verðlagningu á upptökuandvirði ólöglegs sjávarafla skal ráðuneytið miða við gildandi fiskverð Verðlagsráðs sjávarútvegsins, þegar sala fer fram. Verði hinn ólögmæti afli ekki heimfærður til einstaks verðlagstímabils, svo sem þegar fiskiskip fer yfir árlegt heildaraflamark eða leyfilegan sóknardagafjölda, skal miða við meðalverð á almanaksárinu.

Þegar ólöglegur sjávarafli er seldur erlendis skal miða upptökuandvirði við söluverð í erlendri höfn umreiknað á skráðu kaupgengi í íslenskri mynt, að frádregnu kostnaðarhlutfalli, sem ráðuneytið ákveður.

4. gr.

Ráðuneytið getur innheimt andvirði hjá seljanda eða kaupanda eftir því sem við á hverju sinni.

Kærufrestur til sjávarútvegsráðuneytisins er 30 dagar frá dagsetningu úrskurðar og skal skriflegum athugasemdum, ef einhverjar eru, komið á framfæri við ráðuneytið innan þess tíma.

Ríkisprentsmiðjan Gutenberg.

5. gr.

Sé andvirði ólöglegs sjávarafla ekki greitt innan 30 daga frá lokum kærufrests reiknast dráttarvextir á skuldina í samræmi við 5. gr. laga nr. 58/1960 og ákvörðun Seðlabanka Íslands á hverjum tíma.

Ráðuneytinu er heimilt að svipta viðkomandi skip heimild til veiða í tiltekinn tíma vegna vanskila.

Úrskurði ráðuneytisins má fullnægja með aðför hafi andvirði upptöku ekki verið greitt innan 60 daga frá lokum kærufrests.

6. gr.

Úrskurðum ráðuneytisins má vísa til meðferðar sakadóms, en málskot frestar því ekki að ráðuneytið geti innheimt andvirði þess ólöglega afla sem það gerir upptækan.

7. gr.

Reglugerð þessi er sett samkvæmt ákvæðum 5. gr. laga nr. 32 19. maí 1976, um upptöku ólöglegs sjávarafla og laga nr. 97 20. desember 1985, um stjórn fiskveiða 1986—1987 til þess að öðlast þegar gildi og birtist til eftirbreytni öllum þeim, sem hlut eiga að máli.

Sjávarútvegsráðuneytið, 6. maí 1986.

Halldór Ásgrímsson.

Árni Kolbeinsson.

Nr. 233 21. apríl 1986

REGLUGERÐ

um breyting á reglugerð nr. 445/1978, um flokkun eiturefna og hættulegra efna, með síðari breytingum.

1. gr.

Ný efni á lista III. í 2. gr. reglugerðar nr. 445/1978, með síðari breytingum:

NATRÍUMPERKARBÓNAT.

NATRÍUMSÚLFÍT.

NATRÍUMBÍSÚLFÍT.

NATRÍUMSILÍKÖT, þar á meðal METASILÍKAT, með bæsna (basíska) verkun í lausn.

DÍ- og TRÍKLÓRÍSÓCÝANÚRSÝRA.

2. gr.

Reglugerð þessi, sem sett er með stoð í 2. gr. laga nr. 85/1968, um eiturefni og hættuleg efni, með síðari breytingum, öðlast gildi þegar við birtingu.

Heilbrigðis- og tryggingamálaráðuneytið, 21. apríl 1986.

Ragnhildur Helgadóttir.

Ingimar Sigurðsson.

REGLUGERÐ

um breyting á reglugerð nr. 479/1979, um gerð íláta, merkingu og varnaðarmerki varðandi sölu og varðveislu hættulegra efna.

1. gr.

Við 2. gr. bætist eftirtalin efni:
NATRÍUMSÍLÍKÖT, þ. m. t. Metasílíkat.
Merkimiði skal vera gulur. B og D.

2. gr.

Við 3. gr. bætast eftirtalin efni:
DÍ- og TRÍKLÓRISCÓÝANÚRSÝRA.
Merkimiði skal vera gulur. B, D og G.

3. gr.

Við 6. gr. bætast eftirtalin efni:
NATRÍUMPERKARBÓNAT.
Merkimiði skal vera gulur. B og E.

4. gr.

Við 7. gr. bætast eftirtalin efni:
NATRÍUMBÍSÚLFÍT.
NATRÍUMSÚLFÍT.
Merkimiði skal vera gulur. B og E.

5. gr.

Reglugerð þessi, sem sett er með stoð í 17. gr. laga nr. 85/1968, um eiturefni og hættuleg efni, með síðari breytingum öðlast gildi þegar í stað.

Heilbrigðis- og tryggingamálaráðuneytið, 21. apríl 1986.

Ragnhildur Helgadóttir.

Ingimar Sigurðsson.

21. apríl 1986 Nr. 235

REGLUGERÐ

um breyting á reglugerð nr. 50/1984 um eiturefni og hættuleg efni í landbúnaði og garðyrkju og útrýmingar meindýra, með breytingu nr. 213/1984.

1. gr.

8. gr. 1. mgr. síðasta setning orðist svo:
Vinnueftirlit ríkisins skal hafa eftirlit með geymslum þeirra, er leyfi hafa, enda tilkynni eiturefnanefnd því um nöfn og heimilisföng leyfishafa.

2. gr.

Reglugerð þessi, sem sett er samkvæmt 14. gr. laga um eiturefni og hættuleg efni nr. 85/1968 og að höfðu samráði við félagsmálaráðuneyti hvað snertir þá þætti sem Vinnueftirlit ríkisins sér um framkvæmd á, öðlast gildi þegar í stað.

Heilbrigðis- og tryggingamálaráðuneytið, 21. apríl 1986.

Ragnhildur Helgadóttir.

Ingimar Sigurðsson.

Nr. 236 21. apríl 1986

REGLUR

um breyting á reglum um garðúðun nr. 222/1984.

1. gr.

7. gr. 2. mgr. orðist svo:

Vinnueftirlit ríkisins hefur eftirlit með geymslum og tækjabúnaði þeirra, sem heimild hafa til garðúðunar, enda tilkynni eiturefnanefnd Vinnueftirliti ríkisins nöfn og heimilisföng leyfishafa.

2. gr.

Ofangreind breyting sem sett er af Hollustuvernd ríkisins, sbr. 4. gr. reglugerðar nr. 50/1984, staðfestist hér með samkvæmt 14. gr. laga nr. 85/1968 um eiturefni og hættuleg efni til þess að öðlast gildi þegar í stað.

Heilbrigðis- og tryggingamálaráðuneytið, 21. apríl 1986.

Ragnhildur Helgadóttir.

Ingimar Sigurðsson.

Nr. 237 25. apríl 1986

AUGLÝSING

um samstarf um almannavarnir.

Samkvæmt heimild í 2. mgr. 7. gr. laga um almannavarnir, nr. 94 29. desember 1962, sbr. lög nr. 85 2. júlí 1985 hefur verið ákveðið, að Garðakaupstaður, Hafnarfjarðarkaupstaður og Bessastaðahreppur í Kjósarsýslu skuli hafa samstarf um almannavarnir og veita gagnkvæma aðstoð.

Þetta tilkynnist hér með þeim, sem hlut eiga að máli.

Dóms- og kirkjumálaráðuneytið, 25. apríl 1986.

Jón Helgason.

Ólafur W. Stefánsson.

REGLUGERÐ

um eftirlit með framkvæmd ákvæða laga nr. 85/1968, um eiturefni og hættuleg efni.

I. KAFLI

Skýringar.

1. gr.

Þegar vitnað er til annarra reglugerða í reglugerð þessari, er átt við reglugerðir, sem taldar eru upp í fylgiskjali, eins og þær eru við staðfestingu reglugerðarinnar.

II. KAFLI

Eftirlitsaðilar.

2. gr.

Eftirlit með framkvæmd laga um eiturefni og hættuleg efni annast:

a) Hollustuvernd ríkisins og heilbrigðisnefndir sveitarfélaga, sbr. lög nr. 109/1984 um hollustuhætti og heilbrigðiseftirlit, sbr. og heilbrigðisreglugerð nr. 45/1972 og reglugerð nr. 390/1985 um starfsleyfi fyrir atvinnurekstur sem valdið getur mengun.
b) Lyfjaeftirlit ríkisins, sbr. lyfjalög nr. 108/1984.
c) Vinnueftirlit ríkisins, sbr. lög nr. 46/1980, um aðbúnað, hollustuhætti og öryggi á vinnustöðum lög nr. 85/1968 og reglugerð nr. 74/1983, um bann við innflutningi og notkun asbests.
d) Eiturefnanefnd, sbr. lög nr. 85/1968, um eiturefni og hættuleg efni, með síðari breytingum.
e) Héraðslæknar og lögreglustjórar, hver á sínum stað, sbr. lög nr. 109/1984, lög nr. 59/1983 um heilbrigðisþjónustu og lög nr. 85/1968, með síðari breytingum og ákvæði reglugerða og erindisbréfa settum samkvæmt lögum þessum.
f) Aðrir, er tilnefndir kunna að verða, sbr. 20. gr. laga nr. 85/1968, sbr. og reglugerð nr. 54/1983.

III. KAFLI

Eftirlit einstakra aðila.

A. Hollustuvernd ríkisins og heilbrigðisnefndir.

3. gr.

Heilbrigðisnefndir skulu annast eftirlit með ákvæðum reglugerða, sem settar eru samkvæmt heimild í 16. og 17. gr. laga um eiturefni og hættuleg efni, varðandi sölu, gerð íláta og umbúða, varnaðarorð eða varnaðarmerki og varðveislu hættulegra efna, sem eru á boðstólum í verlsunum. Hollustuvernd ríkisins hefur yfirumsjón með eftirliti heilbrigðisnefnda samkvæmt reglugerðum þessum. Heilbrigðisnefndir skulu þannig annast eftirlit með eiturefnum, sem heimilt er að selja í verslunum samkvæmt sérstökum ákvæðum, sbr. ákvæði reglugerðar um notkun og bann við notkun tiltekinna eiturefna og hættulegra efna.

Heilbrigðisnefndir hafa eftirlit með sölubúðum þeim, er leyfi hafa til þess að selja eiturefni og hættuleg efni til nota í landbúnaði og garðyrkju og til útrýmingar meindýra sbr. 5. tl. 1. málsgr. 5. gr. laga um eiturefni og hættuleg efni.

4. gr.

Hollustuvernd ríkisins skal, að höfðu samráði við eiturefnanefnd, hafa eftirlit með framkvæmd reglugerða sem settar eru samkvæmt heimild í 15. gr. laga um eiturefni og hættuleg efni.

Heilbrigðisnefndir skulu fylgjast með notkun nítríta og nítrata í kjötvörum og öðrum sláturafurðum, sbr. ákvæði reglugerðar þar að lútandi og magni lindans og ísómera þess og tiabendazols í tilteknum matjurtum, smjörfitu og smjörlíkisfitu, sbr. ákvæði reglugerðar þar að lútandi.

Heilbrigðisnefndir skulu annast eftirlit með sætuefnum í drykkjarvörum, og pýretrinsamböndum og pýperonylbutoxíði í skreið, sbr. ákvæði reglugerða þar að lútandi.

5. gr.

Hollustuvernd ríkisins skal að höfðu samráði við eiturefnanefnd fylgjast með því, að tiltekin eiturefni eða hættuleg efni komi ekki fyrir í nauðsynjavörum eða að magn þessara efna fari yfir leyfilegt hámark. Ef ekki gerist annars þörf skal styðjast við yfirlýsingar framleiðanda eða innflytjanda samkv. bestu vitund um innihald eiturefna og hættulegra efna í tilgreindum varningi, svo sem fegrunar- og snyrtiefnum, matvælum og fóðurvörum, sbr. ákvæði 6. málsgr. 20. gr. laga um eiturefni og hættuleg efni.

Hollustuvernd ríkisins annast í samráði við eiturefnanefnd efnagreiningu á fegrunar- og snyrtivörum og öðrum varningi ef sérstök ástæða er til þess að ætla að almenningi geti stafað hætta af vegna innihalds eiturefna og hættulegra efna.

Heilbrigðisnefndir skulu hafa eftirlit með innihaldi blýs og kadmíums í matarílátum, sbr. ákvæði reglugerðar um varnir gegn mengun matvæla af völdum blýs og kadmíums í matarílátum.

6. gr.

Hollustuvernd ríkisins hefur yfirumsjón með framkvæmd ákvæða reglugerðar um starfsleyfi fyrir atvinnurekstur, sem getur haft í för með sér mengun nr. 390/1985.

Hollustuvernd ríkisins hefur yfirumsjón með framkvæmd reglna um garðúðum nr. 222/1984. Vinnueftirlit ríkisins hefur eftirlit með tækjabúnaði og geymslu efna hjá þeim sem heimild hafa til garðúðunar.

7. gr.

Heilbrigðisnefndir annast eftirlit með notkun sótthreinsunarefna í sundlaugum og við framleiðslu matvæla og annarra neyslu- og nauðsynjavara, sbr. þó ákvæði 2. mgr. 13. gr.

Hollustuvernd ríkisins getur að höfðu samráði við eiturefnanefnd og Vinnueftirlit ríkisins krafist þess, að menn, sem með slík efni fara, hafi áður sótt námskeið til þess að öðlast sérþekkingu í meðferð efnanna.

8. gr.

Hollustuvernd ríkisins og eftir atvikum heilbrigðisnefndir skjóta málum til umsagnar Vinnueftirlits ríkisins, Lyfjaeftirlits ríkisins eða eiturefnanefndar.

B. **Lyfjaeftirlit ríkisins.**

9. gr.

Lyfjaeftirlit ríkisins annast eftirlit með lyfjabúðum og undirstofnunum þeirra, lyfjagerðum og lyfjaheildsölum, sem leyfi hafa til þess að versla með eiturefni og hættuleg efni, sbr. reglugerð um gerð íláta, merkingu og varnaðarmerki varðandi sölu og varðveislu hættulegra efna og eiturefna.

10. gr.

Lyfjaeftirlit ríkisins hefur eftirlit með færslum eiturefna í þar til gerðar sölubækur í lyfjabúðum, lyfjagerðum og lyfjaheildsölum. Í sölubækur skal færa alla sölu á eiturefnum, er

greinir á listum I og II í reglugerð um flokkun eiturefna og hættulegra efna og heimilt er að láta úti gegn eiturbeiðnum eða öðrum tilsvarandi, sbr. ákvæði reglugerðar um útgáfu og afgreiðslu eiturbeiðna og annarra tilsvarandi leyfa.

Lyfjaeftirlitið hefur ennfremur eftirlit með færslum í sölubækur, er lúta að sölu efna í X, A og B hættuflokkum í fyrirtækjum þessum.

Þau fyrirtæki, er greinir í 1. málsgr. skulu í lok hvers árs senda eiturefnanefnd afrit sölubókar til yfirlits.

11. gr.

Óheimilt er að tollafgreiða eiturefni á listum I og II í reglugerð um flokkun eiturefna og hættulegra efna, til lyfjabúða og lyfjaheildsala nema fyrir liggi samþykki Lyfjaeftirlits ríkisins, sbr. og ákvæði 8. gr. Sömu ákvæði gilda um tollafgreiðslu á eiturefnum og hættulegum efnum til nota í landbúnaði, garðyrkju og til útrýmingar meindýra (efni og efnasamsetningar í X, A, B og C hættuflokkum) til fyrirtækja, er greinir í 3. tölulið 5. gr. laga um eiturefni og hættuleg efni og fengið hafa skráð slíkar efnasamsetningar (sbr. einnig reglugerð að þessu lútandi).

Lyfjaeftirlit ríkisins skal í lok hvers árs tilkynna eiturefnanefnd um innflutning eiturefna samkvæmt ákvæðum þessarar greinar.

C. **Vinnueftirlit ríkisins.**

12. gr.

Vinnueftirlit ríkisins annast eftirlit með notkun og meðferð eiturefna og hættulegra efna á vinnustöðum, sbr. IV, V og VIII kafla laga nr. 46/1980.

Vinnueftirlit ríkisins hefur þannig eftirlit með því að ráðstafanir séu gerðar til þess að vernda starfsmenn gegn slysum, eitrunum, sjúkdómum og óhollustu af völdum slíkra efna, sbr. einnig ákvæði 1. málsgr. 20. gr.

Vinnueftirlit ríkisins gefur út leiðbeiningar um framleiðslu, umbúðir áfyllingu, merkingu, geymslu, flutning og notkun efna og vara á vinnustöðum, sem geta verið hættuleg, dregið verulega úr öryggi eða leitt geta til lakari aðbúnaðar eða hollustuhátta.

Vinnueftirlit ríkisins getur bannað framleiðslu, flutning og notkun eiturefna og hættulegra efna og vara á vinnustöðum. Sama gildir um efni og vöru, þegar ekki liggja fyrir, að mati stofnunarinnar, fullnægjandi upplýsingar um innihald, samsetningu og meðferð og notkun eða vörslu þeirra.

Vinnueftirlit ríkisins skal við útgáfu reglna og leiðbeininga er varða eiturefni og hættuleg efni hafa samráð við viðkomandi heilbrigðisyfirvöld og/eða aðra sérfróða aðila, sem um slík mál fjalla, sbr. 3. málsgr. 51. gr. laga nr. 46/1980. Sama gildir ef Vinnueftirlit ríkisins ráðgerir að banna framleiðslu, flutning eða notkun eiturefna og hættulegra efna eða vara.

13. gr.

Vinnueftirlit ríkisins skal hafa eftirlit með öryggisráðstöfunum við framleiðslu, geymslu og notkun eiturefna og hættulegra efna í fyrirtækjum til að hindra að slík efni geti vegna bilunar eða óhapps borist út í umhverfið, þannig að hætta stafi af.

14. gr.

Vinnueftirlit ríkisins hefur eftirlit með því að fullnægjandi ráðstafanir séu gerðar til að tryggja öryggi og heilsu starfsmanna við förgun eiturefna og hættulegra efna.

15. gr.

Óheimilt er að tollafgreiða eiturefni á listanum I og II í reglugerð um flokkun eiturefna og hættulegra efna til annarra en lyfjabúða og lyfjaheildsala, nema fyrir liggi heimild Vinnueftirlits ríkisins. Sömu ákvæði gilda um tollafgreiðslu á eiturefnum og hættulegum

efnum til nota í landbúnaði og garðyrkju og til útrýmingar meindýra (efni og efnasamsetningar í X, A, B og C hættuflokkum) til verslana, sem greinir í 5 tölulið 5. gr. laga um eiturefni og hættuleg efni (sbr. einnig reglugerð að þessu lútandi).

Ef um er að ræða eiturefni, sem nota á í fyrirtækjum er falla undir ákvæði 2. tl. 1. málsgr. 5. gr. laga nr. 85/1968, er innflutningur efnanna óheimill nema Vinnueftirlit ríkisins hafi samþykkt notkun þeirra í hlutaðeigandi fyrirtækjum, sbr. og ákvæði 16. og 17. gr.

Vinnueftirlit ríkisins skal tilkynna eiturefnanefnd og Hollustuvernd ríkisins um innflutning eiturefna samkvæmt ákvæðum þessarar greinar jafnóðum og hann er heimilaður.

16. gr.

Vinnueftirlit ríkisins skal hafa eftirlit með því að forstöðumenn efnagerða, efnaverksmiðja og annarra fyrirtækja greini frá því, hver eiturefni eru notuð við rekstur fyrirtækjanna, sbr. 2. tl. 1. málsgr. 5. gr. laga nr. 85/1969, sbr. einnig 78. gr. stafl. G, 93., 94. og 95. gr. laga nr. 46/1980. Vinnueftirlit ríkisins skal halda skrá yfir notkun eiturefna í fyrirtækjum samkvæmt framanskráðu.

Vinnueftirlit ríksins hefur eftirlit með geymslum þeirra, er leyfi hafa til þess að nota efni og efnasamsetningar í hættuflokkum X og A og með ráðstöfunum til þess að tryggja öryggi og heilsu þeirra starfsmanna, sem fara með efnin.

17. gr.

Vinnueftirlit ríkisins hefur eftirlit með framleiðslu eiturefna og hættulegra efna, sbr. 4. gr. laga nr. 85/1968 og 50., 51., og 78. gr. laga nr. 46/1980.

18. gr.

Vinnueftirlit ríkisins skýtur, eftir aðstæðum, málum til umsagnar Hollustuverndar ríkisins og eiturefnanefndar.

D. Eiturefnanefnd.

19. gr.

Eiturefnanefnd hefur eftirlit með sölu eiturefna og hættulegra efna til nota í landbúnaði og garðyrkju og til útrýmingar meindýra, sbr. ákvæði reglugerðar um notkun eiturefna og hættulegra efna í landbúnaði og garðyrkju og til útrýmingar meindýra. Eiturefnanefnd hefur ennfremur eftirlit með sölu eiturefna á listum I og II í lyfjabúðum og hliðstæðum fyrirtækjum, sbr. 3. málsgr. 11. gr.

Eiturefnanefnd skal árlega gefa heilbrigðis- og tryggingamálaráðuneytinu og aðilum í samstarfsnefnd, sbr. 31. gr. skýrslu um sölu þeirra efna, er greinir í 1. málsgr.

20. gr.

Eiturefnanefnd mælir með útgáfu leyfisskírteina handa iðnaðarmönnum eða öðrum einstaklingum til þess að kaupa og nota eiturefni, sem talin eru á listum I og II í reglugerð um flokkun eiturefna og hættulegra efna við störf sín (rauð skírteini). Áður en nefndin mælir með slíkum leyfum, skal Vinnueftirlit ríkisins meta vinnuhúsnæði og búnað umsækjanda fullnægjandi, sbr. 3. málsgr. 7. gr. reglugerðar nr. 39/1984.

Nefndin skal tilkynna Vinnueftirliti ríkisins jafnóðum og hún sendir hlutaðeigandi lögreglustjórum meðmæli með leyfisveitingum samkv. ákvæðum reglugerðar nr. 39/1984 um útgáfu og afgreiðslu eiturbeiðna og annarra tilsvarandi leyfa.

Nefndin skal halda skrá yfir alla einstaklinga, sem fengið hafa meðmæli hennar til hlutaðeigandi lögreglustjóra, sbr. og 27. gr., um útgáfu þeirra leyfisskírteina, er greinir í 1. málsgr.

21. gr.

Eiturefnanefnd mælir með útgáfu leyfisskírteina handa bændum, garðykjumönnum, skógræktarmönnum, meindýraeyðum, eða öðrum, er nægilega þekkingu hafa til þess að mega kaupa og nota efni og efnasamsetningar í hættuflokkum X og A, sbr. ákvæði reglugerðar um notkun eiturefna og hættulegra efna í landbúnaði og garðyrkju og til útrýmingar meindýra (gul og blá skírteini). Áður en nefndin mælir með slíkum leyfum skal leita álits Búnaðarfélags Íslands eða eftir atvikum annarra opinberra aðila og hlutaðeigandi heilbrigðisnefnda.

Nefndin skal tilkynna hlutaðeigandi heilbrigðisfulltrúa og Vinnueftirliti ríksins jafnóðum og hún sendir lögreglustjóra meðmæli með leyfisveitingum samkvæmt ákvæðum reglugerðar um notkun eiturefna og hættulegra efna í landbúnaði og garðyrkju og til útrýmingar meindýra.

Nefndin skal halda skrá yfir alla einstaklinga, sem fengið hafa meðmæli hennar til hlutaðeigandi lögreglustjóra, sbr. og 27. gr. útgáfu þeirra leyfisskírteina, er greinir í 1. málsgr.

22. gr.

Eiturefnanefnd veitir umsögn um umsækjendur, er stunda vilja úðun garða í einkaeign eða almenningseign með efnum og efnasamsetningum í X og A hættuflokkum, sbr. ákvæði 6. málsgr. 4. gr. reglugerðar nr. 50/1984 og sbr. og 3. málsgr. 3. gr. og ákvæði reglugerðar nr. 222/1984.

23. gr.

Eiturefnanefnd hefur í samráði við Vinnueftirlit ríkisins eftirlit með sölu eiturefna í þeim fyrirtækjum er falla undir ákvæði 2. tl. 1. málsgr. 5. gr. laga um eiturefni og hættuleg efni og selja eiturefni af birgðum, sem fluttar hafa verið inn til eigin þarfa fyrirtækjanna, sbr. og 2. gr. laga nr. 96/1984 um breyting á lögum um eiturefni og hættuleg efni.

24. gr.

Eiturefnanefnd er til ráðuneytis við setningu hvers konar ákvæða er varða eftirlit með lögum um eiturefni og hættuleg efni, sbr. 20. gr. laga um eiturefni og hættuleg efni.

E. **Héraðslæknar og lögreglustjórar.**

25. gr.

Héraðslæknar skulu hver í sínu héraði gera eftirlitsaðilum viðstöðulaust viðvart, ef þeir telja, að úrskeiðis gangi um rekstur sölubúða í viðkomandi umdæmi, er leyfi hafa til þess að selja eiturefni og hættuleg efni til þess að nota í landbúnaði og garðyrkju og til útrýmingar meindýra, eða leyfishafi hafi brotið svo af sér, að til greina komi að svipta hann söluleyfi.

Héraðslæknar hafa umsjá hver í sínu héraði með útrýmingarefnum, sem ætluð eru til nota í þágu almennings.

Ef varsla og umsjá slíkra útrýmingarefna er öðrum falin, skal það tilkynnt eiturefnanefnd og leita samþykkis nefndarinnar í hverju einstöku tilviki.

26. gr.

Héraðslæknar hafa eftirlit hver í sínu héraði með förgun eiturefna og hættulegra efna, sbr. 19. gr. laga um eiturefni og hættuleg efni, að svo miklu leyti sem það fellur ekki undir Hollustuvernd ríkisins eða Vinnueftirlit ríkisins.

27. gr.

Lögreglustjórar gefa út eiturbeiðnir, sbr. 1. gr. laga nr. 96/1984 um breytingar á lögum um eiturefni og hættuleg efni.

Lögreglustjórar gefa út leyfisskírteini samkvæmt ákvæðum 7. og 10. gr. reglugerðar um útgáfu og afgreiðslu eiturbeiðna og annarra tilsvarandi leyfa, sbr. einnig ákvæði 2. mgr. 4. gr. reglugerðar um notkun eiturefna og hættulegra efna í landbúnaði og garðyrkju og til útrýmingar meindýra (rauð, gul og blá skírteini), sbr. og ákvæði 19. og 20. gr.

28. gr.

Héraðslæknar og lögreglustjórar skjóta málinu til umsagnar eiturefnanefndar eða annarra, er annast eftirlit með eiturefnum og hættulegum efnum, ef tilefni er til.

F. **Aðrir aðilar.**

29. gr.

Ráðherra er heimilt að tilnefna aðra aðila en þá, er greinir að framan, til þess að annast eftirlit með framkvæmd ákvæða laga um eiturefni og hættuleg efni, sbr. 20. gr. laganna. Skal slíkt gert að höfðu samráði við samstarfsnefnd sbr. 30. gr. reglugerðarinnar.

G. **Flutningur eiturefna og hættulegra efna.**

Um flutning eiturefna og hættulegra efna sbr. 18. gr. laga nr. 85/1968 fer samkvæmt reglugerð, sem sett verður að höfðu samráði við hlutaðeigandi eftirlitsyfirvöld.

IV. KAFLI

Samstarfsnefnd.

30. gr.

Ráðherra skipar 5 manna samstarfsnefnd, sem í eiga sæti forsvarsmenn Lyfjaeftirlits ríkisins, Hollustuverndar ríkisins, Vinnueftirlits ríkisins og eiturefnanefndar auk eins frá ráðuneytinu, sem jafnframt skal vera formaður. Hlutverk nefndarinnar er að samræma aðgerðir og annast verkaskiptingu í takmarkatilvikum. Nefndin fjallar þannig um ágreining um framkvæmd eftirlitsins og gerir tillögur til ráðherra um framkvæmdina. Nefndin fjallar um reglugerðir sem settar eru samkvæmt heimild í 24. gr. laga nr. 85/1968, um eiturefni og hættuleg efni, og varða eftirlitsskyldu þeirra, sem sæti eiga í nefndinni, áður en þær eru staðfestar.

Ráðherra leitar ennfremur álits nefndarinnar um reglugerðir, sem settar eru samkvæmt heimild í öðrum greinum laga um eiturefni og hættuleg efni eða annarra laga eftir því sem þörf gerist.

V. KAFLI

Lokaákvæði.

31. gr.

Um kostnað við eftirlit á vegum Vinnueftirlits ríkisins fer samkvæmt lögum nr. 46/1980, á vegum eiturefnanefndar samkvæmt lögum nr. 85/1968, á vegum Hollustuverndar ríkisins og heilbrigðisnefnda samkv. lögum nr. 109/1984 og á vegum Lyfjaeftirlits ríkisins samkvæmt lögum nr. 108/1984.

Þar sem ekki gilda sérákvæði um eftirlitið greiðir ríkissjóður kostnað við eftirlitið sbr. 4. mgr. 20. gr. laga nr. 85/1968.

32. gr.

Reglugerð þessi sem sett er samkvæmt 24. gr. laga nr. 85/1968 um eiturefni og hættuleg efni og að höfðu samráði við félagsmálaráðuneyti hvað snertir þá þætti, sem Vinnueftirlit ríkisins sér um framkvæmd á, öðlast gildi 1. júlí 1986.

Jafnframt fellur úr gildi reglugerð nr. 455/1975 með sama heiti með áorðnum breytingum.

Heilbrigðis- og tryggingamálaráðuneytið, 21. apríl 1986.

Ragnhildur Helgadóttir.

Ingimar Sigurðsson.

Fylgiskjal:

Lög er varða framkvæmd reglugerðar þessarar:

Lög um eiturefni og hættuleg efni nr. 85/1968 með áorðnum breytingum, (nr. 27/1973, nr. 19/1981 og nr. 96/1984).

Lög um aðbúnað, hollustuhætti og öryggi á vinnustöðum nr. 46/1984.

Lyfjalög nr. 108/1984.

Lög um hollustuhætti og heilbrigðiseftirlit nr. 109/1984.

Reglugerðir er varða framkvæmd reglugerðar þessarar, sbr. 1. gr.:

Reglugerð um starfssvið og starfshætti eiturefnanefndar nr. 273/1969.

Reglugerð um búnað og rekstur lyfjabúða og undirstofnana þeirra nr. 24/1983.

Reglugerð um búnað og rekstur lyfjagerða og lyfjaheildsala og eftirlit með þeim nr. 289/1970, sbr. einnig reglugerð nr. 48/1971 og 281/1979.

Reglugerð um notkun og bann við notkun tiltekinna eiturefna nr. 129/1971, sbr. einnig reglugerð nr. 5/1973, nr. 624/1980, nr. 282/1981 og nr. 784/1983 og nr. 90/1986.

Reglugerð um útgáfu og afgreiðslu eiturbeiðna og annarra tilsvarandi leyfa nr. 39/1984.

Reglugerð um eiturefni og hættuleg efni til nota í landbúnaði og garðyrkju og til útrýmingar meindýra nr. 50/1984, sbr. einnig reglugerð nr. 213/1984.

Heilbrigðisreglugerð nr. 45/1972.

Reglugerð um tilbúning og dreifingu matvæla og annarra neyslu- og nauðsynjavara nr. 250/1976, með breytingum nr. 101/1977, 162/1977, 446/1979, 504/1979, 283/1981, 63/1983 og 783/1983.

Reglugerð um gerð íláta, merkingu og varnaðarmerki varðandi sölu og varðveislu hættulegra efna nr. 479/1977.

Reglugerð um flokkun eiturefna og hættulegra efna nr. 445/1978, sbr. einnig reglugerð nr. 270/1981 og nr. 357/1982.

Reglugerð um íblöndun nítríta og nítrata í kjöt, kjötvörur og aðrar sláturafurðir nr. 243/1974.

Auglýsing um merkingu nauðsynjavara, sem innihalda eiturefni, hættuleg efni eða önnur skaðleg efni sem geta verið skaðleg heilbrigði manna nr. 147/1985.

Reglugerð um notkun nítríta og formalíns sem rotvarnarefna til geymslu á loðnu og öðrum bræðslufiski nr. 54/1983.

Reglugerð um varnir gegn mengun matvæla af völdum blýs og kadmíums í matarílátum nr. 242/1974.

Erindisbréf heilsugæslulækna nr. 123/1980.

Reglugerð um gerð íláta, merkingu og varnaðarmerki varðandi sölu og varðveislu eiturefna nr. 77/1983.

Reglugerð um bann við innflutningi og notkun asbests nr. 74/1983.

Reglur um asbest nr. 77/1983.

Reglugerð um mörk lindans (hexicíð og ísómera þess) og tíabendazóls í tilteknum matjurtum, smjörfitu og smjörlíkisfitu nr. 349/1982.

Reglugerð nr. 283/1981 og nr. 63/1983 um breyting á reglugerð nr. 250/1976.

Reglugerð um gerð umbúða og íláta undir lyf nr. 395/1977.

Reglur um garðaúðun nr. 222/1984.

Reglugerð um starfsleyfi fyrir atvinnurekstur sem valdið getur mengun nr. 390/1985.

REGLUGERÐ

um breytingu á reglugerð um aukaframlög úr Jöfnunarsjóði sveitarfélaga, nr. 467 frá 7. ágúst 1981, sbr. reglugerð nr. 138 frá 6. mars 1984 og reglugerð nr. 119 frá 27. febrúar 1985.

1. gr.

Ákvæði til bráðabirgða.

Við álagningu útsvara á árinu 1986 telst skilyrði 1. mgr. 3. gr. reglugerðar nr. 467 frá 7. ágúst 1981 fullnægt, þótt hundraðshluti álagðra útsvara hafi ekki verið hærri en 10,4%.

Reglugerð þessi er sett skv. heimild í 47. gr. laga nr. 73/1980 til þess að öðlast gildi þegar í stað. Jafnframt er felld úr gildi reglugerð um sama efni nr. 11 frá 2. janúar 1986.

Félagsmálaráðuneytið, 21. apríl 1986.

Alexander Stefánsson.

Hallgrímur Dalberg.

Nr. 240 28. apríl 1986

REGLUGERÐ

um breyting á reglugerð nr. 278/1977, um Tækniskóla Íslands.

1. gr.

6. gr. 4. málsgr., orðist svo:

Sérgreinadeildir eru byggingadeild, rafmagnsdeild, véladeild, rekstrardeild og heilbrigðisdeild. Í heilbrigðisdeild eru tvær námsbrautir (sbr. 7. gr.), önnur í meinatækni en hin í röntgentækni.

2. gr.

8. gr., 5. málsgr., orðist svo:

Um bókleg og verkleg inngönguskilyrði í aðrar námsbrautir fer eftir námsskrá eða öðrum sérstökum reglum sem menntamálaráðuneytið staðfestir að fengnum tillögum skólanefndar eða námsbrautarnefndar, sbr. 24. gr.

3. gr.

Við 13. gr. bætist ný málsgrein, svohljóðandi:

Námsvísi skal leggja fyrir menntamálaráðuneytið til staðfestingar að lokinni umfjöllun skólanefndar eða námsbrautarnefndar, sbr. 24. gr.

4. gr.

Við 24. gr. bætist ný málsgrein, svohljóðandi:

Við hvora námsbraut heilbrigðisdeildar starfar námsbrautarnefnd, sem menntamálaráðuneytið skipar til fjögurra ára í senn, og er hún rektor og deildarstjóra til ráðuneytis um málefni er varða viðkomandi námsbraut. Í námsbrautarnefnd meinatæknabrautar skal auk rektors og deildarstjóra eiga sæti einn fulltrúi tilnefndur af hverri eftirtalinna stofnana: Borgarspítalanum í Reykjavík, Landspítalanum og Rannsóknastofu Háskólans, svo og fulltrúi tilnefndur af Meinatæknifélagi Íslands. Í námsbrautarnefnd röntgentæknabrautar skal auk rektors og deildarstjóra eiga sæti einn fulltrúi tilnefndur af Borgarspítalanum í Reykjavík og annar tilnefndur af Landspítalanum, svo og fulltrúi tilnefndur af Röntgentæknafélagi Íslands. Rektor stýrir fundum námsbrautarnefnda.

5. gr.

Reglugerð þessi er sett samkvæmt heimild í lögum nr. 66/1977, um Tækniskóla Íslands og öðlast þegar gildi.

Menntamálaráðuneytið, 28. apríl 1986.

Sverrir Hermannsson.

Árni Gunnarsson.

23. apríl 1986 Nr. 241

GJALDSKRÁ

fyrir heilbrigðiseftirlit Austurlandssvæðis sbr. 6. gr. 9. tl. laga nr. 109/1984.

1. gr.

Eftirlitsgjöld

Sveitarstjórnum á starfssvæði heilbrigðiseftirlits Austurlands skv. lögum nr. 109/1984, um hollustuhætti og heilbrigðiseftirlit, er heimilt að innheimta gjöld af eftirlitsskyldri starfsemi í samræmi við flokkun fyrirtækja sem greint er frá í fylgiskjali með reglugerð þessari.

Af eftirlitsskyldri starfsemi skv. 7., 8., 12., 13., 14., 15., 16. og 17. töluliðum 2. gr. laga nr. 108/1984 er heimilt að innheimta eftirlitsgjöld sem hér greinir:

1. flokkur	kr.	4 000,00
2. flokkur	kr.	8 000,00
3. flokkur	kr.	15 000,00
4. flokkur	kr.	25 000,00

2. gr.

Leyfisgjöld

Af eftirlitsskyldri starfsemi skv. 1. gr. skal innheimta leyfisgjöld. Fyrir rekstrarleyfi skv. 31. gr. 1. tl. heilbrigðisreglugerðar nr. 45/1972 skal greiða leyfisgjald við afhendingu leyfisbréfs í samræmi við fylgiskjal með reglugerð þessari sem hér segir:

1. flokkur	kr.	1 500,00
2. flokkur	kr.	3 000,00
3. flokkur	kr.	4 500,00
4. flokkur	kr.	6 000,00

Fyrir leyfi vegna breytinga á húsakynnum eða rekstri skal greiða hálft gjald. Sé um að ræða smávægilegar breytingar að mati heilbrigðisfulltrúa, er honum heimilt að lækka eða fella gjaldið niður.

3. gr.

Gjöld fyrir vottorð

Fyrir hvert vottorð sem heilbrigðiseftirlit gefur út skal innheimta kr. 500,00.

4. gr.

Innheimta

Heilbrigðisfulltrúi/heilbrigðisnefnd í umboði sveitarstjórna innheimtir leyfisgjöld og gjöld fyrir vottorð. Skulu þessi gjöld renna í sameiginlegan sjóð eftirlitsins.

Þær sveitarstjórnir sem kjósa að leggja á eftirlitsgjöld innheimta þau á eigin ábyrgð og kostnað. Gjalddagi eftirlitsgjalda er 1. júní og eindagi 1. ágúst.

5. gr.

Gildistaka

Ofangreind gjaldskrá sveitarfélaga á heilbrigðiseftirlitssvæði Austurlands sbr. 7. gr. 9. tl. laga nr. 109/1984 sem samin er í samráði við svæðisnefnd um heilbrigðiseftirlit á Austurlandi staðfestist hér með samkvæmt 5. gr. laga nr. 109/1984 um hollustuhætti og heilbrigðiseftirlit til þess að öðlast gildi þegar við birtingu.

Heilbrigðis- og tryggingarmálaráðuneytið, 23. apríl 1986.

F. h. r.
Ingimar Sigurðsson.

Soffía P. Magnúsdóttir.

Fylgiskjal.

Flokkun fyrirtækja eftir umfangi og gerð:

1. flokkur:
Bensínstöðvar
Leiktækjasalir
Gufubaðstofur
Ljósabaðstofur
Lækningastofur
Rakarastofur, hárgreiðslustofur og aðrar snyrtistofur
Sælgætis- og tóbakssölur
Málningarverslanir
Tannlæknastofur
Torgsala
Mötuneyti sem starfa tímabundið
Félagsheimili án samfellds veitingareksturs
Annar rekstur sambærilegur

2. flokkur:
Fangageymslur
Gistiheimili án veitinga
Heilsuræktarstöðvar/nuddstofur
Kvikmyndahús
Læknastöðvar
Matsöluvagnar
Mötuneyti (minni og í skólum)
Neysluvörugeymslur
Nýlenduvöruverslanir
Sælgætisgerðir (minni)
Annar rekstur sambærilegur

3. flokkur:
Brauðgerðarhús og brauðsala
Brauðstofur
Pizzagerðir
Félagsheimili með veitingarekstur
Fiskbúðir
Minni hótel
Ísbúðir/ísgerðir
Íþróttahús og sundlaugar
Kjörbúðir/nýlenduvöruverslanir
Leiktækjasalir m/veitingum
Skyndibitastaðir
Stærri samkomuhús og veitingastaðir
Sælgætisgerðir (stærri)
Veislumiðstöðvar
Veitingastaðir
Vinnslustöðvar minni (kjöt, fiskur, önnur matvæli)
Annar rekstur sambærilegur

4. flokkur:
Stórmarkaðir (stærri)
Kjörbúðir
Stór hótel
Stórar matvælavinnslustöðvar
Stór brauðgerðarhús
Mjólkurstöðvar
Annar rekstur sambærilegur.

REIKNINGUR

Kjarnfóðursjóðs 1985.

Rekstursreikningur.

Tekjur:

	kr.	kr.
Álagt kjarnfóðurgjald	193 507 555,00	
Frá dregst:		
– Niðurf. v/alifugla-/svínafóður	63 461 971,00	
– Niðurf. v/loðdýra-/smáfuglafóðurs	139 450,00	
– Niðurf. v/birgða 31. desember 1984	10 173 296,00	
– Niðurf. v/birgða 1. júlí 1985	18 648 278,00	
– 2% afsláttur v/rýrnunar	3 870 152,00	
– Niðurf. v/skemmda	434 776,00	
Kjarnfóðurgjald til innheimtu		96 779 632,00
Vaxtatekjur		19 384 752,13
Gjöld umfram tekjur		32 283 004,88
	Samtals:	148 447 389,01

Gjöld:

	kr.
Endurgr. til mjólkurframleiðenda	26 017 310,00
Endurgr. til nautgripakjötsframleiðenda	9 780 648,00
Greiðslur vegna ungkálfaslátrunar	6 210 000,00
Framlag til júgurbólgurannsókna	500 000,00
Framlag til ófrjósemirannsókna á kúm	170 000,00
Endurgr. til kindakjötsframleiðenda	20 892 444,00
Greiðslur vegna verðlækkunar kindakjöts	12 000 000,00
Greiðslur vegna alifuglaframleiðslu	11 455 269,00
Framlag vegna alifuglaveikivarna	250 000,00
Framlag til hrossabænda v/reiðhallar	2 000 000,00
Niðurgreiðsla á áburði	56 233 631,00
Byggingarstyrkur til Rannsóknast. landbúnaðarins	2 000 000,00
Kostnaður við innheimtu og ráðstöfun kjarnfóðurgjalds	873 503,01
Stimpilgjöld og kostnaður v/víxla og verðbréfa	64 584,00
Samtals:	148 447 389,01

Efnahagsreikningur 31. desember 1985.

Eignir:

	kr.
Sparisjóðsbók	13 138 855,56
Hlaupareikningur	4 229 898,00
Kjarnfóðurinnflytjendur, viðskiptamannareikningur	33 879 392,00
Víxileign	16 321 652,50
Skuldabréfaeign	193 157,90
Lán til Sambands eggjaframleiðenda	8 400 000,00
Samtals:	76 162 955,96

Skuldir og höfuðstóll:		kr.
Óuppgert við Ríkisféhirði		3 644 038,78
Óuppgerðar endurgr. til mjólkurframleiðenda		926 146,00
Aðrar skuldir		36 382,00
Höfuðstóll 31. desember 1984	103 839 394,06	
– gjöld umfram tekjur 1985	−32 283 004,88	
Höfuðstóll 31. desember 1985		71 556 389,18
	Samtals:	76 162 955,96

Reykjavík, 10. apríl 1986.
Framleiðsluráð landbúnaðarins,

Ómar S. Jónsson.

Við undirritaðir endurskoðendur Kjarnfóðursjóðs höfum borið ofangreindan reikning saman við bókhaldsniðurstöður og endurskoðað fylgiskjöl. Ekkert hefir fundist athugavert.

Reykjavík, 22. apríl 1986.

Guðmundur Sigþórsson. Sigurður J. Líndal.

Nr. 243

REGLUGERÐ

25. apríl 1986

um breyting á reglugerð nr. 264, 31. desember 1971, um raforkuvirki, með áorðnum breytingum.

1. gr.

Grein 1.5.4. Skilyrði til B-löggildingar breytist og orðist þannig:

Sá sem öðlast vill B-löggildingu verður að

1. fullnægja þeim skilyrðum, sem sett eru í 1.5.3. þó þannig, að ekki er krafist starfsreynslu við háspennuvirki, og minnkar þá krafan um starfsreynslu sem því nemur, eða
2. hafa sveinsbréf í rafvirkjun eða rafvélavirkjun og hafa lokið námi samkvæmt námsskrá fyrir væntanlega rafverktaka eða sambærilegu námi er RER tekur gilt. Rafmagnseftirlit ríkisins semur frumvarp að námsskrá að fengnum tillögum frá samtökum rafvirkja og rafverktaka og skal hún staðfest af ráðherra. Námsskrá skal við það miðuð að ljúka megi náminu á einu skólaári. Ennfremur skal aðili hafa a. m. k. fjögurra ára reynslu að loknu námi við störf sem að rafvirkjun lúta.

Sveinspróf í rafvélavirkjun er því aðeins tekið gilt til löggildingar í rafvirkjun, að umsækjandi hafi að auki unnið við rafvirkjun í tvör ár.

2. gr.

Reglugerð þessi, sem sett er skv. 7. gr. laga nr. 60/1979, um Rafmagnseftirlit ríkisins, öðlast gildi þegar í stað.

Ákvæði til bráðabirgða.

Þeir, er ljúka sérstöku löggildingarnámskeiði, skv. orðsendingu RER, dags. 5. febrúar 1986, skulu öðlast B-löggildingu skv. eldri ákvæðum þar um.

Sá er lokið hefur sveinsprófi í rafvirkjun eða rafvélavirkjun og hefur að loknu prófi starfað við rafvirkjun eigi skemur en fjögur ár fyrir gildistökudag reglugerðar þessarar getur öðlast B-löggildingu hafi hann lokið námi í fagtæknilegum áföngum og rekstrar- og stjórnunaráföngum námskrár fyrir rafverktaka.

Iðnaðarráðuneytið, 25. apríl 1986.

Albert Guðmundsson.

Páll Flygenring.

REGLUGERÐ

um styrki eða lán til verkfæra- og tækjakaupa skv. 2. tl. 19. gr. laga nr. 41/1983 um málefni fatlaðra.

1. gr.

Reglugerð þessi miðar að því að auðvelda fötluðum að skapa sér atvinnu.

2. gr.

Heimilt er að veita fötluðum 18 ára og eldri styrk eða lán til verkfæra- og tækjakaupa og aðra fyrirgreiðslu í sambandi við heimavinnu eða sjálfstæða starfsemi. Svæðisstjórn veitir ráðgjöf og upplýsingar þar að lútandi eftir því sem þörf er á.

Með fötluðum er í reglugerð þessari átt við þá sem notið hafa endurhæfingar á vegum aðila, er svæðisstjórn viðurkennir.

Með sjálfstæðri starfsemi er átt við starfsemi sem miðar að því að skapa viðkomandi umsækjanda atvinnu.

3. gr.

Umsókn um styrk eða lán sendist svæðisstjórn á þar til gerðum eyðublöðum, sem félagsmálaráðuneytið lætur útbúa ásamt rekstraráætlun, þar sem gerð er grein fyrir fyrirhugaðri starfsemi og hvernig undirbúningi hennar hafi verið háttað. Með umsókn fylgi læknisvottorð þar sem fram komi, m. a. hverjar horfur séu á því að hinn fatlaði sé fær um að stunda fyrirhugaða starfsemi.

Ef starfsemi er þegar hafin, skulu lagðar fram upplýsingar um hana, einnig rekstrarreikningur, ef unnt er.

4. gr.

Svæðisstjórn sendir umsóknina ásamt fylgiskjölum, skv. 3. gr. til félagsmálaráðuneytis ásamt rökstuddri tillögu, þ. á m. um það hvort um styrk eða lán skuli vera að ræða.

Heimilt er félagsmálaráðuneyti að fara fram á, að svæðisstjórn láti kanna hverjir séu rekstrarmöguleikar fyrirhugaðrar starfsemi, sé þess talin þörf.

Félagsmálaráðuneytið tekur ákvörðun um hvort umsókn fullnægi skilyrðum reglugerðar þessarar. Ráðuneytið eða lífeyrisdeild Tryggingastofnunar ríkisins annast greiðslu samkvæmt nánara samkomulagi milli þeirra aðila.

5. gr.

Félagsmálaráðuneyti tekur ákvörðun um vexti af lánum og gildir sú ákvörðun til eins árs í senn. Við þá ákvörðun skal höfð hliðsjón af þeim vöxtum, sem tryggingaráð, sbr. 6. gr. laga nr. 67/1971 um almannatryggingar, ákvarðar hverju sinni vegna lána til bifreiðakaupa örorkulífeyrisþega.

Félagsmálaráðuneyti ákvarðar lánstíma með hliðsjón af fjárhæð láns og aðstæðum lánþega hverju sinni.

Árleg endurgreiðsla láns skal ekki vera hærri en 1/10 hluti af því, sem ársgreiðsla örorkulífeyris og tekjutryggingar samkvæmt lögum nr. 67/1971 um almannatryggingar með síðari breytingum, nemur á því sama ári.

Meðan lán er ekki að fullu endurgreitt, skal lánþegi senda árlega greinargerð eða rekstrarreikning til svæðisstjórnar eða aðrar upplýsingar um reksturinn, t. d. með skattframtali, þar til lán er að fullu greitt.

6. gr.

Svæðisstjórn skal fylgjast með því, að fé það sem veitt er samkvæmt reglugerð þessari, komi að tilætluðum notum.

7. gr.

Rísi ágreiningur um lán eða styrkveitingar eða endurgreiðslu lána sker stjórnarnefnd úr um, en skjóta má úrskurði hennar til ráðherra.

Reglugerð þessi er sett samkv. 2. tl. 19. gr. laga nr. 41/1983 um málefni fatlaðra og öðlast gildi þegar í stað.

Félagsmálaráðuneytið, 29. apríl 1986.

Alexander Stefánsson.

Margrét Margeirsdóttir.

Nr. 245 28. apríl 1986

REGLUGERÐ

um röntgentækna.

1. gr.

Rétt til þess að starfa sem röntgentæknir hér á landi og kalla sig röntgentækni hefir sá einn, sem til þess hefir leyfi heilbrigðismálaráðherra.

2. gr.

Leyfi samkvæmt 1. grein má aðeins veita þeim, sem lokið hefir prófi í röntgentækni frá Tækniskóla Íslands. Einnig má veita þeim leyfi, sem lokið hefur hliðstæðu námi erlendis, sé námið viðurkennt sem slíkt af heilbrigðisyfirvöldum þess lands þar sem námið var stundað. Áður en leyfið er veitt samkvæmt þessari málsgrein skal leita umsagnar landlæknis og Röntgentæknafélags Íslands.

3. gr.

Óheimilt er að ráða til röntgentæknastarfa aðra en röntgentækna og röntgenhjúkrunarfræðinga.

4. gr.

Röntgentæknir framkvæmir röntgenrannsóknir og aðrar rannsóknir á fólki með myndgerðartækni samkvæmt fyrirmælum og á ábyrgð læknis.

5. gr.

Röntgentækni er skylt að gæta þagmælsku um atriði, sem hann fær vitneskju um í starfi sínu og leynt skulu fara samkvæmt lögum eða eðli málsins. Þagnarskylda helst þótt hann láti af störfum.

6. gr.

Röntgentækni ber að þekkja skyldur sínar, viðhalda þekkingu sinni og tileinka sér nýjungar í starfi.

7. gr.

Um röntgentækna gildir að öðru leyti og eftir því sem við á ákvæði læknalaga nr. 80/1969, með síðari breytingum um viðurlög í starfi, sviptingu löggildingar starfsréttinda og endurveitingu þeirra.

8. gr.

Reglugerð þessi er sett samkvæmt heimild í lögum nr. 24/1985 um starfsheiti og starfréttindi heilbrigðisstétta og öðlast þegar gildi. Jafnframt fellur úr gildi reglugerð nr. 209/1971 um Röntgentæknaskóla Íslands.

Heilbrigðis- og tryggingamálaráðuneytið, 28. apríl 1986.

Ragnhildur Helgadóttir.

Páll Sigurðsson.

30. apríl 1986 Nr. 246

AUGLÝSING

um staðfestingu á aðalskipulagi Neshrepps utan Ennis 1985—2005.

Samkvæmt skipulagslögum nr. 19 21. maí 1964 hefur ráðuneytið hinn 30. apríl 1986 staðfest uppdrátt af aðalskipulagi Neshrepps utan Ennis 1985—2005.

Uppdráttur þessi hefur hlotið þá meðferð, sem skipulagslög nr. 19/1964 mæla fyrir um. Hreppsnefnd Neshrepps utan Ennis hefur samþykkt hann og skipulagsstjórn ríkisins mælt með að hann verði samþykktur.

Aðalskipulag Neshrepps utan Ennis 1985—2005 leysir af hólmi aðalskipulag Hellissands sem staðfest var af ráðuneytinu 19. september 1972.

Félagsmálaráðuneytið, 30. apríl 1986.

F. h. r.
Hallgrímur Dalberg.

Þórhildur Líndal.

5. maí 1986 Nr. 247

AUGLÝSING

um niðurfellingu reglna nr. 234 18. apríl 1980.

Hér með eru felldar úr gildi reglur nr. 234 18. apríl 1980, um lækkun aðflutningsgjalda af bifreiðum til atvinnubifreiðastjóra og ökukennara svo og önnur fyrirmæli um framkvæmd 41. tl. 3. gr. laga nr. 120 31. desember 1976, um tollskrá o. fl. Skal kvöðum sem þinglýst kann að hafa verið á bifreiðar í samræmi við reglurnar skilyrðislaust af þeim létt.

Fjármálaráðuneytið, 5. maí 1986.

F. h. r.
Sigurgeir Jónsson.

Sigurgeir A. Jónsson.

SAMÞYKKT

um breytingu á lögreglusamþykkt fyrir Vestmannaeyjar, nr. 320 18. júlí 1979.

1. gr.

Í stað „kl. 02.30“ í 5. málsgr. 47. gr., sbr. samþykkt nr. 724 13. október 1983, komi: kl. 03.00.

2. gr.

Samþykkt þessi öðlast þegar gildi.

Samþykkt þessi, sem bæjarstjórn Vestmannaeyja hefur samið og samþykkt samkvæmt lögum nr. 1 3. janúar 1890 um lögreglusamþykktir fyrir kaupstaðina, staðfestist hér með og birtist til eftirbreytni öllum þeim, sem hlut eiga að máli.

Dóms- og kirkjumálaráðuneytið, 5. maí 1986.

Jón Helgason.

Ólafur W. Stefánsson.

Nr. 249 2. maí 1986

AUGLÝSING

um bann við innflutningi matvæla frá Sovétríkjunum, Póllandi, Búlgaríu, Rúmeníu, Ungverjalandi og Tékkóslóvakíu.

1. gr.

Frá og með deginum í dag og þar til annað verður ákveðið er allur innflutningur á matvælum, hverju nafni sem þau nefnast, bannaður frá Sovétríkunum, Póllandi, Búlgaríu, Rúmeníu, Ungverjalandi og Tékkóslóvakíu.

Heimilt er þó Hollustuvernd ríkisins að höfðu samráði við Geislavarnir ríkisins að leyfa innflutning á tilteknum matvælasendingum samkvæmt sérstökum umsóknum hverju sinni, enda þyki sannað að neysla þeirra geti ekki skaðað heilbrigði. Hollustuvernd ríkisins ber að sjá svo um að innflytjendur auglýsi slíkar undanþágur sérstaklega.

2. gr.

Auglýsingin er birt samkv. 6. gr. laga nr. 24/1936, um tilbúning og dreifingu matvæla og annarra neyslu- og nauðsynjavara.

Heilbrigðis- og tryggingamálaráðuneytið, 2. maí 1986.

Ragnhildur Helgadóttir.

Ingimar Sigurðsson.

Stjórnartíðindi B 22, nr. 232—249. Útgáfudagur 9. maí 1986.

STJÓRNARTÍÐINDI B 23 — 1986

16. maí 1986 493 Nr. 250

REGLUGERÐ

um bann við togveiðum á Hornbanka og Reykjafjarðarál.

1. gr.

Frá og með 17. maí 1986 eru allar veiðar með botn- og flotvörpu bannaðar á svæði, sem markast af eftirfarandi punktum:

1. 66°19.9'N – 20°35.7'V
2. 66°52.5'N – 20°50.7'V
3. 66°48.6'N – 21°54.3'V
4. 66°26.2'N – 21°36.8'V
5. 66°19.6'N – 21°19.2'V

2. gr.

Brot á ákvæðum reglugerðar þessarar varða viðurlögum samkvæmt ákvæðum laga nr. 81 31. maí 1976, um veiðar í fiskveiðilandhelgi Íslands. Með mál út af brotum skal farið að hætti opinberra mála.

3. gr.

Reglugerð þessi er sett samkvæmt ákvæðum laga nr. 81 31. maí 1976, um veiðar í fiskveiðilandhelgi Íslands til að öðlast þegar gildi og birtist til eftirbreytni öllum þeim, sem hlut eiga að máli.

Sjávarútvegsráðuneytið, 16. maí 1986.

F. h. r.
Jón B. Jónasson.

Þórður Eyþórsson.

7. maí 1986 Nr. 251

AUGLÝSING

um breyting á gjaldskrá Rafmagnsveitna ríkisins nr. 207/1986.

Við gjaldskrána bætist nýr kafli, V. kafli, svohljóðandi:

V. GJALD VEGNA VARATENGINGAR.

Eftirfarandi reglur skulu gilda um kostnað við varatengingu þar sem önnur orkuöflun er fyrir hendi. Gjaldtaka miðast við 20 kW aflúttekt.

1.1. Í hverju tilviki fyrir sig skal gera skriflegan samning um tenginguna og frágang hennar. Þann kostnað sem af henni hlýst greiðir notandinn að fullu.

Ríkisprentsmiðjan Gutenberg

1.2. Hafi viðkomandi ekki verið tengdur við dreifikerfi rafmagnsveitnanna þegar varatengingar er óskað greiðir hann allan kostnað við tenginguna, þ. e. af línulögn, spenni, strengjum o. s. frv.

1.3. Notandi greiðir fyrir varatenginguna fast gjald á ári, sem er það sama og lágmarksgjald á marktaxta fyrir 4 kW, óháð orkunotkun. Fyrir hverja kWh sem notuð er skal notandinn greiða samkvæmt almenna taxtanum A1.

Gjaldskrárbreyting þessi, sem sett er samkvæmt orkulögum nr. 58, 29. apríl 1967, staðfestist hér með til að öðlast þegar gildi og birtist til eftirbreytni öllum sem hlut eiga að máli.

Iðnaðarráðuneytið, 7. maí 1986.

Albert Guðmundsson.

Guðrún Skúladóttir.

Nr. 252 5. maí 1986

REGLUR

um tollmeðferð sendibifreiða samkvæmt tollskrárnúmeri 87.02.41.

1. gr.

Bifreið telst því aðeins sendibifreið samkvæmt tollskrárnúmeri 87.02.41 að hún sé undir 3 tonnum að burðarþoli, yfirbyggð og gerð til flutnings á varningi og fullnægi að öðru leyti eftirfarandi skilyrðum:

1. Að í bifreiðinni sé aðeins sæti fyrir bifreiðarstjóra og farþega við hlið hans.
2. Að fyrir aftan þessi sæti sé aðeins vörurými með gólfrými sem sé 95 cm eða lengra og í því engin sæti, hvorki föst né laus eða nokkur annar umbúnaður ætlaður til að festa sæti eða annan útbúnað til flutnings á fólki.
3. Að ekki séu gluggar á hliðum bifreiðarinnar fyrir aftan sæti bifreiðarstjóra eða farþega við hlið hans.

2. gr.

Reglur þessar sem settar eru samkvæmt lögum nr. 120 31. desember 1976, um tollskrá o. fl., öðlast þegar gildi. Jafnframt eru úr gildi numdar reglur nr. 183 24. júní 1974 um sama efni svo og reglur nr. 572/1981 um breyting á þeim og skal kvöðum sem þinglýst kann að hafa verið á bifreiðar í samræmi við þær reglur skilyrðislaust af þeim létt.

Fjármálaráðuneytið, 5. maí 1986.

F. h. r.
Sigurgeir Jónsson.

Sigurgeir A. Jónsson.

STJÓRNARTÍÐINDI B 24 — 1986

12. maí 1986 495 Nr. 253

REGLUGERÐ

um breytingu á reglugerð nr. 276/1983 um Flugmálastjórn Íslands.

1. gr.

Í 1. mgr. 2. gr. komi nýr stafliður: f) alþjóðamál.

2. gr.

11. málsl. 1. mgr. 11. gr. „Alþjóðleg samskipti (þ. á. m. núverandi ICAO deild)“ falli niður.

3. gr.

Við 11. gr. bætist ný mgr., sem orðist svo:

Alþjóðamál:

Samskipti við alþjóðastofnanir
Samstarf við útlönd
Alþjóðaflugþjónustan
Heimildir til flugs um íslenska lofthelgi
Flugréttarleg málefni v/loftflutninga.

4. gr.

Í reglugerðina bætist ný grein, er verður 12. gr., svohljóðandi:

Í skipuriti má færa verkefni milli aðaldeilda, ef þurfa þykir og það horfir til sparnaðar eða hagræðis.

5. gr.

Greinatala reglugerðarinnar breytist í samræmi við ákvæði 4. gr. reglugerðar þessarar, þannig að greinar 13—14 verða greinar 14—15.

6. gr.

Reglugerð þessi, sem sett er samkvæmt lögum nr. 34 21. maí 1964, staðfestist hér með til að öðlast þegar gildi og birtist til eftirbreytni öllum þeim, er hlut eiga að máli.

Samgönguráðuneytið, 12. maí 1986.

Matthías Bjarnason.

Birgir Guðjónsson.

REGLUGERÐ

um breytingu á reglugerð nr. 627, 7. september 1983, um lágmarksbúnað loftfara, sbr. reglugerð nr. 396 9. október 1985 um breytingu á henni.

1. gr.

Grein 2.1.2. orðist þannig:

Íslensk loftför, eða loftför á vegum íslenskra aðila, skulu í flugi til og frá Íslandi og fara fjær ströndu en 93 km (50 sjómílur) búin björgunarbátum er rúmi alla um borð. Sama krafa gildir fyrir flugvélar yfir 5700 kg hámarksmassa, sem notuð eru í reglubundnu áætlunarflugi með farþega. Neyðarsendir, sem getur sent á tíðni 121,5 og 243 Mhz, og fullnægir kröfum flugmálastjórnar um slíka senda, skal vera í eða festur við a. m. k. einn björgunarbát loftfarsins.

2. gr.

Grein 4.2.2. orðist þannig:

Þar sem einn flugmaður er við stjórn flugvélar í blindflugi í farþegaflutningum, skal eftirtalinn búnaður, sem uppfyllir kröfur flugmálastjórnar vera fyrir hendi:

a) Þriggja-ása sjálfstýring.
b) Hæðarvari, þ. e. í flugvélum búnum hverfilhreyflum og með jafnþrýstibúnaði.
c) Eitt LORAN-C viðtæki, frá og með 1. janúar 1988.

3. gr.

Reglugerð þessi, sem sett er samkvæmt 89. og 186. gr. laga nr. 34 21.maí 1964, um loftferðir, og tekur til íslenskra loftafara, svo og loftfara, sem íslenskur aðili notar eða ræður yfir, staðfestist hér með til að öðlast þegar gildi og birtist til eftirbreytni öllum þeim, sem hlut eiga að máli.

Samgönguráðuneytið, 12. maí 1986.

Matthías Bjarnason.

Birgir Guðjónsson.

Nr. 255 7. maí 1986

REGLUGERÐ

um innheimtu þungaskatts af bifreiðum sem skrásettar eru erlendis og nota annan orkugjafa en bensín.

1. gr.

Af bifreiðum, sem skrásettar eru erlendis og nota annan orkugjafa en bensín, skal greiða þungaskatt fyrir hverja byrjaða viku sem bifreiðar eru hérlendis, talið frá og með komudegi, sem hér segir:

a) Af bifreiðum, öðrum en þeim sem um er rætt í b-lið þessarar greinar og búnar eru viðhlítandi ökumælum, sbr. reglugerð nr. 62/1977, um ökumæla með síðari breytingum.

Eigin þyngd bifreiðar kg	Þungaskattur fyrir hverja byrjaða viku kr.	Eigin þyngd bifreiðar kg	Þungaskattur fyrir hverja byrjaða viku kr.
Allt að 1000	692		
1000— 1999	885	7200— 7399	2 252
2000— 2199	936	7400— 7599	2 303
2200— 2399	986	7600— 7799	2 353
2400— 2599	1 037	7800— 7999	2 404
2600— 2799	1 087	8000— 8199	2 455
2800— 2999	1 138	8200— 8399	2 505
3000— 3199	1 189	8400— 8599	2 556
3200— 3399	1 239	8600— 8799	2 606
3400— 3599	1 290	8800— 8999	2 657
3600— 3799	1 341	9000— 9199	2 708
3800— 3999	1 391	9200— 9399	2 758
4000— 4199	1 442	9400— 9599	2 809
4200— 4399	1 493	9600— 9799	2 860
4400— 4599	1 543	9800— 9999	2 910
4600— 4799	1 594	10000—10199	2 961
4800— 4999	1 644	10200—10399	3 012
5000— 5199	1 695	10400—10599	3 062
5200— 5399	1 746	10600—10799	3 113
5400— 5599	1 796	10800—10999	3 163
5600— 5799	1 847	11000—11199	3 214
5800— 5999	1 898	11200—11399	3 268
6000— 6199	1 948	11400—11599	3 315
6200— 6399	1 999	11600—11799	3 366
6400— 6599	2 050	11800—11999	3 417
6600— 6799	2 100	12000—12199	3 467
6800— 6999	2 151	12200—12399	3 518
7000— 7199	2 201	12400—12599	3 569
12600—12799	3 619	14800—14999	4 176
12800—12999	3 670	15000—15199	4 227
13000—13199	3 720	15200—15399	4 277
13200—13399	3 771	15400—15599	4 328
13400—13599	3 822	15600—15799	4 379
13600—13799	3 872	15800—15999	4 429
13800—13999	3 923	16000—16199	4 480
14000—14199	3 974	16200—16399	4 531
14200—14399	4 024	16400—16599	4 581
14400—14599	4 075	16600—16799	4 632
14600—14799	4 126	16800—16999	4 683

Sé eigin þyngd bifreiðar 17000 kg eða meira skal vikugjaldið hækka um 50 kr. fyrir hver byrjuð 200 kg sem eigin þyngd er meiri en 17000 kg.

Af festi- og tengivögnum, sem eru yfir 6 tonn að leyfðri heildarþyngd, greiðist þungaskattur á sama hátt, enda séu þeir ekki útbúnir viðhlítandi ökumælisbúnaði, sbr. b-lið þessarar greinar.

b) Af bifreiðum, sem eru 4000 kg eða meira að leyfðri heildarþyngd og útbúnar eru viðhlítandi ökumælisbúnaði, sbr. reglugerð nr. 62/1977 um ökumæla með síðari breytingum, skal greiða þungaskatt skv. ákvæðum c-liðs 3. gr. reglugerðar nr. 485/1984 um innheimtu bifreiðagjalda o. fl. með síðari breytingum. Af festi- og tengivögnum, sem eru yfir 6 tonn að leyfðri heildarþyngd, greiðist þungaskattur á sama hátt, enda séu þeir útbúnir viðhlítandi ökumælisbúnaði.

2. gr.

Þungaskatt samkvæmt a-lið 1. gr. skal greiða við komu bifreiðar til landsins. Við ákvörðun skattsins skal miða við þann tíma sem áformað er að bifreið verði hérlendis, reiknaðan í heilum vikum. Telst brot úr viku heil vika í þessu sambandi, sbr. 1. gr.

Komi í ljós við brottflutning gjaldskyldrar bifreiðar samkvæmt a-lið 1. gr. reglugerðar þessarar að verutími hennar hérlendis hefur verið van- eða ofáætlaður skal eftir atvikum innheimta vangoldinn eða endurgreiða ofheimtan þungaskatt af þeim sökum. Hafi verutími verið vanáætlaður um meira en sem nemur 4 vikum skal innheimta dráttarvexti af þeim þungaskatti sem ógreiddur er vegna vanáætlunar. Dráttarvextir skulu vera þeir sömu og hjá innlánsstofnunum, sbr. 13. gr. laga nr. 10/1961 og ákvörðun Seðlabanka Íslands á hverjum tíma. Dráttarvextir reiknast með sama hætti og hjá innlánsstofnunum.

3. gr.

Við komu bifreiðar til landsins, sem gjaldskyld er samkvæmt b-lið 1. gr., skulu viðkomandi toll- eða löggæslumenn ganga úr skugga um að ökumælir hennar sé virkur og innsiglaður á þann hátt sem kveðið er á um í reglugerð nr. 62/1977 með síðari breytingum.

Uppfylli ökumælisbúnaður að mati toll- eða löggæslumanns þær kröfur sem gerðar eru til slíks búnaðar skal hann skrá stöðu mælis og númer mælis í akstursbók, sem afhenda skal umráðamanni bifreiðarinnar. Jafnframt skal skrá þessar upplýsingar í sérstaka skrá, sem viðkomandi innheimtumaður skal halda um þessar bifreiðar.

Við brottflutning bifreiðar, sem gjaldskyld er samkvæmt b-lið 1. gr., skal toll- eða löggæslumaður lesa á ökumæli hennar og ákvarða þungaskatt í samræmi við ekinn kílómetrafjölda frá komudegi. Skattinn skal greiða hjá viðkomandi innheimtumanni, sbr. þó ákvæði 2. mgr. 4. gr.

Nú er bifreið, sem gjaldskyld er samkvæmt b-lið 1. gr., staðsett hérlendis lengur en fjóra mánuði í senn og skulu þá ákvæði 6. gr. reglugerðar nr. 485/1984 um innheimtu bifreiðagjalda o. fl. gilda um álestur og innheimtu þungaskatts af henni.

4. gr.

Að því leyti sem ekki er ákveðið í reglugerð þessari um innheimtu vaxta, viðurlög, veð, sektir og aðra framkvæmd varðandi innheimtu þungaskatts samkvæmt 1. gr. skulu gilda, eftir því sem við geta átt, ákvæði reglugerðar nr. 485/1984 um innheimtu bifreiðagjalda o. fl. með síðari breytingum og reglugerðar nr. 62/1977 um ökumæla með síðari breytingum. Ákvæði e-liðs 3. gr. reglugerðar nr. 485/1984 skulu þó ekki gilda um innheimtu þungaskatts skv. reglugerð þessari.

Ráðuneytið getur falið toll- eða löggæslumönnum að annast ákvörðun og innheimtu þungaskatts f. h. viðkomandi innheimtumanns ríkissjóðs, ef sérstaklega stendur á.

Óheimilt er að skipa út gjaldskyldri bifreið samkvæmt reglugerð þessari nema sannað sé að þungaskattur af henni hafi verið greiddur.

5. gr.

Reglugerð þessi, sem sett er samkvæmt heimild í lögum nr. 79/1974, um fjáröflun til vegagerðar með síðari breytingum, öðlast gildi þegar í stað.

Fjármálaráðuneytið, 7. maí 1986.

Þorsteinn Pálsson.

Lárus Ögmundsson.

Nr. 256

REIKNINGUR

Þjóðhátíðarsjóðs 1985.

Eignir:		kr.
Spariskírteini 2. fl. 1984		26 244 800,00
Innstæða á hlr. 40091		3 337 633,14
		29 582 433,14
Skuldir:		
Ósóttir styrkir, úthl. 1985		180 000,00
Ósóttir styrkir, fyrri úthl.		198 100,00
Höfuðstóll 31. desember 1984	kr. 22 370 336,67	
Tekjur umfram gjöld	kr. 6 833 996,47	29 204 333,14
		29 582 433,14
Tekjur:		
Vextir		769 251,22
Verðhækkun spariskírteina		8 321 600,00
Vegna sölu spariskírteina		370 125,00
		9 460 976,22
Gjöld:		
Styrkveitingar 1985		2 600 000,00
Ýmis kostnaður		26 979,75
Tekjur umfram gjöld		6 833 996,47
		9 460 976,22

Reikningsskil þessi hafa verið endurskoðuð og ekkert fundist athugavert.

Ríkisendurskoðun, Reykjavík, 18. apríl 1986.

Halldór V. Sigurðsson.

Stjórn Þjóðhátíðarsjóðs

Magnús T. Ólafsson **Jóhannes Nordal**

Eysteinn Jónsson **Gils Guðmundsson**

Björn Bjarnason.

REIKNINGUR

Samgöngubótasjóðs Páls Jónssonar árið 1984.

Rekstrarreikningur fyrir árið 1984.

TEKJUR

	kr.
Vextir af bankainnstæðum	2 953,54
	2 953,54

GJÖLD

Tekjur umfram gjöld	2 953,54
	2 953,54

Efnahagsreikningur pr. 31. desember 1984.

EIGNIR

Bankainnstæður	22 246,68
	22 246,68

SKULDIR

	kr.	
Hrein eign pr. 1. janúar 1984	19 293,14	
Hreinar tekjur árið 1984	2 953,54	22 246,68
		22 246,68

Samgönguráðuneytið, 24. mars 1986.

Halldór S. Kristjánsson.

Nr. 258

REIKNINGUR

Gullbrúðkaupssjóðs Bjarna amtmanns Þorsteinssonar og frú Þórunnar Hannesdóttur árið 1984.

Rekstrarreikningur fyrir árið 1984.

TEKJUR

	kr.
Vextir af bankainnstæðum	1 697,42
	1 697,42

GJÖLD

Tekjur umfram gjöld	1 697,42
	1 697,42

Efnahagsreikningur pr. 31. desember 1984.

EIGNIR

Bankainnstæður		12 007,57
		12 007,57

SKULDIR

Höfuðstólsreikningur:

	kr.	
Hrein eign pr. 1. janúar 1984	10 310,15	
Hreinar tekjur árið 1984	1 697,42	12 007,57
		12 007,57

Samgönguráðuneytið, 24. mars 1986.
Halldór S. Kristjánsson.

14. maí 1986 Nr. 259

REGLUGERÐ

um bann við veiðum smábáta í júní og netaveiðum fiskiskipa í júlí og ágúst.

1. gr.

Á tímabilinu frá og með 7. júní til og með 9. júní 1986 og frá og með 15. júní til og með 18. júní 1986, er bátum, sem eru minni en 10 brl. óheimilt að stunda fiskveiðar, aðrar en grásleppuveiðar í fiskveiðilandhelgi Íslands.

2. gr.

Á tímabilinu frá og með 1. júlí 1986 til og með 15. ágúst 1986 eru allar þorskfiskneta-veiðar bannaðar í fiskveiðilandhelgi Íslands.

3. gr.

Brot á reglugerð þessari varða viðurlögum samkvæmt ákvæðum laga nr. 81 31. maí 1976, um veiðar í fiskveiðilandhelgi Íslands og ákvæðum laga nr. 97 20. desember 1985, um stjórn botnfiskveiða 1986—1987.

4. gr.

Reglugerð þessi er sett samkvæmt ákvæðum laga nr. 81 31. maí 1976, um veiðar í fiskveiðilandhelgi Íslands og laga nr. 97 20. desember 1985, um stjórn botnfiskveiða 1986—1987, til þess að öðlast þegar gildi og birtist til eftirbreytni öllum þeim, sem hlut eiga að máli.

Sjávarútvegsráðuneytið, 14. maí 1986.

F. h. r.
Árni Kolbeinsson.

Jón B. Jónasson.

REGLUGERÐ

um þjóðvegi í kaupstöðum og kauptúnum.

1. gr.

Í kaupstöðum og kauptúnum með 200 íbúa og fleiri skulu vegir og götur teljast þjóðvegir samkvæmt 30. gr. vegalaga nr. 6/1977, svo sem hér segir (númer þjóðvegar er tilgreint í sviga eftir því sem við á).

Vík í Mýrdal:

Suðurlandsvegur (1) frá eystri tengingu að söluskála Kaupfélags Vestur-Skaftfellinga (KVS) um Austurveg að ristarhliði norðan gatnamóta upp á Reynisfjall. Víkurbraut frá Suðurlandsvegi (1) austan Víkurár að verslunarhúsum KVS.

Hvolsvöllur:

Suðurlandsvegur (1) frá Hlíðarvegi að Hvolsgötu. Fljótshlíðarvegur (261) frá Suðurlandsvegi (1) um Hlíðarveg að Öldubakka.

Hella:

Þrúðvangur frá Suðurlandsvegi (1) norður fyrir hús Kaupfélagsins Þórs.

Vestmannaeyjar:

Skildingavegur frá Básaskersbryggju. Heiðarvegur, neðri hluti Strembugötu og Dalvegur að Smáragötu. Strandvegur frá Skildingavegi að Hlíðavegi (Stórhöfðavegi).

Stokkseyri:

Gaulverjabæjarvegur (33) frá Baldurshaga að Kaðalstöðum. Holtavegur (314) frá Pálsbæ að Gulverjabæjarvegi (33).

Eyrarbakki:

Álfsstétt (343) frá Túngötu að Eyrargötu og um Eyrargötu, Búðarstíg og Hafnarveg að efstu þvergötu.

Selfoss:

Suðurlandsvegur (1) frá vegamótum Laugardælavegar vestri um Austurveg að Ölfusárbrú. Eyrarbakkavegur (34) frá Suðurlandsvegi (1) um Eyrarveg að Selósi sf. (Eyrarvegur 51).

Hveragerði:

Breiðamörk frá Suðurlandsvegi (1) upp að Grýlu. Grænamörk frá Suðurlandsvegi (1) að Þelamörk og Þelamörk frá Grænumörk að Laufskógum.

Þorlákshöfn:

Þorlákshafnarvegur (38) frá fiskverkunarhúsi Glettings hf., um Óseyrarbraut að syðri hafnargarði.

Grindavík:

Grindavíkurvegur (43) frá Gerðavöllum um Víkurbraut að Ránargötu og um Ránargötu frá Víkurbraut að höfn. Ísólfsskálavegur (427) um Austurveg frá Ránargötu að Hafnargötu.

Sandgerði:

Garðskagavegur (45) frá tengingu að bræðsluverksmiðju um Garðveg að Strandgötu og um Strandgötu að Reykjanesbraut (41).

Gerðar, Gerðahreppi:

Garðskagavegur (45) frá vegi að Réttarholti um Garðbraut að Skagabraut. Skagabraut frá Garðskagavegi (45) að vegamótum utan Hofs. Gerðavegur frá Garðskagavegi (45) að hafnargarði.

Keflavík:

Reykjanesbraut (41) frá mörkum Njarðvíkurbæjar um Flugvallarveg. Hringbraut og að mörkum 110 m norðan enda Hringbrautar. Hafnargata frá Flugvallarvegi að Víkurbraut. Víkurbraut frá Hafnargötu að hafnarvog.

Njarðvík:

Sjávargata frá Reykjanesbraut (41) að Hafnarbraut. Hafnarbraut frá Sjávargötu að hafnargarði. Njarðvíkurvegur (422) frá Seylugötu um Njarðvíkurbraut að Brynjólfi hf.

Vogar á Vatnsleysuströnd:

Vogavegur (421) frá gatnamótum Vatnsleysustrandarvegar (420) um Hafnargötu að hafnargarði.

Hafnarfjörður:

Reykjavíkurvegur frá Hafnarfjarðarvegi (40) í Engidal. Fjarðargata og Strandgata að Ásbraut. Ásbraut frá Strandgötu að Reykjanesbraut (41). Flatahraun milli Reykjavíkurvegar og Hafnarfjarðarvegar (40). Lækjargata milli Strandgötu og Reykjanesbrautar (41).

Bessastaðahreppur:

Álftanesvegur (416) frá Bessastaðavegi (415) um Norðurnesveg að vegamótum hjá Landakoti.

Garðabær:

Vífilsstaðavegur (412) milli Hafnarfjarðarvegar (40) og Reykjanesbrautar (41). Bæjarbraut milli Vífilsstaðavegar (42) og Arnarnesvegar (411).

Kópavogur:

Nýbýlavegur frá Sæbólsbraut að Reykjanesbraut (41).

Reykjavík:

Eiðsgrandi frá mörkum Seltjarnarneskaupstaðar; Ánanaust; Hringbraut, Miklabraut og Vesturlandsvegur (1) að Höfðabakka; Kringlumýrarbraut frá Sætúni að Fossvogslæk;

Sætún, Kleppsvegur, Elliðavogur og Reykjanesbraut (41) að Breiðholtsbraut;

Breiðholtsbraut frá Reykjanesbraut (41) að tengingu við Suðurfell;

Fossvogsbraut frá Hringbraut við Sóleyjargötu, sunnan Öskjuhlíðar um Fossvogsdal að Reykjanesbraut;

Stekkjarbakki frá Reykjanesbraut (41) að Höfðabakka, Höfðabakki frá Stekkjarbakka að Stórhöfða;

Gullinbrú frá Stórhöfða að Gufunesvegi og Gufunesvegur frá Gullinbrú að athafnasvæði Áburðarverksmiðju ríkisins;
Bæjarháls frá Höfðabakka að Tunguhálsi;
Bústaðavegur frá Reykjanesbraut (41) um Öskjuhlíð að Miklatorgi;
Sóleyjargata, Fríkirkjuvegur, Lækjargata, Kalkofnsvegur;
Tryggvagata og Mýrargata frá Kalkofnsvegi að Ánanaustum.

Seltjarnarnes:

Norðurströnd og Suðurströnd frá upphafi við Eiðsgranda hringinn kringum byggðina að enda við Eiðsgranda.

Mosfellssveit:

Hafravatnsvegur (431) frá Vesturlandsvegi (1) um Þverholt að Álftatanga.

Akranes:

Akranesvegur (51) frá Esjubraut um Kalmannsbraut, Kirkjubraut, Akratorg og Akursbraut að Faxabraut, og Faxabraut frá Akursbraut að Ferjubryggju. Akrafjallsvegur (503) frá tengingu að Höfða um Innnesveg og Esjubraut að Akranesvegi (51).

Borgarnes:

Vesturlandsvegur (1) frá Brúartorgi um Borgarbraut að Hrafnakletti. Borgarnesbraut (531) frá Vesturlandsvegi (1) um Borgarbraut og Brákarbraut að höfn í Brákarey.

Hellissandur og Rif:

Höskuldsbraut frá Útnesvegi (574) að Skólabraut, Keflavíkurgata frá Útnesvegi (574) að enda hennar við Höskuldsá, Gata frá Útnesvegi (574) að Rifshöfn.

Ólafsvík:

Ólafsvíkurvegur (54) frá tengingu við Innra-Klif um Ólafsbraut og Ennisbraut vestur fyrir byggð. Ennfremur álma „Norðurtangi" frá Ólafsbraut að efri enda Norðurgarðsbryggju.

Grundarfjörður:

Snæfellsnessvegur (57) frá því á móts við innri hafnargarð um Grundargötu að ytri mörkum lóðar Grundargötu 98. Ennfremur álma um Hrannarstíg frá Grundargötu að höfn.

Stykkishólmur:

Stykkishólmsvegur (56) frá Búðanesvegi, um Aðalgötu og Hafnargötu að höfn.

Búðardalur:

Vestfjarðavegur (60) frá Brekkuhvammi um Vesturbraut að Sunnubraut. Álma frá Vestfjarðavegi (60) um miðbraut að bryggju.

Patreksfjörður:

Barðastrandarvegur (62) frá innstu húsum í þéttbýli um Aðalstræti, Strandgötu og Þórsgötu að hafnarbakka í Patrekshöfn.

Tálknafjörður:

Tálknafjarðarvegur (617) frá innstu húsum í þéttbýli um Strandveg að brú á Hólsá.

Bíldudalur:

Ketildalavegur (619) frá vegamótum Bíldudalsvegar (63) við Litlu-Eyri, um Dalbraut og Tjarnarbraut að Lönguhlíð. Álma frá Ketildalavegi (619) um Hafnarteig að bryggju.

Þingeyri:

Vestfjarðavegur (60) frá Svalvogavegi (622) að tengingu 500 m innan gatnamótanna. Svalvogavegur (622) frá vegamótum Vestfjarðavegar (60) um Fjarðargötu og Aðalstræti að byggðarenda við Svalvogaveg (622) með álmu um Hafnargötu að ytri hafnargarði.

Flateyri:

Flateyrarvegur (64) frá Tjarnargötu um Hafnarstræti að bryggju.

Suðureyri:

Súgandafjarðarvegur (65) frá götu að íþróttavelli um Túngötu og Aðalgötu ásamt lykkju um Eyrargötu, út á móts við tengingu að iðnaðarhúsnæði á Stekkjarnesi.

Bolungarvík:

Djúpvegur (61) frá Grundakambi um Þuríðarbraut, Aðalstræti og Hafnargötu að brimbrjót.

Ísafjörður:

Djúpvegur (61) frá Miðtúni um Skutulsfjarðarbraut, Sólgötu, Hrannargötu og Fjarðarstræti að húsinu nr. 13 við Hnífsdalsveg, ásamt álmu um Hafnarstræti, Aðalstræti og Suðurgötu að hafnarafgreiðslu. Í Hnífsdalsbyggð, Djúpvegur (61) frá Dalbraut um Strandgötu að Heimabæjarstíg.

Súðavík:

Djúpvegur (61) frá heimreið að Eyrardal um Aðalgötu að gatnamótum Höfðabrekku ásamt álmu að Hafnargarði.

Hólmavík:

Hólmavíkurvegur (68) frá Höfðatúni um Hafnarbraut og Höfðagötu að verslunarhúsi Kaupfélags Steingrímsfjarðar.

Hvammstangi:

Hvammstangavegur (72) frá gatnamótum Veigastígs um Hvammstangabraut og Norðurbraut að Hvammsvegi. Klapparstígur, Strandgata og Smiðjugata frá Hvammstangabraut að nyrðri hafnargarði.

Blönduós:

Norðurlandsvegur (1) frá Blöndubrú að Efstubraut. Húnabraut frá Norðurlandsvegi (1) að Hafnarbraut og Hafnarbraut að bryggju. Hnjúkabyggð frá Norðurlandsvegi (1) að Aðalgötu.

Skagaströnd:

Skagastrandarvegur (74) frá Vetrarbraut um Fellsbraut að Oddabraut. Oddabraut frá Fellsbraut að Strandgötu. Strandgata, Einbúastígur og gata á hafnarsvæði að syðra horni Síldarverksmiðju ríkisins.

Sauðárkrókur:

Skagavegur (745) frá vegamótum á móts við frystihús um Eyrarveg, Aðalgötu og Skagfirðingabraut að vegamótum við Sauðárkróksbraut (75) á Áshildarholtshæð.

Hofsós:

Hofsósbraut (77) frá verkstæðishúsi Pardus um Suðurbraut að Skólagötu og um Skólagötu að Lindargötu. Suðurbraut frá Skólagötu að nyrðri (vestari) hafnargarði.

Siglufjörður:

Siglugjarðarvegur (76) frá Hólavegi um Hvanneyrarbraut, Túngötu, Aðalgötu, Gránugötu og Tjarnarbraut að höfn. Flugvallarvegur (792) um Suðurgötu milli Aðalgötu og Gránugötu og um Snorragötu frá Suðurgötu að Norðurtúni.

Ólafsfjörður:

Ólafsfjarðarvegur (82) frá ristarhliði við suðurenda Aðalgötu um hana að Ægisgötu og um Ægisgötu að Hornbrekku. Kleifavegur (803) frá Ægisgötu um Aðalgötu að ristarhliði við Ólafsfjarðará.

Dalvík:

Ólafsfjarðarvegur (82) frá gatnamótum sunnan barnaskóla um Skíðabraut að Hafnarbraut, Hafnarbraut frá Skíðabraut að Karlsrauðatorgi, Gunnarsbraut frá Karlsrauðatorgi að brú á Brimnesi og Karlsrauðatorgi frá Hafnarbraut að bryggju.

Hrísey:

Hafnargata frá höfn að Norðurvegi. Norðurvegur frá Hafnargötu að Lambhagavegi. Austurvegur frá Norðurvegi að samkomuhúsi.

Akureyri:

Norðurlandsvegur (1) frá Hlíðarbraut um Hörgárbraut, Glerárgötu og Drottningarbraut að Aðalstræti við Höpfnersbryggju.

Grenivík:

Grenivíkurvegur (83) frá Lækjarvöllum um Miðgarða að Ægissíðu og um Ægissíðu frá Miðgörðum að vegamótum við Sunnuhvol. Tenging frá vegamótum við Sunnuhvol, að bryggju við frystihús.

Húsavík:

Norðausturvegur (85) frá Kringlumýri um Stangarbakka og Héðinsbraut að Baldursbrekku.

Reykjahlíð:

Hlíðarvegur frá Norðurlandsvegi (1) að Múlavegi.

Raufarhöfn:

Norðausturvegur (85) gegnum kauptúnið og álma að höfn, þ. e. Aðalbraut frá Höfðabraut að Bæjarási og Hafnarbraut frá Aðalbraut að bryggju.

Þórshöfn:

Langanesvegur (869) í gegnum kauptúnið ásamt álmu að höfn, þ. e. Fjarðarvegur frá Norðausturvegi (85) að Langanesvegi. Langanesvegur frá Fjarðarvegi að hreppamörkum við olíustöð og Hafnarvegur frá Langanesvegi að bryggju.

Vopnafjörður:

Norðausturvegur (85) frá Steinholti um Hamrahlíð að Holtsgötu og um Holtsgötu og Kolbeinsgötu frá Holtsgötu og suður fyrir hús nr. 64. Álma að höfn frá Holtsgötu um Kolbeinsgötu að Hafnarbyggð og Hafnarbyggð að nýja hafnargarði.

Fellabær:

Austurlandsvegur (1) frá Upphéraðsvegi (931) að Lagarbraut. Upphéraðsvegur (931) frá Austurlandsvegi (1) að Ullartanga.

Egilsstaðir:

Norðfjarðarvegur (92) frá Austurlandsvegi (1) um Fagradalsbraut að Miðási. Tjarnarbraut frá Norðfjarðarvegi (92) að Árskógum. Árskógar frá Tjarnarbraut að Skógarlöndum og Skógarlönd frá Árskógum að Tjarnarbraut. Kaupvangur frá Norðfjarðarvegi (92) að mjólkurstöð.

Seyðisfjörður:

Seyðisfjarðarvegur (93) frá krikjugarði um Vesturveg að Vestdalseyrarvegi (951). Vestdalseyrarvegur (951) um Ránargötu að tengingu að verksmiðju Ísbjarnarins við Nautabás. Fjarðargata að höfn. Hánefsstaðavegur frá Vestdalseyrarvegi (951) um Austurveg, Hafnargötu og Strandveg að Flísarhúslæk utan og ofan Norðursíldar.

Neskaupsstaður:

Norðfjarðarvegur (92) frá Flugvallarvegi (955) um Strandgötu, Hafnarbraut, Egilsbraut og Nesgötu að gatnamótum Eyrargötu.

Eskifjörður:

Norðfjarðarvegur (92) frá Bleiksárbrú um Strandgötu upp Botnabraut að gatnamótum við Hátún. Helgustaðavegur (954) frá mótum Strandgötu og Botnabrautar um Strandgötu að hreppamörkum á Mjóeyri.

Reyðarfjörður:

Norðfjarðarvegur (92) frá Stekkjarbrekku um Búðareyri og Austurveg að læk við Neðri Bakka. Lykkja frá Norðfjarðarvegi (92) að höfn um Búðargötu, Ægisgötu og Hafnargötu.

Fáskrúðsfjörður:

Suðurfjarðavegur (96) frá Skólavegi um Búðaveg að Hafnargötu, Hafnargata og Búðavegur frá Hafnargötu að Búðalæk.

Stöðvarfjörður:

Suðurfjarðavegur (96) frá gatnamótum við Grenimel um Fjarðarbraut að húsinu nr. 1 við Fjarðarbraut (Seli). Álma frá Suðurfjarðavegi (96) um Bankastræti að höfn.

Breiðdalsvík:

Breiðdalsvíkurvegur (97) frá gatnamótum við Kolluhraun um Ásveg, Sólvelli og Selnes að hafnargarði. Flugvallarvegur (961) frá Ásvegi um Sæberg að húsinu nr. 8 við Sæberg.

Djúpivogur:

Djúpavogsvegur (98) frá efstu þvergötu að höfn. Flugvallarvegur (966) frá Djúpavogsvegi (98) um Hammersminni að beygju frá byggð.

Höfn í Hornafirði:

Hafnarvegur (99) frá Vesturbraut að Víkurbraut og um Víkurbraut og Álaugareyjaveg að höfn. Álma frá Hafnarvegi um Víkurbraut að hóteli.

2. gr.

Um framkvæmd við lagningu og viðhald þjóðvega samkvæmt 1. gr., svo og greiðslu kostnaðar, skal farið samkvæmt 2.—9. gr. reglugerðar um ríkisframlag þjóðvega í kaupstöðum og kauptúnum nr. 257/1964.

3. gr.

Reglugerð þessi, sem sett er samkvæmt vegalögum nr. 6 27. mars 1977, staðfestist hér með til að öðlast þegar gildi og birtist til eftirbreytni öllum þeim, sem hlut eiga að máli.

Jafnframt fellur úr gildi reglugerð um sama efni nr. 463 7. júní 1983 sbr. nr. 289 12. júní 1984.

Samgönguráðuneytið, 12. maí 1986.

Matthías Bjarnason.

Ólafur S. Valdimarsson.

Nr. 261 13. maí 1986

AUGLÝSING

um staðfestingu breytingar á áður staðfestu aðalskipulagi Reykjavíkur varðandi landnotkun á svæði, er markast af Ingólfsstræti, Hverfisgötu, Snorrabraut og Skúlagötu og um staðfestingu deiliskipulags sama svæðis.

Samkvæmt skipulagslögum nr. 19 21. maí 1964 hefur ráðuneytið hinn 13. maí 1986 staðfest breytingu á landnotkun áður staðfests aðalskipulags Reykjavíkur, 7. júní 1984, á svæði sem markast af Ingólfsstræti, Hverfisgötu, Snorrabraut og Skúlagötu. Þennan sama dag staðfesti ráðuneytið einnig, deiliskipulag svæðis þessa.

Uppdrættir þessir hafa hlotið þá meðferð sem skipulagslög nr. 19/1964 mæla fyrir um, borgarstjórn Reykjavíkur samþykkt þá og skipulagsstjórn ríkisins mælt með að þeir verði staðfestir.

Félagsmálaráðuneytið, 13. maí 1986.

F. h. r.

Hallgrímur Dalberg.

Þórhildur Líndal.

HAFNARREGLUGERÐ

fyrir Breiðdalsvíkurhöfn.

I. KAFLI

Höfnin og stjórn hennar.

1. gr.

1.1 Hafnarsvæði Breiðdalsvíkurhafnar er með allri strandlengju Breiðdalsvíkur og nánar lýst þannig.

1.2 Takmörk á sjó eru: Breiðdalsvíkurhöfn nær yfir alla Breiðdalsvík norðanvestan línu sem hugsast dregin úr Merkikambi í Hvalnesskriðum í Strætisvita.

1.3 Takmörk á landi eru: Frá Merkikambi að girðingu Breiðdalsvíkurlands að austan, og frá Strætisvita að girðingu Breiðdalsvíkurlands að vestan. Á þessari strandlengju ræður stórstraumsflóðborð. Innan Breiðdalsvíkurlands tilheyrir allt Selnesið að lóðarmörkum Selnes 28 hafnarsvæðinu. Að öðru leyti ræður stórstraumsflóðborð innan Breiðdalsvíkurlands.

1.4 Landsvæði hafnarinnar skiptist í:
- — Bryggjur.
- — Farmstöðvar og önnur afgreiðslusvæði.
- — Götur.
- — Iðnaðar- og baksvæði.

2. gr.

Stjórn hafnarinnar.

2.1 Breiðdalshreppur er eigandi hafnarinnar. Sveitarstjórn fer með stjórn hafnarmála undir yfirumsjón samgönguráðuneytisins.

2.2 Sveitarstjórn fer með framkvæmd hafnarmála. Hafnarstjórn skal skipuð þrem fulltrúum, er sveitarstjórn kýs og jafnmörgum til vara. Kjörtímabil hafnarstjórnar er hið sama og sveitarstjórnar.

2.3 Auk hinna kjörnu fulltrúa eiga sveitarstjóri sem jafnframt er hafnarstjóri, sæti í hafnarstjórn með málfrelsi og tillögurétt.

2.4 Hafnarstjórn kýs sér formann og stýrir hann fundum hennar og boðar til þeirra í samráði við hafnarstjóra.

3. gr.

Hlutverk og valdsvið hafnarstjórnar.

3.1 Sveitarstjórn gerir fjárhagsáætlun fyrir hafnarsjóð, þar sem fram kemur viðhald hinna ýmsu hafnarmannvirkja svo og nýbyggingar. Sveitarstjórn skal leita umsagnar hafnarstjórnar um allar framkvæmdir á vegum hafnarinnar.

3.2 Sveitarstjórn hefur endanlegt ákvörðunarvald um:
- — Ráðningu fastra starfsmanna sbr. 5. gr.
- — Rekstur hafnarinnar, svo sem ráðstöfun á aðstöðu þ. m. t. leigu á húsnæði í eigu hafnarinnar og landi hennar, sem leigt er til skamms tíma.
- — Leyfisveitingar til starfsemi á hafnarsvæðinu og hefur vald til að banna eða takmarka afnot hafnarsvæða fyrir starfsemi er hún telur torvelda eðlilega hafnarstarfsemi.

3.3 Hafnarstjórn gerir tillögur til sveitarstjórnar varðandi skipulagsmál á hafnarsvæðinu. Byggingarmál á hafnarsvæðinu skulu hljóta umfjöllun hafnarstjórnar og byggingarnefndar áður en þau eru lögð fyrir sveitarstjórn. Innan hafnarinnar má ekki heldur gera nein hafnarmannvirki, né breyta þeim mannvirkjum sem nú eru og ekki heldur fylla upp, né dýpka út frá landi, nema leyfi hafnarstjórnar og sveitarstjórnar komi til. Hafnarstjórn hefur eftirlit á hafnarsvæðinu með byggingu mannvirkja sem undanþegin eru ákvæðum byggingarlaga nr. 54/1978.

4. gr.

Hlutverk hafnarstjóra.

4.1 Hafnarstjóri fer með daglega stjórn hafnarinnar í umboði hafnarstjórnar. Hafnarstjóri undirbýr mál, sem leggja á fyrir hafnarstjórn og veitir viðtöku erindum til hennar. Hann sér um framkvæmd samþykkta hafnarstjórnar og veitir hafnarstjórn og sveitarstjórn upplýsingar um málefni hafnarinnar. Hann sér um að fjárhagsáætlun sé fylgt og ber ábyrgð á fjarreiðum hafnarsjóðs og ber í hvívetna að gæta hagsmunar hafnarsjóðs. Í erindisbréfi má setja nánari reglur um starfssvið hafnarstjóra.

4.2 Hafnarstjóri skal vinna störf sín í samræmi við ákvæði hafnalaga og hafnarreglugerðar og fara að öðru leyti eftir samþykktum hafnarstjórnar og sveitarstjórnar.

4.3 Hafnarstjóri sér um, að gætt sé reglu á höfninni og á landi hennar. Er öllum skylt að hlýða fyrirmælum hans, eða þeirra sem hann felur slík störf.

5. gr.

Aðrir starfsmenn hafnarinnar.

5.1 Sveitarstjórn ræður aðra fasta starfsmenn hafnarinnar. Vikukaupsmenn og fólk til afleysinga ræður hafnarstjóri.

5.2 Hafnarstarfsmenn, sem hafa umsjón með eigum hafnarinnar, gæta reglu og sinna hafnarvörslu, skulu bera skilríki um starf sitt og/eða einkennisbúning samkvæmt ákvörðun hafnarstjóra.

5.3 Starfsmenn hafnarinnar skulu gæta allrar kurteisi í starfi. Þyki einhverjum sér óréttur gerr af starfsmönnum hafnarinnar getur hann kært það til hafnarstjóra en skipun starfsmannsins ber að hlýða þegar í stað.

II. KAFLI

Umferð skipa.

6. gr.

Skilgreining á skipi.

6.1 Skip telst í reglugerð þessari sérhvert fljótandi far, sem nota má sem flutningatæki, dvalarstað, vinnustað, framleiðslustað eða geymslustað.

7. gr.

Almennar reglur við komu og brottför.

7.1 Við komu og brottför að degi til skulu skip önnur en íslensk fiskiskip hafa þjóðfána við hún.

7.2 Þjónusta við skip, svo sem vatnsafgreiðsla og tenging rafmagns er unnin af hafnarvöldum undir stjórn hafnarstjóra. Skip skulu við komu, brottför og siglingu um hafnarsvæði hafa opna talstöð á viðskiptabylgju Breiðdalsvíkurhafnar.

7.3 Sérhvert skip skal boða áætlaða komu sína (ETA) til hafnarvarða með fjarskiptasambandi eða gegnum umboðsmann með minnst 24 klst. fyrirvara, en fiskiskip í síðasta lagi með 1 klst. fyrirvara. Tilkynna skal brottför með minnst 3 klst. fyrirvara.

7.4 Skipstjóri skal við komu til hafnar gefa skipaþjónustu eftirfarandi upplýsingar eftir því sem við á.

— Skipsnafn, skipsnúmer, þjóðerni, stærð samkvæmt mælibréfi, djúpristu og síðasta viðkomustað.
— Nafn skipstjóra.
— Stærð áhafnar og fjölda farþega.
— Tegund og magn farms.
— Um hættulegan farm, tegund (tækniheiti og IMDG flokkun) og magn.
— Um hugsanlega sjúkdóma um borð.
— Nafn umboðsmanns.

7.5 Búnaður skipa skal uppfylla kröfur alþjóðasamþykkta, sem íslensk stjórnvöld hafa staðfest svo og sérreglna Siglingamálastofnunar ríkisins. Skipstjórnarmenn skuiu sýna hafnarstarfsmönnum, ef óskað er, skírteini um fullnægjandi búnað skipa sinna.

8. gr.

Umferð um höfnina.

8.1 Skip sem kemur til hafnar skal leita upplýsinga hjá hafnarverði eða umboðsmanni hvar binda megi skipið við bryggju. Óheimilt er að binda skip annars staðar en þar sem starfsmenn hafnarinnar vísa til.

8.2 Skip mega ekki láta vélar ganga af svo miklu afli að öðrum skipum eða hafnarmannvirkjum stafi hætta af straumi frá aðal- eða þverskrúfu.

8.3 Skylt er að gæta allrar varúðar í meðferð elds og ljósa í skipum á höfninni.

8.4 Sérhvert skip, sem ekki er bundið við bryggju eða hafnarbakka, skal hafa uppi fyrirskipuð ljós og dagmerki.

8.5 Skemmti- og smábátar, þar með taldir ára- og seglbátar, skulu svo sem frekast er unnt forðast siglingaleiðir stærri skipa, sem eru á leið til eða frá höfninni. Ennfremur skal sýna sérstaka aðgæslu er skip eru að leggja að og frá viðlegu.

9. gr.

Skip í viðlegu.

9.1 Skip telst í viðlegu, er það liggur við hafnarbakka, bryggju þ. m. t. utan á öðru skipi, eða föst legufæri og er í eða bíður eftir afgreiðslu eða þjónustu.

9.2 Skip hljóta viðlegu í sömu röð og þau koma til hafnar. Undantekin eru skip, sem hafa fastar viðlegur eða umsamin forgangsafnot hafnarbakka og skemmtiferðaskip.

9.3 Ekki má festa skip við hafnarbakka eða bryggjur nema við festarhringa eða festarstólpa. Festum skal þannig komið fyrir, að þær hindri sem minnst umferð á bryggju eða hafnarbakka og skulu festar auðkenndar með veifum eða öðrum varúðarmerkjum. Þyki hafnarstjóra þess ekki nægilega gætt, getur hann krafist, að bætt sé úr því tafarlaust.

9.4 Þegar búið er að leggja skipi við bryggju, má ekki flytja það innan hafnar án leyfis hafnarstjóra, en skyldur er skipstjóri að flytja skipið, ef hafnarstjóri skipar svo fyrir. Skip, sem ekki er verið að lesta eða losa, eða eru ekki í rekstri, mega aldrei liggja svo í höfninni, að þau tálmi vinnu við önnur skip og skal skylt að hlýða boðum hafnarinnar um flutning þeirra. Færist hlutaðeigandi undan að færa skipið samkvæmt ákvæðum þessa töluliðs eða dragist flutningur þess yfir þann tíma, er hafnarstjóri hefur fyrirskipað, er hafnarstjóra heimilt að láta flytja skipið á kostnað og ábyrgð skipseiganda.

9.5 Í sérhverju skipi skal að jafnaði vera einn maður að minnsta kosti, er tekið geti á móti skipunum starfsmanna hafnarinnar og framkvæmt þær. Skal hann sjá um að óviðkomandi aðilar hafi ekki aðgang að skipinu og ber eigandi fulla ábyrgð á öllu því tjóni er leiða kann af vanrækslu í þessu efni. Heimilt er hafnarstjóra að fallast á gæslu sérstakra öryggisvarða, enda séu hjá hafnarvörðum nöfn skipstjórnarmanna, sem kalla má út vegna veðurs eða annarra orsaka.

9.6 Hafnarverðir ákveða legur fyrir skip 12 brl. og minni við viðeigandi mannvirki eftir því sem rými leyfir. Þegar skip er sjósett eða siglt í höfn, skal eigandi tilkynna það hafnarvörðum. Skip þessi eru á ábyrgð eigenda sama hvort þau eru á floti í höfninni eða á landi hennar. Heimilt er að fela félögum smábátaeigenda umsýslu á ákveðnum svæðum undir eftirliti hafnarstjóra samkvæmt nánari reglum.

10. gr.

Skip í lægi.

10.1 Skip telst í lægi er það liggur fyrir akkeri eða öðrum legufærum og er ekki í rekstri.

10.2 Skipum, sem leggja skal í lægi, má aðeins leggja á þeim stöðum er hafnarstjóri leyfir. Skipunum skal lagt undir umsjá hafnarstjóra og legufæri ákveðin í samráði við hann, enda liggja fyrir samþykki tryggingarfélags skipsins. Eftirlit og viðhald legufæra er á ábyrgð skipaeigenda. Meðan skip liggur mannlaust í lægi, skal ekki sjaldnar en tvisvar í mánuði farið út í það til þess að líta eftir, hvort legufæri eða annað hafi haggast eða bilað, og ef svo reynist, skal lagfæra það svo fljótt, sem auðið er. Áður en skipstjóri fer af skipinu skal hann skriflega tilgreina hafnarstjóra siglingafróðan mann, sem búsettur sé á Breiðdalsvík sem hafa skal umsjón skipsins á hendi. Beinir hafnarstjóri til hans öllum fyrirskipunum, sem skipið varða. Sér hann um að þeim sá fullnægt. Verði dráttur á því, skal hafnarstjóri láta fullnægja þeim, en skipseigandi greiði allan kostnað, sem af því leiðir.

III. KAFLI

Afnot af hafnarmannvirkjum og landsvæðum.

11. gr.

Lestun og losun, almennt.

11.1 Afnot hafnarmannvirkja og lands er öllum heimil að fengnu leyfi hafnaryfirvalda og gegn greiðslu samkvæmt gjaldskrá.

11.2 Sveitarstjórn og hafnarstjórn bera enga ábyrgð á varningi eða öðrum eignum, sem geymdar eru á hafnarsvæðinu.

11.3 Við lestun og losun skal viðhafa fyllstu gætni til að koma í veg fyrir óeðlilegt slit mannvirkja og búnaðar. Ekki má draga þunga hluti eftir hafnarbökkum, né sturta varningi af bílum án eðlilegs hlífðarlags.

11.4 Hafnarstjóri getur sett hraða- og þungatakmarkanir á hafnarsvæðinu. Í sérstökum tilfellum er þó hafnarstjóra heimilt að veita undanþágu frá slíku.

11.5 Óheimilt er að geyma tækjabúnað á hafnarsvæðinu utan eigin leigusvæða án leyfis hafnaryfirvalda.

11.6 Þeir munir eða vörur, sem skipað er upp eða láta á í skip, mega ekki liggja á bryggju, hafnarbakka eða annars staðar á landi hafnarinnar en á þeim stöðum, sem ætlaðir eru til geymslu á slíkum varningi. Hafnarstjóri getur flutt vörur og muni, sem geymdir eru í óleyfi, burt á kostnað og ábyrgð eigenda eða umboðsmanna hans.

11.7 Við lestun og losun á vikri, sandi, kolum og öðru þess háttar, er skylt að hafa nægilega sterkar hlífar milli skips og hafnarbakka, svo að ekkert falli fyrir borð. Sé þessa eigi gætt, getur hafnarstjóri stöðvað verkið, uns bætt hefur verið úr því, sem áfátt er.

11.8 Þegar lokið er lestun eða losun skal sá er séð hefur um lestun eða losun, láta ræsta bryggju þá eða hafnarbakka, sem notuð hefur verið. Farist það fyrir, skal hafnarstjóri sjá um að það sé gert, en afgreiðslumaður skipsins greiði allan kostnað sem af því leiðir.

12. gr.

Meðferð eldfims og hættulegs varnings.

12.1 Skip, sem flytja sprengiefni, eldfima vökva, lofttegundir undir þrýstingi (flöskugas) eða efni, sem við vissar aðstæður valda eld- eða sprengihættu, mega ekki leggjast að bryggju, fyrr en leyfi hefur verið veitt til þess. Skipstjóra eða umboðsmanni ber að tilkynna hafnarstjóra og slökkviliðsstjóra um farminn 24 klst. fyrir áætlaðan komutíma. Tilkynningaskyldan nær til efna, sem samkvæmt alþjóðareglum (International Maritime Dangerous Goods Code) flokkast í flokka 1, 2, 3, 4 og 5. Í tilkynningu skal greina tækniheiti efna og UN-tölu þeirra skv. IMDG-reglum, magn, pökkun og lestun. Sem dæmi um hættulegan varning má nefna: púður, dýnamít, geomit, hlaðnar patrónur, bensín, steinolíu, aceton, terpentínu, toluol, kosangas, kalciumkarbít, ammoníumnítrat, natriumklorat.

12.2 Losun á vöru, sem um ræðir í þessari grein skal að jafnaði framkvæmd strax og skip hefur lagst að bryggju og á undan losun á öðrum varningi. Við lestun skal slíkur farmur lestaður síðast, og skal skip láta úr höfn strax að lestun lokinni. Álíti hafnarstjóri að hætta geti stafað af lestun eða losun eldfimrar vöru getur hann stöðvað verkið uns nauðsynlegar varúðarráðstafanir hafa verið gerðar.

12.3 Skylt er að hafa öryggisvörð við skip, sem lesta eða losa eldfimar vörur. Hafnarstjóri getur ákveðið að lestun og losun slíkrar vöru fari fram við sérstakan hafnarbakka, þar sem tryggast er talið. Varningur skal geymdur á svæði, sem hafnarstjóri samþykkir. Setja skal sérstakar reglur um nánari framkvæmd og ákvæði þessarar greinar sbr. ráðleggingar Alþjóðasiglingamálastofnunarinnar (IMO) um öryggi við flutning, meðferð og geymslu á hættulegum efnum á hafnarsvæðum. Skip, sem flytja eldfim efni, skulu á daginn hafa uppi rautt flagg (merkjatákn B) á framsiglu, en á nóttunni rautt ljósker. Í skipum, sem flytja eldfim efni, má eigi kveikja eld eða ljós nema undir kötlum skipsins eða í eldavél skipsins og á lögboðnum ljóskerjum. Tóbaksreykingar eru bannaðar í þeim skipum og á því svæði, þar sem unnið er að fermingu eða affermingu eldfims varnings.

IV. KAFLI

Um hafnargjöld á Breiðdalsvík.

13. gr.

Um hafnargjöld.

13.1 Gjöld til hafnarsjóðs skulu innheimt samkvæmt gjaldskrám er settar skulu í samræmi við ákvæði 13. gr. hafnalaga.

V. KAFLI

Ýmis ákvæði.

14. gr.

Löggæsla á hafnarsvæði, umferð og fleira.

14.1 Lögreglan á Breiðdalsvík hefur á hendi almenna löggæslu á hafnarsvæðinu.

14.2 Þeim, sem ekkert lögmætt erindi eiga, er bannað að dvelja á landi hafnarinnar, ef þeir með því tálma lestun og losun eða önnur störf, sem þar eru unnin. Banna má ónauðsynlegan akstur hvers konar ökutækja um bryggjur, hafnarbakka, farmstöðvar og önnur afgreiðslusvæði. Fólk, sem fer um hafnarsvæðið, er þar á eigin áhættu og ábyrgð.

14.3 Bannað er að skjóta af byssum eða öðrum skotvopnum við höfnina eða á henni. Sömuleiðis er bannað að skjóta flugeldum á hafnarsvæðinu án leyfis. Fiskveiðar á hafnarsvæðinu mega ekki trufla eðlilega umferð og afgreiðslu. Bannað er að leggja veiðarfæri á merktar siglingaleiðir og er heimilt að fjarlægja slík veiðarfæri bótalaust.

14.5 Hafnarstjóra skal þegar tilkynnt um allt það, sem bjargað er í höfninni, en hann gefur lögreglunni skýrslu um það.

15. gr.

Bryggjur, skipsflök og hlutir í hirðuleysi.

15.1 Ef skip lendir á grynningum eða sekkur, þar sem það, að áliti hafnarstjóra tálmar greiðri notkun hafnarinnar, skal færa það burtu svo fljótt sem auðið er. Verði dráttur á því, má hafnarstjóri láta færa skipið burt á kostnað eigandans, og er honum heimilt að láta selja skipið til lúkningar kostnaðinum, ef nauðsyn krefur. Skipsflök má ekki draga á land á hafnarsvæðinu án leyfis.

15.2 Ef skip, bátar, bryggjur, flutningatæki á landi eða annar búnaður er í hirðuleysi á hafnarsvæðinu og/eða veldur óþrifnaði eða hættu þá skal hafnarstjóri fyrirskipa úrbætur innan ákveðins frests. Sé slíkum fyrirmælum ekki sinnt, má fjarlægja viðkomandi hlut á kostnað eiganda án nokkurrar skaðabótaskyldu.

16. gr.

Varnir gegn megnun og óþrifnaði.

16.1 Engum úrgangi eða rusli má kasta í höfnina.

16.2 Bannaður er hvers konar hvalskurður í og við höfnina. Eigi má draga, reka eða flytja á annan hátt inn í höfnina hvali, skipsflök eða neitt það, sem valdið getur óþrifnaði, umferðartruflun eða óþægindum í höfninni nema leyfi hafnarstjóra komi til.

16.3 Öllum skipum, farartækjum svo og verksmiðjum og öðrum atvinnurekstri er stranglega bannað að dæla eða láta renna í höfnina olíur, lýsi, olíusora eða annað sem mengun veldur. Skip sem hyggjast taka fljótandi eldsneyti, skulu áður hafa gert ráðstafanir svo olía renni ekki í sjóinn af þilfari, verði óhapp, m. a. með því að loka afrennslisleiðum frá þilfari. Afgreiðsluaðila er óheimilt að afgreiða olíu til skipa, sem ekki hafa að mati hafnarstarfsmanna gengið forsvaranlega frá þessum atriðum. Um varnir gegn megnun sjávar og viðurlög við mengunarbrotum fer samkvæmt gildandi lagaákvæðum á hverjum tíma.

17. gr.

Beiðni um og skilyrði fyrir þjónustu.

17.1 Allir þeir, sem æskja afgreiðslu fyrir skip, láns á tækjum eða aðstoð á einn eða annan hátt hjá höfninni, skulu snúa sér beint til skrifstofu hafnarinnar með beiðni þar að lútandi. Heimilt er hafnarstjóra að neita þeim aðilum um aðstoð eða afgreiðslu, sem eru í vanskilum með gjöld til hafnarinnar.

18. gr.

Hverjum gefa skal fyrirmæli.

18.1 Fyrirmæli samkvæmt reglugerð þessari skal gefa skipstjóra, en stýrimanni ef skipstjóri er ekki á skipi og eigi heldur umboðsmaður hans, samkvæmt gr. 9.5. Ef stýrimaður er fjarverandi, má gefa einhverjum öðrum af skipshöfninni skipunina, og er það jafngilt sem skipstjóri hefði fengið skipunina sjálfur.

19. gr.

Um skaðabótaskyldu.

19.1 Um skaðabótaskyldu vegna skemmda á höfninni, mannvirkjum hennar eða áhöldum, fer eftir almennum reglum. Ef samningum verður ekki við komið um skaðabætur, má ákveða þær af tveim dómkvöddum mönnum. Hvorum aðila fyrir sig er heimilt að krefjast yfirmats en gera skal það áður en 1 mánuður er liðinn frá því, að matsverð er lokið. Yfirmat skal framkvæmt af 3 dómkvöddum mönnum. Kostnaðinn við yfirmat greiðir sá, sem krafðist yfirmats, ef það gengur honum ekki í vil.

19.2 Nú veldur skip skemmdum í höfninni eða skipstjóri verður brotlegur við ákvæði reglugerðar þessarar, og er þá óheimilt að flytja skipið úr höfninni áður en málið er útkljáð, nema fullnægjandi trygging sé sett fyrir greiðslu að dómi hafnarstjóra. Bótakröfum hafnarsjóðs fylgir lögtaksréttur sbr. 38. gr. hafnarlaga.

20. gr.

Brot, sektarákvæði og meðferð mála.

20.1 Brot gegn reglugerð þessari varðar sektum nema þyngri refsing liggi við samkvæmt almennum lögum. Sektirnar renna í hafnarsjóð Breiðdalsvíkur. Til tryggingar sektum og vangoldnum gjöldum má leita kyrrsetningar sbr. 39. gr. hafnarlaga.

20.2 Með mál út af brotum á reglugerð þessari skal fara að hætti opinberra mála.

Reglugerð þessi, sem sett er samkvæmt hafnarlögum nr. 69, 28. maí 1984, staðfestist hér með til að öðlast þegar gildi og birtist til eftirbreytni öllum þeim sem hlut eiga að máli.

Jafnframt fellur úr gildi hafnarreglugerð fyrir Breiðdalsvíkurhöfn nr. 14 9. janúar 1973 sbr. nr. 139 20. mars 1975.

Samgönguráðuneytið, 13. maí 1986.

Matthías Bjarnason.

Ólafur S. Valdimarsson.

12. maí 1986 Nr. 263

REGLUGERÐ

um lágmarksafkastagetu flugvéla.

1. ORÐASKÝRINGAR

1.1 Þegar notuð eru eftirfarandi orð, orðasambönd eða skammstafanir í þessari reglugerð, hafa þau þá merkingu sem hér segir:

Afkastageta flugvélar (Aeroplane performance): Útreiknaðir og prófaðir eiginleikar flugvélar, hvað varðar getu og takmörk hennar á öllum stigum flugs, við aðstæður sem hún kann að vera starfrækt við.

AIP (Aeronautical Information Publication): Flugmálahandbók.

Brautarbrún (Ground run): Sú vegalengd sem flugvél í flugtaki eða lendingu er í snertingu við flugbrautina.

Flugbraut (Runway): Afmarkað rétthyrnt svæði á flugvelli, gert til flugtaks og lendingar loftfara.

Flughandbók (Aeroplane Flight Manual): Handbók sem tengd er lofthæfiskírteininu, þar sem tilgreint er innan hvaða marka flugvélin er talin lofthæf og nauðsynlegar leiðbeiningar og upplýsingar fyrir flugliða til öruggrar stjórnar flugvélarinnar.

Flugrekandi (Operator): Einstaklingur, fyrirtæki eða stofnun sem stundar eða býðst til að stunda rekstur loftfara.
Flugrekstrarbók (Operations Manual): Handbók, samþykkt af flugmálastjórn, en unnin af flugrekanda til notkunar og leiðbeiningar fyrir starfslið hans í flugrekstrinum. Handbókin getur verið í mörgum hlutum, þar sem hver fjallar um einstök svið eða þætti flugrekstrarins.
Flugtaksvegalengd (Take-off distance): Sú lárétta vegalengd, sem flugvél í flugtaki fer frá kyrrstöðu, þar til að hún hefur náð þeim flughraða og þeirri hæð, sem áskilið er í flughandbók eða kröfum um afkastagetu.
Flugvél (Aeroplane): Vélknúið loftfar, þyngra en loft, sem helst á flugi aðallega vegna verkana loftsins á vængfleti sem eru óhreyfanlegir, meðan á tilteknum þætti flugs stendur.
Hámarksmassi (Maximum mass): Leyfður hámarks flugtaksmassi flugvélar.
Hindrunarlaust klifursvæði (Clearway): Skilgreint rétthyrnt svæði, á láði eða legi, sem flugmálastjórn hefur ákvörðunarrétt yfir, og valið er eða gert nothæft fyrir flugvél að fljúga yfir, á meðan hún flýgur hluta af fyrsta klifri sínu, í ákveðna hæð.
IFR (Instrument flight rules): Alþjóðleg skammstöfun sem notuð er um blindflugsreglur.
Lendingarvegalengd (Landing distance): Sú lárétta vegalengd frá þröskuldi til þess staðar sem hægt er að stöðva flugvél, eftir að hún hefur flogið yfir þröskuldinn í 50 feta (15 m) hæð á þeim hraða, sem kveðið er á um í flughandbók eða kröfum um afkastagetu.
Staðalhiti (Standard temperature): Alþjóðlega skilgreindur meðalhiti lofthjúps jarðar.
Tiltæk flugtaksvegalengd, TODA (Take-off distance available): Lengd tiltæks flugtaksbruns, að viðbættri lengd hindrunarlauss klifursvæðis, ef séð hefur verið fyrir slíku.
Tiltæk lendingarvegalengd, LDA (Landing distance available): Sú lengd flugbrautar, sem lýst hefur verið yfir að sé tiltæk og nothæf, fyrir brautarbrun flugvélar í lendingu. Tiltæk lendingarvegalengd byrjar við þröskuldinn og er venjulega lengd flugbrautar með bundnu slitlagi.
Tiltækt flugtaksbrun, TORA (Take-off run available): Sú lengd flugbrautar, sem lýst hefur verið yfir að sé tiltæk og nothæf, fyrir brautarbrun flugvélar í flugtaki. Tiltækt flugtaksbrun er venjulega lengd flugbrautar með bundnu slitlagi.
Varasamur hreyfill (Critical engine): Sá hreyfill, sem hefði óhagstæðust áhrif á afkastagetu og stjórnun loftfars, ef hann bilaði.
VFR (Visual flight rules): Alþjóðleg skammstöfun sem notuð er um sjónflugsreglur.
V_{MC} (V_{MC} - Minimum control speed): Alþjóðlegt tákn sem notað er um þann minnsta hraða, sem hægt er að stjórna fjölhreyfla flugvél með fullu hreyfilafli á, þegar varasami hreyfillinn skyndilega verður óvirkur.
V_S(V_S - Stalling speed): Alþjóðlegt tákn sem notað er um ofrishraða flugvélar, eða þann minnsta hraða, sem hægt er að stjórna flugvél á, meðan á flugi stendur.
Þrýstingshæð (Pressure altitude): Loftþyngd, sýnd sem hæð yfir sjávarmáli, miðað við alþjóðlega skilgreint meðalástand lofthjúps jarðar.
Þröskuldur (Threshold): Byrjun á þeim hluta flugbrautar, sem nothæfur er til lendingar.

2. GILDISSVIÐ

2.1 Reglugerð þessi gildir um flugvélar undir 5700 kg hámarksmassa í almennum flokki.

3. **ALMENNT**

3.1 Reglugerð þessi kveður á um aðferðir og útreikninga sem nota skal við að ákveða mesta massa flugvéla á flugi. Massann skal reikna út, þegar flug er fyrirhugað, og miða skal við þau skilyrði sem búist er við í fyrirhuguðu flugi. Með útreikningunum skal ganga úr skugga um að lágmarkskröfum um afkastagetu við flugtak, leiðarflug og lendingu sé fullnægt.

3.2 Við útreikningana skal nota þær leiðbeiningar sem ákveðnar hafa verið fyrir flugvélartegundina um minnkandi massa við eyðslu eldsneytis.

3.3 Þegar ákveðnir eru leiðréttingarþættir vegna breytilegra skilyrða, svo sem loftþrýstingur, vindur, hitastig, brautarskilyrði og fleira, skal nota nýjustu upplýsingar og spár sem tiltækar eru, einkum hjá kunnáttumönnum innan flugsins.

3.4 Flugvél má því aðeins nota að farið sé að öllu leyti eftir leiðbeiningum um afkastagetu og þeim takmörkunum á rekstri hennar, sem um getur í flughandbók flugvélarinnar og fylgir lofthæfiskírteininu, eða öðrum þeim gögnum sem flugmálastjórn hefur samþykkt.

3.5 Einhreyfils flugvélar má ekki nota til farþegaflugs í atvinnuskyni við blindflugsskilyrði eða í næturflugi. Þetta gildir þó ekki um neyðarflug.

4. **FLUGTAK**

4.1 Massi flugvélar í flugtaki má ekki vera meiri en hámarksmassi hennar og ekki meiri en svo, að flugtaksvegalengdin sem flugvélin þarf með fullu hreyfilafli, til þess að ná 50 feta (15 m) hæð yfir flugbrautinni, sé ekki lengri en:

a) 80% af tiltækri flugtaksvegalengd, TODA, fyrir flug í atvinnuskyni með farþega, og

b) 100% af tiltækri flugtaksvegalengd, TODA, fyrir annað flug.

4.2 Við ákvörðun flugtaksvegalengdar skal miða við, að hraði flugvélarinnar, þegar hún flýgur í gegnum 50 feta (15 m) hæðina yfir flugbrautinni, sé að minnsta kosti hinn meiri af eftirgreindum:

a) 120% af ofrishraða ($1{,}2 \times V_S$),

b) 110% af minnsta stjórnhraða ($1{,}1 \times V_{MC}$).

Sjá mynd 1.

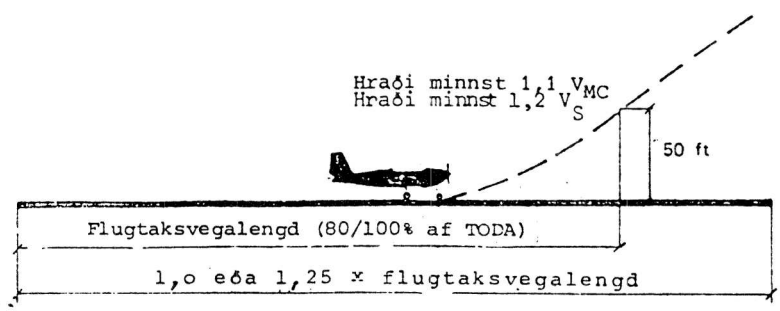

Mynd 1

4.3 Við ákvörðun flugtaksvegalengdar í 50 feta (15 m) hæð yfir flugbrautinni, skal hafa hliðsjón af eftirfarandi atriðum:

a) þrýstingshæð,

b) hitastigi andrúmsloftsins,

c) vindátt við flugtak, þó mest 50% af tilkynntum eða áætluðum mótvindi, og minnst 150% af tilkynntum eða áætluðum meðvindi í flugtaksátt,
d) ástandi brautar (gras, möl, aur, vatn, snjór, krap), og
e) öðrum, sem áhrif geta haft, samkvæmt flughandbók og/eða flugrekstrarbók.

5. **LEIÐARFLUG**

5.1 Massi fjölhreyfla flugvélar í flugtaki má ekki vera meiri en svo, að flugvélin með einn hreyfil óvirkan og virkan hreyfil (hreyfla) á mesta stöðugu afli, geti klifrað 50 fet (15 m) á mínútu í, hvort sem er hærra:
a) 1000 feta (300 m) hæð yfir hæstu hindrun, eða
b) þeirri lágmarksflughæð eða lágmarksflughæðum sem birtar eru í Flugmálahandbók — AIP Iceland,

innan 10 sjómílna beggja vegna við fyrirhugaðan flugferil. Þetta gildir í blindflugi og næturflugi innanlands, en í sjónflugi skal miða við 0,5 sjómílur beggja vegna við fyrirhugaðan flugferil, og í báðum tilvikum skal miða við staðalhita. Framangreindum kröfum um klifurgetu flugvélar yfir hindrun, skal í blindflugi einnig vera fullnægt í 5000 feta (1500 m) hæð yfir sjávarmáli, þótt engar hindranir séu.
Sjá mynd 2.

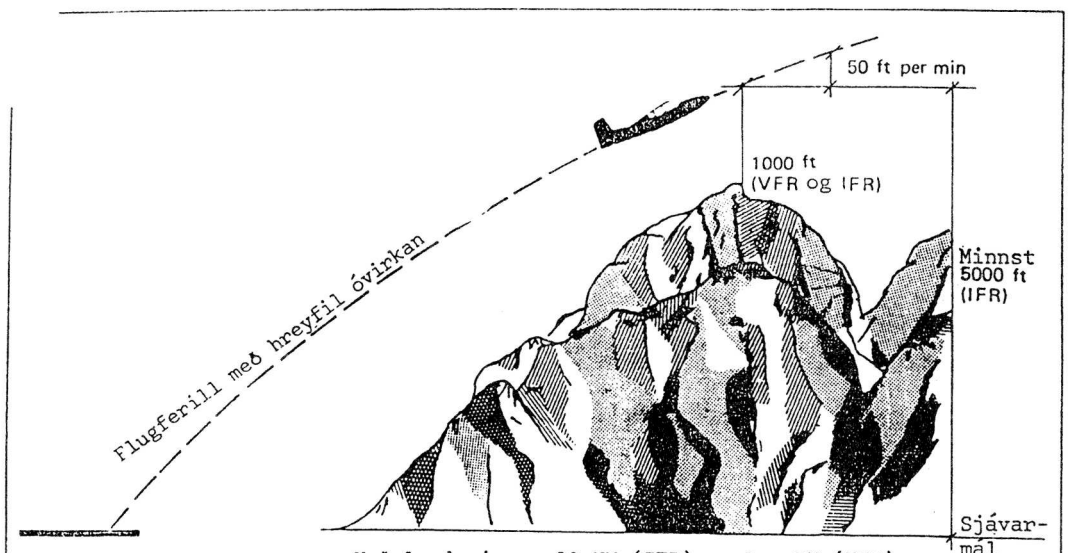

Mynd 2

6. **LENDING**

6.1 Massi flugvélar í flugtaki má ekki vera meiri en svo, að lendingarvegalengd í logni við komu til ákvörðunar- eða varaflugvallar sé eigi lengri en 70% af tiltækri lendingarvegalengd, LDA. Sjá mynd 3.

6.2 Lendingarvegalengd er skilgreind sem sú lárétta vegalengd frá þröskuldi til þess staðar sem hægt er að stöðva flugvél, eftir að hún hefur flogið yfir þröskuldinn í 50 feta (15 m) hæð.

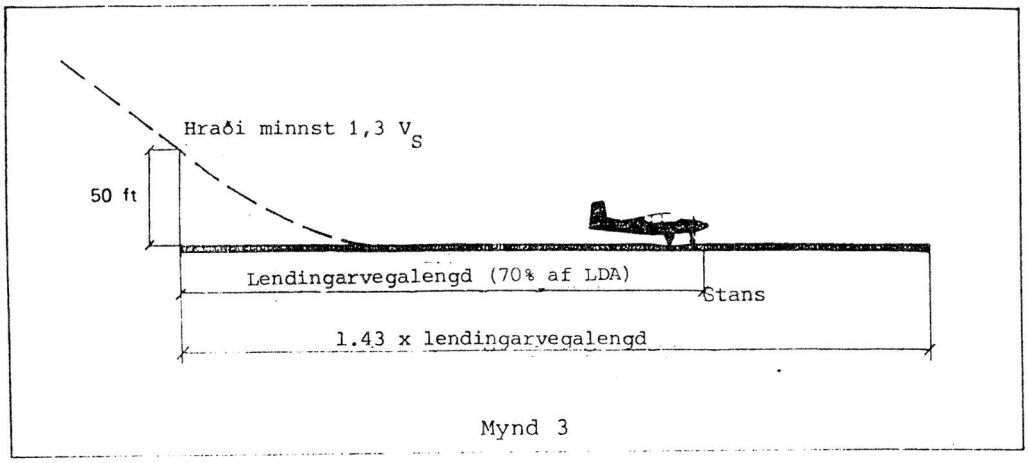

Mynd 3

6.3 Við ákvörðun nauðsynlegrar lendingarvegalengdar, skal flughraði yfir þröskuldi áætlaður minnst 30% yfir ofrishraða (1,3 × V_S) og auk þrýstingshæðar flugvallar skal hafa hliðsjón af eftirfarandi atriðum á fyrirhuguðum lendingartíma:
a) ástandi flugbrautar (gras, möl, snjór, vatn, krap, ís),
b) öðrum þeim, sem hafa ber hliðsjón af samkvæmt flughandbók og/eða flugrekstrarbók.

7. UNDANÞÁGUR

7.1 Flugmálastjórn getur veitt tímabundnar undanþágur frá ákvæðum þessarar reglugerðar er sérstakar ástæður eru fyrir hendi.

8. REFSIÁKVÆÐI

8.1 Brot gegn reglugerð þessari varðar refsingu samkvæmt XIII. kafla laga nr. 34, 21. maí 1964 um loftferðir.

9. GILDISTAKA

9.1 Reglugerð þessi er sett samkvæmt 89., 163. og 186 gr. laga nr. 34, 21. maí 1964 um loftferðir, og tekur til íslenskra flugvéla svo og annarra flugvéla, sem íslenskur flugrekandi notar eða ræður yfir og öðlast gildi 1. október 1986. Jafnframt fellur úr gildi reglugerð nr. 477/1982 um lágmarksafkastagetu flugvéla.

Samgönguráðuneytið, 12. maí 1986.

Matthías Bjarnason.

Birgir Guðjónsson.

AUGLÝSING

um erlenda fjármögnunarleigu (leasing) á tækjum og vélum og lántökur í því sambandi.

Á grundvelli 12. gr. laga nr. 63/1979 um skipan gjaldeyris- og viðskiptamála og 19. gr. reglugerðar nr. 519/1979 um sama efni hefur viðskiptaráðuneytið, í samráði við Seðlabanka Íslands, sett eftirfarandi reglur um erlenda fjármögnunarleigu (leasing) á tækjum og vélum og lántökur í því sambandi:

1.a. Heimilt er að gera fjármögnunarleigusamninga við erlenda aðila um vélar, tæki og búnað til nota í atvinnurekstri, sbr. 7. lið.

b. Þá er innlendum fyrirtækjum, sem annast fjármögnunarleigu heimilt að taka lán erlendis til að fjármagna sams konar leigusamninga og heimilt er að gera við erlenda aðila samkvæmt framansögðu.

2. Þrátt fyrir ákvæði í auglýsingu nr. 171/1980 um erlendar lántökur, er innlendum framleiðendum sams konar véla, tækja og búnaðar, einnig heimilt að taka erlend lán til að fjármagna framleiðslu sína.

3. Leigu- og lánssamninga þessa er ekki heimilt að gera með ábyrgð innlends banka, sparisjóðs, tryggingafélags eða opinbers fjárfestingarsjóðs. Takmörkunin nær til ábyrgða í innlendum og erlendum gjaldmiðli á einstökum leigu- og lánssamningum, sem fjármagnaðir eru með erlendu fé skv. 1. og 2. lið.

4. Hver samningur um einstaka vél eða vélasamstæðu og tæki skal að lágmarki vera að fjárhæð USD 5 000 eða að jafnvirði í annarri mynt.
Hámarks leigu- eða lánstími er sjö ár, en um leigu eða lán til lengri tíma skal sækja um heimild til viðskiptaráðuneytisins.

5. Áður en leigu- eða lánssamningur kemur til framkvæmda, skal leggja hann undirritaðan fyrir gjaldeyriseftirlit Seðlabankans til staðfestingar. Gjaldeyriseftirlitið gengur jafnframt frá bankastimplun innflutningsskjala.

6. Eintak samningsins skal sent þeim innlenda banka eða sparisjóði, sem annast yfirfærslu leigu- og lánsgreiðslna.

7. Reglur þessar gilda um vélar, tæki og búnað til nota í atvinnurekstri, sem falla undir eftirtalda kafla tollskrárinnar og tilheyrandi tollskrárnúmer, þó ekki varahluti:

Úr 59. KAFLA:
- 59.05.01 Fiskinet og fiskinetaslöngur úr gerviefnum.

Úr 73. KAFLA:
- 73.21.06 Steypumót (mótakerfi)
- 73.22.01 Tankar úr ryðfríu stáli, sérstaklega fyrir mjólk
- 73.22.09 Annað
- 73.27.05 Færibönd

Úr 84. KAFLA:
- 84.01.10 Katlar til framleiðslu á vatnsgufu eða annarri gufu (gufukatlar) og háhitavatnskatlar
- 84.03.00 Tæki til framleiðslu á loftgasi, vatnsgasi og acetylengasi
- 84.05.10 Gufuvélar
- 84.06.10 Flugvélahreyflar
- 84.07.10 Vatnshverflar
- 84.08.10 Þotuhreyflar

84.08.20 Skrúfuþotuhreyflar
84.09.00 Sjálfknúnar vegþjöppur
84.10.31 Fiskidælur
84.10.32 Dælur úr ryðfríu stáli og eða plasti
84.11.11 Þjöppur fyrir kæli- og frystikerfi frystihúsa
84.15.31 Afgreiðsluborð og sýningarskápar fyrir verslanir
84.15.32 Ísvélar til veitingahússrekstrar
84.15.33 Ísvélar til frystihúsa
84.15.39 Frystivélasamstæður til frystihúsa
84.15.49 Lausfrystitæki
84.17.21 Vélar til fiskiðnaðar og hvalvinnslu
84.17.22 Mjólkurvinnsluvélar
84.18.23 Fiskkökupressur
84.18.24 Lýsissíur
84.19.21 Aðrar uppþvottavélar
84.19.29 Annað
84.20.10 Vogir
84.22.11 Kraftblakkir til fiskiskipa og vindur til dráttarbrauta
84.22.12 Vindur, þar með taldar akkeris- og skipavindur
84.22.21 Lyftikranar
84.22.50 Rennistigar og rennigangbrautir
84.22.61 Færibönd og sniglar
84.23.21 Jarðýtur
84.23.22 Vegheflar
84.23.30 Vélskóflur og gröfur, sjálfknúnar
84.23.40 Aðrar sjálfknúnar vélar
84.25.20 Sambyggðar uppskeru- og þreskivélar
84.25.32 Upptökuvélar fyrir kartöflur og aðra garðávexti
84.26.21 Mjólkurvinnsluvélar
84.26.29 Annað
84.29.10 Vélar og tæki til brauðkornsmölunar
84.30.11 Vélar til brauð- og kexgerðar
84.30.12 Vélar til súkkulaði- og sykurvörugerðar
84.30.13 Vélar og tæki til kjötvinnslu
84.30.14 Vélar og tæki til drykkjarvörugerðar
84.30.15 Vélar og tæki til flökunar, flatnings, síldarsöltunar o. fl. þ. h.
84.31.10 Vélar til framleiðslu á pappírsmassa
84.31.20 Vélar til framleiðslu og vinnslu á pappír og pappa
84.32.10 Bókbandsvélar
84.33.10 Vélar og tæki til pappírs- og pappaskurðar
84.34.10 Vélar, tæki og áhöld til að steypa og setja prentletur og vélar til framleiðslu og eftirvinnslu á prentmyndamótum, prentplötum og prentvölsum
84.35.10 —
84.35.40 Aðrar prentvélar og hjálparvélar þeim tilheyrandi
84.36.10 —
84.36.30 Spuna- og tvinningavélar o. þ. h.
84.37.10 Vefstólar
84.37.20 Prjónavélar
84.37.30 Aðrar vélar til framleiðslu á yfirspunnum þræði og garni

84.40.29 Þvottavélar, sem taka meira en 6 kíló, aðrar en til heimilisnotkunar
84.40.30 Þurrhreinsivélar
84.40.40 Þurrkarar til iðnaðarnota
84.40.62 Strokvélar, aðrar en til heimilisnotkunar
84.40.63 Vélar til eftirvinnslu á garni og spunavörum
84.40.64 Prentunarvélar
84.41.12 Saumavélar til notkunar í iðnaði
84.42.00 Vélar og tæki til snyrtingar, sútunar og vinnslu á húðum og skinnum og til framleiðslu á vörum úr leðri og skinni
84.43.10 Málmbræðsluofnar og -vélar
84.44.10 Málmvölsunarvélar
84.45.10 —
84.45.75 Vélar til smíði úr málmi og málmkarbidum, þó ekki handverkfæri
84.46.00 Vélar til vinnslu og smíða úr steini, brenndum leir, steinsteypu, asbestsementi og gleri, þó ekki handverkfæri
84.47.01 —
84.47.09 Trésmíðavélar, þó ekki handverkfæri
84.53.10 —
84.53.60 Sjálfvirkar gagnavinnsluvélar (tölvur)
84.56.10 Vélar og tæki til sundurgreiningar, sáldunar eða þvotta
84.56.20 Vélar og tæki til mulnings eða mölunar
84.56.31 Steypuhrærivélar
84.56.32 Vélar og tæki til leirvörugerðar og framleiðslu á steypumótum úr sandi
84.57.00 Vélar og tæki til framleiðslu og vinnslu á gleri og glervörum o. fl. þ. h.
84.59.20 Vélar, tæki og mekanísk áhöld til opinberra verklegra framkvæmda, mannvirkjagerðar o. þ. h.
84.59.30 Vélar, tæki og mekanísk áhöld til iðnaðarvinnslu á feiti og olíum úr dýra- eða jurtaríkinu
84.59.40 Vélar, tæki og mekanísk áhöld til gúmmí- eða plastiðnaðar
84.59.60 Vélar, tæki og mekanísk áhöld til meðferðar á trjáviði
84.59.70 Vélar, tæki og mekanísk áhöld til meðferðar á málmi eða málmkarbídum
84.59.81 Vélar til trjávöru- og húsgagnaiðnaðar svo og bursta- og körfugerðar, ót.a.
84.59.83 Stýrisvélar til skipa
84.59.84 Vélar til efnaiðnaðar, ót.a.
84.60.00 Mótakassar fyrir málmsteypu o. fl. þ. h.
84.65.01 Skipaskrúfur, skrúfuásþéttar og skiptiskrúfubúnaður

Úr 85. KAFLA:
85.01.51 Rafsuðuvélar
85.11.10 Rafbræðslu- og hitunarofnar
85.11.20 Rafsuðu- og rafskurðartæki
85.15.71 —
85.15.79 Ratsjár- og loftskeytamiðunartæki

Úr 86. KAFLA:
86.06.00 Verkstæðisvagnar, kranavagnar og aðrir vinnuvagnar fyrir járnbrautir og sporbrautir
86.08.00 Gámar

Úr 87. KAFLA:
87.01.10 Beltadráttarvélar
87.01.20 Dráttarbifreiðar fyrir festivagna
87.02.12 Snjóbifreiðar
87.02.13 Loftpúðaökutæki
87.02.35 Flutningstæki fyrir grjót, jarðveg o. þ. h. (Dumpers)
87.02.43 Sjúkrabifreiðar
87.03.01 Slökkvibifreiðar
87.03.02 Snjóplógar
87.03.03 Kranabifreiðar
87.07.11-
87.07.19 Gaffallyftarar o. fl.

Úr 88. KAFLA:
88.02.20 Þyrlur
88.02.40 Önnur loftfarartæki 2 000 — 15 000 kíló
88.02.50 Önnur loftfarartæki sem vega meira en 15 000 kíló

Úr 89. KAFLA:
89.01.30 Tankskip af öllum gerðum
89.01.40 Vöruflutningaskip
89.02.00 Dráttarbátar
89.03.00 Vitaskip, slökkviskip, hvers konar dýpkunar- og dæluskip o. fl.

Úr 90. KAFLA:
90.08.21 Kvikmyndavélar-, myndatökuvélar
90.08.29 Aðrar kvikmyndavélar
90.10.31 Framköllunarvélar fyrir röntgenfilmur
90.10.32 Tæki og áhöld til notkunar í ljósmynda- og kvikmyndavinnustofum.
90.10.33 Sérhæfðar vélar til notkunar í prentiðnaði
90.10.39 Annað
90.11.00 Rafeinda- og prótonsmásjár, rafeinda- og prótondifraktógrafar.
90.12.00 Optískar smásjár, einnig með útbúnaði til að taka eða varpa á sýningartjald mynd af því sem í þeim sést
90.15.00 Vogir með nákvæmni fyrir 5 cg eða minna, einnig með lóðum er þeim heyra til
90.20.00 Röntgentæki
90.28.31 Bergmálsdýptarmælar, asdictæki o. þ. h. svo og fisksjár
90.28.39 Rafmagns- og rafeindatæki — önnur

8. Óskir um fjármögnunarleigu vegna annarra véla og tækja í atvinnustarfsemi en um er getið í lið 7, skulu sendar með viðeigandi gögnum til gjaldeyriseftirlitsins, sem leggur þær fyrir samstarfsnefnd um gjaldeyrismál til afgreiðslu.

Auglýsing þessi öðlast þegar gildi.

Viðskiptaráðuneytið, 6. maí 1986.

Matthías Bjarnason.

Þórhallur Ásgeirsson.

GJALDSKRÁ

Hitaveitu Eyra

I. KAFLI

1. gr.

Hitaveitan selur afnot af heitu vatni úr veitukerfum þeim sem gerð hafa verið og verða gerð eftir þeim reglum, sem settar eru í gjaldskrá þessari.

2. gr.

Hitaveitan lætur hverju húsi, sem er í sambandi við vatnsæðar hennar, í té vatnsmagn, er ætla má að nægi til fullrar hitunar enda séu ofnar hússins nægilega stórir, að dómi hitaveitunnar.

Verður vatnsrennsli að húsinu takmarkað um hemla eftir því sem þörf krefur og er starfsmönnum hitaveitunnar einum heimilt að breyta stillingu þeirra.

II. KAFLI

3. gr.

Fyrir afnot vatnsins skal greiða samkvæmt vatnsmæli, fyrir hvern rúmmetra vatns ..... kr. 42,30

Þar til vatnsmælir hefur verið settur upp og ef vatnsmælir bilar, áætlar hitaveitan vatnsnotkunina með hliðsjón af hitaþörf hússins. Hitaveitan lætur húseigendum í té aukamæla, ef þess er óskað.

4. gr.

Jafnhliða gjaldi fyrir vatnsnotkunina innheimtist fyrir hvern mæli á mánuði eftirfarandi fastagjald.

a) fyrir mæla til og með ½"—1" ..... kr. 436,00
b) fyrir mæla til 1¼"—2" ..... kr. 872,00

5. gr.

Hitaveitugjöld samkvæmt 3. og 4. grein verða krafin mánaðarlega, þegar eftir mælisálestur.

Þó er heimilt að láta líða lengri tíma en einn mánuð á milli álestra og/eða fækka gjalddögum.

Óski notandi þess að lesið sé af mælitæki hans utan reglubundins álestrartíma hitaveitunnar og honum gerður sérstakur reikningur, skal hann greiða fyrir það gjald ..... kr. 262,00

6. gr.

Gjalddagi hitaveitugjalda er við framvísun reiknings eða tilkynningar um reikningsupphæð. Sé reikningur ekki greiddur við fyrstu sýningu, ber gjaldanda að greiða hann, þar sem hitaveitan ákveður. Það eru vanskil, ef gjöldin eru ekki að fullu greidd innan 21 dags frá gjalddaga.

7. gr.

Heimæðagjöld hitaveitunnar skulu vera sem hér segir fyrir hverja heimæð:

Rúmmál húsa (utanmál)	Heimæðargjald	
Allt að 500 m^3	kr. 33 950,00	+ 67,90 kr/m^3
500—2 000 m^3	kr. 67 900,00	fyrir 500m^3 + 45,30 kr/m^3 þar yfir
2 000—6 000 m^3	kr. 135 800,00	fyrir 2 000m^3 + 33,95 kr/m^3 þar yfir
Meira en 6 000 m^3	kr. 271 600,00	fyrir 6 000m^3 + 26,20 kr/m^3 þar yfir

Nú eru fleiri en eitt hitunarkerfi í húsinu með sérstökum mælum frá hitaveitunni og skal þá greiða í aukagjald fyrir hvern mæli umfram þann fyrsta ..... kr. 5 917,00

8. gr.

Hitaveitugjöld samkvæmt gjaldskrá þessari eru miðuð við vísitölu byggingarkostnaðar.

Hitaveitunni er heimilt að breyta gjöldum samkvæmt gjaldskrá þessari, þó ekki meira en nemur breytingum, sem á nefndri vísitölu verða, enda séu breytingar staðfestar af iðnaðarráðuneytinu hverju sinni.

9. gr.

Nú er tengingu heimæðar lokið og er þá heimæðargjaldið gjaldkræft. Þó er heimilt að veita gjaldfrest allt að 2 árum, ef samið er um það á gjalddaga. Í slíkum samningi skal kveðið á um vexti af eftirstöðvum gjaldsins.

III. KAFLI

10. gr.

Öll gjöld samkvæmt gjaldskrá þessari má taka lögtaki á kostnað gjaldanda.

11. gr.

Hitaveitan hefur rétt til að loka aðrennsli heita vatnsins að húsi eða íbúð viðskiptamanns, sem vanrækir að greiða hitaveitugjöld. Heimilt er að loka vatnsrennsli að húsi, sem hitaveitugjöld eru vangreidd af.

Fyrirætlun um að loka ber að tilkynna með 5 daga fyrirvara. Allan kostnað af lokun og opnun á ný, greiðir sá sem vanskilum veldur, hverju sinni ..... kr. 485,00

12. gr.

Eftirlitsmanni hitaveitunnar skal hvenær sem er frjáls aðgangur að öllum mælum, hitagjöfum og vatnsæðum, sem eru í sambandi við hitaveituna.

Er húseiganda skylt að hlíta fyrirmælum hans um viðgerðir á bilunum og sérhverjum ráðstöfunum til varnar gegn misnotkun heita vatnsins.

Gjaldskrá þessi sem samþykkt er af stjórn Hitaveitu Eyra er hér með staðfest samkvæmt orkulögum nr. 58 29. apríl 1967 til að öðlast gildi 22. apríl 1986, með vísan til tilkynningar ráðuneytisins nr. 106, 1. mars 1986, og birtist til eftirbreytni öllum sem hlut eiga að máli. Jafnframt er úr gildi felld eldri gjaldskrá sama efnis nr. 417, 15. nóvember 1985.

Iðnaðarráðuneytið, 7. maí 1986.

Albert Guðmundsson.

Guðrún Skúladóttir.

GJALDSKRÁ

Hitaveitu Seyðisfjarðar

I. KAFLI

1. gr.

Hitaveita Seyðisfjarðar selur afnot af heitu vatni úr veitukerfum þeim, sem gerð hafa verið og verða gerð, eftir þeim reglum, sem settar eru í gjaldskrá þessari.

2. gr.

Hitaveita Seyðisfjarðar lætur hverju húsi, sem er í sambandi við vatnsæðar þess, í té vatnsmagn, er ætla má að nægi til fullrar hitunar enda séu ofnar hússins nægilega stórir, að dómi hitaveitunnar. Einnig lætur hitaveitan í té heitt vatn til hitunar neysluvatns.

II. KAFLI

3. gr.

Fyrir afnot heita vatnsins skal greiða samkvæmt orkumæli kr. 0,81 fyrir hverja kílówattstund og jafnframt samkvæmt vatnsmæli kr. 10,50 fyrir hvern rúmmetra vatns.

Hitaveitu Seyðisfjarðar er heimilt að selja heitt vatn samkvæmt vatnsmæli eingöngu.

Gjald fyrir hvern rúmmetra vatns er kr. 80,00.

Þessi gjöld eru miðuð við gjaldskrá Rafmagnsveitna ríkisins frá 1. mars 1986.

Framangreind hitaveitugjöld má krefja mánaðarlega.

4. gr.

Gjalddagi hitaveitugjalda eru við framvísun reikninga eða tilkynningar um reikningsupphæð. Sé reikningurinn ekki greiddur við fyrstu sýningu, ber gjaldanda að greiða hann, þar sem hitaveitan ákveður. Það eru vanskil, ef gjöldin eru ekki að fullu greidd innan 14 daga frá gjalddaga.

5. gr.

Heimæðagjöld fyrir Hitaveitu Seyðisfjarðar skulu vera sem hér segir:

a) Af öllu húsnæði sem tengist hitaveitu fyrir árslok 1981 og tilheyrir I. áfanga verksins og það húsnæði fyrirhugaðs II. áfanga sem tengist eigi síðar en 6 mán. frá verklokum hans, greiðist heimæðagjöld, sem hér segir:
   Lágmarksgjald fyrir mælagrind og fyrstu 300 rúmmetra húsnæðis kr. 45 600,00.
   Fyrir hvern rúmmetra húsnæðis fram yfir fyrstu 300 m^3 kr. 57,90.
b) Af öllu húsnæði sem síðar tengist viðkomandi áföngum sbr. a) lið greiðast heimæðagjöld, sem hér segir:
   Lágmarksgjald fyrir mælagrind og fyrstu 300 rúmmetra húsnæðis kr. 63 000,00.
   Fyrir hvern rúmmetra húsnæðis fram yfir fyrstu 300 m^3 kr. 85,90.

Við ákvörðun á rúmmálsstærð húsa skal miðað við Fasteignamatsskrá og fyrir hús, sem ekki eru skráð í fasteignamati, skal miðaða við teikningar húsa.

Ekki skal greiða rúmmálsgjald af óupphituðu húsnæði í hluta af húsi, svo sem vöruskemmum og öðru óupphituðu rými fram yfir stærð, sem nemur 300 m^3.

6. gr.

Nú er tengingu heimæðar lokið og er þá heimæðargjaldið gjaldkræft. Þó er heimilt að veita gjaldfrest á hluta heimæðargjalds ef samið er um það á gjalddaga. Í slíkum samningi skal kveðið á um vexti af eftirstöðvum gjaldsins.

7. gr.

Þegar lokað hefur verið fyrir aðrennsli heita vatnsins til notanda vegna vanskila, skal gjald fyrir að opna á ný vera kr. 990,00.

Heimilt er hitaveitunni að krefjast greiðslu þessarar áður en opnað er.

8. gr.

Hitaveitugjöld skv. 5. og 7. gr. í gjaldskránni eru miðuð við vísitölu byggingarkostnaðar. Hitaveitu Seyðisfjarðar er heimilt að hækka orkutaxta í 3. gr. skv. hækkun á rafhitunartaxta c. 1 í gjaldskrá Rafmagnsveitna ríkisins frá 1. janúar 1986. Allar taxta- og gjaldskrárbreytingar skulu hljóta staðfestingu iðnaðarráðuneytisins hverju sinni.

III. KAFLI

9. gr.

Öll gjöld samkvæmt gjaldskrá þessari má taka lögtaki á kostnað húseiganda.

10. gr.

Hitaveita Seyðisfjarðar hefur rétt til að loka aðrennsli heita vatnsins að húsi eða íbúð viðskiptamanns, sem vanrækir að greiða hitaveitugjöld. Heimilt er að loka vatnsrennsli að húsi, sem hitaveitugjöld eru vangreidd af.

Fyrirætlun um að loka, ber að tilkynna með 5 daga fyrirvara.

Eftirlitsmanni Hitaveitu Seyðisfjarðar skal, hvenær sem er, frjáls aðgangur að öllum hemlum, mælum, hitagjöfum og vatnsæðum, sem eru í sambandi við veitukerfi Hitaveitu Seyðisfjarðar. Er húseiganda skylt að hlíta tafarlaust fyrirmælum hans um viðgerðir á bilunum og sérhverjum ráðstöfunum til að koma í veg fyrir misnotkun heita vatnsins.

IV. KAFLI

11. gr.

Gjaldskrá þessi, sem samin er og samþykkt af Hitaveitu Seyðisfjarðar og sett er samkvæmt orkulögum nr. 58 29. apríl 1967, staðfestist hér með til þess að öðlast gildi 1. mars 1986, með vísan til tilkynningar ráðuneytisins nr. 106, 1. mars 1986, og birtist til eftirbreytni öllum, sem hlut eiga að máli.

Jafnframt er úr gildi felld eldri gjaldskrá sama efnis nr. 26, 13. janúar 1986.

Iðnaðarráðuneytið, 6. maí 1986.

Albert Guðmundsson.

Guðrún Skúladóttir.

21. maí 1986 Nr. 267

REGLUGERÐ

um hækkun bóta almannatrygginga.

1. gr.

Upphæðir bóta almannatrygginga samkvæmt lögum nr. 67/1971, um almannatryggingar, með síðar breytingum, skulu hækka um 3,06% frá 1. júní 1986 að telja frá því sem þær eru 31. maí 1986. Bætur samkvæmt 19. gr. skulu hækka jafnmikið frá sama tíma.

2. gr.

Sérstök lífeyrisuppbót kr. 3 000,00 skal greidd með júníbótum þeim elli- og örorkulífeyrisþegum, sem njóta óskertrar tekjutryggingar. Þeir, sem njóta skertrar tekjutryggingar, fá hlutfallslega lægri lífeyrisuppbót.

3. gr.

Reglugerð þessi er sett samkvæmt 79. gr. laga nr. 67/1971 og öðlast gildi 1. júní 1986. Jafnframt fellur úr gildi reglugerð nr. 103/1986.

Heilbrigðis- og tryggingamálaráðuneytið, 21. maí 1986.

Ragnhildur Helgadóttir.

Ingimar Sigurðsson.

Nr. 268 12. maí 1986

AUGLÝSING

um umferð á Akranesi.

Hér með tilkynnist að sett hafa verið upp umferðarljós á mótum Kirkjubrautar, Kalmannsbrautar og Stillholts.

Að fengnum tillögum bæjarstjórnar Akraneskaupstaðar sbr. 2. mgr. 65. gr. umferðarlaga nr. 40, 1968 hefir verið ákveðið að taka umferðarljósin þegar í notkun.

Um notkun umferðarljósanna gilda ákvæði A liðar IV. kafla reglugerðar nr. 414, 1978 um umferðarmerki og notkun þeirra.

Lögreglustjórinn á Akranesi, 12. maí 1986.

Ásmundur Vilhjálmsson, ftr.

Nr. 269

SAMÞYKKT

22. maí 1986

um breytingu á samþykkt um gatnagerðargjöld í Kópavogskaupstað nr. 318 frá 23. júní 1981.

1. gr.

9. tl. 1. mgr. 2. gr. orðist þannig:

Allar byggingar á miðbæjarsvæði ..... 5%.

Samþykkt þessi sem gerð er af bæjarstjórn Kópavogskaupstaðar staðfestist hér með samkvæmt 1. gr. laga nr. 51/1974 um gatnagerðargjöld, til að öðlast gildi þegar í stað.

Félagsmálaráðuneytið, 22. maí 1986.

F. h. r.

Hallgrímur Dalberg.

Þórhildur Líndal.

AUGLÝSING

um staðfestingu sjávarútvegsráðuneytisins á verðgrundvelli á frystum fiskafurðum fyrir framleiðslutímabilið frá 1. febrúar til 31. maí 1986.

Með skírskotun til laga nr. 72 28. maí 1969, um Verðjöfnunarsjóð fiskiðnaðarins og samkvæmt tillögum stjórnar Verðjöfnunarsjóðs, hefur ráðuneytið staðfest eftirfarandi verðgrundvöll á frystum fiskafurðum fyrir framleiðslutímabilið frá 1. febrúar s.l. til 31. maí 1986:

Laus- og blokkfrystur hörpudiskur	U.S.$ pr. lb. cif.
Færri en 60 stk. í lb.	3,23
Fleiri en 60 stk. í lb. og óflokkað	2,99
Hálfhreinsaður	1,47
Rauður og brotinn	1,81

Verðbil verði 5%.

Greiðslur í sjóðinn eða úr miðast við 62,5% af verðbreytingum frá grundvallarverði að viðbættu eða frádregnu verðbili.

Verðin miðast við viðskiptagengi (skilagengi) eins og það verður á hverjum tíma.

Vélskelflett rækja	SDR pr. lb. cif.
Færri en 350 stk. í lb.:	
Blokkfryst	2,666
5×2 kg og 4×2,5 kg vatnshúðuð, sérfryst	2,666
5×2 kg og 4×2,5 kg óvatnshúðuð, sérfryst	2,794
500 gr vatnshúðuð, sérfryst	2,105
200 gr vatnshúðuð, sérfryst	2,256
Fleiri en 350 stk. í lb. og óflokkuð:	
Blokkfryst	2,548
5×2 og 4×2,5 kg vatnshúðuð, sérfryst	2,548
5×2 kg og 4×2,5 kg óvatnshúðuð, sérfryst	2,666
500 gr vatnshúðuð, sérfryst	2,956
200 gr vatnshúðuð, sérfryst	2,105

Verðbil verði 5%.

Greiðslur í sjóðinn eða úr miðist við 62,5% af verðbreytingu frá grundvallarverði að teknu tilliti til verðbils. Verðin miðist við viðskiptagengi (skilagengi) eins og það er á hverjum tíma.

Sjávarútvegsráðuneytið, 14. maí 1986.

F.h.r.
Árni Kolbeinsson.

Sigurður P. Sigmundsson.

AUGLÝSING

um aðalbrautir á þjóðvegum.

1. gr.

Eftirtaldir vegir skulu teljast aðalbrautir. Númer þjóðvegar er tilgreint samkvæmt vegáætlun.

1. Suðurlandsvegur (1) frá Reykjavík um Hvolsvöll að mörkum þéttbýlis þar.
2. Vesturlandsvegur (1) frá Reykjavík að Fossá innan Kiðafells í Kjós.
3. Eyrarbakkavegur (34) af Suðurlandsvegi (1) að Eyrarbakka. Á vegamótum við Suðurlandsveg nýtur sá vegur aðalbrautarréttar.
4. Þingvallavegur (36) af Vesturlandsvegi (1) að Köldukvísl. Á vegamótum við Vesturlandsveg nýtur sá vegur aðalbrautarréttar.
5. Hafnarfjarðarvegur (40). Á vegamótum við Reykjavíkurveg í Hafnarfirði nýtur sá vegur aðalbrautarréttar.
6. Reykjanesbraut (41) frá Reykjavík að mörkum Keflavíkur og af Hringbraut í Keflavík að Sandgerði. Á vegamótum við Hafnarfjarðarveg (40) og við Garðskagaveg (45) njóta þeir vegir aðalbrautarréttar.
7. Grindavíkurvegur (43). Á vegamótum við Reykjanesbraut (41) nýtur sá vegur aðalbrautarréttar.
8. Hafnavegur (44) af Reykjanesbraut (1) að vegamótum við veg á Keflavíkurflugvöll. Á vegamótum við Reykjanesbraut og við flugvallarveg njóta þeir vegir aðalbrautarréttar.
9. Garðskagavegur (45) af Reykjanesbraut (41) að Sandgerði. Á vegamótum við Skagabraut í Garði nýtur sá vegur aðalbrautarréttar.
10. Bessastaðavegur (415) af Hafnarfjarðarvegi (40) að vegamótum við Álftanesveg (416). Á vegamótum við Hafnarfjarðarveg og Reykjavíkurveg í Hafnarfirði njóta þeir vegir aðalbrautarréttar og á vegamótum við Álftanesveg nýtur Álftanesvegur úr norðri aðalbrautarréttar.

2. gr.

Auglýsing þessi, sem sett er samkvæmt heimild í 65. gr. umferðarlaga nr. 40 23. apríl 1968, öðlast þegar gildi.

Jafnframt falla úr gildi ákvæði um aðalbrautir í auglýsingum nr. 124 15. júlí 1960, 155 9. nóvember 1961, 172 5. júní 1968, 252 16. ágúst 1973, 363 1. ágúst 1975 og 610 18. september 1981 (1. töluliður), svo og auglýsing nr. 9 5. janúar 1966.

Ákvæði til bráðabirgða.

Þar til Reykjanesbraut (41) milli Breiðholtsbrautar í Reykjavík og Vífilsstaðavegar (412) verður opnuð fyrir almenna umferð telst Reykjanesbraut aðalbraut frá vegamótum við Vífilsstaðaveg að þeim meðtöldum.

Dóms- og kirkjumálaráðuneytið, 21. maí 1986.

Jón Helgason.

Ólafur W. Stefánsson.

AUGLÝSING

um hámarkshraða á þjóðvegum.

1. gr.

Hámarkshraði ökutækja á eftirtöldum vegum skal vera sem hér segir. Númer þjóðvegar er tilgreint samkvæmt vegáætlum.

1. Suðurlandsvegur (1):
   a. frá vegamótum við Tunguháls í Reykjavík að vegamótum við tengiveg við Selásbraut í Reykjavík að þeim meðtöldum ..... 60 km/klst.
   b. frá vegamótum við tengiveg við Selásbraut að vegamótum við Arnarnesveg (411) að þeim meðtöldum ..... 70 km/klst.
   c. frá vegamótum við Arnarnesveg (411) að vegamótum við Biskupstungnabraut (35) ..... 80 km/klst.
   d. frá vegamótum við Gaulverjabæjarveg (33) að vegamótum við Þykkvabæjarveg (25) ..... 80 km/klst.
   e. frá vegamótum við Langasand á Hellu að mörkum þéttbýlis á Hvolsvelli ..... 80 km/klst.
2. Vesturlandsvegur (1):
   a. frá vegamótum við Höfðabakka í Reykjavík að vegamótum við Stuðlaháls í Reykjavík að þeim meðtöldum ..... 70 km/klst.
   b. frá vegamótum við Stuðlaháls að vegamótum við Langatanga í Mosfellssveit ..... 80 km/klst.
   c. frá vegamótum við Langatanga að þeim meðtöldum að stað 300 m norðan vegamóta við Ásland í Mosfellssveit ..... 60 km/klst.
   d. frá stað 300 m norðan vegamóta við Ásland að Fossá innan Kiðafells í Kjós ..... 80 km/klst.
3. Vegir um þjóðgarðinn á Þingvöllum:
   a. Þingvallavegur (36), Uxahryggjavegur (52) og Gjábakkavegur (365) innan þjóðgarðsgirðingar ..... 50 km/klst.
   b. Aðrir vegir innan þjóðgarðsgirðingar ..... 50 km/klst.
4. Hafnarfjarðarvegur (40) ..... 60 km/klst.
5. Reykjanesbraut (41):
   a. frá vegamótum við Hafnarfjarðarveg (40) að þeim meðtöldum að vegamótum við Hvammabraut í Hafnarfirði að þeim meðtöldum .... 60 km/klst.
   b. frá vegamótum við Hvammabraut að vegamótum við Krísuvíkurveg (42) að þeim meðtöldum ..... 70 km/klst.
   c. frá vegamótum við Krísuvíkurveg (42) að stað 300 m vestan vegamóta við Hafnaveg (44) ..... 80 km/klst.
   d. frá stað 300 m vestan vegamóta við Hafnaveg (44) að stað 200 m sunnan vegamóta við Grænásveg í Ytri-Njarðvík ..... 60 km/klst.
   e. frá vegamótum við Garðskagaveg (45) að mörkum þéttbýlis í Sandgerði ..... 80 km/klst.
6. Grindavíkurvegur (43) ..... 80 km/klst.
7. Garðskagavegur (45) frá vegamótum við Reykjanesbraut (41) að mörkum þéttbýlis í Garði ..... 80 km/klst.

2. gr.

Á vegum þar sem í 1. gr. er ákveðinn 80 km hámarkshraði ökutækja á klst. skal hámarkshraði bifreiða, sem draga tengi- eða festivagna, vera 60 km á klst.

3. gr.

Að öðru leyti fer um hámarkshraða á vegum þeim, sem tilgreindir eru í 1. gr., samkvæmt ákvæðum umferðarlaga.

4. gr.

Reglur þessar, sem settar eru samkvæmt heimild í 50. gr. umferðarlaga nr. 40 23. apríl 1968, öðlast þegar gildi.

Jafnframt falla úr gildi ákvæði um hámarkshraða í auglýsingum nr. 124 15. júlí 1960, 108 16. júní 1966, 109 16. júní 1966, 252 16. ágúst 1973, 363 1. ágúst 1975, 793 20. desember 1982 og 184 14. apríl 1986.

Dóms- og kirkjumálaráðuneytið, 21. maí 1986.

Jón Helgason.

Ólafur W. Stefánsson.

Nr. 273

REIKNINGUR

Iðnlánasjóðs fyrir árið 1985.

Rekstrarreikningur fyrir árið 1985.

Rekstrartekjur:

	Skýr.	1985	1984
Vaxtatekjur og verðbætur af útlánum	2	801 603 971	337 568 771
Aðrar vaxtatekjur		8 271 807	4 773 009
Lántökugjald		6 215 149	3 323 305
Iðnlánasjóðsgjald		41 250 000	1 800 000
Framlag ríkissjóðs	3	28 500 000	0
Framleiðslugjald af áli	3	1 781 594	2 472 289
Aðrar rekstrartekjur og arður		158 990	42 724
		887 781 511	349 980 098

Rekstrargjöld:

	Skýr.	1985	1984
Vaxtagjöld, verðbætur og gengismunur af lánsfé	2	483 492 227	338 591 362
Reiknuð gjaldfærsla v/verðlagsbreytinga	1	138 357 234	70 981 150
Lántökugjald		5 220 000	3 000 000
Styrkir		17 791 470	
Rekstrarkosntaður		18 685 064	9 660 698
Afskriftir útlána		3 359 647	988 661
Framlag til hagrannsókna		858 000	660 000
Framlag í afskriftarreikning útlána	5	27 891 946	
		695 655 588	423 881 871
Tekjuafgangur (tap)		192 125 923	(73 901 773)

Yfirlit um breytingar á eiginfjárreikningum 1985.

	Skýr.	
Eigið fé 1. janúar 1985		409 922 651
Reiknuð gjaldfærsla vegna verðlagsbreytinga 1985	1	138 357 234
Fengin jöfnunarhlutabréf		136 170
Endurmat á eignarhlut í Útflutningslánasjóði	4	(1 396 180)
Endurmetið hlutafé í Nord-Invent		995 249
Tekjuafgangur ársins		192 125 923
Eigið fé 31. desember 1985		740 141 047

Efnahagsreikningur 31. desember 1985.

Eignir:

	Skýr.	1985	1984
Bankainnstæður:			
Bankainnstæður		41 553 512	50 133 849
Útlán:			
Vélalán		990 663 595	635 609 424
Byggingalán		1 504 936 397	921 157 000
Veiðarfæralán		1 916 447	2 337 742
Iðngarðalán		24 720 904	19 346 258
Önnur verðbréf		46 792 395	31 497 072
Bráðabirgðalán		12 958 000	4 913 000
Innleystar ábyrgðir		328 875	328 875
		2 582 316 613	1 615 189 371
Afskriftarreikningur útlána	5	27 891 946	0
	7	2 554 424 667	1 615 189 371
Aðrar eignir:			
Áfallnar vaxtatekjur og verðbætur		206 878 066	70 722 424
Útflutningslánasjóður	4	14 633 105	16 029 285
Hlutabréfaeign	6	42 371 670	5 140 251
Ýmsar eignir	8	17 797 750	2 681 167
		281 680 591	94 573 127
Samtals:		2 877 658 770	1 759 896 347

31. desember 1985.

Skuldir og eigið fé:

	Skýr.	1985	1984
Lánsfé:			
Framkvæmdasjóður Íslands	9	1 967 973 837	1 266 831 669
Lífeyrissjóðir verðtryggð lán		78 544 079	63 600 615
Iðnþróunarsjóður gengistr. skbr.		34 503 352	0
Sérskuldabréfalán		2 022	2 022
		2 081 023 290	1 330 434 306
Aðrar skuldir:			
Áfallin vaxtagjöld		28 648 509	18 013 047
Óútborgað af veittum lánum		0	5 021
Ógreiddir samþykktir styrkir		0	1 435 315
Ógreiddur kostnaður		427 639	26 774
Ýmsar skuldir	6	27 418 285	59 233
		56 494 433	19 539 390
Skuldir samtals:		2 137 517 723	1 349 973 696
Eigið fé:		740 141 047	409 922 651
Skuldir og annað fé:	0	2 877 658 770	1 759 896 347
Utan efnahagsreiknings:			
Ábyrgðir vegna viðskiptamanna	11	14 303 796	4 435 609

Skýringar:

Reikningsskilaaðferðir:

1. Tekið er tillit til áhrifa almennra verðlagsbreytinga á rekstrarafkomu ársins og efnahag í árslok með því að færa verðbreytingafærslu í ársreikning, endurmeta hlutdeild í útflutningslánasjóði og hlutabréfaeign Iðnlánasjóðs.
   Útreikningur er þannig:

Peningalegar eignir 1.1. 1985	1 738 726 811
Skuldir 1.1. 1985	(1 349 973 696)
Stofn til útreiknings verðbreytingafærslu	388 753 115

   Stuðull við útreikning verðbreytingafærslunnar miðast við hækkun lánskjaravísitölu á árinu 1985. Verðbreytingarfærslan verður því 35,59% af 388 753 115 kr., eða 138 357 234 kr. og er sú fjárhæð færð annars vegar til gjalda í rekstrarreikningi og hins vegar á eigið fé.
2. Áfallnir vextir og verðbætur í árslok af útlánum og teknum lánum eru færðar í rekstrarreikning. Gengistryggð útlán og tekin lán eru uppfærð á gengi í árslok 1985.
3. Í rekstrarreikningi er fært innborgað iðnlánasjóðsgjald og framleiðslugjald af áli.
4. Hlutdeild Iðnlánasjóðs í Útflutningslánasjóði er endurmetin og er miðað við eiginfjárstöðu sjóðsins í lok ársins 1984, þar sem upplýsingar um árið 1985 liggja ekki enn fyrir.

Breytingar á reikningsskilaaðferðum:

5. Í rekstrarreikningi er nú fært til gjalda í fyrsta sinn framlag í afskriftareikning útlána 1% af útlánum, áföllnum vöxtum og veittum ábyrgðum eða 27 891 946 kr. Hér er ekki um endanlega afskrift að ræða, heldur er reikningurinn myndaður til að mæta þeirri almennu áhættu sem fylgir útlánastarfseminni.

Áhættufé í öðrum félögum:

6. Hlutabréfaeign í öðrum félögum sundurliðast þannig:

	Nafnverð
Þróunarfélag Íslands hf.	30 000 000
Vogun hf.	5 200 000
Nord-Invent	3 703 793
Fjárfestingarfélag Íslands hf.	1 497 877
Tækniþróun hf.	1 000 000
Snú hf.	900 000
Glit hf.	70 000
Samtals	42 371 670

Hlutabréfaeign í Þróunarfélagi Íslands hf. er að heildarverðmæti 30 000 000 kr. en þar af er ógreitt hlutafjárloforð 22 500 000 kr.. Það er talið með ýmsum skuldum og greiðist á næstu þremur árum.

Sundurliðanir:

7. Útlánin skiptast þannig:

	Krónur
Lán með föstum vöxtum	148 264
Lán með hæstu lögleyfðum vöxtum	33 607 294
Lán háð byggingarvísitölu að hluta	171 876 347
Lán háð byggingarvísitölu að fullu	180 185 438
Lán háð lánskjaravísitölu	2 154 010 352
Lán háð gengi SDR	10 097 637
Lán háð gengi USD	32 391 281
Samtals útlán	2 582 316 613

8. Undir liðnum ýmsar eignir eru skuldabréf að fjárhæð 17 610 067 kr. sem eru vegna sölu á fasteignum sem keyptar voru við nauðungarsölu.

9. Lán frá Framkvæmdasjóði Íslands skiptast þannig:

Lán með föstum vöxtum	1 385
Lán með hæstu lögleyfðum vöxtum	1 126 667
Lán háð byggingarvísitölu	206 449 522
Lán háð lánskjaravísitölu	815 250 006
Lán háð gengi USD	464 482 823
Lán háð gengi JPY	339 868 676
Lán háð gengi DEM	140 794 758
Samtals lán frá Framkvæmdasjóði Íslands	1 967 973 837

10. Gengistryggðar eignir og skuldir:

Eignir í erlendum gjaldmiðli	43 927 868
Skuldir í erlendum gjaldmiðli	963 764 655
Skuldir umfram eignir í erl.gjaldmiðli	919 836 787

Ábyrgðarskuldbindingar:

11. Á meðal ábyrgða utan efnahagsreiknings er talin ábyrgð gagnvart Landsbanka Íslands USD 65 000 ásamt vöxtum samtals ISK 4 098 166 Iðnrekstrarsjóður var í tímabundinni ábyrgð gagnvart Landsbanka Íslands samkv. bréfi dags. 16.7.1982 fyrir fjárhæð USD 270 000 ásamt vöxtum. Ábyrgð þessi rann út þann 16.1.1983. Þar sem áframhaldandi ábyrgð á USD 65 000 ásamt vöxtum, var með bréfi Iðnrekstrarsjóðs dags. 16.12.1983 sbr. bréf dags. 23.9.1982 boðin sem grundvöllur samkomulags í deilum við Landsbankann um ábyrgð á USD 270 000, ásamt vöxtum og þar sem fjárhæð þess (USD 65 000 + vextir) var tilgreind í reikningum Iðnrekstrarsjóðs fyrir tímabilið 1.1.1984—30.06.1984 er talið rétt að tilgreina fjárhæð þessa í ársreikningi þessum.

Sérgreindur rekstrarreikningur fyrir árið 1985.

Rekstrartekjur:

	Almenn deild:	Vöruþróunar- og markaðs- deild:	Iðnlánasjóður samtals:
Vaxtatekjur og verðbætur af útlánum	783 411 123	18 192 848	801 603 971
Aðrar vaxtatekjur	7 765 302	506 505	8 271 807
Lántökugjald	6 210 549	4 600	6 215 149
Framlag ríkissjóð	0	28 500 000	28 500 000
Iðnlánasjóðsgjald	22 000 000	19 250 000	41 250 000
Framleiðslugjald af áli	1 781 594	0	1 781 594
Aðrar rekstrartekjur og arður	158 990	0	158 990
	821 327 558	66 453 953	887 781 511

Rekstrargjöld:

	Almenn deild:	Vöruþróunar- og markaðs- deild:	Iðnlánasjóður samtals:
Vaxtagjöld, verðbætur og gengismunur af lánsfé	483 492 227	0	483 492 227
Reiknuð gjaldfærsla vegna verðlagsbreytinga	122 777 087	15 580 147	138 357 234
Lántökugjald	5 220 000	0	5 220 000
Styrkir	0	17 791 470	17 791 470
Rekstrarkostnaður	18 548 093	136 971	18 685 064
Afskriftir útlána	1 368 311	1 991 336	3 359 647
Framlag til hagrannsókna	858 000	0	858 000
Framlag í afskriftar- reikning útlána	27 123 859	768 087	27 891 946
	659 387 577	36 268 011	695 655 588
Tekjuafgangur	161 939 981	30 185 942	192 125 923

Sérgreindur efnahagsreikningur.

Eignir:

	Almenn deild:	Vöruþróunar- og markaðs- deild:	Iðnlánasjóður samtals:
Bankainnstæður:			
Bankainnstæður	29 464 216	12 089 296	41 553 512
Útlán:			
Vélalán	990 663 595		990 663 595
Byggingalán	1 504 936 397		1 504 936 397
Veiðarfæralán	1 916 447		1 916 447
Iðngarðalán	24 720 904		24 720 904
Önnur verðbréf	148 264	46 644 131	46 792 395
Bráðabirgðalán	3 900 000	9 058 000	12 958 000
Innleystar ábyrgðir	0	328 875	328 875
	2 526 285 607	56 031 006	2 582 316 613
Afskriftarreikningur útlána	(27 123 859)	(768 087)	(27 891 946)
	2 499 161 748	55 262 919	2 554 427 667
Aðrar eignir:			
Áfallnar vaxtatekjur og verðbætur	186 100 325	20 777 741	206 878 066
Stofnfé Útflutn.lánasjóðs	14 633 105	0	14 633 105
Hlutabréfaeign	31 497 877	10 873 793	42 371 670
Ýmsar eignir	17 614 567	183 183	17 797 750
	249 845 874	31 834 717	281 680 591
Samtals eignir	2 778 471 838	99 186 932	2 877 658 770

Skuldir og eigið fé:

	Almenn deild:	Vöruþróunar- og markaðs- deild:	Iðnlánasjóður samtals:
Lánsfé:			
Framkvæmdasjóður Íslands	1 967 973 837	0	1 967 973 837
Lífeyrissjóðir verðtryggð skuldabréf	78 544 079	0	78 544 079
Iðnþróunarsjóður gengistryggð skuldabréf	34 503 352	0	34 503 352
Sérskuldabréfalán	2 022	0	2 022
	2 081 023 290	0	2 081 023 290

Aðrar skuldir:			
Áfallin vaxtagjöld	28 648 509		28 648 509
Ógreiddur kostnaður	424 012	3 627	427 639
Ýmsar skuldir	22 551 617	4 866 668	27 418 285
	51 624 138	4 870 295	56 494 433
Samtals skuldir	2 132 647 428	4 870 295	2 137 517 723
Eigið fé	645 824 410	94 316 637	740 141 047
Skuldir og eigið fé	2 778 471 838	99 186 932	2 877 658 770

Undirritun framkvæmdastjórnar og sjóðsstjórnar á ársreikninginn.

Reykjavík, 25. mars 1986.

Framkvæmdastjórn:

Bragi Hannesson.

Ragnar Önundarson. **Valur Valsson.**

Með vísan til yfirlýsingar endurskoðenda sjóðsins samþykkir stjórn sjóðsins ársreikninginn.

Reykjavík, 26. mars 1986.

Jón Magnússon.

Gunnar S. Björnsson. **Ólafur Davíðsson.**

Áritun endurskoðenda.

Við undirritaðir höfum endurskoðað reikninga og bókhald sjóðsins á árinu svo og fylgiskjöl, lánsskjöl, verðbréf og bankainnstæður og ekkert fundið athugavert.

Ársreikningurinn hefur að geyma rekstrarreikning fyrir árið 1985, yfirlit um breytingar á eiginfjárreikningum árið 1985, efnahagsreikning 31. desember 1985, skýringar nr. 1—11 og sérgreindan rekstrar- og efnahagsreikning fyrir almenna deild og vörurþróunar- og markaðsdeild.

Reykjavík, 26. mars 1986.

Atli Freyr Guðmundsson. **Jafet S. Ólafsson.**

Nr. 274 14. maí 1986

GJALDSKRÁ

fyrir heilbrigðiseftirlit á Norðurlandssvæði vestra sbr. 6. gr. 5. tl. laga nr. 109/1984.

1. gr.

Af eftirlitsskyldri starfsemi á svæði heilbrigðiseftirlits Norðurlands vestra skv. lögum nr. 109/1984, um hollustuhætti og heilbrigðiseftirlit og heilbrigðisreglugerð nr. 45/1972 36. gr. 1. tl. skulu eftirlitsskyld fyrirtæki greiða gjöld sem greinir í gjaldskrá þessari.

2. gr.

Leyfis- og eftirlitsgjöld skulu á hverjum tíma standa undir a. m. k. helmingi kostnaðar við heilbrigðiseftirlit Norðurlands vestra.

3. gr.

Eftirlitsskyldum fyrirtækjum er skipt í fjóra flokka eftir gerð og umfangi í samræmi við fylgiskjal með gjaldskrá þessari.

4. gr.

Fyrir ný rekstrarleyfi skv. 36. gr. 1. tl. heilbrigðisreglugerðar nr. 45/1972 skal greiða leyfisgjald við afhendingu leyfisbréfs sem hér greinir:

1. flokkur kr. 1 500,00
2. flokkur kr. 3 000,00
3. flokkur kr. 4 500,00
4. flokkur kr. 6 000,00

5. gr.

Af eftirlitsskyldri starfsemi skv. 7., 8., 12., 13., 14., 15., 16. og 17. töluliðum 2. gr. laga nr. 109/1984, skal árlega senda eftirlitsgjöld sem hér greinir:

1. flokkur kr. 5 000,00
2. flokkur kr. 10 000,00
3. flokkur kr. 20 000,00
4. flokkur kr. 30.000,00

6. gr.

Fyrir hvert vottorð, sem heilbrigðiseftirlitið lætur í té greiðast kr. 500,00.

7. gr.

Heilbrigðisfulltrúi semur fyrir hönd svæðisnefndar, lista yfir eftirlitsskyld fyrirtæki á svæðinu í samræmi við fylgiskjal. Listi þessi skal afhentur hlutaðeigandi sveitarfélögum svo og Sauðárkróksbæ, sem annast innheimtu eftirlitsgjalda. Eftirlitsgjöldin skulu renna í sameiginlegan sjóð, sem standa skal undir kostnaði við rekstur eftirlitsins.

Heilbrigðisfulltrúi innheimtir leyfisgjöld og gjöld fyrir vottorð og renna þau í sameiginlegan sjóð eftirlitsins.

8. gr.

Gjalddagi eftirlitsgjalds skv. 5. gr. þessarar gjaldskrár er 1. febrúar og eindagi er 1. apríl. Um innheimtu gjalda gilda ákvæði 5. gr. 6. tl. laga nr. 109/1984, um hollustuhætti og heilbrigðiseftirlit.

9. gr.

Undanþegin gjöldum skv. gjaldskrá þessari eru opinberar stofnanir sem hér segir: félagsheimili, íþróttamannvirki, dvalarheimili aldraðra, dagvistun barna, heilbrigðisstofnanir og önnur þau fyrirtæki, sem sveitarfélögin reka.

10. gr.

Gjaldskrá þessi sem samin er og samþykkt af sveitarfélögum á heilbrigðiseftirlitssvæði Norðurlands vestra, sbr. 6. gr. 5. tl. laga nr. 109/1984 um hollustuhætti og heilbrigðiseftirlit, staðfestist hér með skv. 5. gr. 6. tl. laga til þess að taka gildi við birtingu.

Ákvæði til bráðabirgða

Gjalddagi eftirlitsgjalda á árinu 1986 skal vera 1. júní og eindagi 1. ágúst.

Heilbrigðis- og tryggingamálaráðuneytið, 14. maí 1986.

Ragnhildur Helgadóttir.

Ingimar Sigurðsson.

Fylgiskjal.

Flokkun fyrirtækja eftir umfangi og gerð.

I.

Bensínstöðvar
Leiktækjasalir
Gufubaðstofur
Ljósabaðstofur
Lækningastofur
Rakarastofur, hárgreiðslustofur og aðrar snyrtistofur
Sælgætis- og tóbakssölur
Málningarverslanir
Tannlæknastofur
Torgsala
Annar rekstur sambærilegur.

II.

Fangageymslur
Gistiheimili án veitinga
Heilsuræktarstöðvar
Brauðgerð/brauðsala
Kvikmyndahús
Læknastöðvar
Matsöluvagnar
Mötuneyti (minni)
Neysluvörugeymslur
Nýlenduvöruverslanir
Sælgætisgerðir (minni)
Tækifærisveitingar
Annar rekstur sambærilegur.

III.

Brauðgerðarhús
Brauðstofur
Pizzugerðir
Félagsheimili með veitingarekstur
Fiskbúðir
Minni hótel
Ísbúðir/ísgerðir
Íþróttahús með sundlaug
Kjörbúðir/nýlenduvöruverslanir
Leiktækjasalir m/veitingum
Skyndibitastaðir
Stærri samkomuhús og veitingastaðir
Sælgætisgerðir (stærri)
Veislumiðstöðvar
Veitingastaðir
Vinnslustöðvar minni (kjöt, fiskur, önnur matvæli)
Annar rekstur sambærilegur.

IV.

Stórmarkaðir (stærri)
Kjörbúðir
Stór hótel
Stórar matvælavinnslustöðvar
Stór brauðgerðarhús
Mjólkurstöðvar
Vinnuheimili
Tækifærisveitingar vegna stórsýninga, kaupstefna o. þ. h.
Sjúkrahús II (svæðissjúkrahús, deildaskipt sjúkrahús, almenn sjúkrahús).
Annar rekstur sambærilegur.